Pioneering for You

Wilo-Helix V





Ventajas

- Conjunto hidráulico 2D/3D soldado por láser, optimizado para flujo y purga
- Rodetes, difusores y etapas resistentes a la corrosión
- Carcasa de la bomba con caudal y NPSH optimizados
- Construcción fácil de mantener con una protección del acoplamiento bastante sólida
- Homologación para el uso con agua potable para las bombas con las partes en contacto con el fluido en acero inoxidable (ejecución de EPDM)

Servicios recomendados

Mantenimiento | Puesta en marcha | WiloCare

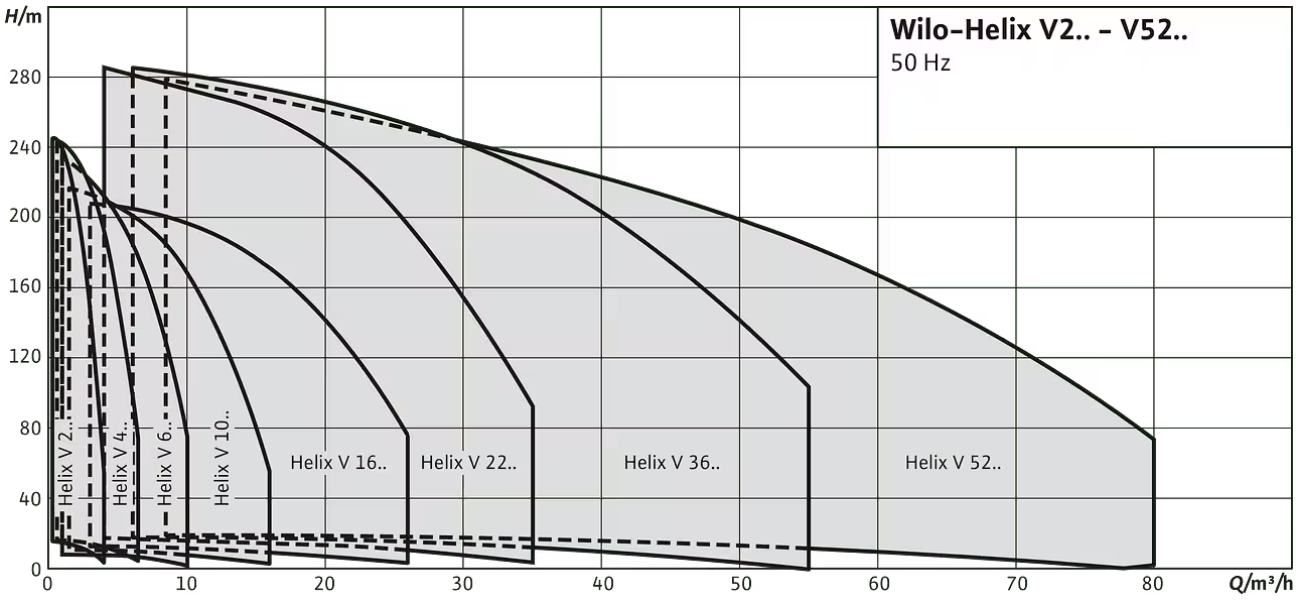

Tipo

Bomba centrífuga de alta presión, multietapas, de alta eficiencia y de aspiración normal, versión vertical u horizontal con conexiones Inline

Aplicación

- Abastecimiento de agua y aumento de presión
- Sistemas industriales de circulación
- Agua de proceso
- Circuitos cerrados de refrigeración
- Equipos contra incendios
- Sistemas de lavado
- Riego

Equipo/función

- Rodetes, difusores y etapas resistentes a la corrosión

Designación

Ejemplo:	**Helix V 2202/2-1/16/E/X/KS/../400-50**
Helix V	Bomba centrífuga de alta presión vertical en construcción Inline
22	Caudal en m^3/h
02	Número de rodetes
2	Número de rodetes rebajados (opcional)
1	Combinación de materiales de la bomba 1 = Carcasa de la bomba 1.4301 (AISI 304)Conjunto hidráulico 1.4307 (AISI 304L) 2 = Carcasa de la bomba 1.4409 (AISI 316L)Conjunto hidráulico 1.4404 (AISI 316L) 4 = Carcasa de la bomba monobloc EN-GJL-250 (revestimiento por cataforesis)Conjunto hidráulico 1.4307 (AISI 304L)[Solo Helix VE 22.. y superior]
16	Presión máx. de trabajo en bar 16 = 16 bar (brida PN 16) 25 = 25 bar (brida PN 25) 30 = 30 bar (brida PN 40)
E	Tipo de juntas E = EPDMV = caucho fluorado
K	Cierre mecánico de tipo cartucho
S	La protección del acoplamiento está alineada con las conexiones de impulsión y aspiración de la bomba.
..	Opcional
400	Tensión de alimentación en V
50	Frecuencia en Hz

Datos técnicos

- Conexión eléctrica: 3~400 V (±10 %), 50 Hz
  - ≤ 4 kW 230 V/400 V; Δ/Y
  - > 4 kW 400 V/690 V; Δ/Y
- Rango de temperaturas del fluido:
  - Helix V 2 – 16 (EPDM): de -30 a +120 °C (130 °C bajo consulta)
  - Helix V 2 – 16 para medios agresivos (FKM): de -15 hasta +90 °C
  - Helix V 22 – 52 (EPDM): de -30 a +120 °C (130 °C bajo consulta)
  - Helix V 22 – 52 para medios agresivos (FKM): de -15 hasta +90 °C
- Presión de trabajo máx.: 16/25/30 bar
- Tipo de protección: IP55
- Temperatura ambiente máx.: +50 °C (rangos de temperaturas ampliados bajo consulta)
- Modelos disponibles:
  - Helix V 2 – 16: PN 16 con bridas ovaladas, PN 25/PN 40 con bridas redondas según ISO 2531 e ISO 7005 (acoplamiento Victaulic o conexión Tri-Clamp bajo consulta)
  - Helix V 22 – 52: PN 16/PN 25/PN 40 con bridas redondas según ISO 2531 e ISO 7005

Materiales

Helix V 2, 4, 6, 10, 16:

Combinación de materiales de la bomba 1

- Rodetes, carcasa escalonada y difusores de acero inoxidable 1.4307 (AISI 304L)
- Carcasa de la bomba de acero inoxidable 1.4301 (AISI 304)
- Bancada y linterna de EN-GJL 250 (con revestimiento por cataforesis)
- Eje de acero inoxidable 1.4301 (AISI 304) o 1.4462 (AISI 318LN) (según la ejecución)
- Manguito debajo del cierre mecánico 1.4404 (AISI 316L)
- Junta tórica de EPDM (se puede solicitar una junta de caucho fluorado)
- Tubo de la camisa de acero inoxidable 1.4301 (AISI 304)

Combinación de materiales de la bomba 2

- Rodetes, carcasa escalonada y difusores de acero inoxidable 1.4404 (AISI 316L)
- Carcasa de la bomba de acero inoxidable 1.4404 (AISI 316L)
- Eje de acero inoxidable 1.4404 (AISI 316L) o 1.4462 (AISI 318LN) (según la ejecución)
- Manguito debajo del cierre mecánico 1.4404 (AISI 316L)
- Junta tórica de caucho fluorado (se puede solicitar una junta de EPDM)
- Tubo de la camisa de acero inoxidable 1.4404 (AISI 316L)

Helix V 22, 36, 52:

Combinación de materiales de la bomba 1

- Carcasa escalonada, rodetes, difusores de acero inoxidable 1.4307 (AISI 304L)
- Carcasa de la bomba de acero inoxidable 1.4308 (AISI 304) o fundición gris con revestimiento por cataforesis EN-GJL 250, bridas sueltas de fundición gris con revestimiento por cataforesis EN-GJL 250 para Helix V 22/EN-GJS 400 para Helix V 36-52.
- Eje de acero inoxidable 1.4057 (AISI 431)
- Manguito debajo del cierre mecánico 1.4404 (AISI 316L)
- Junta tórica de EPDM (se puede solicitar una junta de caucho fluorado)
- Tubo de la camisa de acero inoxidable 1.4301 (AISI 304)

Combinación de materiales de la bomba 2

- Carcasa escalonada, rodetes, difusores de acero inoxidable 1.4404 (AISI 316L)
- Carcasa de la bomba: todas las piezas en contacto con el fluido son de fundición de acero inoxidable 1.4409 (AISI 316L); bridas sueltas de fundición gris EN-GJL 250 con revestimiento por cataforesis para Helix V 22/EN-GJS 400 para Helix V 36-52.
- Bancada de acero inoxidable 1.4301 (AISI 304)
- Eje de acero inoxidable 1.4404 (AISI 316L) o 1.4462 (AISI 318LN) (según la ejecución)
- Manguito debajo del cierre mecánico 1.4404 (AISI 316L)
- Junta tórica de caucho fluorado (se puede solicitar una junta de EPDM)
- Revestimiento de presión de acero inoxidable 1.4404 (AISI 316L)

Diseño

- Las bombas se pueden adaptar con cierres mecánicos especiales a una gran variedad de aplicaciones (para mezclas agua-glicol, agua pura, medios agresivos, etc.).
- La serie Helix incluye variantes sin silicona y versiones ATEX.
- Los motores también se pueden personalizar, p. ej. con sobremotorización, clase de rendimiento IE4, PTC, protección contra la corrosión externa reforzada, cubiertas, calefacción para periodos de desconexión, un color RAL concreto, etc.

Suministro

- Bomba centrífuga de alta presión Helix V
- Instrucciones de instalación y funcionamiento
- Helix V 2 – 16 (Ejecución PN 16 con bridas ovaladas): Contrabridas de acero inoxidable con sus correspondientes tornillos, tuercas y juntas



Ficha técnica

Datos del producto

Denominación del producto	HELIX V202-1/16/E/KS/400-50

Datos hidráulicos

Índice de eficiencia mínima (MEI)	≥0,7
Presión de entrada	10 bar
Presión máxima de trabajo *PN*	16 bar
Boca de impulsión	G 1
Temperatura mínima del fluido T_{min}	-30 °C
Temperatura máxima del fluido T_{max}	120 °C
Temperatura ambiente mínima T_{min}	-15 °C
Temperatura ambiente máxima T_{max}	50 °C

Datos del motor

Alimentación eléctrica	3~400 V, 50 Hz
Tolerancia de tensión	±10 %
Potencia nominal del motor P_2	0,37 kW
Clase de eficiencia energética del motor	IE2
Intensidad nominal I_N	0,95 A
Velocidad nominal *n*	2900 1/min
Factor de potencia	0,91
Tipo de arranque	Directo online (DOL)
Rendimiento del motor 50% η_M *50%*	65,4 %
Rendimiento del motor 75% η_M *75%*	65,6 %
Rendimiento del motor 100% η_M *100%*	64,7 %
Clase de aislamiento	F
Tipo de protección del motor	IP55

Materiales

Carcasa de la bomba	Acero inoxidable
Rodete	Acero inoxidable
Eje	Acero inoxidable
Cierre mecánico	BQ1EGG
Material de la junta	EPDM

Dimensiones de instalación

Conexión de tubería del lado de aspiración *DNs*	G 1
Conexión de tubería del lado de impulsión *DNd*	G 1

Curvas características

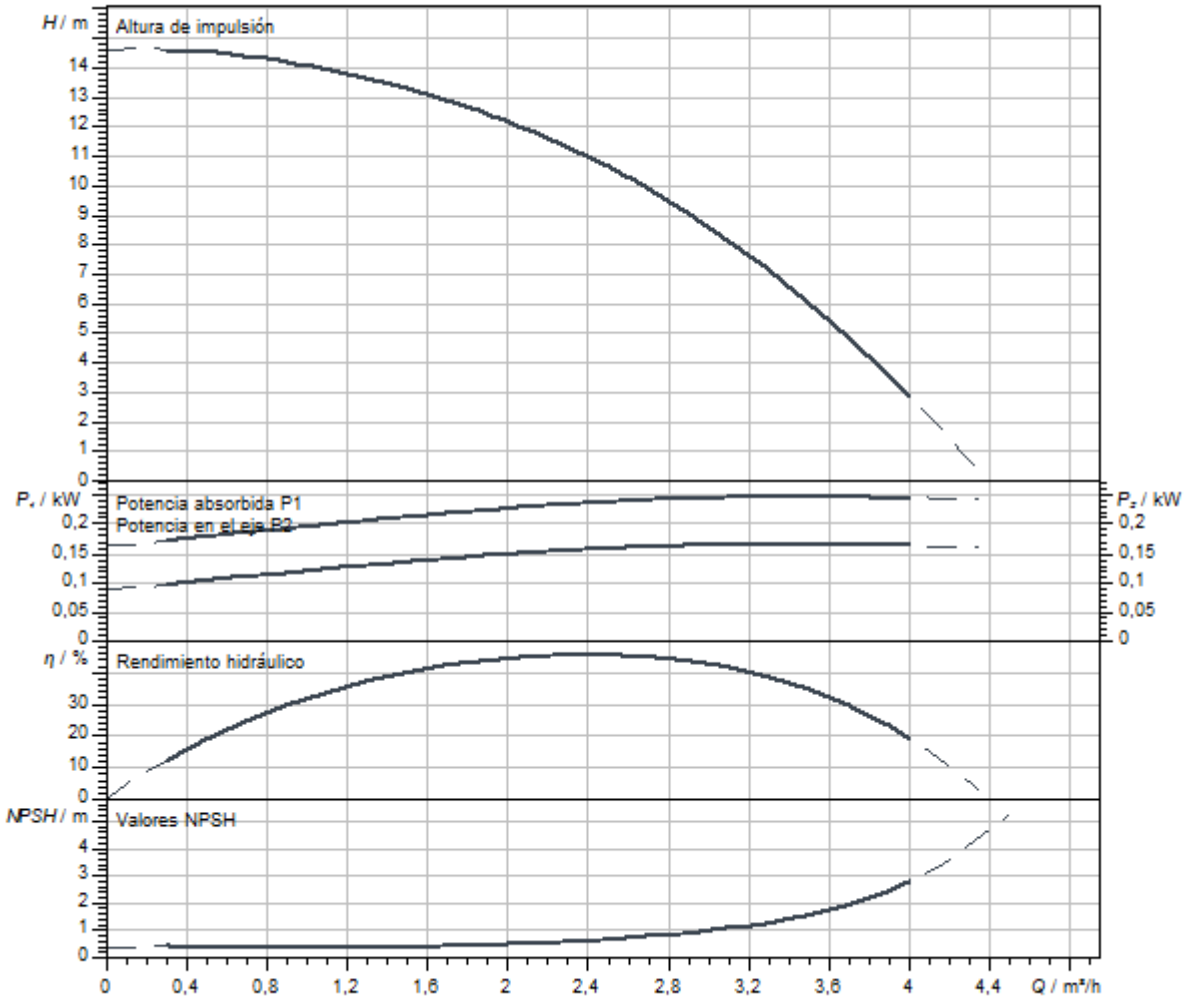

Dimensiones y planos de dimensiones

Helix V 2/V4, PN 16

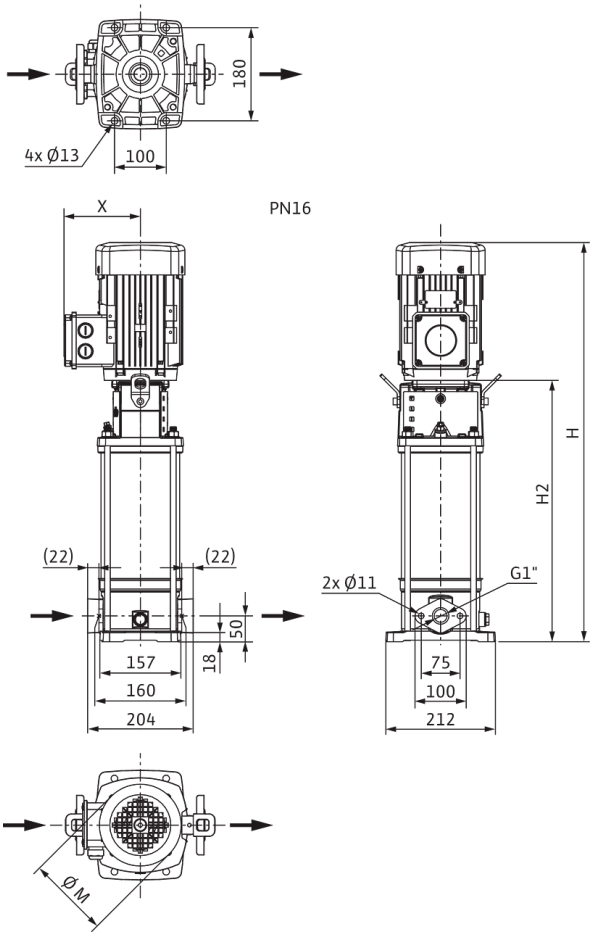

Dimensiones *H*	595 mm
Dimensiones *H1*	128 mm
Dimensiones *L1*	102 mm
Dimensiones *X*	119 mm
Dimensiones *Ø g*	138 mm
Conexión de tubería del lado de aspiración *DNs*	G 1
Conexión de tubería del lado de impulsión *DNd*	G 1
Diámetro del motor *X*	121 mm

Información de pedido

Datos del producto

Marca	Wilo
Denominación del producto	HELIX V202-1/16/E/KS/400-50
Referencia	4161704
Número EAN	4048482208732
Color	verde/plata
Cantidad mínima de pedido	1
Disponibilidad en el mercado	2011-09-01

Embalaje

Tipo de embalaje	Palé desechable
Propiedades del embalaje	Embalaje de transporte
Número por palé	1
Número por capa	1

Medidas y pesos

Longitud con embalaje	800 mm
Longitud *L*	223 mm
Altura con embalaje	400 mm
Altura *H*	595 mm
Ancho con embalaje	400 mm
Ancho *W*	212 mm
Peso bruto aproximado *m*	26 kg
Peso neto aproximado *m*	23 kg



Ficha técnica

Datos del producto

Denominación del producto	HELIX V202-1/16/E/S/1-230-50

Datos hidráulicos

Índice de eficiencia mínima (MEI)	≥0,7
Presión de entrada	10 bar
Presión máxima de trabajo *PN*	16 bar
Boca de impulsión	G 1
Temperatura mínima del fluido T_{min}	-30 °C
Temperatura máxima del fluido T_{max}	120 °C
Temperatura ambiente mínima T_{min}	-15 °C
Temperatura ambiente máxima T_{max}	40 °C

Datos del motor

Alimentación eléctrica	1~230 V, 50 Hz
Tolerancia de tensión	±10 %
Potencia nominal del motor P_2	0,37 kW
Clase de eficiencia energética del motor	IE2
Intensidad nominal I_N	2,28 A
Velocidad nominal *n*	2820 1/min
Factor de potencia	0,98
Clase de aislamiento	F
Tipo de protección del motor	IP55

Materiales

Carcasa de la bomba	Acero inoxidable
Rodete	Acero inoxidable
Eje	Acero inoxidable
Cierre mecánico	BQ1EGG
Material de la junta	EPDM

Dimensiones de instalación

Conexión de tubería del lado de aspiración *DNs*	G 1
Conexión de tubería del lado de impulsión *DNd*	G 1

Curvas características

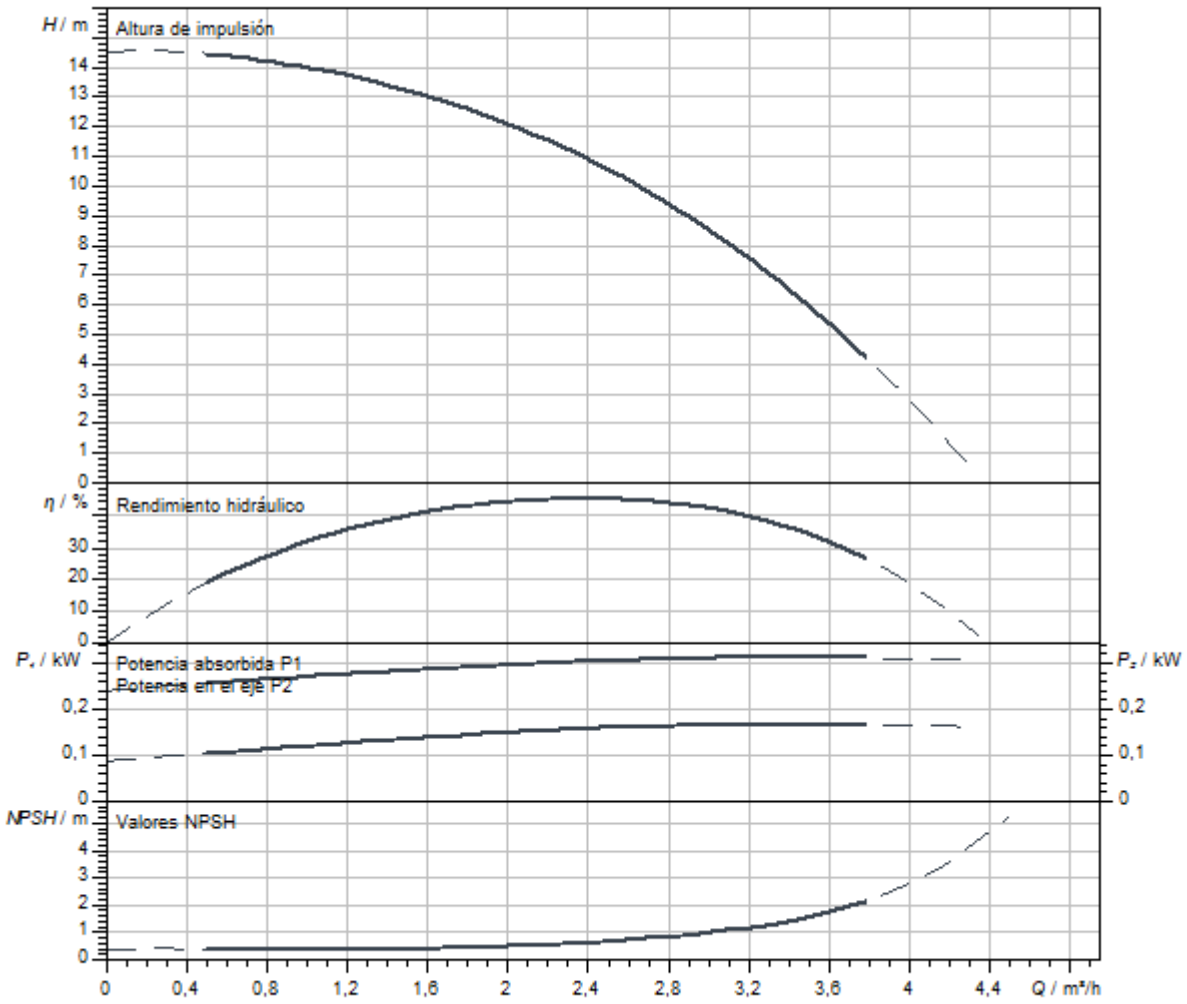

Dimensiones y planos de dimensiones

Helix V 2/V4, PN 16

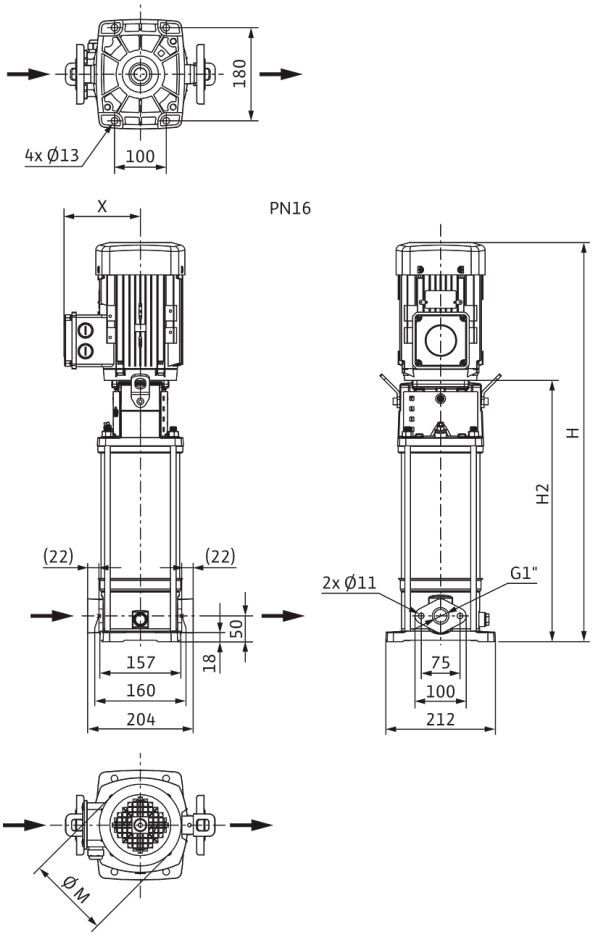

Dimensiones *H*	535 mm
Dimensiones *H1*	128 mm
Dimensiones *L1*	102 mm
Dimensiones *X*	121 mm
Dimensiones *Ø g*	138 mm
Conexión de tubería del lado de aspiración *DNs*	G 1
Conexión de tubería del lado de impulsión *DNd*	G 1
Diámetro del motor *X*	151 mm

Información de pedido

Datos del producto

Marca	Wilo
Denominación del producto	HELIX V202-1/16/E/S/1-230-50
Referencia	4234038
Número EAN	4048482918280
Color	verde/plata
Cantidad mínima de pedido	1
Disponibilidad en el mercado	2020-10-05

Embalaje

Tipo de embalaje	Caja de cartón
Propiedades del embalaje	Embalaje de transporte
Número por palé	1
Número por capa	1

Medidas y pesos

Longitud con embalaje	800 mm
Longitud *L*	223 mm
Altura con embalaje	311 mm
Altura *H*	535 mm
Ancho con embalaje	400 mm
Ancho *W*	212 mm
Peso bruto aproximado *m*	24,8 kg
Peso neto aproximado *m*	17,9 kg



Ficha técnica

Datos del producto

Denominación del producto	HELIX V202-1/16/E/S/400-50

Datos hidráulicos

Índice de eficiencia mínima (MEI)	≥0,7
Presión de entrada	10 bar
Presión máxima de trabajo *PN*	16 bar
Boca de impulsión	G 1
Temperatura mínima del fluido T_{min}	-30 °C
Temperatura máxima del fluido T_{max}	120 °C
Temperatura ambiente mínima T_{min}	-15 °C
Temperatura ambiente máxima T_{max}	50 °C

Datos del motor

Alimentación eléctrica	3~400 V, 50 Hz
Tolerancia de tensión	±10 %
Potencia nominal del motor P_2	0,37 kW
Clase de eficiencia energética del motor	IE2
Intensidad nominal I_N	0,95 A
Velocidad nominal *n*	2900 1/min
Factor de potencia	0,91
Tipo de arranque	Directo online (DOL)
Rendimiento del motor 50% η_M *50%*	65,4 %
Rendimiento del motor 75% η_M *75%*	65,6 %
Rendimiento del motor 100% η_M *100%*	64,7 %
Clase de aislamiento	F
Tipo de protección del motor	IP55

Materiales

Carcasa de la bomba	Acero inoxidable
Rodete	Acero inoxidable
Eje	Acero inoxidable
Cierre mecánico	BQ1EGG
Material de la junta	EPDM

Dimensiones de instalación

Conexión de tubería del lado de aspiración *DNs*	G 1
Conexión de tubería del lado de impulsión *DNd*	G 1

Curvas características

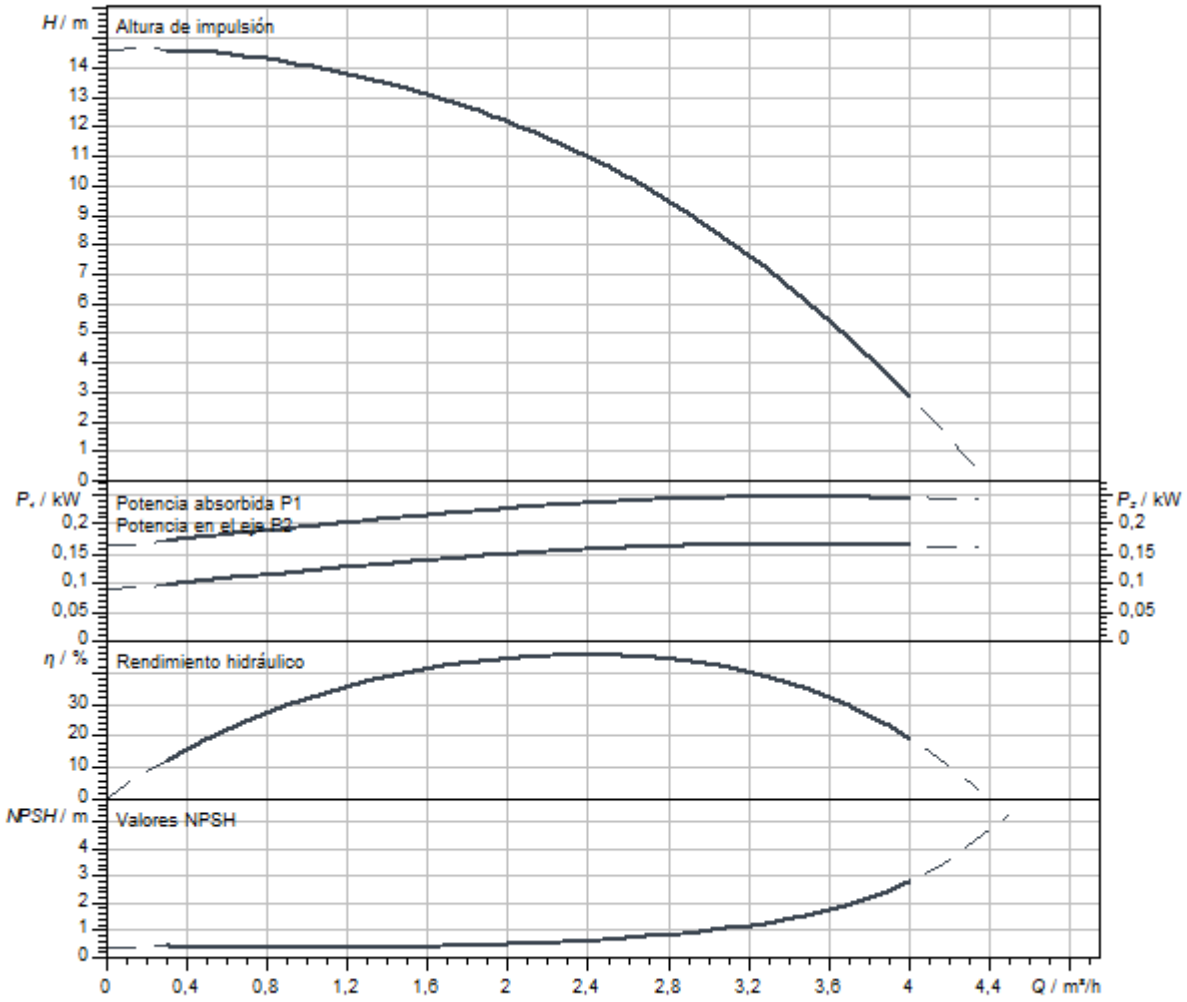

Dimensiones y planos de dimensiones

Helix V 2/V4, PN 16

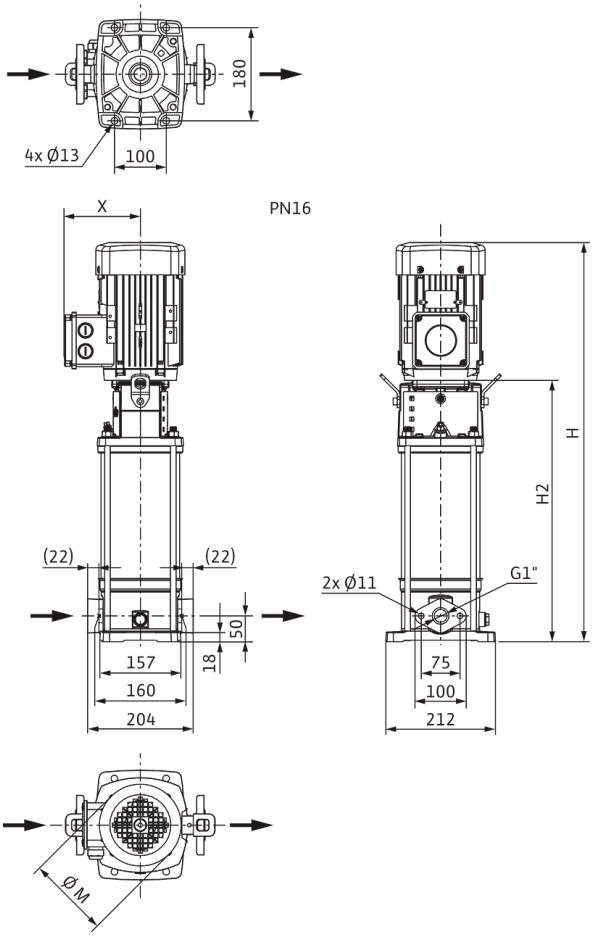

Dimensiones *H*	535 mm
Dimensiones *H1*	128 mm
Dimensiones *L1*	102 mm
Dimensiones *X*	119 mm
Dimensiones *Ø g*	138 mm
Conexión de tubería del lado de aspiración *DNs*	G 1
Conexión de tubería del lado de impulsión *DNd*	G 1
Diámetro del motor *X*	121 mm

Información de pedido

Datos del producto

Marca	Wilo
Denominación del producto	HELIX V202-1/16/E/S/400-50
Referencia	4201337
Número EAN	4048482592091
Color	verde/plata
Cantidad mínima de pedido	1
Disponibilidad en el mercado	2015-09-01

Embalaje

Tipo de embalaje	Caja de cartón
Propiedades del embalaje	Embalaje de transporte
Número por palé	1
Número por capa	1

Medidas y pesos

Longitud con embalaje	800 mm
Longitud *L*	223 mm
Altura con embalaje	370 mm
Altura *H*	535 mm
Ancho con embalaje	400 mm
Ancho *W*	212 mm
Peso bruto aproximado *m*	20,4 kg
Peso neto aproximado *m*	16,9 kg



Ficha técnica

Datos del producto

Denominación del producto	HELIX V202-1/25/E/S/1-230-50

Datos hidráulicos

Índice de eficiencia mínima (MEI)	≥0,7
Presión de entrada	10 bar
Presión máxima de trabajo *PN*	25 bar
Boca de impulsión	DN 25
Temperatura mínima del fluido T_{min}	-30 °C
Temperatura máxima del fluido T_{max}	120 °C
Temperatura ambiente mínima T_{min}	-15 °C
Temperatura ambiente máxima T_{max}	40 °C

Datos del motor

Alimentación eléctrica	1~230 V, 50 Hz
Tolerancia de tensión	±10 %
Potencia nominal del motor P_2	0,37 kW
Clase de eficiencia energética del motor	IE2
Intensidad nominal I_N	2,28 A
Velocidad nominal *n*	2820 1/min
Factor de potencia	0,98
Clase de aislamiento	F
Tipo de protección del motor	IP55

Materiales

Carcasa de la bomba	Acero inoxidable
Rodete	Acero inoxidable
Eje	Acero inoxidable
Cierre mecánico	BQ1EGG
Material de la junta	EPDM

Dimensiones de instalación

Conexión de tubería del lado de aspiración *DNs*	DN 25
Conexión de tubería del lado de impulsión *DNd*	DN 25

Curvas características

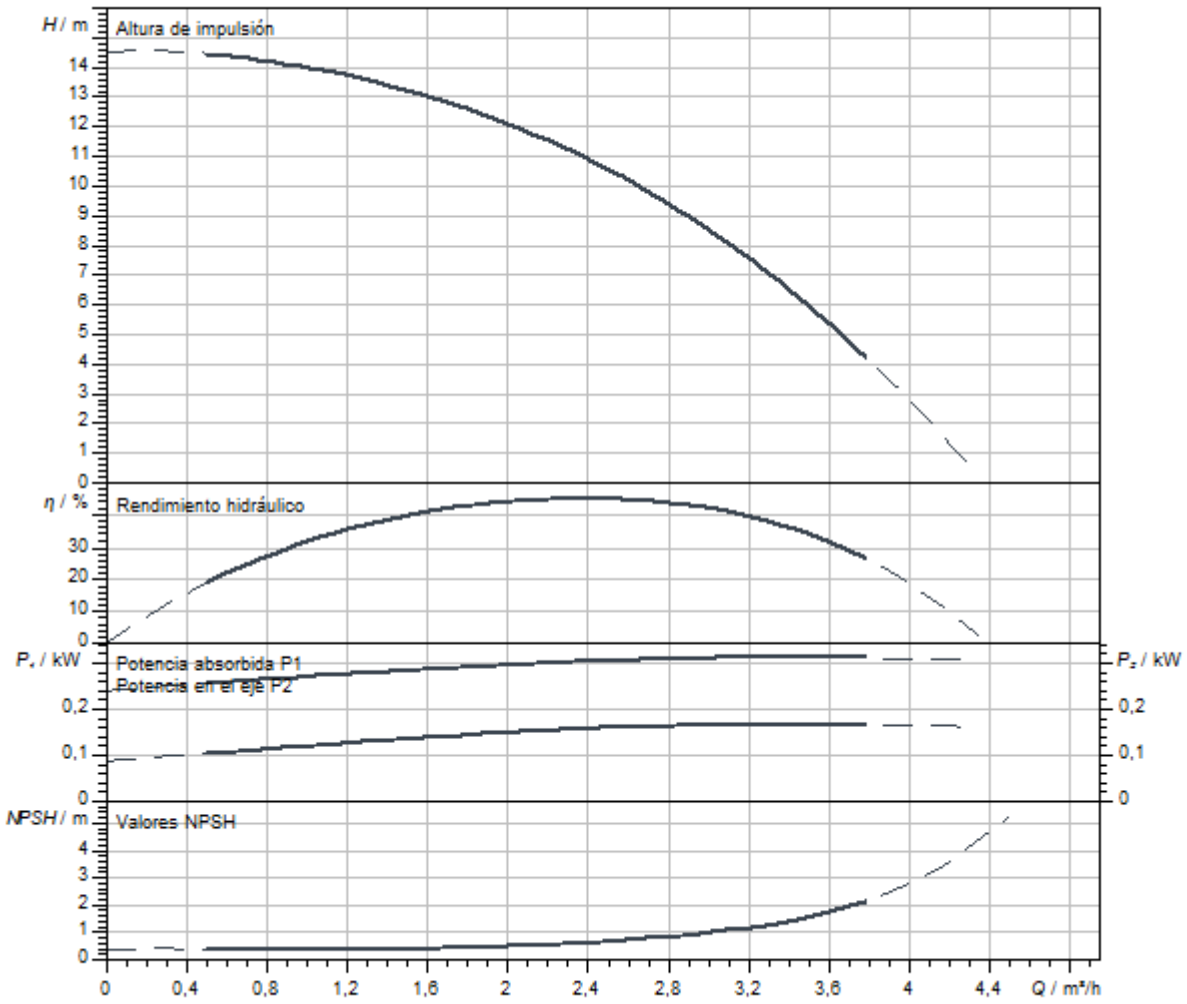

Dimensiones y planos de dimensiones

Helix V 2/ V 4, PN 25

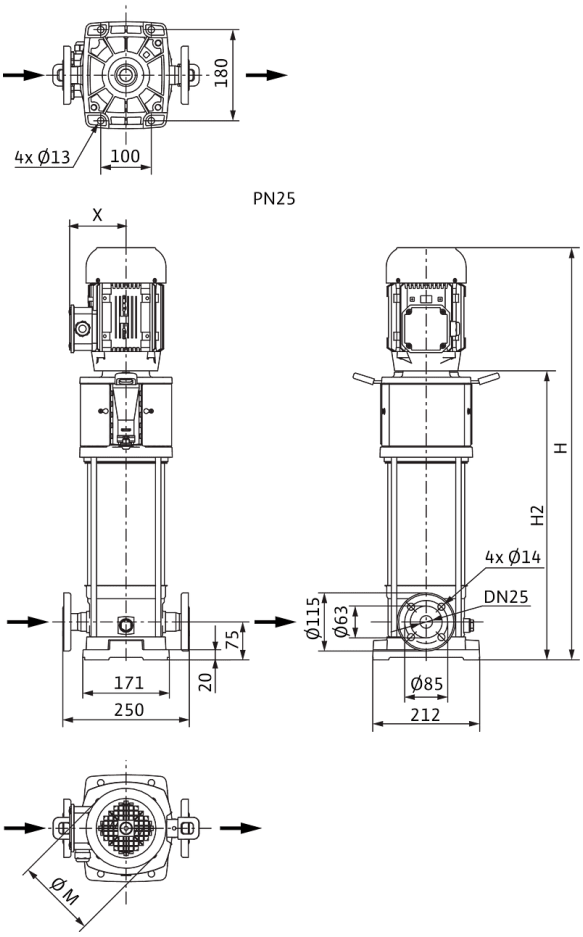

Dimensiones *H*	535 mm
Dimensiones *H1*	153 mm
Dimensiones *L1*	125 mm
Dimensiones *X*	121 mm
Dimensiones *Ø g*	138 mm
Conexión de tubería del lado de aspiración *DNs*	DN 25
Conexión de tubería del lado de impulsión *DNd*	DN 25
Diámetro del motor *X*	151 mm

Información de pedido

Datos del producto

Marca	Wilo
Denominación del producto	HELIX V202-1/25/E/S/1-230-50
Referencia	4234636
Número EAN	4048482944128
Color	verde/plata
Cantidad mínima de pedido	1
Disponibilidad en el mercado	2021-01-01

Embalaje

Tipo de embalaje	Caja de cartón
Propiedades del embalaje	Embalaje de transporte
Número por palé	1
Número por capa	1

Medidas y pesos

Longitud con embalaje	800 mm
Longitud *L*	223 mm
Altura con embalaje	311 mm
Altura *H*	535 mm
Ancho con embalaje	400 mm
Ancho *W*	212 mm
Peso bruto aproximado *m*	25,9 kg
Peso neto aproximado *m*	18,9 kg



Ficha técnica

Datos del producto

Denominación del producto	HELIX V202-2/25/V/KS/400-50

Datos hidráulicos

Índice de eficiencia mínima (MEI)	≥0,7
Presión de entrada	10 bar
Presión máxima de trabajo *PN*	25 bar
Boca de impulsión	DN 25
Temperatura mínima del fluido T_{min}	-15 °C
Temperatura máxima del fluido T_{max}	90 °C
Temperatura ambiente mínima T_{min}	-15 °C
Temperatura ambiente máxima T_{max}	50 °C

Datos del motor

Alimentación eléctrica	3~400 V, 50 Hz
Tolerancia de tensión	±10 %
Potencia nominal del motor P_2	0,37 kW
Clase de eficiencia energética del motor	IE2
Intensidad nominal I_N	0,95 A
Velocidad nominal *n*	2900 1/min
Factor de potencia	0,91
Tipo de arranque	Directo online (DOL)
Rendimiento del motor 50% η_M *50%*	65,4 %
Rendimiento del motor 75% η_M *75%*	65,6 %
Rendimiento del motor 100% η_M *100%*	64,7 %
Clase de aislamiento	F
Tipo de protección del motor	IP55

Materiales

Carcasa de la bomba	Acero inoxidable
Rodete	Acero inoxidable
Eje	Acero inoxidable
Cierre mecánico	BQ1VGG
Material de la junta	FKM

Dimensiones de instalación

Conexión de tubería del lado de aspiración *DNs*	DN 25
Conexión de tubería del lado de impulsión *DNd*	DN 25

Curvas características

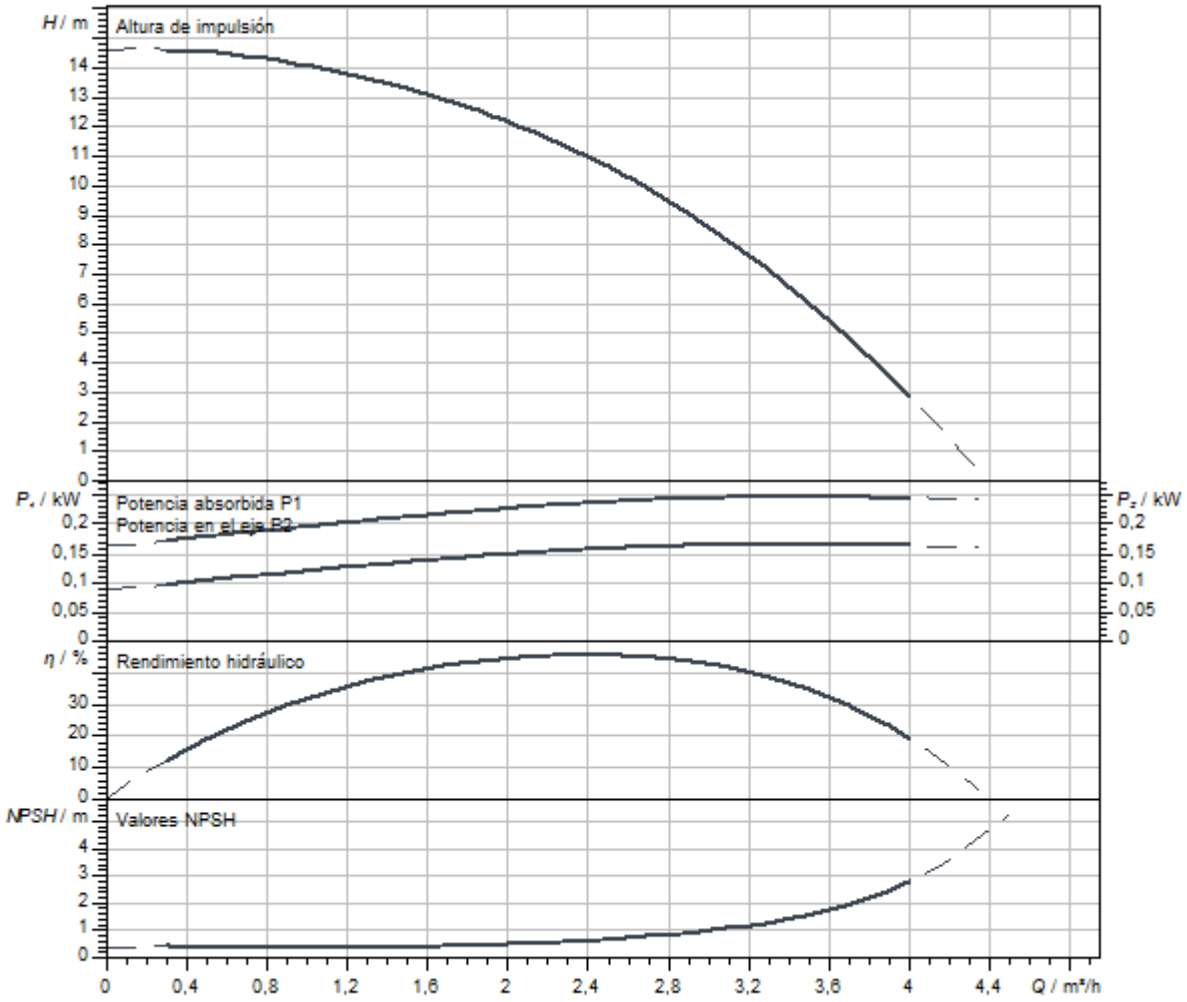

Dimensiones y planos de dimensiones

Helix V 2/ V 4, PN 25

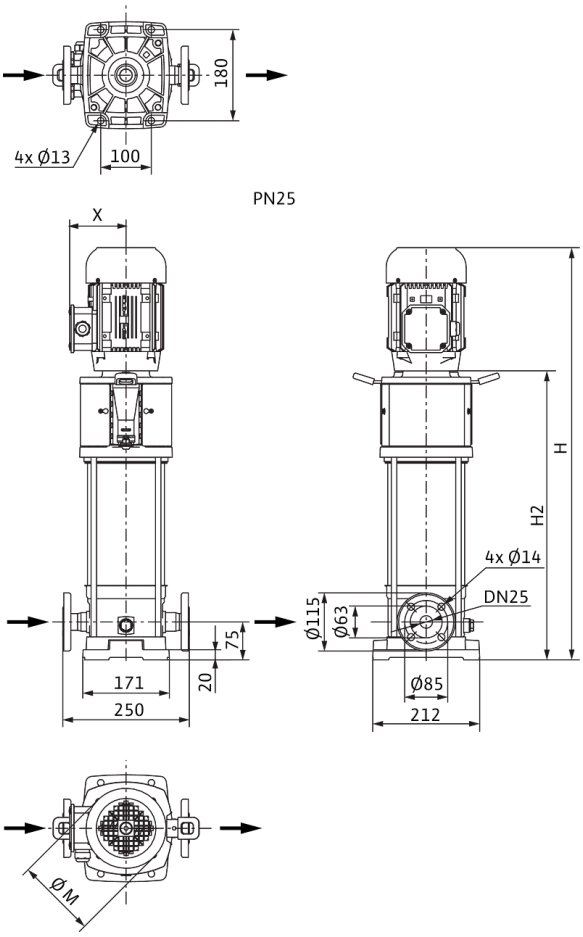

Dimensiones *H*	620 mm
Dimensiones *H1*	153 mm
Dimensiones *L1*	125 mm
Dimensiones *X*	119 mm
Dimensiones *Ø g*	138 mm
Conexión de tubería del lado de aspiración *DNs*	DN 25
Conexión de tubería del lado de impulsión *DNd*	DN 25
Diámetro del motor *X*	121 mm

Información de pedido

Datos del producto

Marca	Wilo
Denominación del producto	HELIX V202-2/25/V/KS/400-50
Referencia	4161735
Número EAN	4048482209449
Color	verde/plata
Cantidad mínima de pedido	1
Disponibilidad en el mercado	2011-09-01

Embalaje

Tipo de embalaje	Palé desechable
Propiedades del embalaje	Embalaje de transporte
Número por palé	1
Número por capa	1

Medidas y pesos

Longitud con embalaje	800 mm
Longitud *L*	250 mm
Altura con embalaje	400 mm
Altura *H*	620 mm
Ancho con embalaje	400 mm
Ancho *W*	212 mm
Peso bruto aproximado *m*	27 kg
Peso neto aproximado *m*	24 kg



Ficha técnica

Datos del producto

Denominación del producto	HELIX V203-1/16/E/KS/400-50

Datos hidráulicos

Índice de eficiencia mínima (MEI)	≥0,7
Presión de entrada	10 bar
Presión máxima de trabajo *PN*	16 bar
Boca de impulsión	G 1
Temperatura mínima del fluido T_{min}	-30 °C
Temperatura máxima del fluido T_{max}	120 °C
Temperatura ambiente mínima T_{min}	-15 °C
Temperatura ambiente máxima T_{max}	50 °C

Datos del motor

Alimentación eléctrica	3~400 V, 50 Hz
Tolerancia de tensión	±10 %
Potencia nominal del motor P_2	0,37 kW
Clase de eficiencia energética del motor	IE2
Intensidad nominal I_N	0,95 A
Velocidad nominal *n*	2900 1/min
Factor de potencia	0,91
Tipo de arranque	Directo online (DOL)
Rendimiento del motor 50% η_M *50%*	65,4 %
Rendimiento del motor 75% η_M *75%*	65,6 %
Rendimiento del motor 100% η_M *100%*	64,7 %
Clase de aislamiento	F
Tipo de protección del motor	IP55

Materiales

Carcasa de la bomba	Acero inoxidable
Rodete	Acero inoxidable
Eje	Acero inoxidable
Cierre mecánico	BQ1EGG
Material de la junta	EPDM

Dimensiones de instalación

Conexión de tubería del lado de aspiración *DNs*	G 1
Conexión de tubería del lado de impulsión *DNd*	G 1

Curvas características

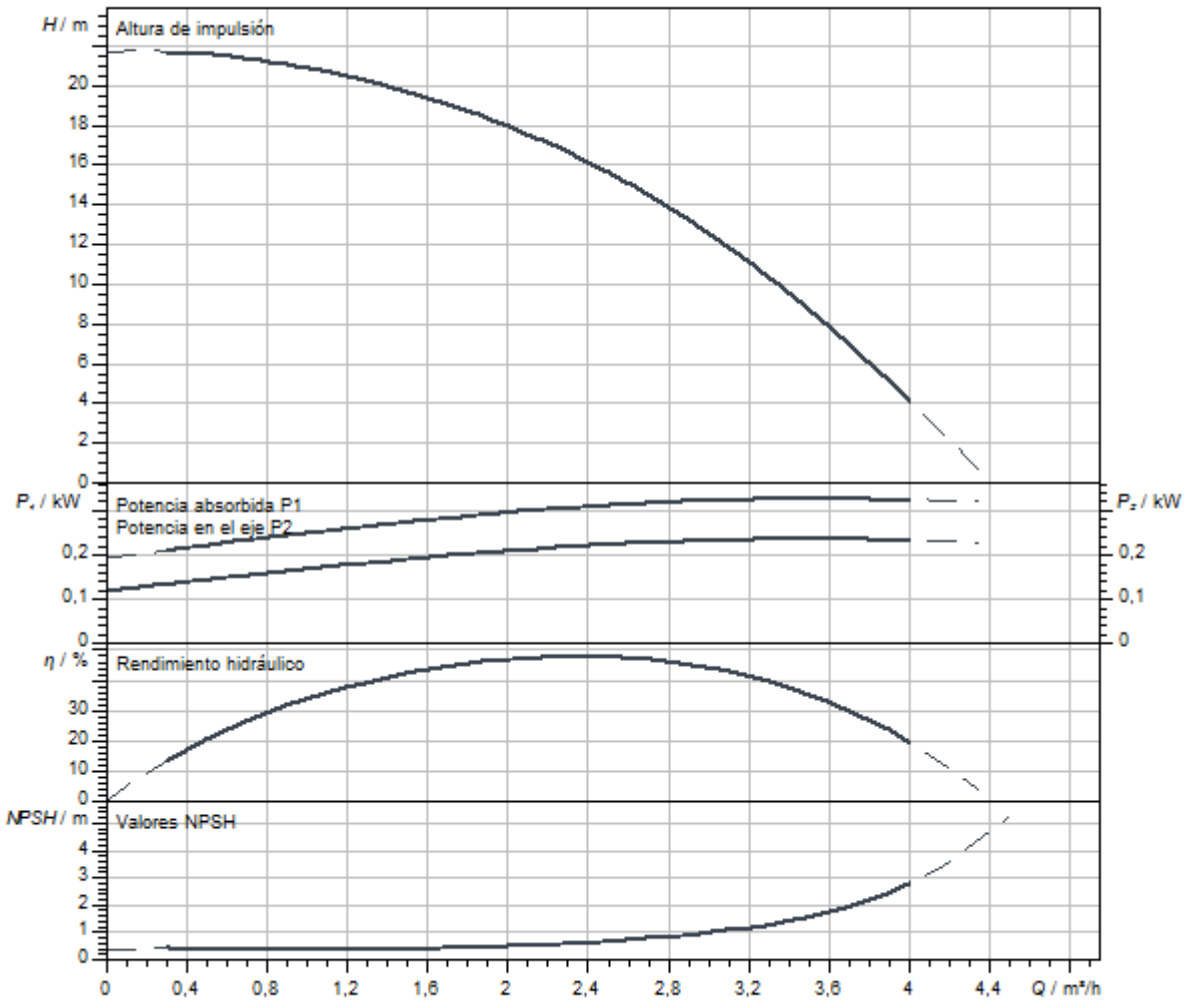

Dimensiones y planos de dimensiones

Helix V 2/V4, PN 16

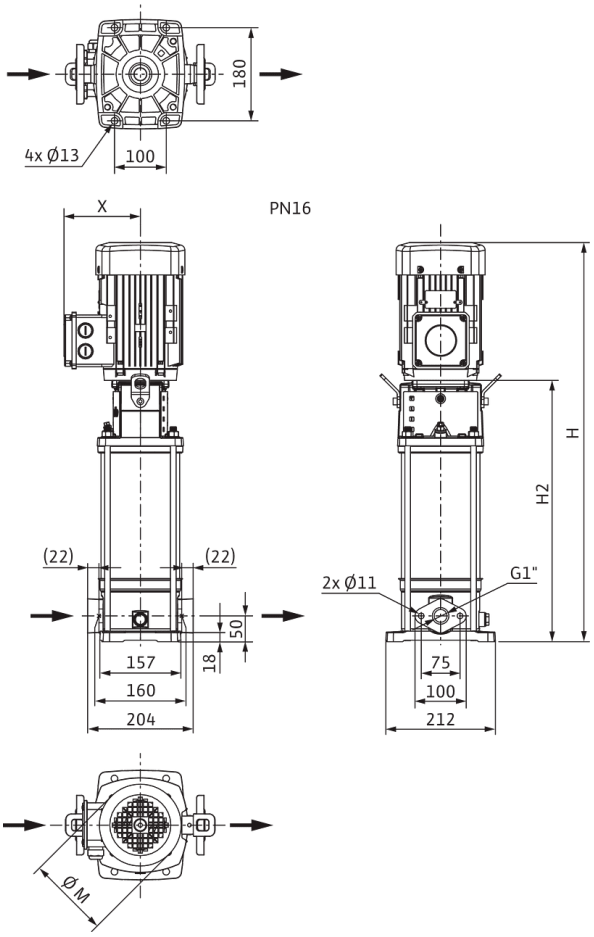

Dimensiones *H*	620 mm
Dimensiones *H1*	128 mm
Dimensiones *L1*	102 mm
Dimensiones *X*	119 mm
Dimensiones *Ø g*	138 mm
Conexión de tubería del lado de aspiración *DNs*	G 1
Conexión de tubería del lado de impulsión *DNd*	G 1
Diámetro del motor *X*	121 mm

Información de pedido

Datos del producto

Marca	Wilo
Denominación del producto	HELIX V203-1/16/E/KS/400-50
Referencia	4161705
Número EAN	4048482208749
Color	verde/plata
Cantidad mínima de pedido	1
Disponibilidad en el mercado	2011-09-01

Embalaje

Tipo de embalaje	Palé desechable
Propiedades del embalaje	Embalaje de transporte
Número por palé	1
Número por capa	1

Medidas y pesos

Longitud con embalaje	800 mm
Longitud *L*	223 mm
Altura con embalaje	400 mm
Altura *H*	620 mm
Ancho con embalaje	400 mm
Ancho *W*	212 mm
Peso bruto aproximado *m*	27 kg
Peso neto aproximado *m*	23 kg



Ficha técnica

Datos del producto

Denominación del producto	HELIX V203-1/16/E/S/1-230-50

Datos hidráulicos

Índice de eficiencia mínima (MEI)	≥0,7
Presión de entrada	10 bar
Presión máxima de trabajo *PN*	16 bar
Boca de impulsión	G 1
Temperatura mínima del fluido T_{min}	-30 °C
Temperatura máxima del fluido T_{max}	120 °C
Temperatura ambiente mínima T_{min}	-15 °C
Temperatura ambiente máxima T_{max}	40 °C

Datos del motor

Alimentación eléctrica	1~230 V, 50 Hz
Tolerancia de tensión	±10 %
Potencia nominal del motor P_2	0,37 kW
Clase de eficiencia energética del motor	IE2
Intensidad nominal I_N	2,28 A
Velocidad nominal *n*	2820 1/min
Factor de potencia	0,98
Clase de aislamiento	F
Tipo de protección del motor	IP55

Materiales

Carcasa de la bomba	Acero inoxidable
Rodete	Acero inoxidable
Eje	Acero inoxidable
Cierre mecánico	BQ1EGG
Material de la junta	EPDM

Dimensiones de instalación

Conexión de tubería del lado de aspiración *DNs*	G 1
Conexión de tubería del lado de impulsión *DNd*	G 1

Curvas características

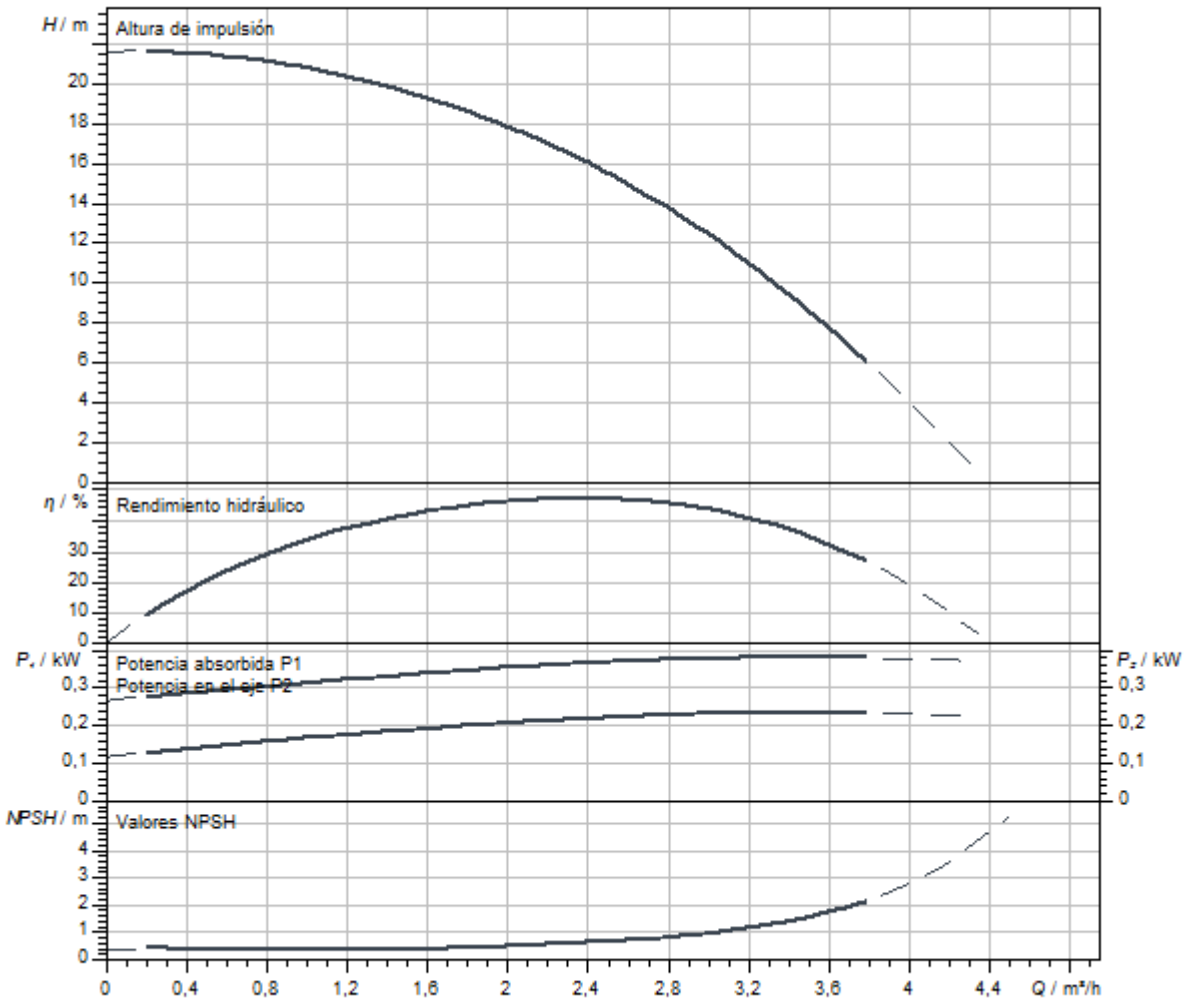

Dimensiones y planos de dimensiones

Helix V 2/V4, PN 16

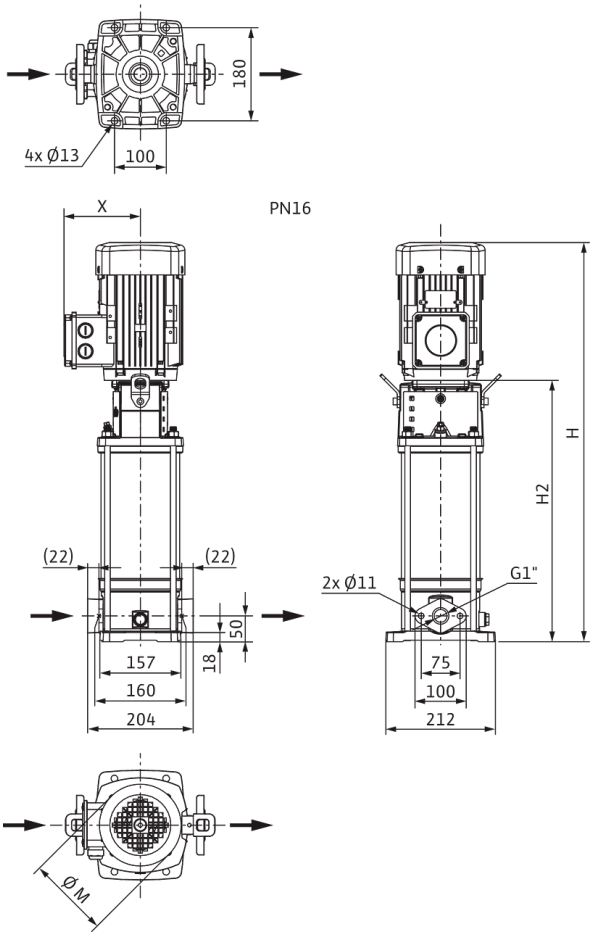

Dimensiones *H*	560 mm
Dimensiones *H1*	128 mm
Dimensiones *L1*	102 mm
Dimensiones *X*	121 mm
Dimensiones *Ø g*	138 mm
Conexión de tubería del lado de aspiración *DNs*	G 1
Conexión de tubería del lado de impulsión *DNd*	G 1
Diámetro del motor *X*	151 mm

Información de pedido

Datos del producto

Marca	Wilo
Denominación del producto	HELIX V203-1/16/E/S/1-230-50
Referencia	4234039
Número EAN	4048482918297
Color	verde/plata
Cantidad mínima de pedido	1
Disponibilidad en el mercado	2020-10-05

Embalaje

Tipo de embalaje	Caja de cartón
Propiedades del embalaje	Embalaje de transporte
Número por palé	1
Número por capa	1

Medidas y pesos

Longitud con embalaje	800 mm
Longitud *L*	223 mm
Altura con embalaje	336 mm
Altura *H*	560 mm
Ancho con embalaje	400 mm
Ancho *W*	212 mm
Peso bruto aproximado *m*	25,3 kg
Peso neto aproximado *m*	18,3 kg



Ficha técnica

Datos del producto

Denominación del producto	HELIX V203-1/16/E/S/400-50

Datos hidráulicos

Índice de eficiencia mínima (MEI)	≥0,7
Presión de entrada	10 bar
Presión máxima de trabajo *PN*	16 bar
Boca de impulsión	G 1
Temperatura mínima del fluido T_{min}	-30 °C
Temperatura máxima del fluido T_{max}	120 °C
Temperatura ambiente mínima T_{min}	-15 °C
Temperatura ambiente máxima T_{max}	50 °C

Datos del motor

Alimentación eléctrica	3~400 V, 50 Hz
Tolerancia de tensión	±10 %
Potencia nominal del motor P_2	0,37 kW
Clase de eficiencia energética del motor	IE2
Intensidad nominal I_N	0,95 A
Velocidad nominal *n*	2900 1/min
Factor de potencia	0,91
Tipo de arranque	Directo online (DOL)
Rendimiento del motor 50% η_M *50%*	65,4 %
Rendimiento del motor 75% η_M *75%*	65,6 %
Rendimiento del motor 100% η_M *100%*	64,7 %
Clase de aislamiento	F
Tipo de protección del motor	IP55

Materiales

Carcasa de la bomba	Acero inoxidable
Rodete	Acero inoxidable
Eje	Acero inoxidable
Cierre mecánico	BQ1EGG
Material de la junta	EPDM

Dimensiones de instalación

Conexión de tubería del lado de aspiración *DNs*	G 1
Conexión de tubería del lado de impulsión *DNd*	G 1

Curvas características

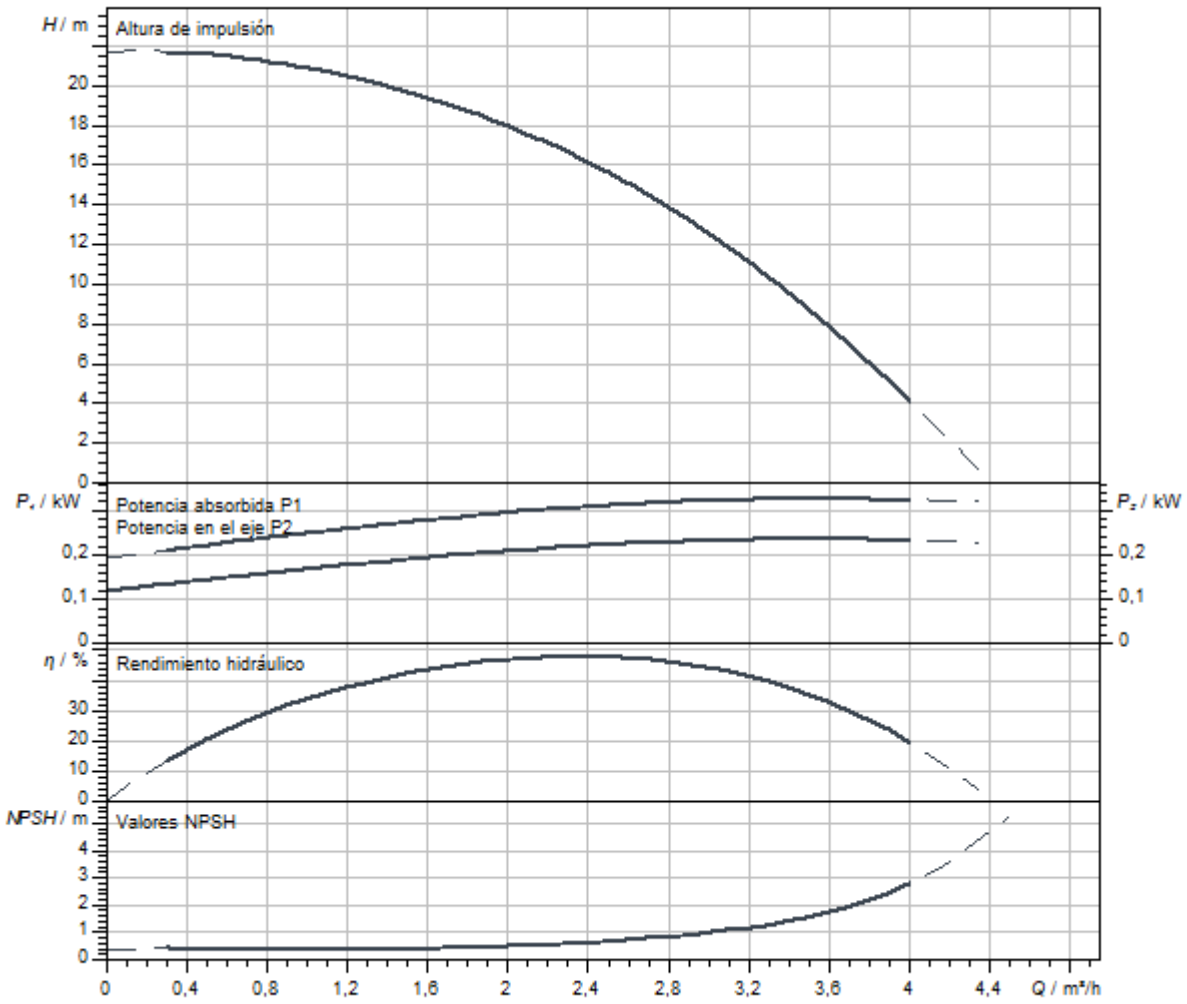

Dimensiones y planos de dimensiones

Helix V 2/V4, PN 16

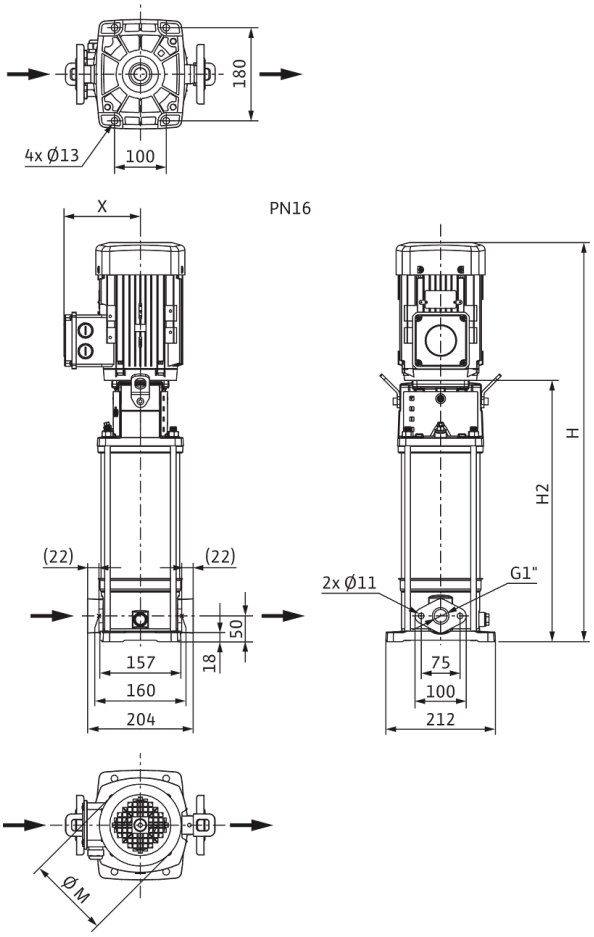

Dimensiones *H*	560 mm
Dimensiones *H1*	128 mm
Dimensiones *L1*	102 mm
Dimensiones *X*	119 mm
Dimensiones *Ø g*	138 mm
Conexión de tubería del lado de aspiración *DNs*	G 1
Conexión de tubería del lado de impulsión *DNd*	G 1
Diámetro del motor *X*	121 mm

Información de pedido

Datos del producto

Marca	Wilo
Denominación del producto	HELIX V203-1/16/E/S/400-50
Referencia	4201339
Número EAN	4048482592114
Color	verde/plata
Cantidad mínima de pedido	1
Disponibilidad en el mercado	2015-09-01

Embalaje

Tipo de embalaje	Caja de cartón
Propiedades del embalaje	Embalaje de transporte
Número por palé	1
Número por capa	1

Medidas y pesos

Longitud con embalaje	800 mm
Longitud *L*	223 mm
Altura con embalaje	370 mm
Altura *H*	560 mm
Ancho con embalaje	400 mm
Ancho *W*	212 mm
Peso bruto aproximado *m*	20,8 kg
Peso neto aproximado *m*	17,3 kg



Ficha técnica

Datos del producto

Denominación del producto	HELIX V203-1/25/E/S/1-230-50

Datos hidráulicos

Índice de eficiencia mínima (MEI)	≥0,7
Presión de entrada	10 bar
Presión máxima de trabajo *PN*	25 bar
Boca de impulsión	DN 25
Temperatura mínima del fluido T_{min}	-30 °C
Temperatura máxima del fluido T_{max}	120 °C
Temperatura ambiente mínima T_{min}	-15 °C
Temperatura ambiente máxima T_{max}	40 °C

Datos del motor

Alimentación eléctrica	1~230 V, 50 Hz
Tolerancia de tensión	±10 %
Potencia nominal del motor P_2	0,37 kW
Clase de eficiencia energética del motor	IE2
Intensidad nominal I_N	2,28 A
Velocidad nominal *n*	2820 1/min
Factor de potencia	0,98
Clase de aislamiento	F
Tipo de protección del motor	IP55

Materiales

Carcasa de la bomba	Acero inoxidable
Rodete	Acero inoxidable
Eje	Acero inoxidable
Cierre mecánico	BQ1EGG
Material de la junta	EPDM

Dimensiones de instalación

Conexión de tubería del lado de aspiración *DNs*	DN 25
Conexión de tubería del lado de impulsión *DNd*	DN 25

Curvas características

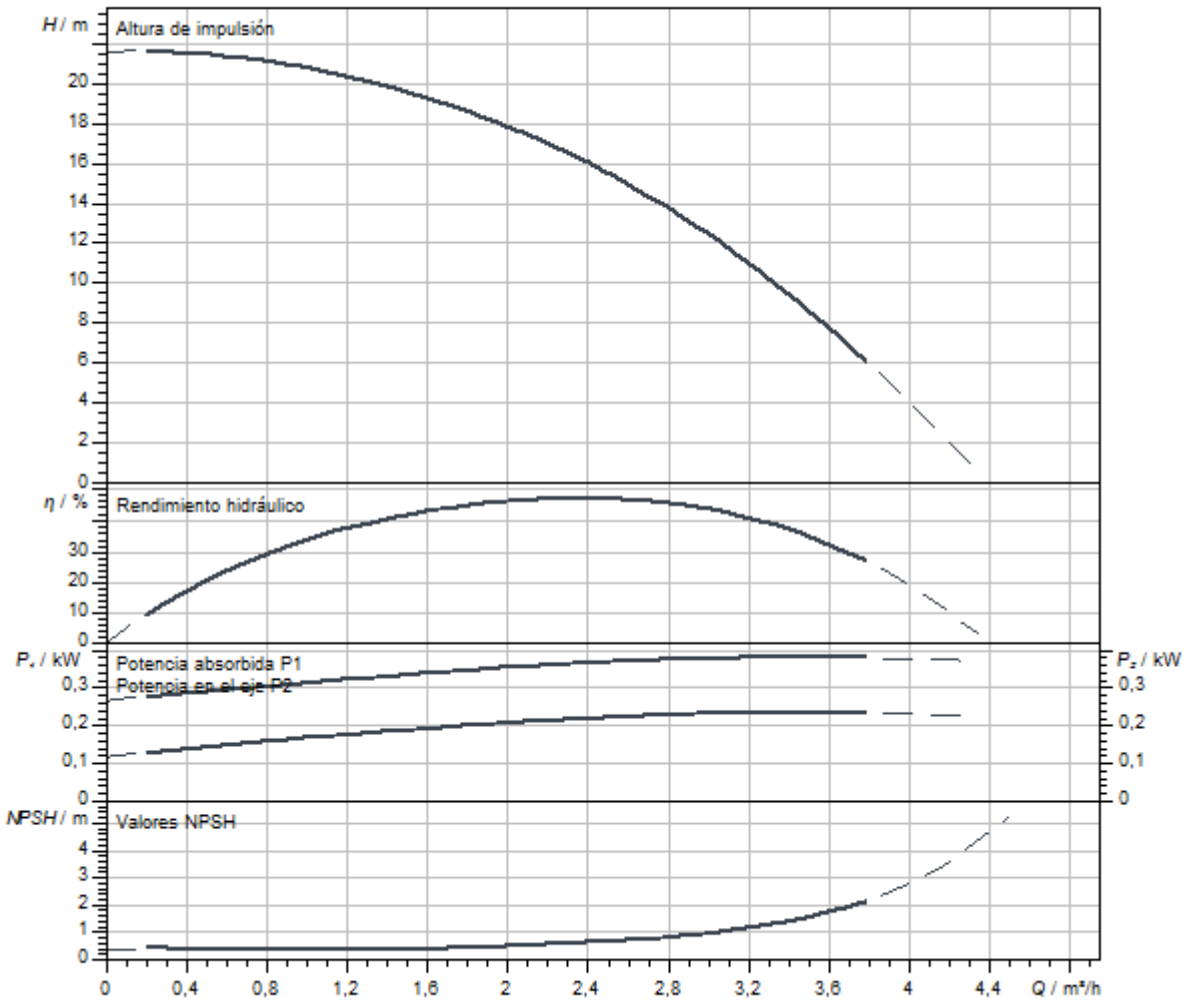

Dimensiones y planos de dimensiones

Helix V 2/ V 4, PN 25

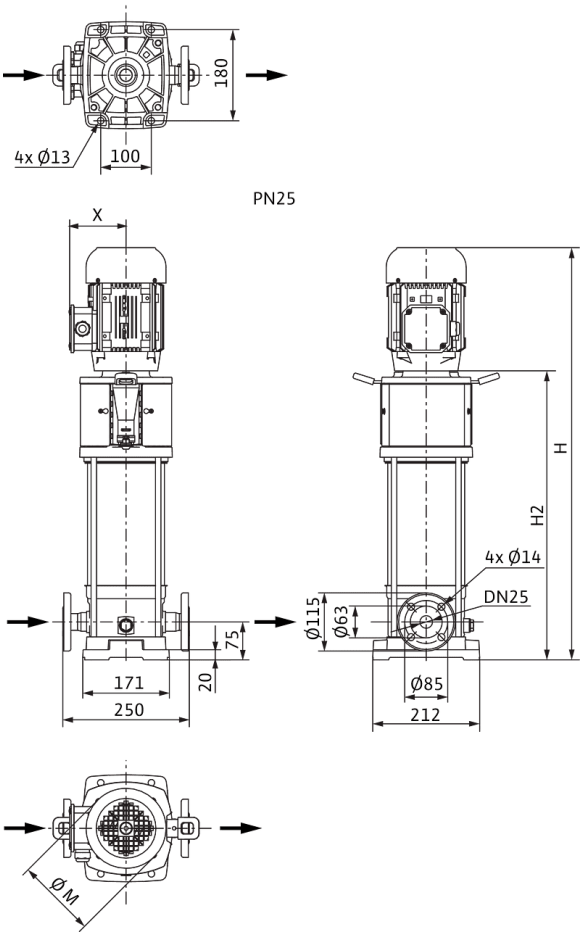

Dimensiones *H*	560 mm
Dimensiones *H1*	153 mm
Dimensiones *L1*	125 mm
Dimensiones *X*	121 mm
Conexión de tubería del lado de aspiración *DNs*	DN 25
Conexión de tubería del lado de impulsión *DNd*	DN 25
Diámetro del motor *X*	151 mm

Información de pedido

Datos del producto

Marca	Wilo
Denominación del producto	HELIX V203-1/25/E/S/1-230-50
Referencia	4234599
Número EAN	4048482921846
Color	verde/plata
Cantidad mínima de pedido	1
Disponibilidad en el mercado	2021-01-01

Embalaje

Tipo de embalaje	Caja de cartón
Propiedades del embalaje	Embalaje de transporte
Número por palé	1
Número por capa	1

Medidas y pesos

Longitud con embalaje	800 mm
Longitud *L*	223 mm
Altura con embalaje	336 mm
Altura *H*	560 mm
Ancho con embalaje	400 mm
Ancho *W*	212 mm
Peso bruto aproximado *m*	26,3 kg
Peso neto aproximado *m*	19,3 kg



Ficha técnica

Datos del producto

Denominación del producto	HELIX V203-2/25/V/KS/400-50

Datos hidráulicos

Índice de eficiencia mínima (MEI)	≥0,7
Presión de entrada	10 bar
Presión máxima de trabajo *PN*	25 bar
Boca de impulsión	DN 25
Temperatura mínima del fluido T_{min}	-15 °C
Temperatura máxima del fluido T_{max}	90 °C
Temperatura ambiente mínima T_{min}	-15 °C
Temperatura ambiente máxima T_{max}	50 °C

Datos del motor

Alimentación eléctrica	3~400 V, 50 Hz
Tolerancia de tensión	±10 %
Potencia nominal del motor P_2	0,37 kW
Clase de eficiencia energética del motor	IE2
Intensidad nominal I_N	0,95 A
Velocidad nominal *n*	2900 1/min
Factor de potencia	0,91
Tipo de arranque	Directo online (DOL)
Rendimiento del motor 50% η_M *50%*	65,4 %
Rendimiento del motor 75% η_M *75%*	65,6 %
Rendimiento del motor 100% η_M *100%*	64,7 %
Clase de aislamiento	F
Tipo de protección del motor	IP55

Materiales

Carcasa de la bomba	Acero inoxidable
Rodete	Acero inoxidable
Eje	Acero inoxidable
Cierre mecánico	BQ1VGG
Material de la junta	FKM

Dimensiones de instalación

Conexión de tubería del lado de aspiración *DNs*	DN 25
Conexión de tubería del lado de impulsión *DNd*	DN 25

Curvas características

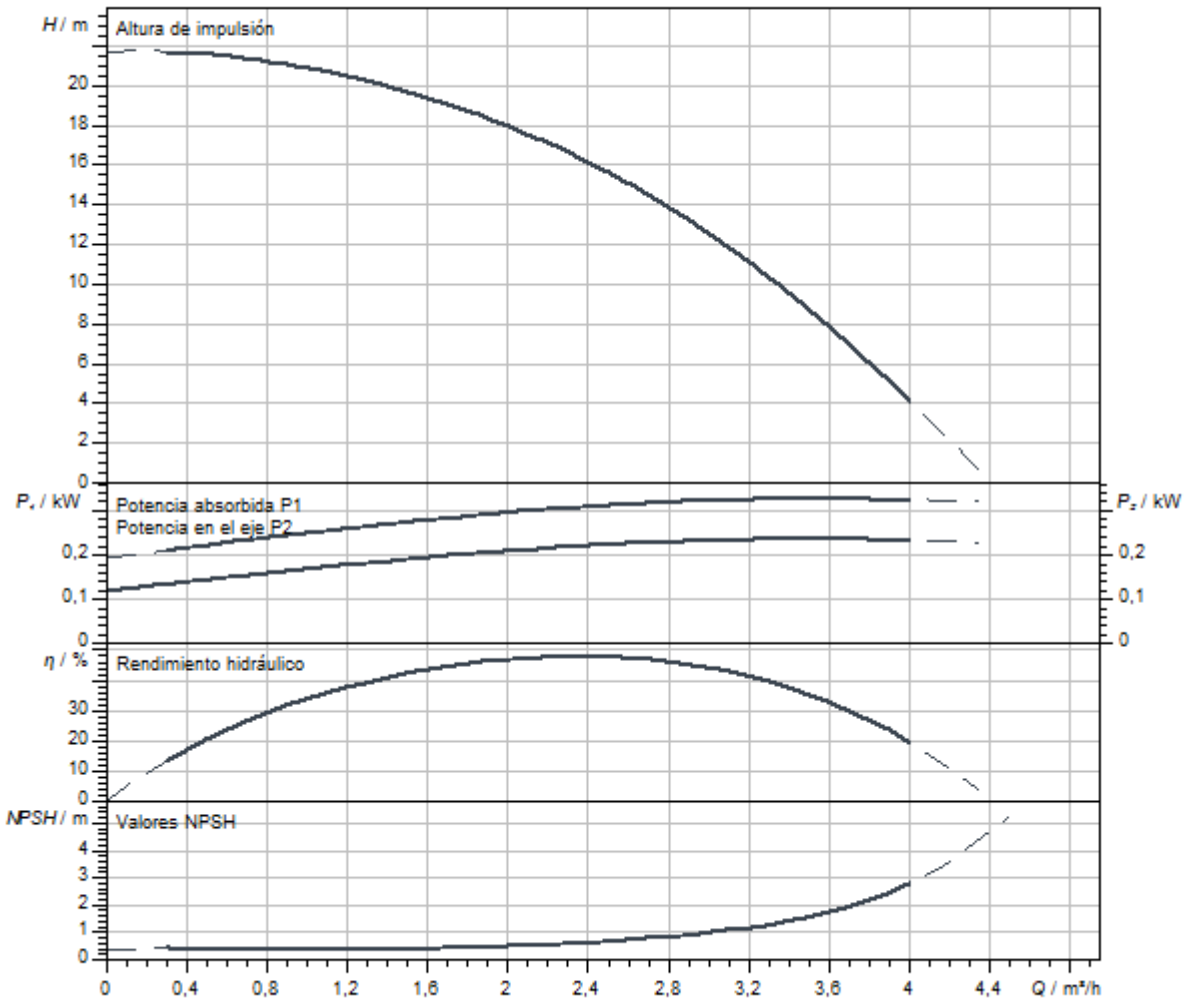

Dimensiones y planos de dimensiones

Helix V 2/ V 4, PN 25

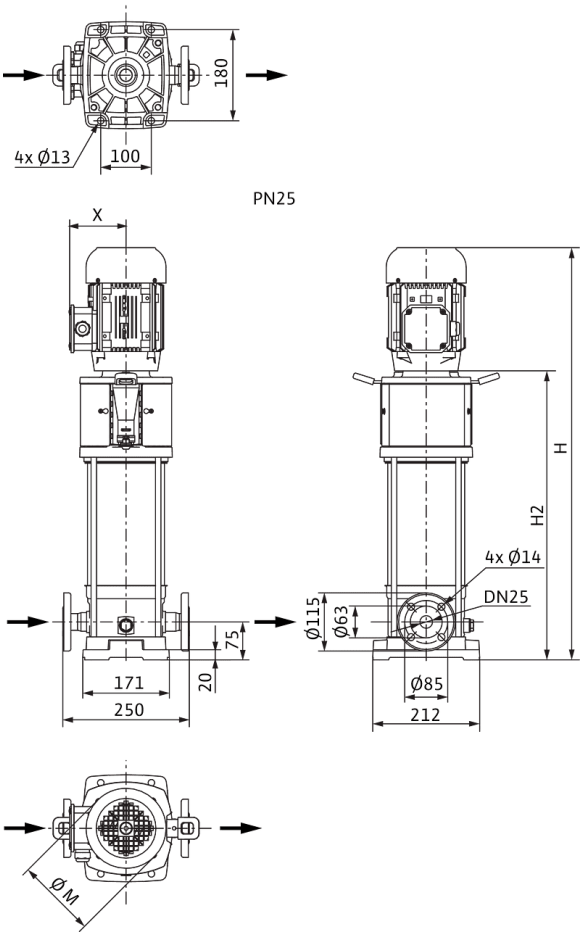

Dimensiones *H*	645 mm
Dimensiones *H1*	153 mm
Dimensiones *L1*	125 mm
Dimensiones *X*	119 mm
Dimensiones *Ø g*	138 mm
Conexión de tubería del lado de aspiración *DNs*	DN 25
Conexión de tubería del lado de impulsión *DNd*	DN 25
Diámetro del motor *X*	121 mm

Información de pedido

Datos del producto

Marca	Wilo
Denominación del producto	HELIX V203-2/25/V/KS/400-50
Referencia	4161736
Número EAN	4048482209456
Color	verde/plata
Cantidad mínima de pedido	1
Disponibilidad en el mercado	2011-09-01

Embalaje

Tipo de embalaje	Palé desechable
Propiedades del embalaje	Embalaje de transporte
Número por palé	1
Número por capa	1

Medidas y pesos

Longitud con embalaje	800 mm
Longitud *L*	250 mm
Altura con embalaje	400 mm
Altura *H*	645 mm
Ancho con embalaje	400 mm
Ancho *W*	212 mm
Peso bruto aproximado *m*	28 kg
Peso neto aproximado *m*	24 kg



Ficha técnica

Datos del producto

Denominación del producto	HELIX V204-1/16/E/KS/400-50

Datos hidráulicos

Índice de eficiencia mínima (MEI)	≥0,7
Presión de entrada	10 bar
Presión máxima de trabajo *PN*	16 bar
Boca de impulsión	G 1
Temperatura mínima del fluido T_{min}	-30 °C
Temperatura máxima del fluido T_{max}	120 °C
Temperatura ambiente mínima T_{min}	-15 °C
Temperatura ambiente máxima T_{max}	50 °C

Datos del motor

Alimentación eléctrica	3~400 V, 50 Hz
Tolerancia de tensión	±10 %
Potencia nominal del motor P_2	0,37 kW
Clase de eficiencia energética del motor	IE2
Intensidad nominal I_N	0,95 A
Velocidad nominal *n*	2900 1/min
Factor de potencia	0,91
Tipo de arranque	Directo online (DOL)
Rendimiento del motor 50% η_M *50%*	65,4 %
Rendimiento del motor 75% η_M *75%*	65,6 %
Rendimiento del motor 100% η_M *100%*	64,7 %
Clase de aislamiento	F
Tipo de protección del motor	IP55

Materiales

Carcasa de la bomba	Acero inoxidable
Rodete	Acero inoxidable
Eje	Acero inoxidable
Cierre mecánico	BQ1EGG
Material de la junta	EPDM

Dimensiones de instalación

Conexión de tubería del lado de aspiración *DNs*	G 1
Conexión de tubería del lado de impulsión *DNd*	G 1

Curvas características

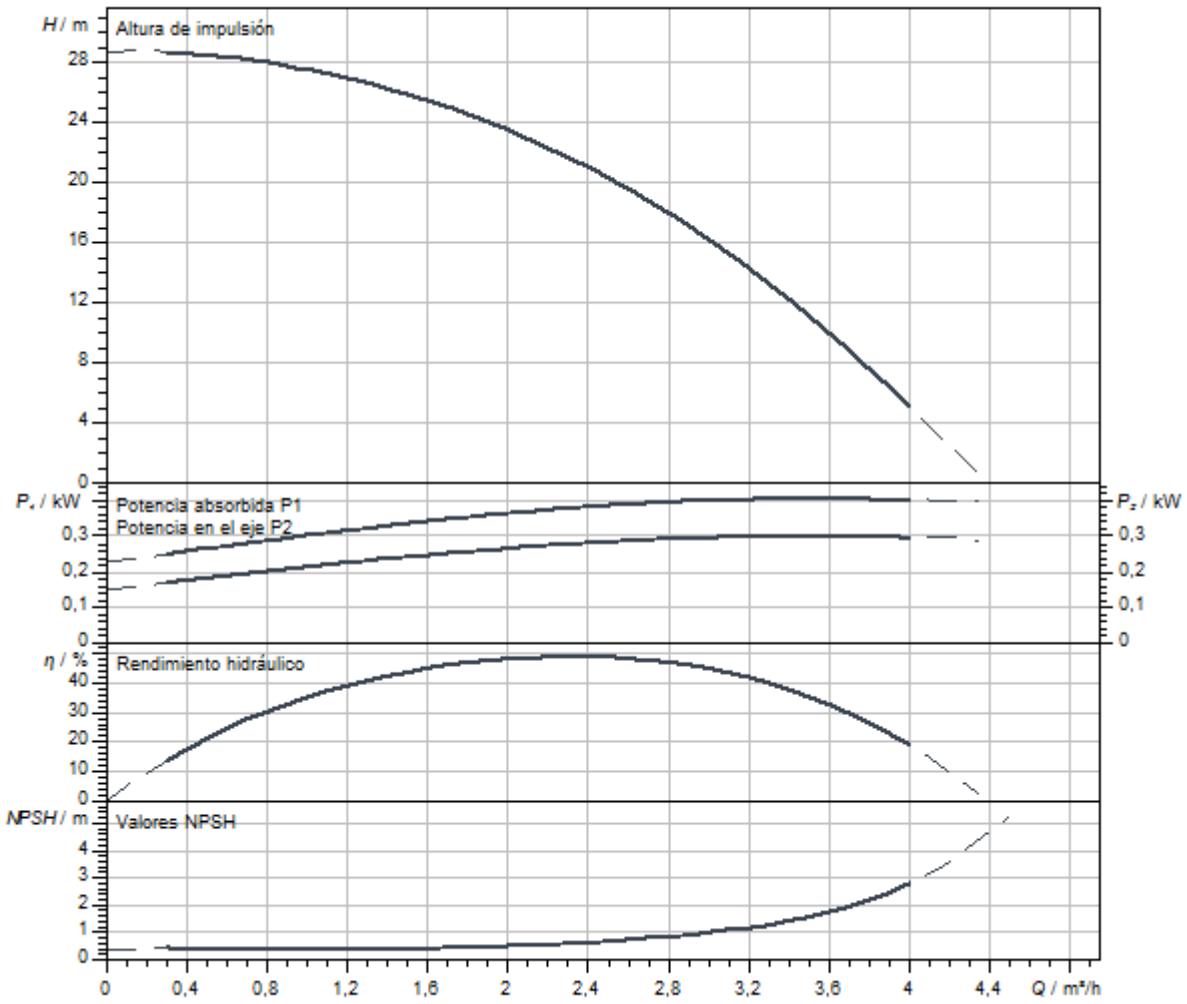

Dimensiones y planos de dimensiones

Helix V 2/V4, PN 16

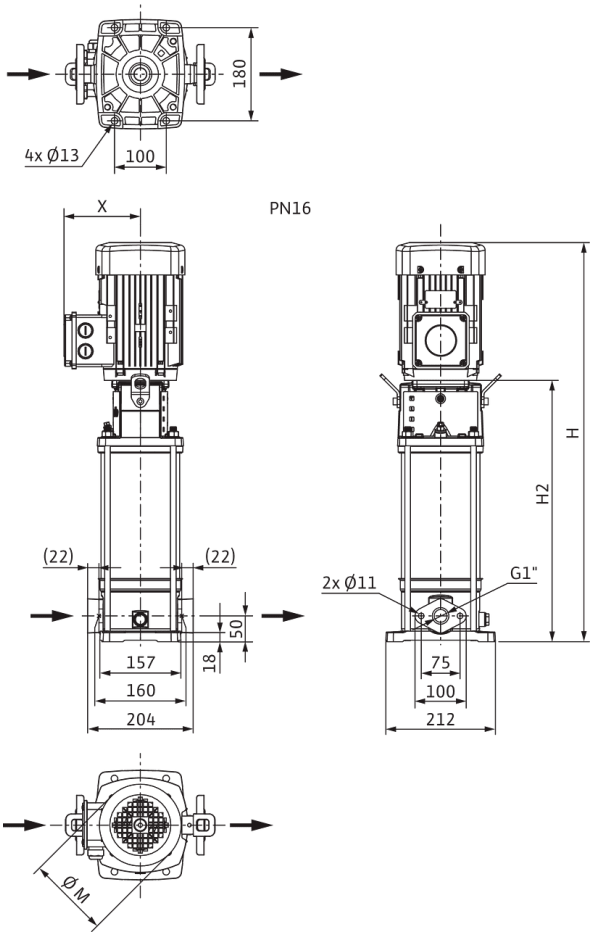

Dimensiones *H*	645 mm
Dimensiones *H1*	128 mm
Dimensiones *L1*	102 mm
Dimensiones *X*	119 mm
Dimensiones *Ø g*	138 mm
Conexión de tubería del lado de aspiración *DNs*	G 1
Conexión de tubería del lado de impulsión *DNd*	G 1
Diámetro del motor *X*	121 mm

Información de pedido

Datos del producto

Marca	Wilo
Denominación del producto	HELIX V204-1/16/E/KS/400-50
Referencia	4161706
Número EAN	4048482208756
Color	verde/plata
Cantidad mínima de pedido	1
Disponibilidad en el mercado	2011-09-01

Embalaje

Tipo de embalaje	Palé desechable
Propiedades del embalaje	Embalaje de transporte
Número por palé	1
Número por capa	1

Medidas y pesos

Longitud con embalaje	800 mm
Longitud *L*	223 mm
Altura con embalaje	400 mm
Altura *H*	645 mm
Ancho con embalaje	400 mm
Ancho *W*	212 mm
Peso bruto aproximado *m*	27 kg
Peso neto aproximado *m*	24 kg



Ficha técnica

Datos del producto

Denominación del producto	HELIX V204-1/16/E/S/1-230-50

Datos hidráulicos

Índice de eficiencia mínima (MEI)	≥0,7
Presión de entrada	10 bar
Presión máxima de trabajo *PN*	16 bar
Boca de impulsión	G 1
Temperatura mínima del fluido T_{min}	-30 °C
Temperatura máxima del fluido T_{max}	120 °C
Temperatura ambiente mínima T_{min}	-15 °C
Temperatura ambiente máxima T_{max}	40 °C

Datos del motor

Alimentación eléctrica	1~230 V, 50 Hz
Tolerancia de tensión	±10 %
Potencia nominal del motor P_2	0,37 kW
Clase de eficiencia energética del motor	IE2
Intensidad nominal I_N	2,28 A
Velocidad nominal *n*	2820 1/min
Factor de potencia	0,98
Clase de aislamiento	F
Tipo de protección del motor	IP55

Materiales

Carcasa de la bomba	Acero inoxidable
Rodete	Acero inoxidable
Eje	Acero inoxidable
Cierre mecánico	BQ1EGG
Material de la junta	EPDM

Dimensiones de instalación

Conexión de tubería del lado de aspiración *DNs*	G 1
Conexión de tubería del lado de impulsión *DNd*	G 1

Queda reservado el derecho a realizar modificaciones.

Curvas características

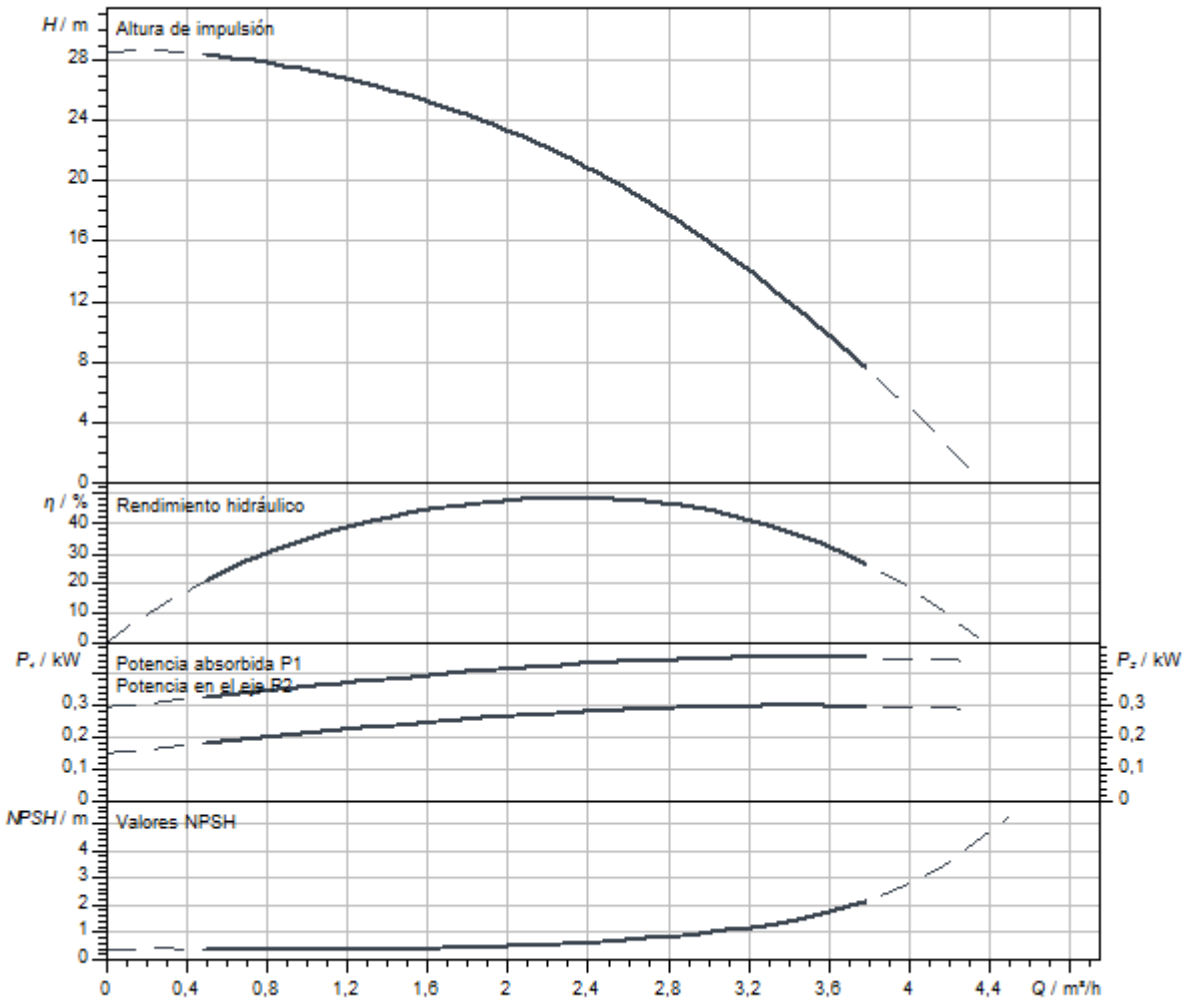

Dimensiones y planos de dimensiones

Helix V 2/V4, PN 16

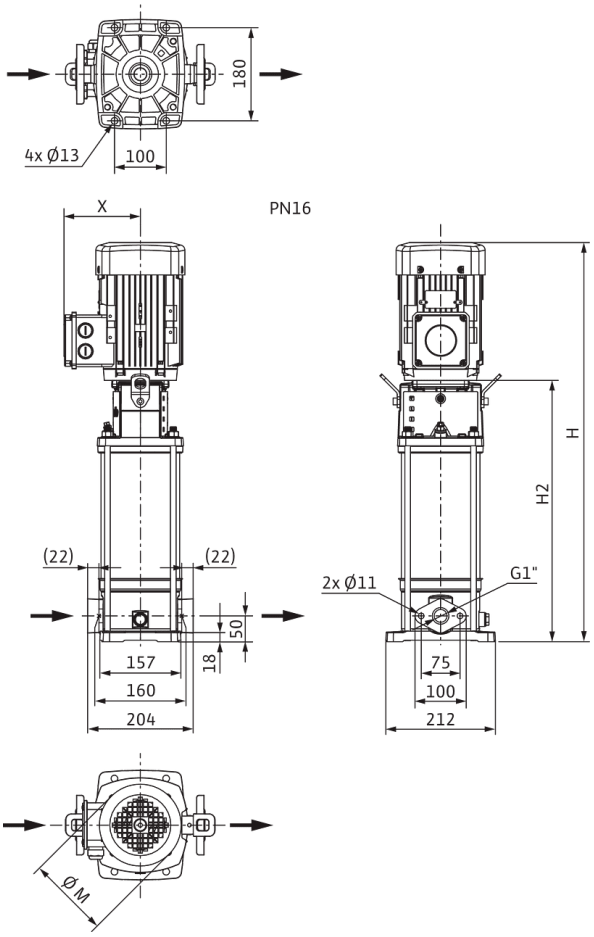

Dimensiones *H*	585 mm
Dimensiones *H1*	128 mm
Dimensiones *L1*	102 mm
Dimensiones *X*	121 mm
Dimensiones *Ø g*	138 mm
Conexión de tubería del lado de aspiración *DNs*	G 1
Conexión de tubería del lado de impulsión *DNd*	G 1
Diámetro del motor *X*	151 mm

Información de pedido

Datos del producto

Marca	Wilo
Denominación del producto	HELIX V204-1/16/E/S/1-230-50
Referencia	4234040
Número EAN	4048482918303
Color	verde/plata
Cantidad mínima de pedido	1
Disponibilidad en el mercado	2020-10-05

Embalaje

Tipo de embalaje	Caja de cartón
Propiedades del embalaje	Embalaje de transporte
Número por palé	1
Número por capa	1

Medidas y pesos

Longitud con embalaje	800 mm
Longitud *L*	223 mm
Altura con embalaje	361 mm
Altura *H*	585 mm
Ancho con embalaje	400 mm
Ancho *W*	212 mm
Peso bruto aproximado *m*	25,8 kg
Peso neto aproximado *m*	18,8 kg



Ficha técnica

Datos del producto

Denominación del producto	HELIX V204-1/16/E/S/400-50

Datos hidráulicos

Índice de eficiencia mínima (MEI)	≥0,7
Presión de entrada	10 bar
Presión máxima de trabajo *PN*	16 bar
Boca de impulsión	G 1
Temperatura mínima del fluido T_{min}	-30 °C
Temperatura máxima del fluido T_{max}	120 °C
Temperatura ambiente mínima T_{min}	-15 °C
Temperatura ambiente máxima T_{max}	50 °C

Datos del motor

Alimentación eléctrica	3~400 V, 50 Hz
Tolerancia de tensión	±10 %
Potencia nominal del motor P_2	0,37 kW
Clase de eficiencia energética del motor	IE2
Intensidad nominal I_N	0,95 A
Velocidad nominal *n*	2900 1/min
Factor de potencia	0,91
Tipo de arranque	Directo online (DOL)
Rendimiento del motor 50% η_M *50%*	65,4 %
Rendimiento del motor 75% η_M *75%*	65,6 %
Rendimiento del motor 100% η_M *100%*	64,7 %
Clase de aislamiento	F
Tipo de protección del motor	IP55

Materiales

Carcasa de la bomba	Acero inoxidable
Rodete	Acero inoxidable
Eje	Acero inoxidable
Cierre mecánico	BQ1EGG
Material de la junta	EPDM

Dimensiones de instalación

Conexión de tubería del lado de aspiración *DNs*	G 1
Conexión de tubería del lado de impulsión *DNd*	G 1

Curvas características

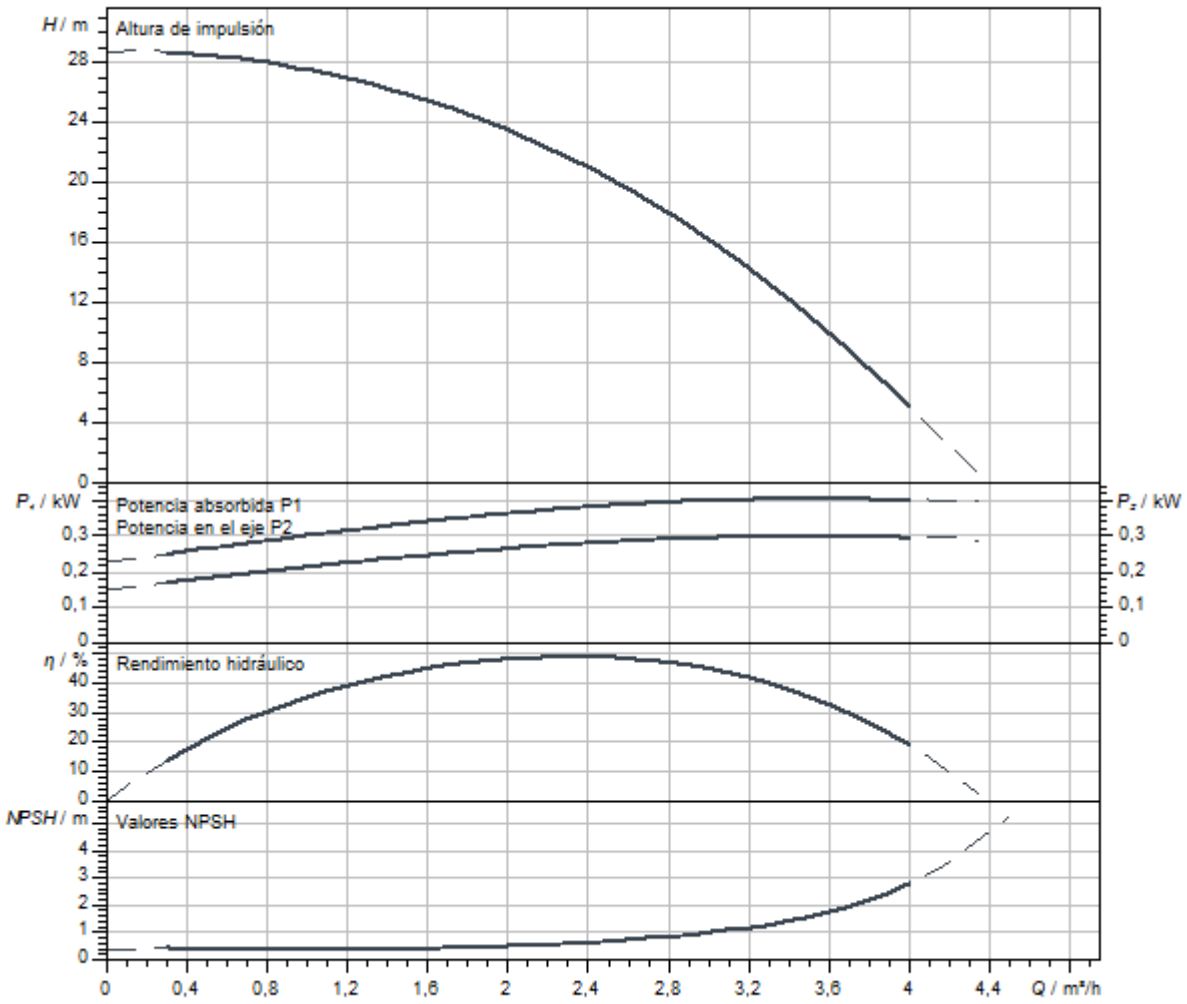

Dimensiones y planos de dimensiones

Helix V 2/V4, PN 16

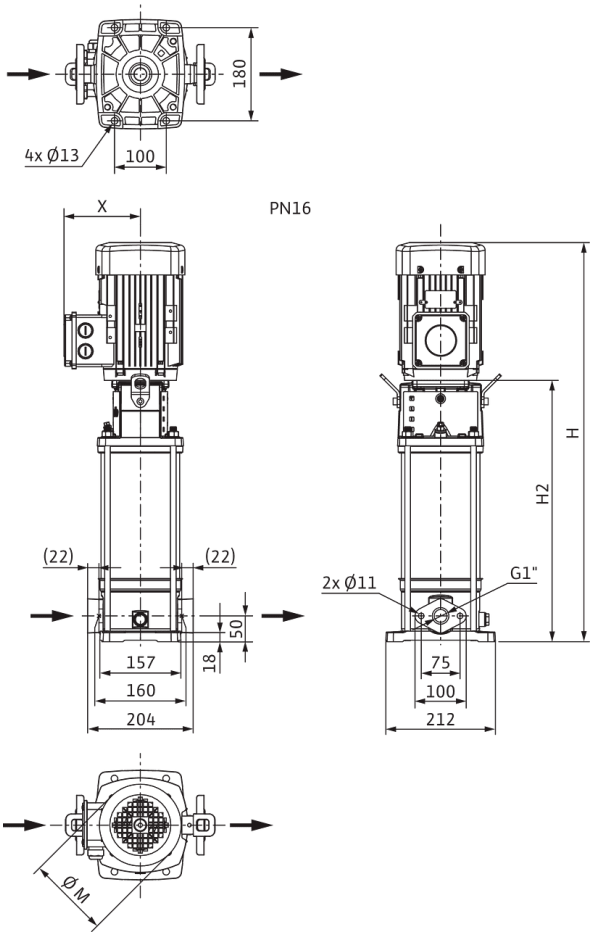

Dimensiones *H*	585 mm
Dimensiones *H1*	128 mm
Dimensiones *L1*	102 mm
Dimensiones *X*	119 mm
Dimensiones *Ø g*	138 mm
Conexión de tubería del lado de aspiración *DNs*	G 1
Conexión de tubería del lado de impulsión *DNd*	G 1
Diámetro del motor *X*	121 mm

Información de pedido

Datos del producto

Marca	Wilo
Denominación del producto	HELIX V204-1/16/E/S/400-50
Referencia	4201341
Número EAN	4048482592138
Color	verde/plata
Cantidad mínima de pedido	1
Disponibilidad en el mercado	2015-09-01

Embalaje

Tipo de embalaje	Caja de cartón
Propiedades del embalaje	Embalaje de transporte
Número por palé	1
Número por capa	1

Medidas y pesos

Longitud con embalaje	800 mm
Longitud *L*	223 mm
Altura con embalaje	370 mm
Altura *H*	585 mm
Ancho con embalaje	400 mm
Ancho *W*	212 mm
Peso bruto aproximado *m*	21,3 kg
Peso neto aproximado *m*	17,8 kg



Ficha técnica

Datos del producto

Denominación del producto	HELIX V204-1/25/E/S/1-230-50

Datos hidráulicos

Índice de eficiencia mínima (MEI)	≥0,7
Presión de entrada	10 bar
Presión máxima de trabajo *PN*	25 bar
Boca de impulsión	DN 25
Temperatura mínima del fluido T_{min}	-30 °C
Temperatura máxima del fluido T_{max}	120 °C
Temperatura ambiente mínima T_{min}	-15 °C
Temperatura ambiente máxima T_{max}	40 °C

Datos del motor

Alimentación eléctrica	1~230 V, 50 Hz
Tolerancia de tensión	±10 %
Potencia nominal del motor P_2	0,37 kW
Clase de eficiencia energética del motor	IE2
Intensidad nominal I_N	2,28 A
Velocidad nominal *n*	2820 1/min
Factor de potencia	0,98
Clase de aislamiento	F
Tipo de protección del motor	IP55

Materiales

Carcasa de la bomba	Acero inoxidable
Rodete	Acero inoxidable
Eje	Acero inoxidable
Cierre mecánico	BQ1EGG
Material de la junta	EPDM

Dimensiones de instalación

Conexión de tubería del lado de aspiración *DNs*	DN 25
Conexión de tubería del lado de impulsión *DNd*	DN 25

Queda reservado el derecho a realizar modificaciones.

Curvas características

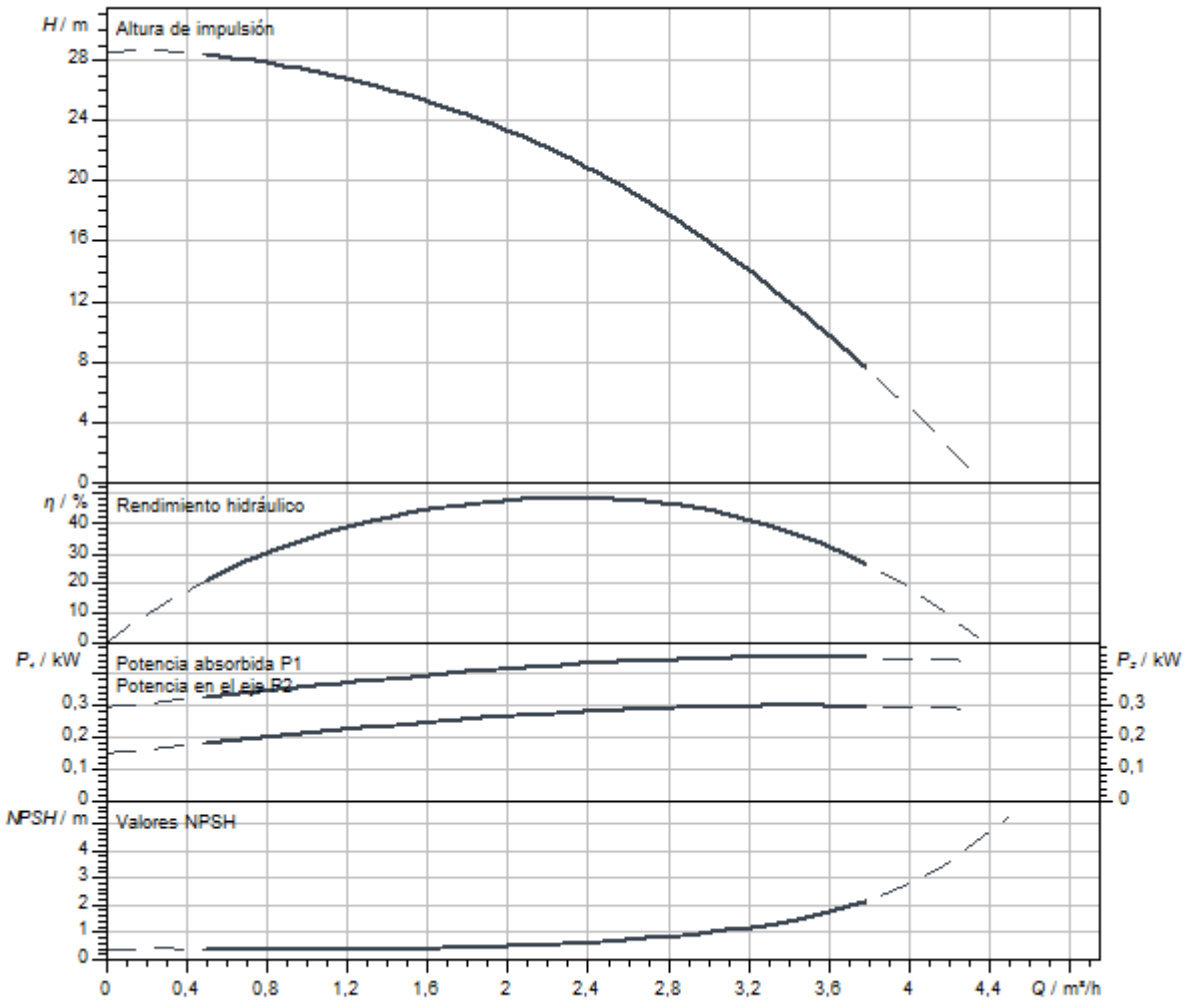

Dimensiones y planos de dimensiones

Helix V 2/ V 4, PN 25

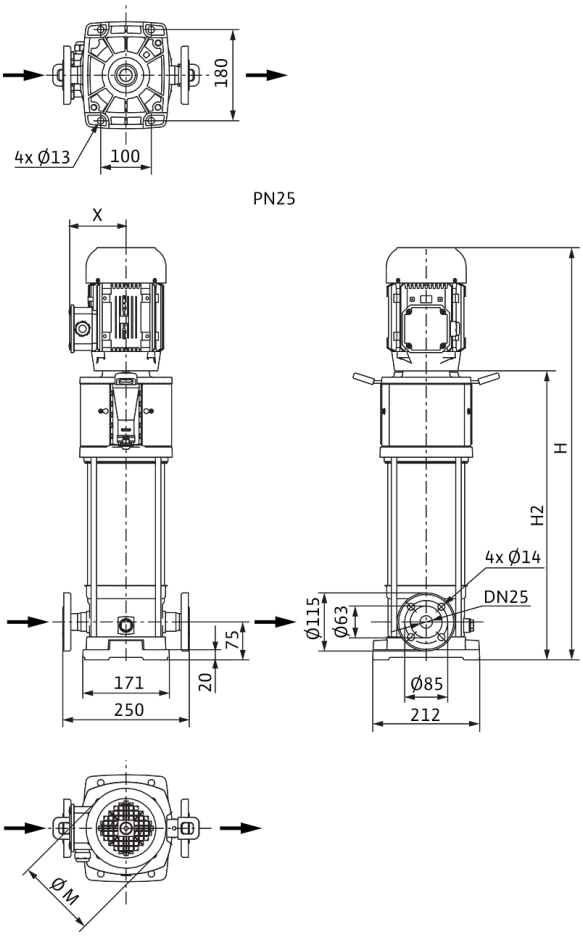

Dimensiones *H*	585 mm
Dimensiones *H1*	153 mm
Dimensiones *L1*	125 mm
Dimensiones *X*	121 mm
Conexión de tubería del lado de aspiración *DNs*	DN 25
Conexión de tubería del lado de impulsión *DNd*	DN 25
Diámetro del motor *X*	151 mm

Información de pedido

Datos del producto

Marca	Wilo
Denominación del producto	HELIX V204-1/25/E/S/1-230-50
Referencia	4234600
Número EAN	4048482921839
Color	verde/plata
Cantidad mínima de pedido	1
Disponibilidad en el mercado	2021-01-01

Embalaje

Tipo de embalaje	Caja de cartón
Propiedades del embalaje	Embalaje de transporte
Número por palé	1
Número por capa	1

Medidas y pesos

Longitud con embalaje	800 mm
Longitud *L*	223 mm
Altura con embalaje	361 mm
Altura *H*	585 mm
Ancho con embalaje	400 mm
Ancho *W*	212 mm
Peso bruto aproximado *m*	26,8 kg
Peso neto aproximado *m*	19,8 kg



Ficha técnica

Datos del producto

Denominación del producto	HELIX V204-2/25/V/KS/400-50

Datos hidráulicos

Índice de eficiencia mínima (MEI)	≥0,7
Presión de entrada	10 bar
Presión máxima de trabajo *PN*	25 bar
Boca de impulsión	DN 25
Temperatura mínima del fluido T_{min}	-15 °C
Temperatura máxima del fluido T_{max}	90 °C
Temperatura ambiente mínima T_{min}	-15 °C
Temperatura ambiente máxima T_{max}	50 °C

Datos del motor

Alimentación eléctrica	3~400 V, 50 Hz
Tolerancia de tensión	±10 %
Potencia nominal del motor P_2	0,37 kW
Clase de eficiencia energética del motor	IE2
Intensidad nominal I_N	0,95 A
Velocidad nominal *n*	2900 1/min
Factor de potencia	0,91
Tipo de arranque	Directo online (DOL)
Rendimiento del motor 50% η_M *50%*	65,4 %
Rendimiento del motor 75% η_M *75%*	65,6 %
Rendimiento del motor 100% η_M *100%*	64,7 %
Clase de aislamiento	F
Tipo de protección del motor	IP55

Materiales

Carcasa de la bomba	Acero inoxidable
Rodete	Acero inoxidable
Eje	Acero inoxidable
Cierre mecánico	BQ1VGG
Material de la junta	FKM

Dimensiones de instalación

Conexión de tubería del lado de aspiración *DNs*	DN 25
Conexión de tubería del lado de impulsión *DNd*	DN 25

Curvas características

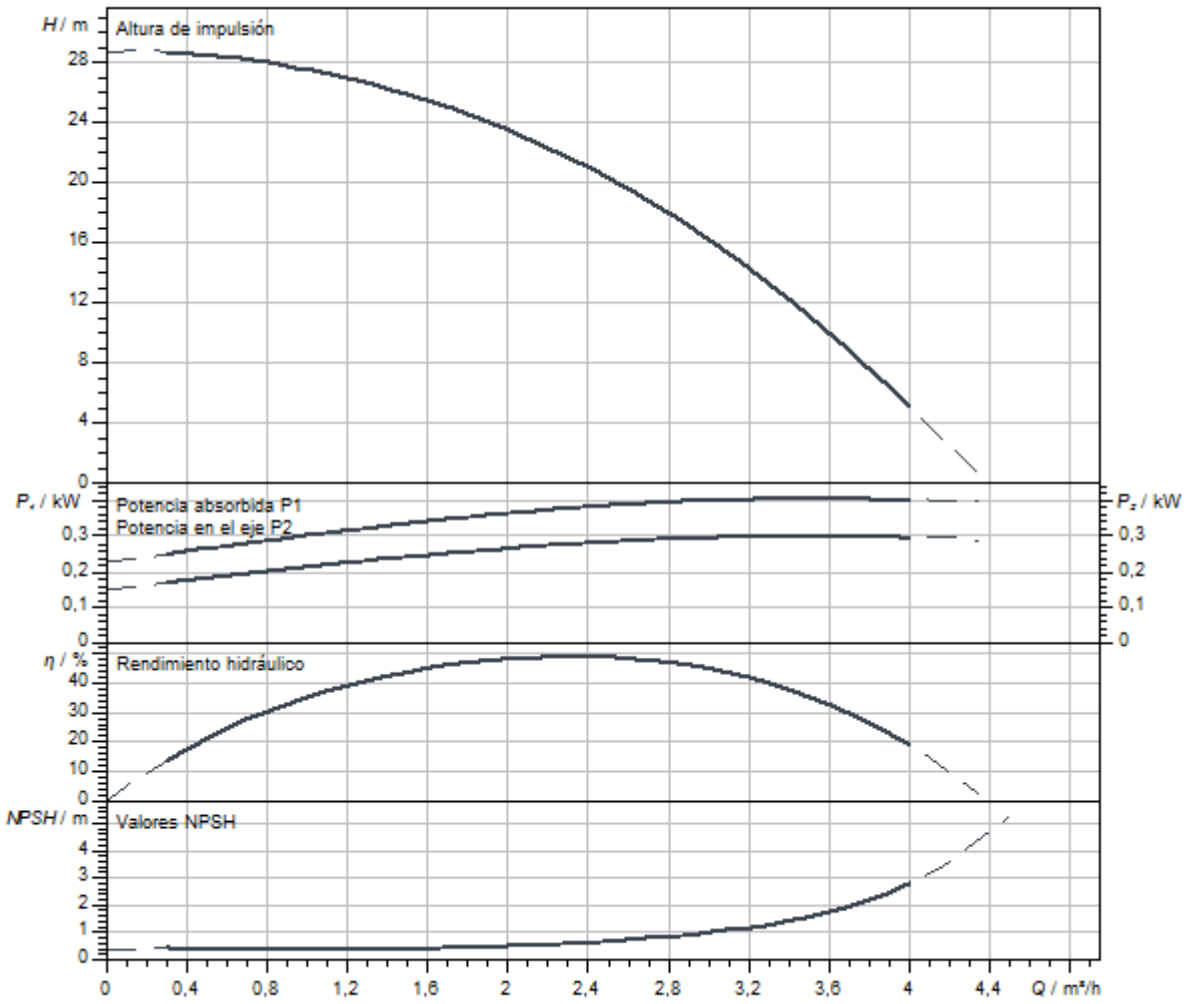

Dimensiones y planos de dimensiones

Helix V 2/ V 4, PN 25

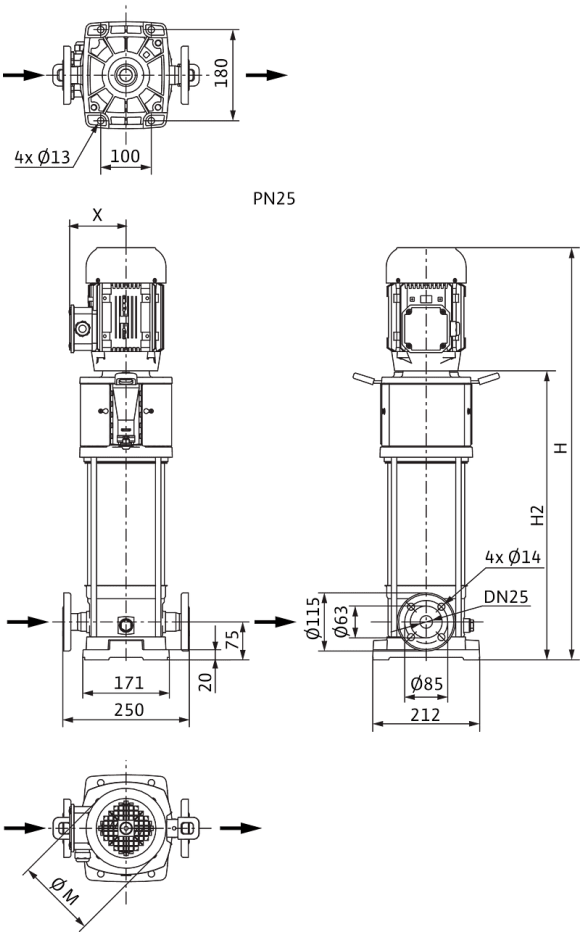

Dimensiones *H*	670 mm
Dimensiones *H1*	153 mm
Dimensiones *L1*	125 mm
Dimensiones *X*	119 mm
Dimensiones *Ø g*	138 mm
Conexión de tubería del lado de aspiración *DNs*	DN 25
Conexión de tubería del lado de impulsión *DNd*	DN 25
Diámetro del motor *X*	121 mm

Información de pedido

Datos del producto

Marca	Wilo
Denominación del producto	HELIX V204-2/25/V/KS/400-50
Referencia	4161737
Número EAN	4048482209463
Color	verde/plata
Cantidad mínima de pedido	1
Disponibilidad en el mercado	2011-09-01

Embalaje

Tipo de embalaje	Palé desechable
Propiedades del embalaje	Embalaje de transporte
Número por palé	1
Número por capa	1

Medidas y pesos

Longitud con embalaje	1200 mm
Longitud *L*	250 mm
Altura con embalaje	400 mm
Altura *H*	670 mm
Ancho con embalaje	400 mm
Ancho *W*	212 mm
Peso bruto aproximado *m*	28 kg
Peso neto aproximado *m*	25 kg



Ficha técnica

Datos del producto

Denominación del producto	HELIX V205-1/16/E/KS/400-50

Datos hidráulicos

Índice de eficiencia mínima (MEI)	≥0,7
Presión de entrada	10 bar
Presión máxima de trabajo *PN*	16 bar
Boca de impulsión	G 1
Temperatura mínima del fluido T_{min}	-30 °C
Temperatura máxima del fluido T_{max}	120 °C
Temperatura ambiente mínima T_{min}	-15 °C
Temperatura ambiente máxima T_{max}	50 °C

Datos del motor

Alimentación eléctrica	3~400 V, 50 Hz
Tolerancia de tensión	±10 %
Potencia nominal del motor P_2	0,55 kW
Clase de eficiencia energética del motor	IE2
Intensidad nominal I_N	1,32 A
Velocidad nominal *n*	2900 1/min
Factor de potencia	0,85
Tipo de arranque	Directo online (DOL)
Rendimiento del motor 50% η_M *50%*	72,8 %
Rendimiento del motor 75% η_M *75%*	76,7 %
Rendimiento del motor 100% η_M *100%*	77,2 %
Clase de aislamiento	F
Tipo de protección del motor	IP55

Materiales

Carcasa de la bomba	Acero inoxidable
Rodete	Acero inoxidable
Eje	Acero inoxidable
Cierre mecánico	BQ1EGG
Material de la junta	EPDM

Dimensiones de instalación

Conexión de tubería del lado de aspiración *DNs*	G 1
Conexión de tubería del lado de impulsión *DNd*	G 1

Curvas características

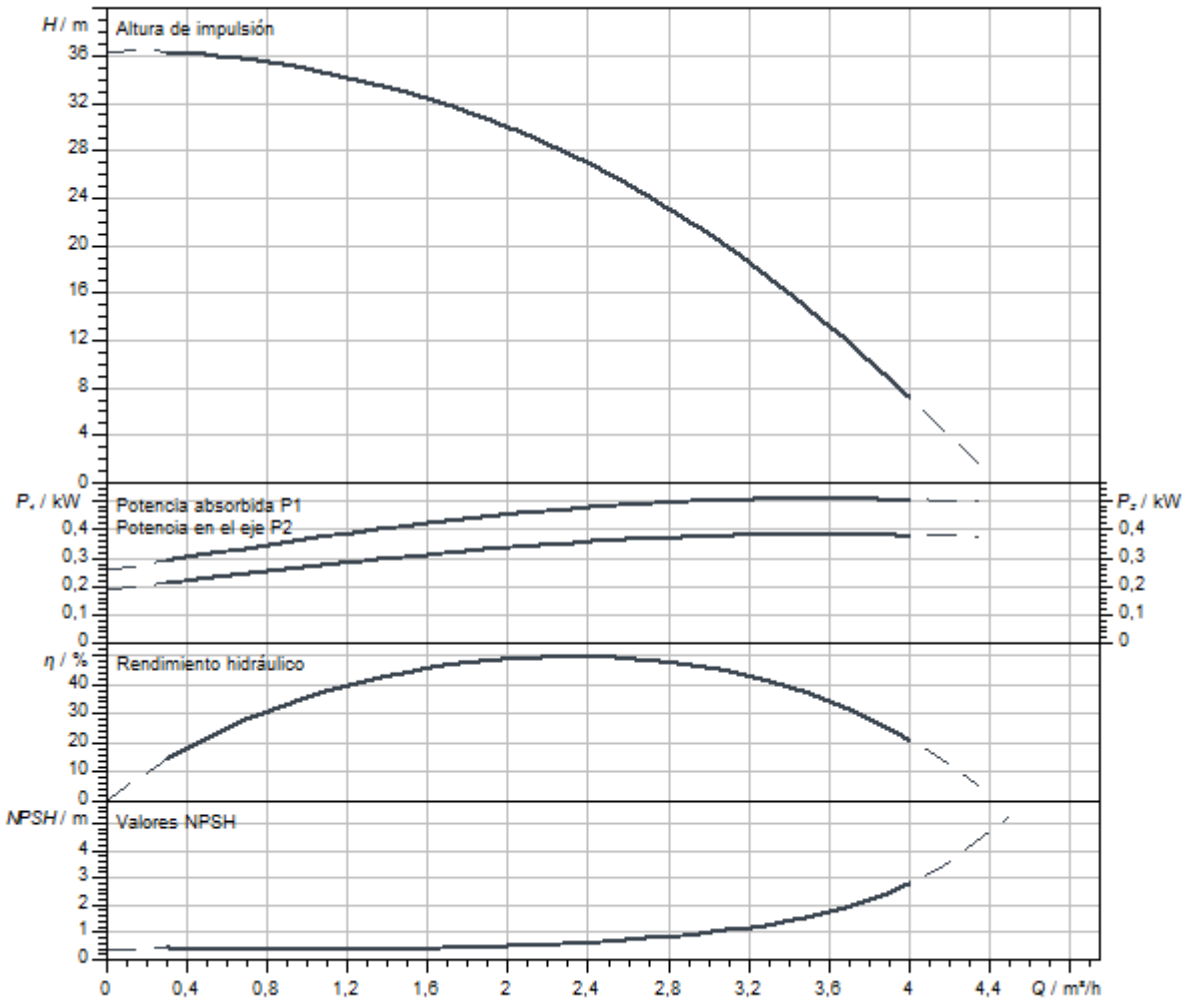

Dimensiones y planos de dimensiones

Helix V 2/V4, PN 16

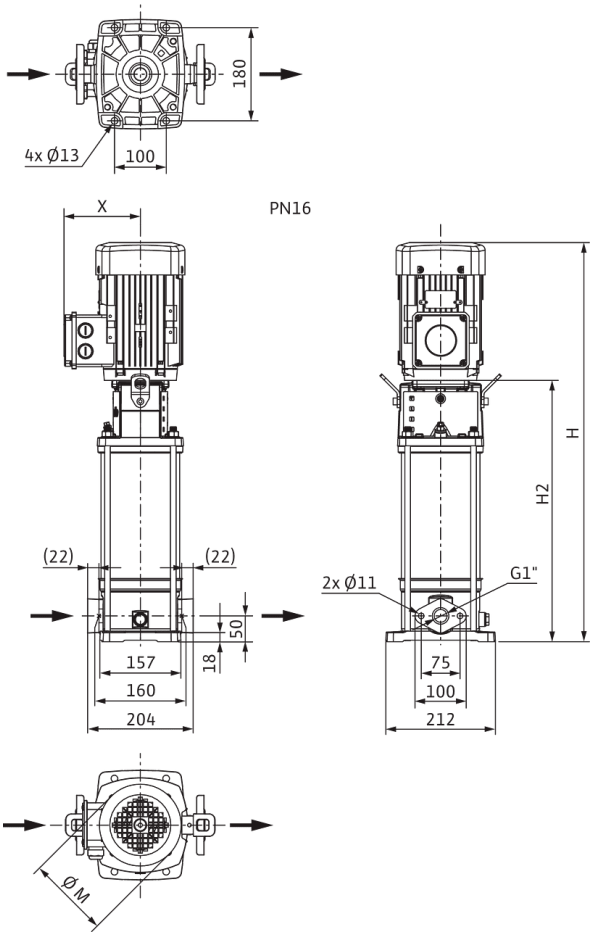

Dimensiones *H*	669 mm
Dimensiones *H1*	128 mm
Dimensiones *L1*	102 mm
Dimensiones *X*	119 mm
Dimensiones *Ø g*	138 mm
Conexión de tubería del lado de aspiración *DNs*	G 1
Conexión de tubería del lado de impulsión *DNd*	G 1
Diámetro del motor *X*	121 mm

Información de pedido

Datos del producto

Marca	Wilo
Denominación del producto	HELIX V205-1/16/E/KS/400-50
Referencia	4161707
Número EAN	4048482208763
Color	verde/plata
Cantidad mínima de pedido	1
Disponibilidad en el mercado	2011-09-01

Embalaje

Tipo de embalaje	Palé desechable
Propiedades del embalaje	Embalaje de transporte
Número por palé	1
Número por capa	1

Medidas y pesos

Longitud con embalaje	1200 mm
Longitud *L*	223 mm
Altura con embalaje	400 mm
Altura *H*	669 mm
Ancho con embalaje	400 mm
Ancho *W*	212 mm
Peso bruto aproximado *m*	32 kg
Peso neto aproximado *m*	26 kg



Ficha técnica

Datos del producto

Denominación del producto	HELIX V205-1/16/E/S/1-230-50

Datos hidráulicos

Índice de eficiencia mínima (MEI)	≥0,7
Presión de entrada	10 bar
Presión máxima de trabajo *PN*	16 bar
Boca de impulsión	G 1
Temperatura mínima del fluido T_{min}	-30 °C
Temperatura máxima del fluido T_{max}	120 °C
Temperatura ambiente mínima T_{min}	-15 °C
Temperatura ambiente máxima T_{max}	40 °C

Datos del motor

Alimentación eléctrica	1~230 V, 50 Hz
Tolerancia de tensión	±10 %
Potencia nominal del motor P_2	0,55 kW
Clase de eficiencia energética del motor	IE2
Intensidad nominal I_N	3,33 A
Velocidad nominal *n*	2900 1/min
Factor de potencia	0,98
Clase de aislamiento	F
Tipo de protección del motor	IP55

Materiales

Carcasa de la bomba	Acero inoxidable
Rodete	Acero inoxidable
Eje	Acero inoxidable
Cierre mecánico	BQ1EGG
Material de la junta	EPDM

Dimensiones de instalación

Conexión de tubería del lado de aspiración *DNs*	G 1
Conexión de tubería del lado de impulsión *DNd*	G 1

Queda reservado el derecho a realizar modificaciones.

Curvas características

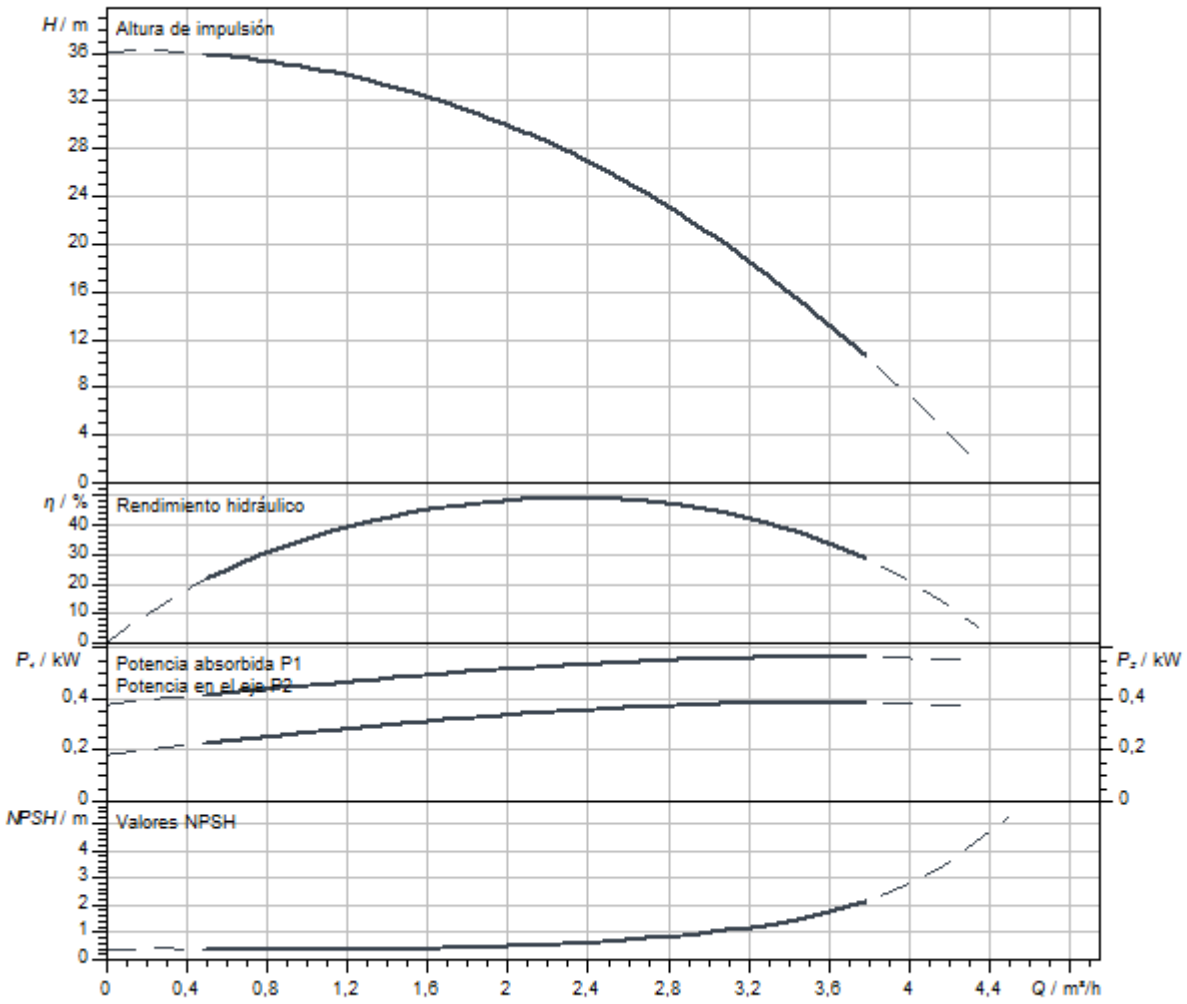

Dimensiones y planos de dimensiones

Helix V 2/V4, PN 16

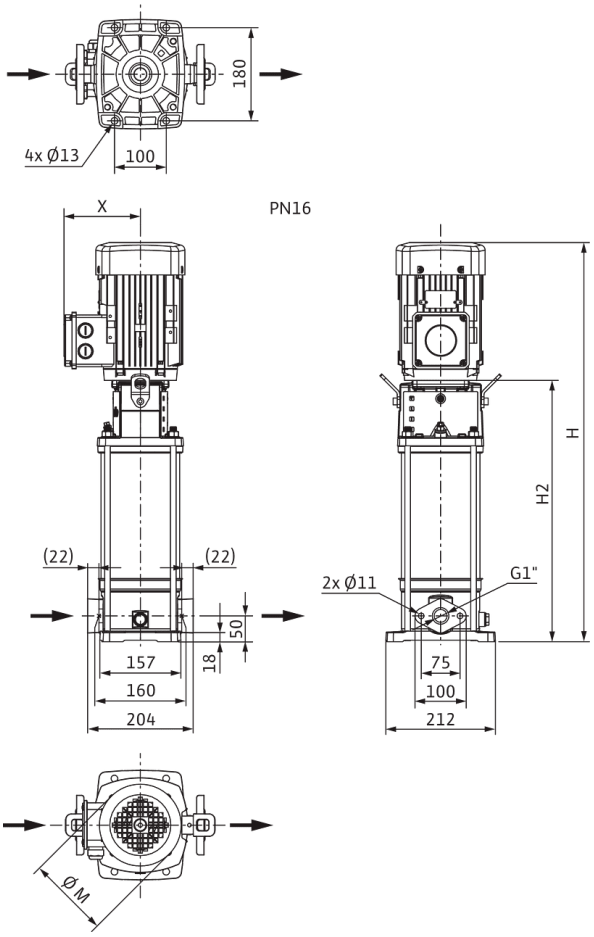

Dimensiones *H*	620 mm
Dimensiones *H1*	128 mm
Dimensiones *L1*	102 mm
Dimensiones *X*	121 mm
Dimensiones *Ø g*	138 mm
Conexión de tubería del lado de aspiración *DNs*	G 1
Conexión de tubería del lado de impulsión *DNd*	G 1
Diámetro del motor *X*	151 mm

Información de pedido

Datos del producto

Marca	Wilo
Denominación del producto	HELIX V205-1/16/E/S/1-230-50
Referencia	4234041
Número EAN	4048482918518
Color	verde/plata
Cantidad mínima de pedido	1
Disponibilidad en el mercado	2020-10-05

Embalaje

Tipo de embalaje	Caja de cartón
Propiedades del embalaje	Embalaje de transporte
Número por palé	1
Número por capa	1

Medidas y pesos

Longitud con embalaje	800 mm
Longitud *L*	223 mm
Altura con embalaje	396 mm
Altura *H*	620 mm
Ancho con embalaje	400 mm
Ancho *W*	212 mm
Peso bruto aproximado *m*	27,2 kg
Peso neto aproximado *m*	20,2 kg



Ficha técnica

Datos del producto

Denominación del producto	HELIX V205-1/16/E/S/400-50

Datos hidráulicos

Índice de eficiencia mínima (MEI)	≥0,7
Presión de entrada	10 bar
Presión máxima de trabajo *PN*	16 bar
Boca de impulsión	G 1
Temperatura mínima del fluido T_{min}	-30 °C
Temperatura máxima del fluido T_{max}	120 °C
Temperatura ambiente mínima T_{min}	-15 °C
Temperatura ambiente máxima T_{max}	50 °C

Datos del motor

Alimentación eléctrica	3~400 V, 50 Hz
Tolerancia de tensión	±10 %
Potencia nominal del motor P_2	0,55 kW
Clase de eficiencia energética del motor	IE2
Intensidad nominal I_N	1,32 A
Velocidad nominal *n*	2900 1/min
Factor de potencia	0,85
Tipo de arranque	Directo online (DOL)
Rendimiento del motor 50% η_M *50%*	72,8 %
Rendimiento del motor 75% η_M *75%*	76,7 %
Rendimiento del motor 100% η_M *100%*	77,2 %
Clase de aislamiento	F
Tipo de protección del motor	IP55

Materiales

Carcasa de la bomba	Acero inoxidable
Rodete	Acero inoxidable
Eje	Acero inoxidable
Cierre mecánico	BQ1EGG
Material de la junta	EPDM

Dimensiones de instalación

Conexión de tubería del lado de aspiración *DNs*	G 1
Conexión de tubería del lado de impulsión *DNd*	G 1

Curvas características

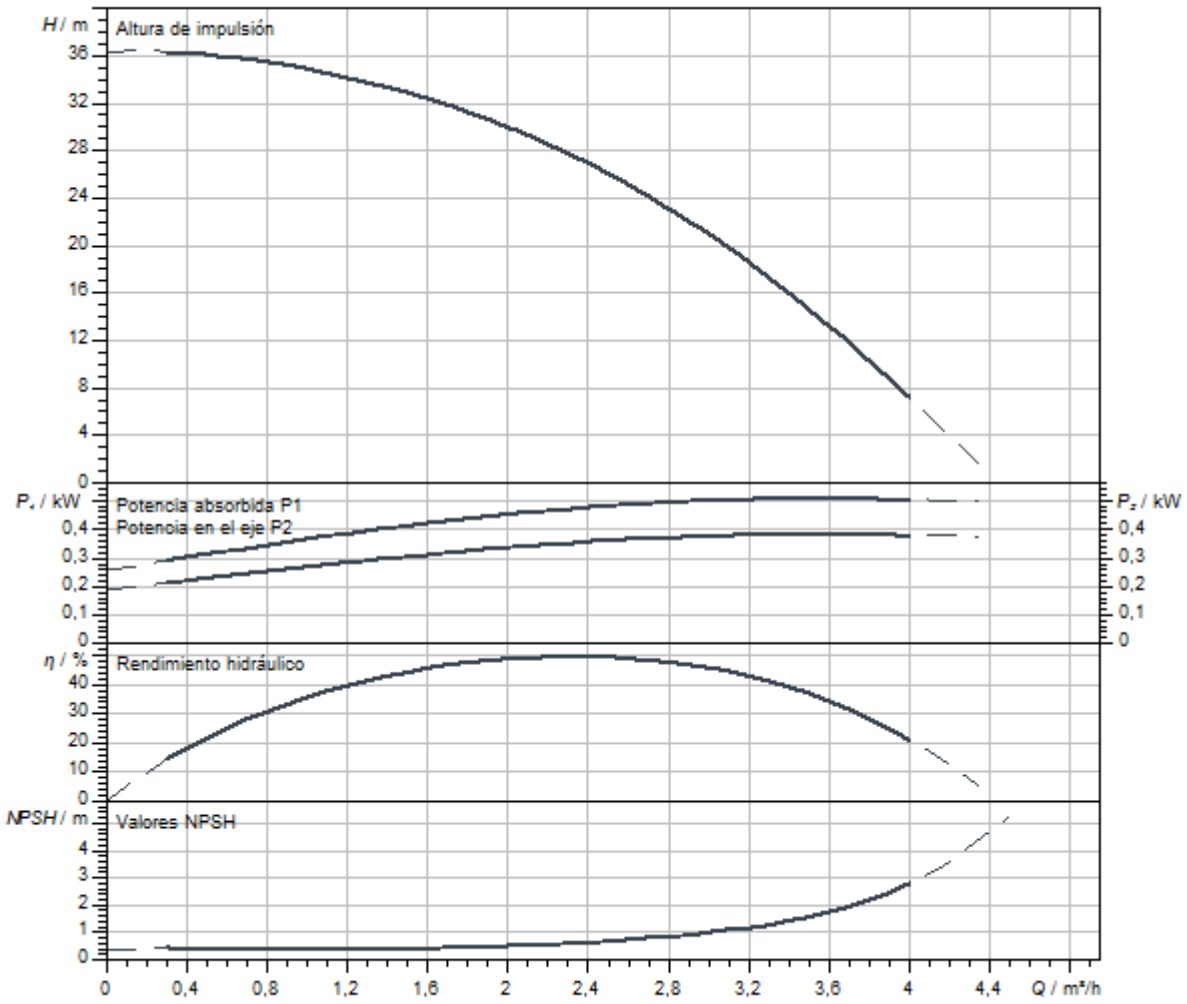

Dimensiones y planos de dimensiones

Helix V 2/V4, PN 16

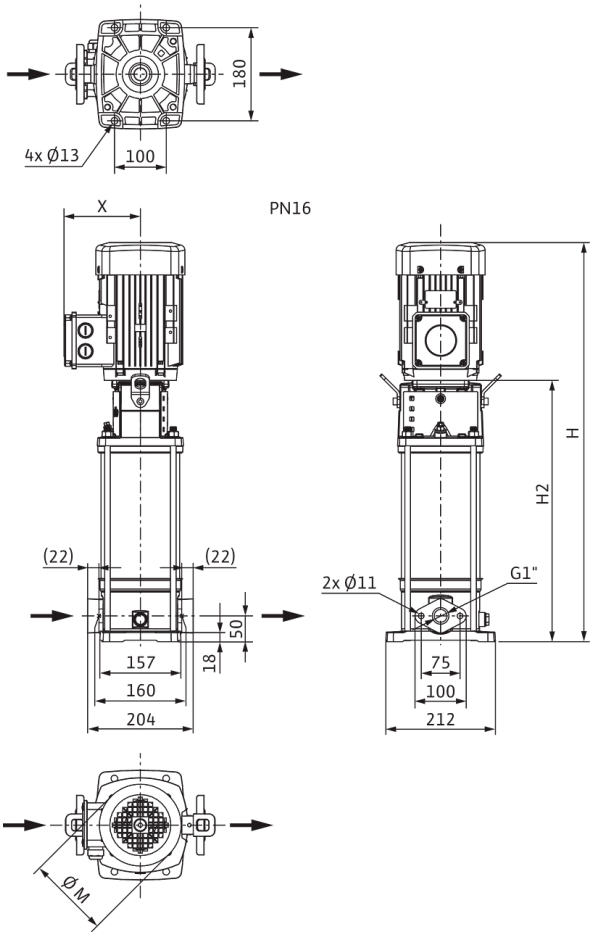

Dimensiones *H*	609 mm
Dimensiones *H1*	128 mm
Dimensiones *L1*	102 mm
Dimensiones *X*	119 mm
Dimensiones *Ø g*	138 mm
Conexión de tubería del lado de aspiración *DNs*	G 1
Conexión de tubería del lado de impulsión *DNd*	G 1
Diámetro del motor *X*	121 mm

Información de pedido

Datos del producto

Marca	Wilo
Denominación del producto	HELIX V205-1/16/E/S/400-50
Referencia	4201343
Número EAN	4048482592152
Color	verde/plata
Cantidad mínima de pedido	1
Disponibilidad en el mercado	2015-09-01

Embalaje

Tipo de embalaje	Caja de cartón
Propiedades del embalaje	Embalaje de transporte
Número por palé	1
Número por capa	1

Medidas y pesos

Longitud con embalaje	800 mm
Longitud *L*	223 mm
Altura con embalaje	370 mm
Altura *H*	609 mm
Ancho con embalaje	400 mm
Ancho *W*	212 mm
Peso bruto aproximado *m*	22,9 kg
Peso neto aproximado *m*	19,4 kg



Ficha técnica

Datos del producto

Denominación del producto	HELIX V205-1/25/E/S/1-230-50

Datos hidráulicos

Índice de eficiencia mínima (MEI)	≥0,7
Presión de entrada	10 bar
Presión máxima de trabajo *PN*	25 bar
Boca de impulsión	DN 25
Temperatura mínima del fluido T_{min}	-30 °C
Temperatura máxima del fluido T_{max}	120 °C
Temperatura ambiente mínima T_{min}	-15 °C
Temperatura ambiente máxima T_{max}	40 °C

Datos del motor

Alimentación eléctrica	1~230 V, 50 Hz
Tolerancia de tensión	±10 %
Potencia nominal del motor P_2	0,55 kW
Clase de eficiencia energética del motor	IE2
Intensidad nominal I_N	3,33 A
Velocidad nominal *n*	2900 1/min
Factor de potencia	0,98
Clase de aislamiento	F
Tipo de protección del motor	IP55

Materiales

Carcasa de la bomba	Acero inoxidable
Rodete	Acero inoxidable
Eje	Acero inoxidable
Cierre mecánico	BQ1EGG
Material de la junta	EPDM

Dimensiones de instalación

Conexión de tubería del lado de aspiración *DNs*	DN 25
Conexión de tubería del lado de impulsión *DNd*	DN 25

Queda reservado el derecho a realizar modificaciones.

Curvas características

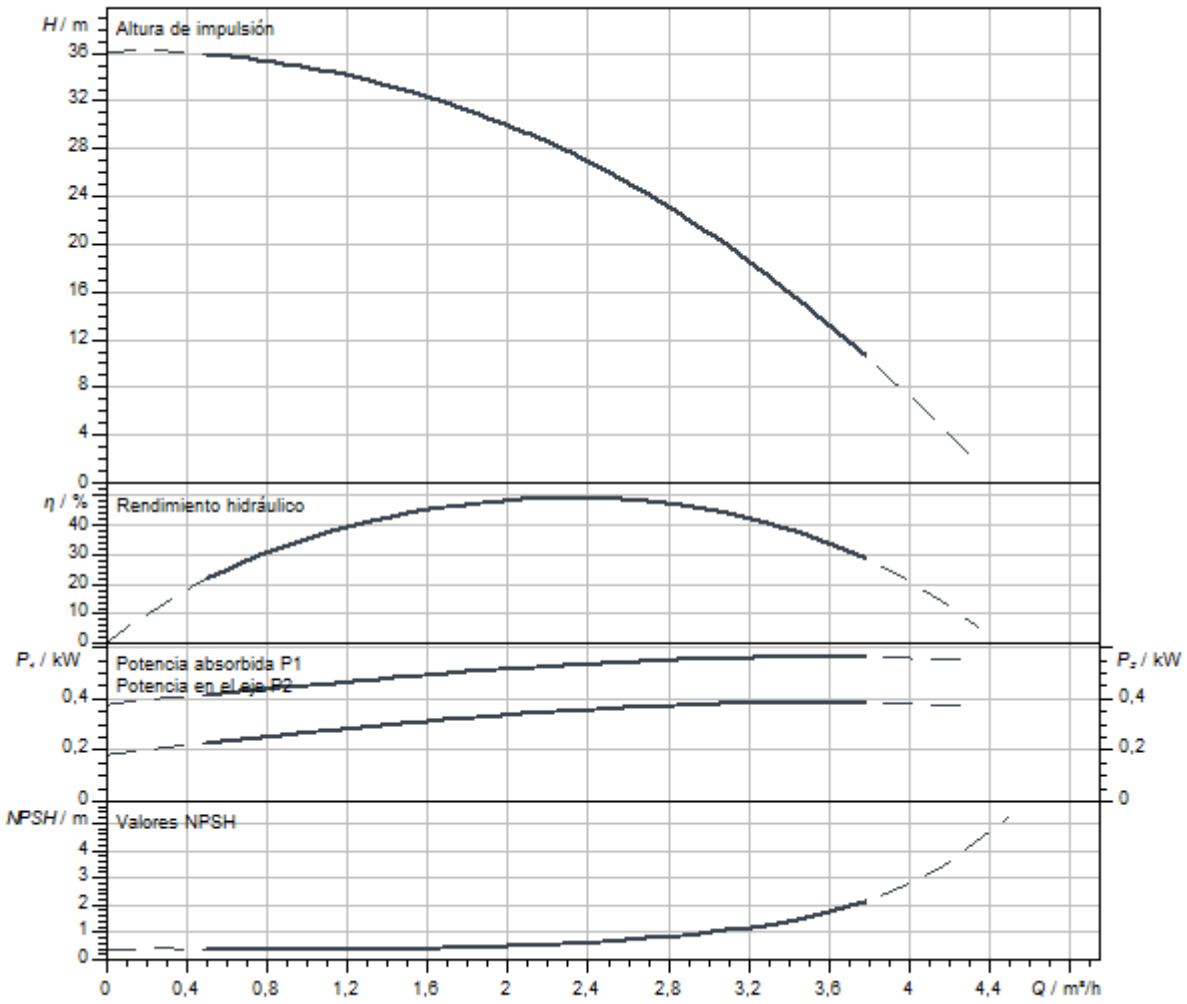

Dimensiones y planos de dimensiones

Helix V 2/ V 4, PN 25

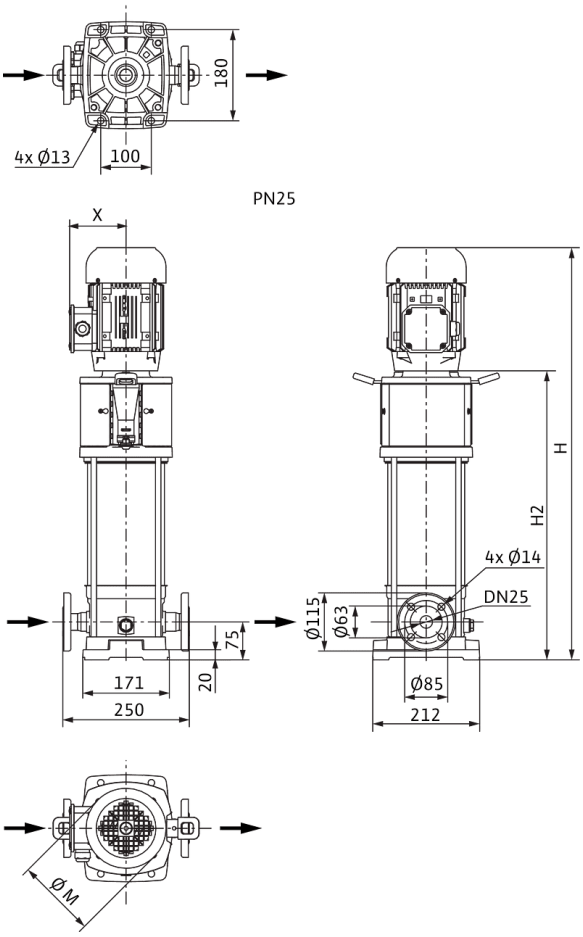

Dimensiones *H*	620 mm
Dimensiones *H1*	153 mm
Dimensiones *L1*	125 mm
Dimensiones *X*	121 mm
Conexión de tubería del lado de aspiración *DNs*	DN 25
Conexión de tubería del lado de impulsión *DNd*	DN 25
Diámetro del motor *X*	151 mm

Información de pedido

Datos del producto

Marca	Wilo
Denominación del producto	HELIX V205-1/25/E/S/1-230-50
Referencia	4234601
Número EAN	4048482921853
Color	verde/plata
Cantidad mínima de pedido	1
Disponibilidad en el mercado	2021-01-01

Embalaje

Tipo de embalaje	Caja de cartón
Propiedades del embalaje	Embalaje de transporte
Número por palé	1
Número por capa	1

Medidas y pesos

Longitud con embalaje	800 mm
Longitud *L*	223 mm
Altura con embalaje	396 mm
Altura *H*	620 mm
Ancho con embalaje	400 mm
Ancho *W*	212 mm
Peso bruto aproximado *m*	27,7 kg
Peso neto aproximado *m*	21,2 kg



Ficha técnica

Datos del producto

Denominación del producto	HELIX V205-2/25/V/KS/400-50

Datos hidráulicos

Índice de eficiencia mínima (MEI)	≥0,7
Presión de entrada	10 bar
Presión máxima de trabajo *PN*	25 bar
Boca de impulsión	DN 25
Temperatura mínima del fluido T_{min}	-15 °C
Temperatura máxima del fluido T_{max}	90 °C
Temperatura ambiente mínima T_{min}	-15 °C
Temperatura ambiente máxima T_{max}	50 °C

Datos del motor

Alimentación eléctrica	3~400 V, 50 Hz
Tolerancia de tensión	±10 %
Potencia nominal del motor P_2	0,55 kW
Clase de eficiencia energética del motor	IE2
Intensidad nominal I_N	1,32 A
Velocidad nominal *n*	2900 1/min
Factor de potencia	0,85
Tipo de arranque	Directo online (DOL)
Rendimiento del motor 50% η_M *50%*	72,8 %
Rendimiento del motor 75% η_M *75%*	76,7 %
Rendimiento del motor 100% η_M *100%*	77,2 %
Clase de aislamiento	F
Tipo de protección del motor	IP55

Materiales

Carcasa de la bomba	Acero inoxidable
Rodete	Acero inoxidable
Eje	Acero inoxidable
Cierre mecánico	BQ1VGG
Material de la junta	FKM

Dimensiones de instalación

Conexión de tubería del lado de aspiración *DNs*	DN 25
Conexión de tubería del lado de impulsión *DNd*	DN 25

Curvas características

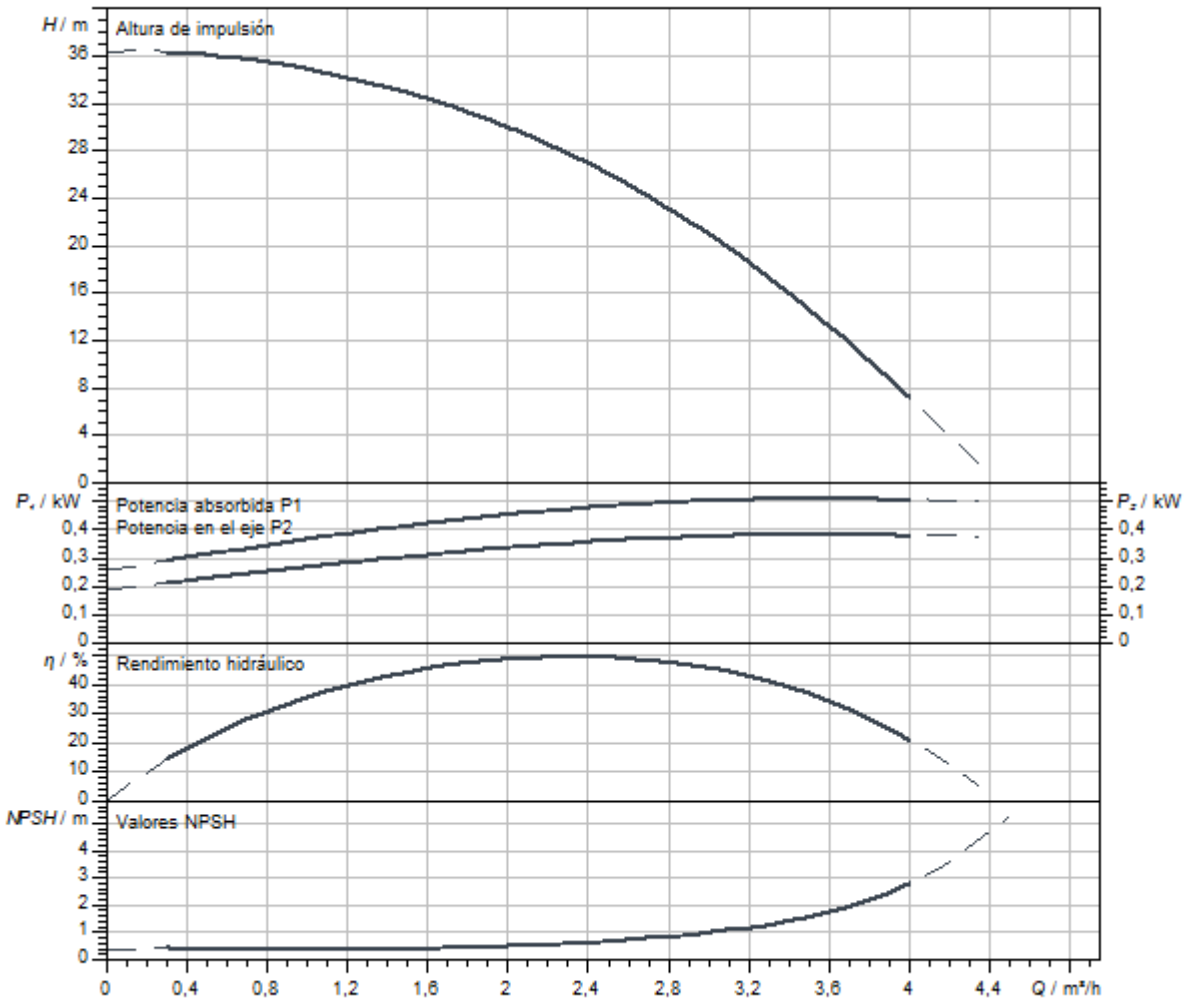

Dimensiones y planos de dimensiones

Helix V 2/ V 4, PN 25

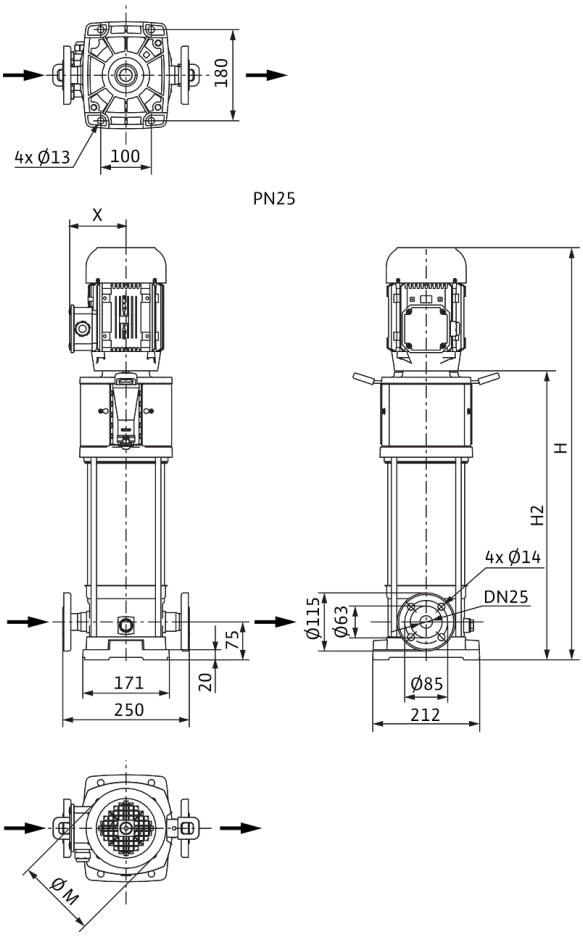

Dimensiones *H*	694 mm
Dimensiones *H1*	153 mm
Dimensiones *L1*	125 mm
Dimensiones *X*	119 mm
Dimensiones *Ø g*	138 mm
Conexión de tubería del lado de aspiración *DNs*	DN 25
Conexión de tubería del lado de impulsión *DNd*	DN 25
Diámetro del motor *X*	121 mm

Información de pedido

Datos del producto

Marca	Wilo
Denominación del producto	HELIX V205-2/25/V/KS/400-50
Referencia	4161738
Número EAN	4048482209470
Color	verde/plata
Cantidad mínima de pedido	1
Disponibilidad en el mercado	2011-09-01

Embalaje

Tipo de embalaje	Palé desechable
Propiedades del embalaje	Embalaje de transporte
Número por palé	1
Número por capa	1

Medidas y pesos

Longitud con embalaje	1200 mm
Longitud *L*	250 mm
Altura con embalaje	400 mm
Altura *H*	694 mm
Ancho con embalaje	400 mm
Ancho *W*	212 mm
Peso bruto aproximado *m*	33 kg
Peso neto aproximado *m*	27 kg



Ficha técnica

Datos del producto

Denominación del producto	HELIX V206-1/16/E/KS/400-50

Datos hidráulicos

Índice de eficiencia mínima (MEI)	≥0,7
Presión de entrada	10 bar
Presión máxima de trabajo *PN*	16 bar
Boca de impulsión	G 1
Temperatura mínima del fluido T_{min}	-30 °C
Temperatura máxima del fluido T_{max}	120 °C
Temperatura ambiente mínima T_{min}	-15 °C
Temperatura ambiente máxima T_{max}	50 °C

Datos del motor

Alimentación eléctrica	3~400 V, 50 Hz
Tolerancia de tensión	±10 %
Potencia nominal del motor P_2	0,55 kW
Clase de eficiencia energética del motor	IE2
Intensidad nominal I_N	1,32 A
Velocidad nominal *n*	2900 1/min
Factor de potencia	0,85
Tipo de arranque	Directo online (DOL)
Rendimiento del motor 50% η_M *50%*	72,8 %
Rendimiento del motor 75% η_M *75%*	76,7 %
Rendimiento del motor 100% η_M *100%*	77,2 %
Clase de aislamiento	F
Tipo de protección del motor	IP55

Materiales

Carcasa de la bomba	Acero inoxidable
Rodete	Acero inoxidable
Eje	Acero inoxidable
Cierre mecánico	BQ1EGG
Material de la junta	EPDM

Dimensiones de instalación

Conexión de tubería del lado de aspiración *DNs*	G 1
Conexión de tubería del lado de impulsión *DNd*	G 1

Curvas características

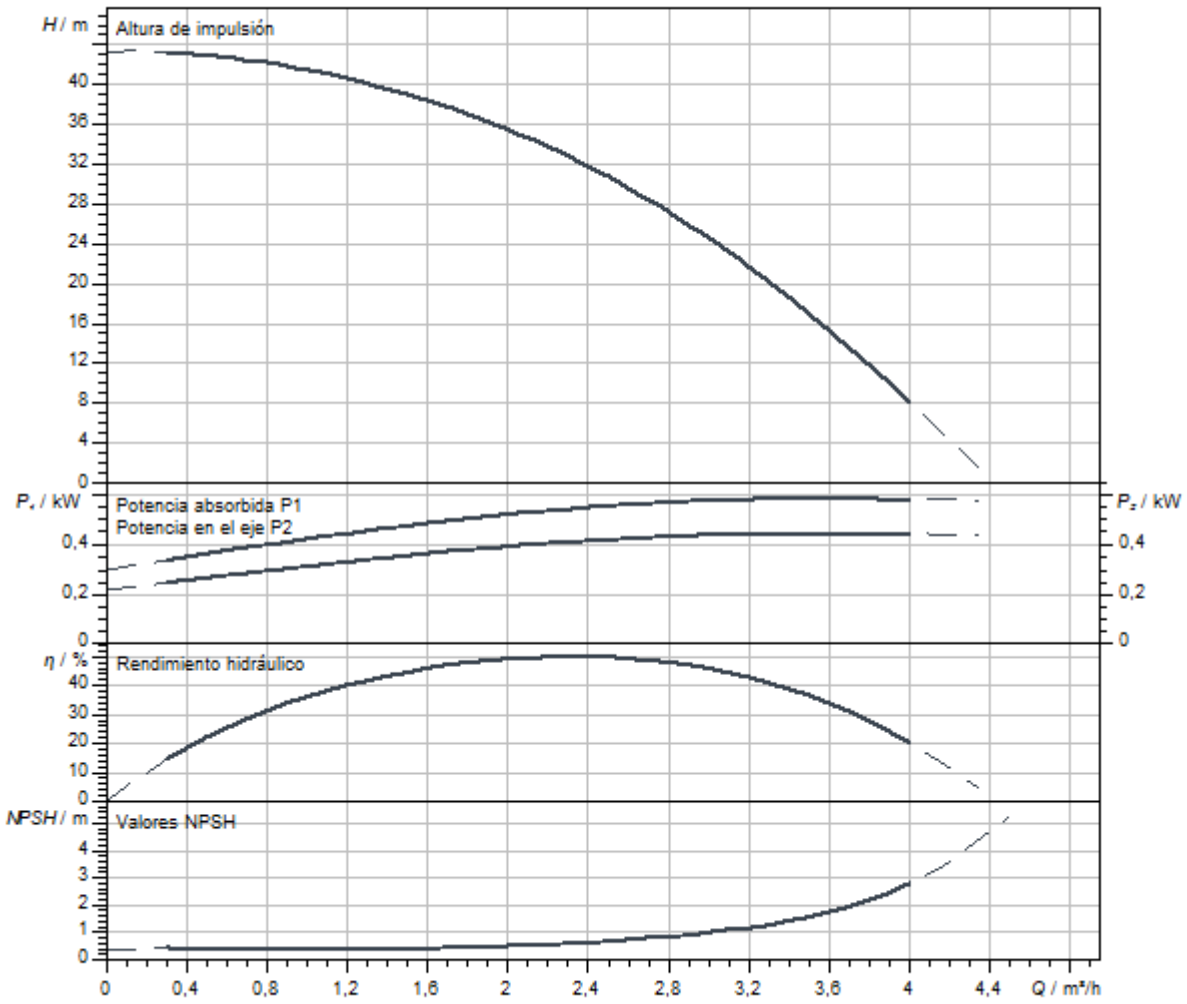

Dimensiones y planos de dimensiones

Helix V 2/V4, PN 16

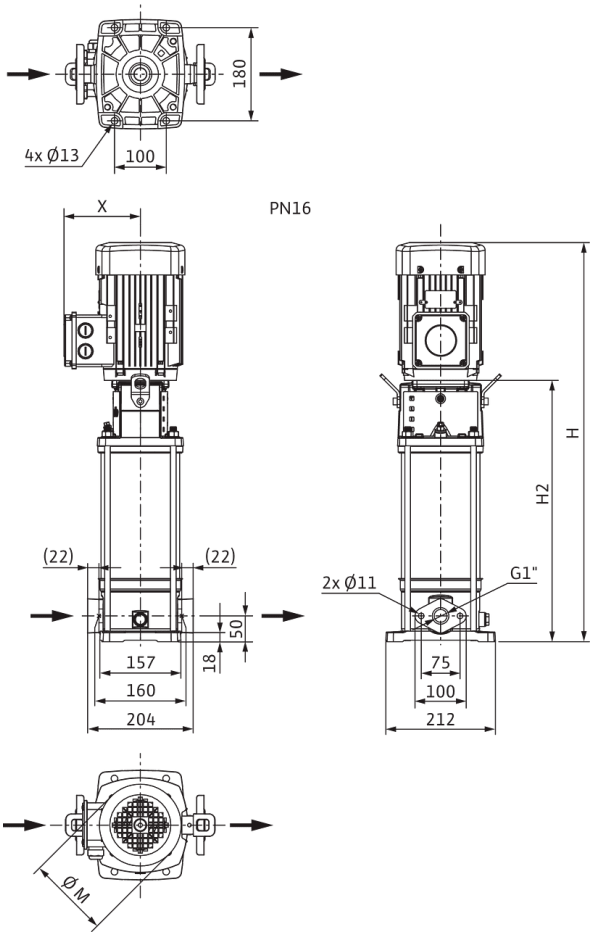

Dimensiones *H*	694 mm
Dimensiones *H1*	128 mm
Dimensiones *L1*	102 mm
Dimensiones *X*	119 mm
Dimensiones *Ø g*	138 mm
Conexión de tubería del lado de aspiración *DNs*	G 1
Conexión de tubería del lado de impulsión *DNd*	G 1
Diámetro del motor *X*	121 mm

Información de pedido

Datos del producto

Marca	Wilo
Denominación del producto	HELIX V206-1/16/E/KS/400-50
Referencia	4161708
Número EAN	4048482208770
Color	verde/plata
Cantidad mínima de pedido	1
Disponibilidad en el mercado	2011-09-01

Embalaje

Tipo de embalaje	Palé desechable
Propiedades del embalaje	Embalaje de transporte
Número por palé	1
Número por capa	1

Medidas y pesos

Longitud con embalaje	1200 mm
Longitud *L*	223 mm
Altura con embalaje	400 mm
Altura *H*	694 mm
Ancho con embalaje	400 mm
Ancho *W*	212 mm
Peso bruto aproximado *m*	32 kg
Peso neto aproximado *m*	26 kg



Ficha técnica

Datos del producto

Denominación del producto	HELIX V206-1/16/E/S/1-230-50

Datos hidráulicos

Índice de eficiencia mínima (MEI)	≥0,7
Presión de entrada	10 bar
Presión máxima de trabajo *PN*	16 bar
Boca de impulsión	G 1
Temperatura mínima del fluido T_{min}	-30 °C
Temperatura máxima del fluido T_{max}	120 °C
Temperatura ambiente mínima T_{min}	-15 °C
Temperatura ambiente máxima T_{max}	40 °C

Datos del motor

Alimentación eléctrica	1~230 V, 50 Hz
Tolerancia de tensión	±10 %
Potencia nominal del motor P_2	0,55 kW
Clase de eficiencia energética del motor	IE2
Intensidad nominal I_N	3,33 A
Velocidad nominal *n*	2900 1/min
Factor de potencia	0,98
Clase de aislamiento	F
Tipo de protección del motor	IP55

Materiales

Carcasa de la bomba	Acero inoxidable
Rodete	Acero inoxidable
Eje	Acero inoxidable
Cierre mecánico	BQ1EGG
Material de la junta	EPDM

Dimensiones de instalación

Conexión de tubería del lado de aspiración *DNs*	G 1
Conexión de tubería del lado de impulsión *DNd*	G 1

Queda reservado el derecho a realizar modificaciones.

Curvas características

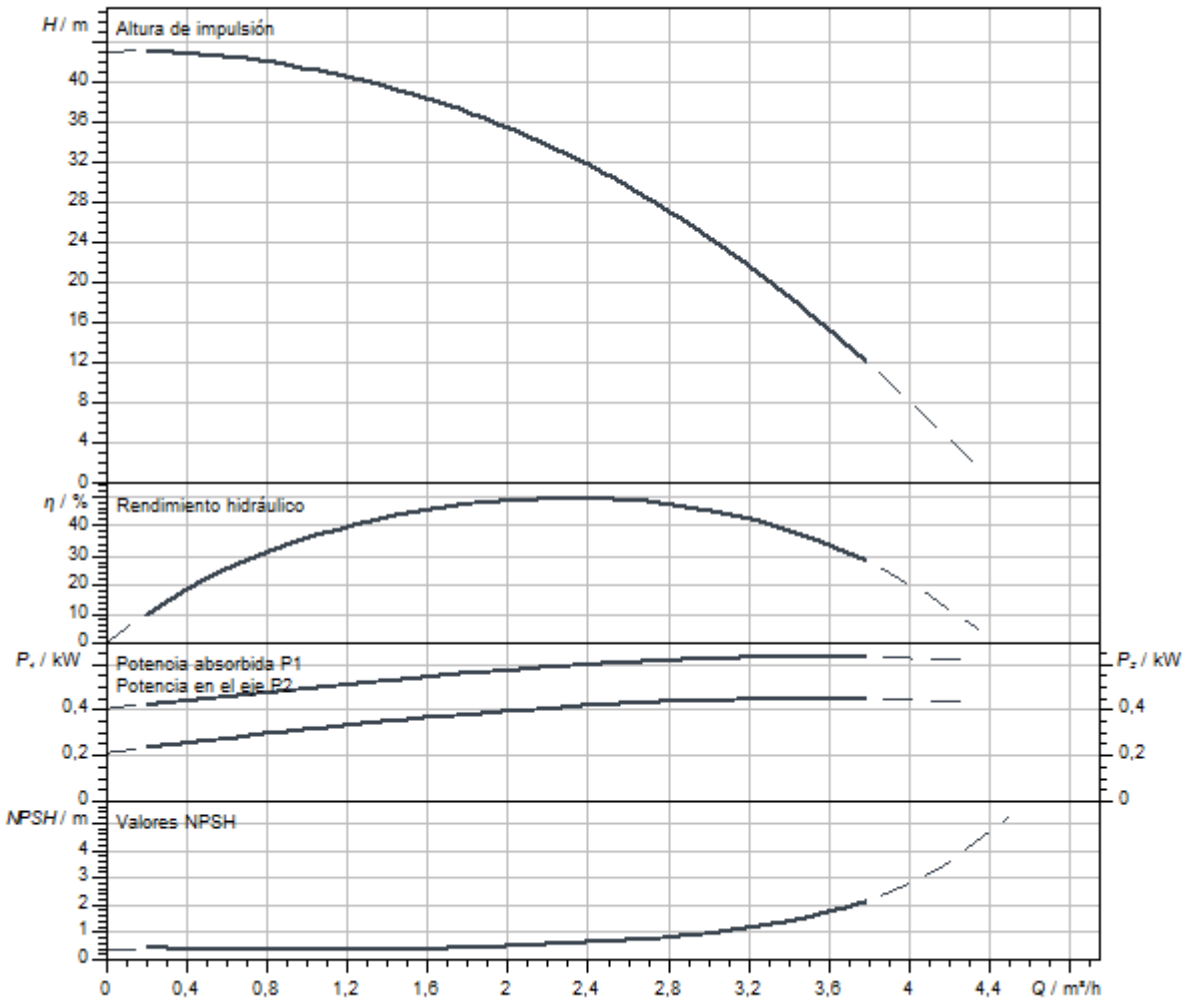

Dimensiones y planos de dimensiones

Helix V 2/V4, PN 16

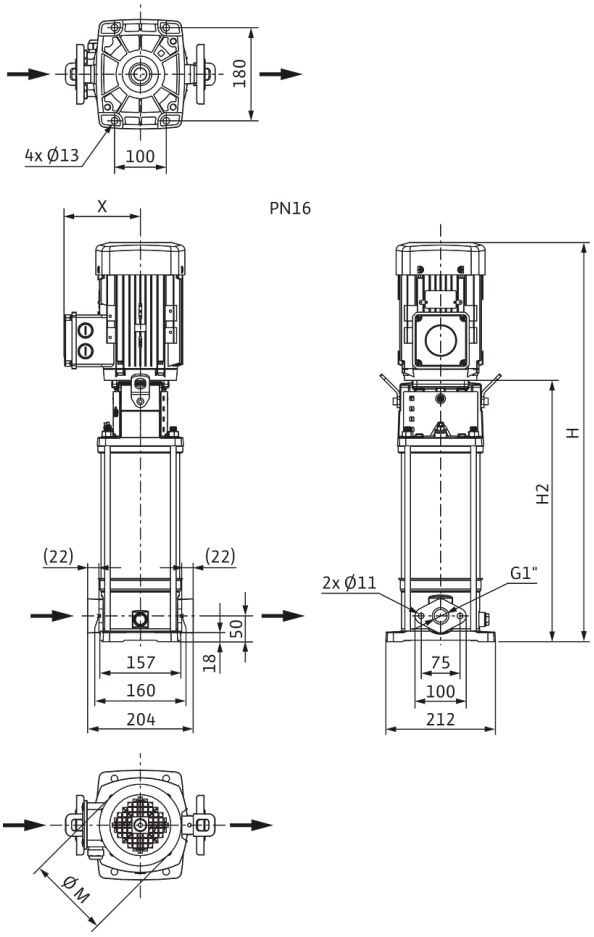

Dimensiones *H*	645 mm
Dimensiones *H1*	128 mm
Dimensiones *L1*	102 mm
Dimensiones *X*	121 mm
Dimensiones *Ø g*	138 mm
Conexión de tubería del lado de aspiración *DNs*	G 1
Conexión de tubería del lado de impulsión *DNd*	G 1
Diámetro del motor *X*	151 mm

Información de pedido

Datos del producto

Marca	Wilo
Denominación del producto	HELIX V206-1/16/E/S/1-230-50
Referencia	4234042
Número EAN	4048482918525
Color	verde/plata
Cantidad mínima de pedido	1
Disponibilidad en el mercado	2020-10-05

Embalaje

Tipo de embalaje	Caja de cartón
Propiedades del embalaje	Embalaje de transporte
Número por palé	1
Número por capa	1

Medidas y pesos

Longitud con embalaje	800 mm
Longitud *L*	223 mm
Altura con embalaje	421 mm
Altura *H*	645 mm
Ancho con embalaje	400 mm
Ancho *W*	212 mm
Peso bruto aproximado *m*	27,6 kg
Peso neto aproximado *m*	20,6 kg



Ficha técnica

Datos del producto

Denominación del producto	HELIX V206-1/16/E/S/400-50

Datos hidráulicos

Índice de eficiencia mínima (MEI)	≥0,7
Presión de entrada	10 bar
Presión máxima de trabajo *PN*	16 bar
Boca de impulsión	G 1
Temperatura mínima del fluido T_{min}	-30 °C
Temperatura máxima del fluido T_{max}	120 °C
Temperatura ambiente mínima T_{min}	-15 °C
Temperatura ambiente máxima T_{max}	50 °C

Datos del motor

Alimentación eléctrica	3~400 V, 50 Hz
Tolerancia de tensión	±10 %
Potencia nominal del motor P_2	0,55 kW
Clase de eficiencia energética del motor	IE2
Intensidad nominal I_N	1,32 A
Velocidad nominal *n*	2900 1/min
Factor de potencia	0,85
Tipo de arranque	Directo online (DOL)
Rendimiento del motor 50% η_M *50%*	72,8 %
Rendimiento del motor 75% η_M *75%*	76,7 %
Rendimiento del motor 100% η_M *100%*	77,2 %
Clase de aislamiento	F
Tipo de protección del motor	IP55

Materiales

Carcasa de la bomba	Acero inoxidable
Rodete	Acero inoxidable
Eje	Acero inoxidable
Cierre mecánico	BQ1EGG
Material de la junta	EPDM

Dimensiones de instalación

Conexión de tubería del lado de aspiración *DNs*	G 1
Conexión de tubería del lado de impulsión *DNd*	G 1

Queda reservado el derecho a realizar modificaciones.

Curvas características

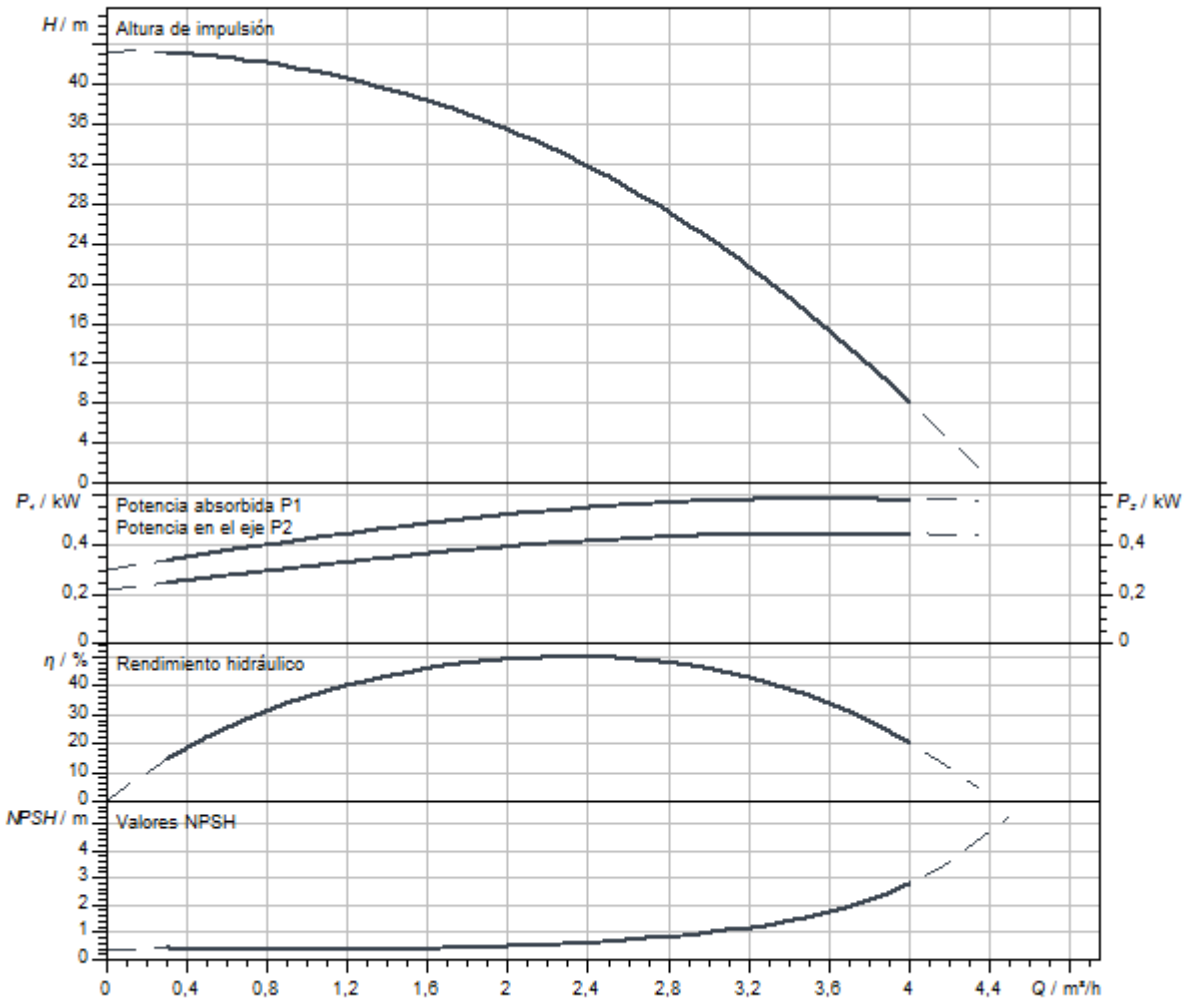

Dimensiones y planos de dimensiones

Helix V 2/V4, PN 16

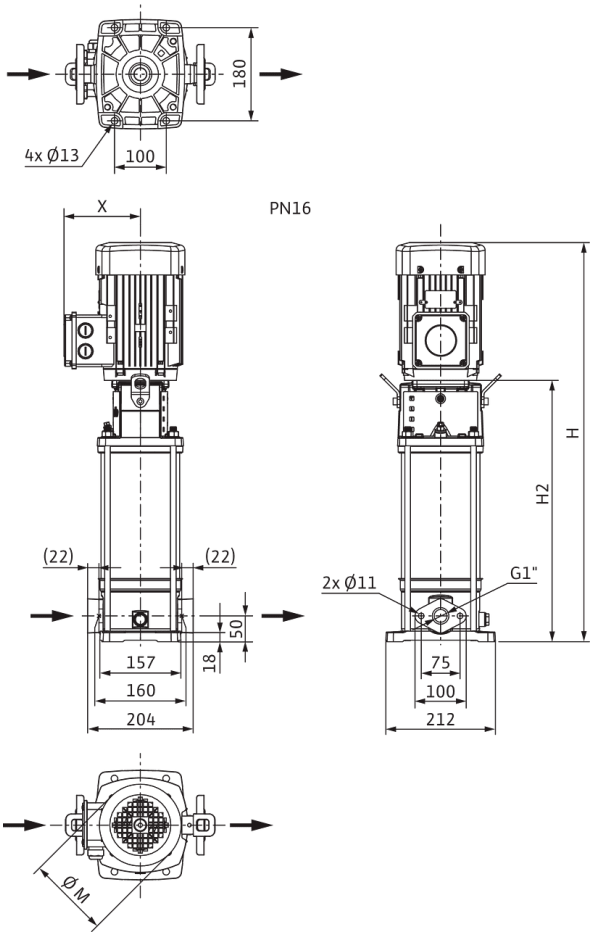

Dimensiones *H*	634 mm
Dimensiones *H1*	128 mm
Dimensiones *L1*	102 mm
Dimensiones *X*	119 mm
Dimensiones *Ø g*	138 mm
Conexión de tubería del lado de aspiración *DNs*	G 1
Conexión de tubería del lado de impulsión *DNd*	G 1
Diámetro del motor *X*	121 mm

Información de pedido

Datos del producto

Marca	Wilo
Denominación del producto	HELIX V206-1/16/E/S/400-50
Referencia	4201345
Número EAN	4048482592176
Color	verde/plata
Cantidad mínima de pedido	1
Disponibilidad en el mercado	2015-09-01

Embalaje

Tipo de embalaje	Caja de cartón
Propiedades del embalaje	Embalaje de transporte
Número por palé	1
Número por capa	1

Medidas y pesos

Longitud con embalaje	800 mm
Longitud *L*	223 mm
Altura con embalaje	370 mm
Altura *H*	634 mm
Ancho con embalaje	400 mm
Ancho *W*	212 mm
Peso bruto aproximado *m*	23,3 kg
Peso neto aproximado *m*	19,8 kg

Queda reservado el derecho a realizar modificaciones.



Ficha técnica

Datos del producto

Denominación del producto	HELIX V206-1/25/E/S/1-230-50

Datos hidráulicos

Índice de eficiencia mínima (MEI)	≥0,7
Presión de entrada	10 bar
Presión máxima de trabajo *PN*	25 bar
Boca de impulsión	DN 25
Temperatura mínima del fluido T_{min}	-30 °C
Temperatura máxima del fluido T_{max}	120 °C
Temperatura ambiente mínima T_{min}	-15 °C
Temperatura ambiente máxima T_{max}	40 °C

Datos del motor

Alimentación eléctrica	1~230 V, 50 Hz
Tolerancia de tensión	±10 %
Potencia nominal del motor P_2	0,55 kW
Clase de eficiencia energética del motor	IE2
Intensidad nominal I_N	3,33 A
Velocidad nominal *n*	2900 1/min
Factor de potencia	0,98
Clase de aislamiento	F
Tipo de protección del motor	IP55

Materiales

Carcasa de la bomba	Acero inoxidable
Rodete	Acero inoxidable
Eje	Acero inoxidable
Cierre mecánico	BQ1EGG
Material de la junta	EPDM

Dimensiones de instalación

Conexión de tubería del lado de aspiración *DNs*	DN 25
Conexión de tubería del lado de impulsión *DNd*	DN 25

Queda reservado el derecho a realizar modificaciones.

Curvas características

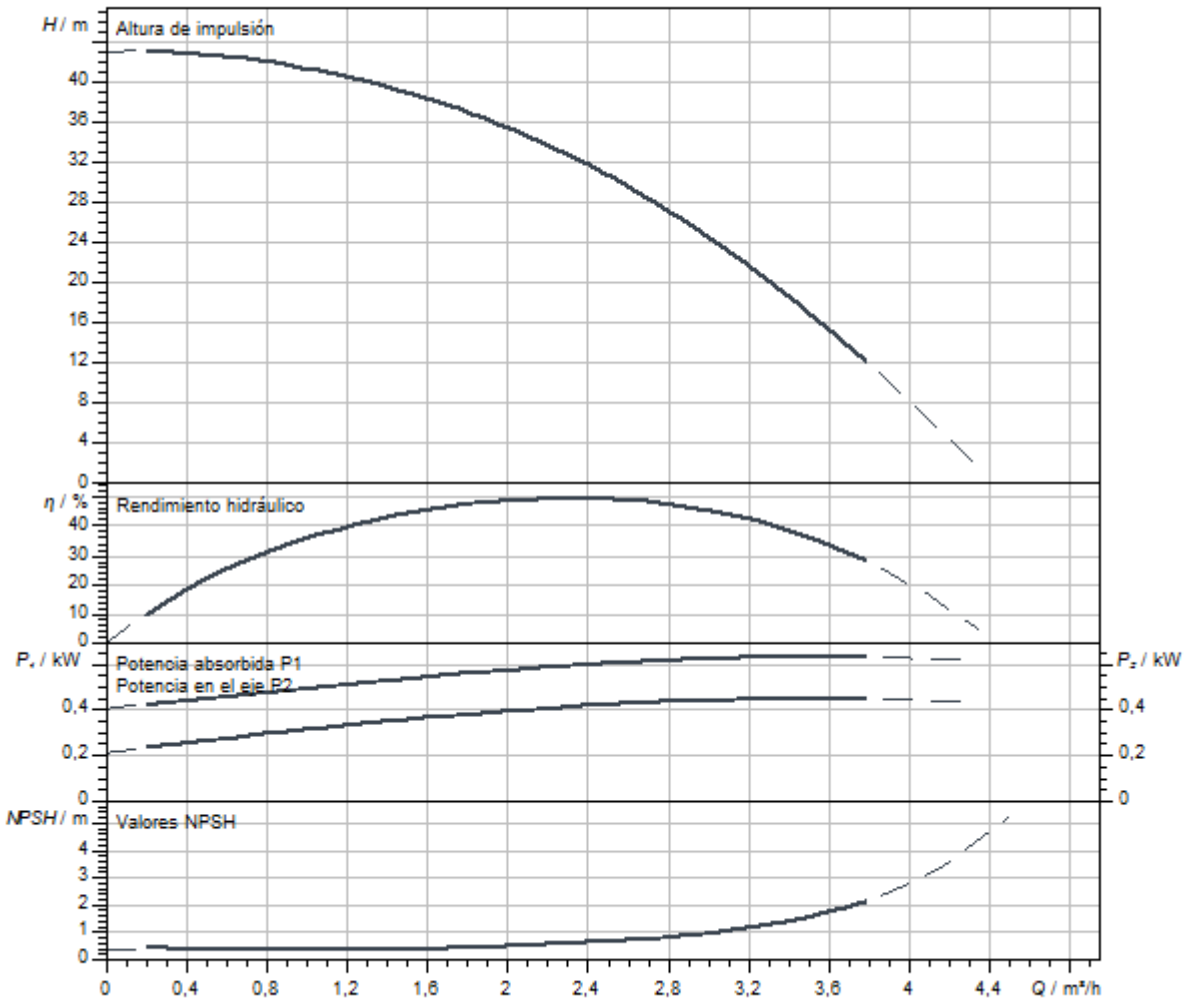

Dimensiones y planos de dimensiones

Helix V 2/ V 4, PN 25

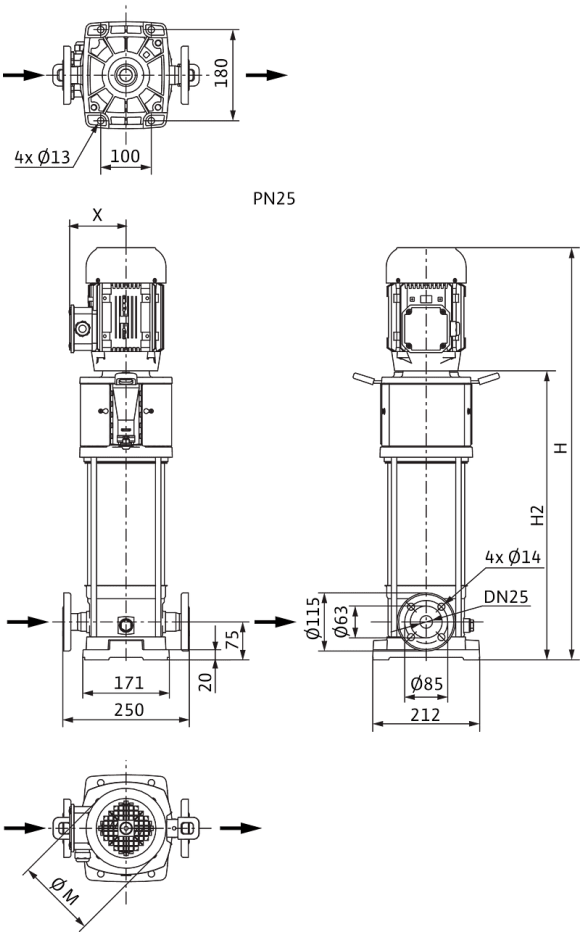

Dimensiones *H*	645 mm
Dimensiones *H1*	153 mm
Dimensiones *L1*	125 mm
Dimensiones *X*	121 mm
Conexión de tubería del lado de aspiración *DNs*	DN 25
Conexión de tubería del lado de impulsión *DNd*	DN 25
Diámetro del motor *X*	151 mm

Información de pedido

Datos del producto

Marca	Wilo
Denominación del producto	HELIX V206-1/25/E/S/1-230-50
Referencia	4234602
Número EAN	4048482921860
Color	verde/plata
Cantidad mínima de pedido	1
Disponibilidad en el mercado	2021-01-01

Embalaje

Tipo de embalaje	Caja de cartón
Propiedades del embalaje	Embalaje de transporte
Número por palé	1
Número por capa	1

Medidas y pesos

Longitud con embalaje	800 mm
Longitud *L*	223 mm
Altura con embalaje	421 mm
Altura *H*	645 mm
Ancho con embalaje	400 mm
Ancho *W*	212 mm
Peso bruto aproximado *m*	28,1 kg
Peso neto aproximado *m*	21,6 kg



Ficha técnica

Datos del producto

Denominación del producto	HELIX V206-2/25/V/KS/400-50

Datos hidráulicos

Índice de eficiencia mínima (MEI)	≥0,7
Presión de entrada	10 bar
Presión máxima de trabajo *PN*	25 bar
Boca de impulsión	DN 25
Temperatura mínima del fluido T_{min}	-15 °C
Temperatura máxima del fluido T_{max}	90 °C
Temperatura ambiente mínima T_{min}	-15 °C
Temperatura ambiente máxima T_{max}	50 °C

Datos del motor

Alimentación eléctrica	3~400 V, 50 Hz
Tolerancia de tensión	±10 %
Potencia nominal del motor P_2	0,55 kW
Clase de eficiencia energética del motor	IE2
Intensidad nominal I_N	1,32 A
Velocidad nominal *n*	2900 1/min
Factor de potencia	0,85
Tipo de arranque	Directo online (DOL)
Rendimiento del motor 50% η_M *50%*	72,8 %
Rendimiento del motor 75% η_M *75%*	76,7 %
Rendimiento del motor 100% η_M *100%*	77,2 %
Clase de aislamiento	F
Tipo de protección del motor	IP55

Materiales

Carcasa de la bomba	Acero inoxidable
Rodete	Acero inoxidable
Eje	Acero inoxidable
Cierre mecánico	BQ1VGG
Material de la junta	FKM

Dimensiones de instalación

Conexión de tubería del lado de aspiración *DNs*	DN 25
Conexión de tubería del lado de impulsión *DNd*	DN 25

Curvas características

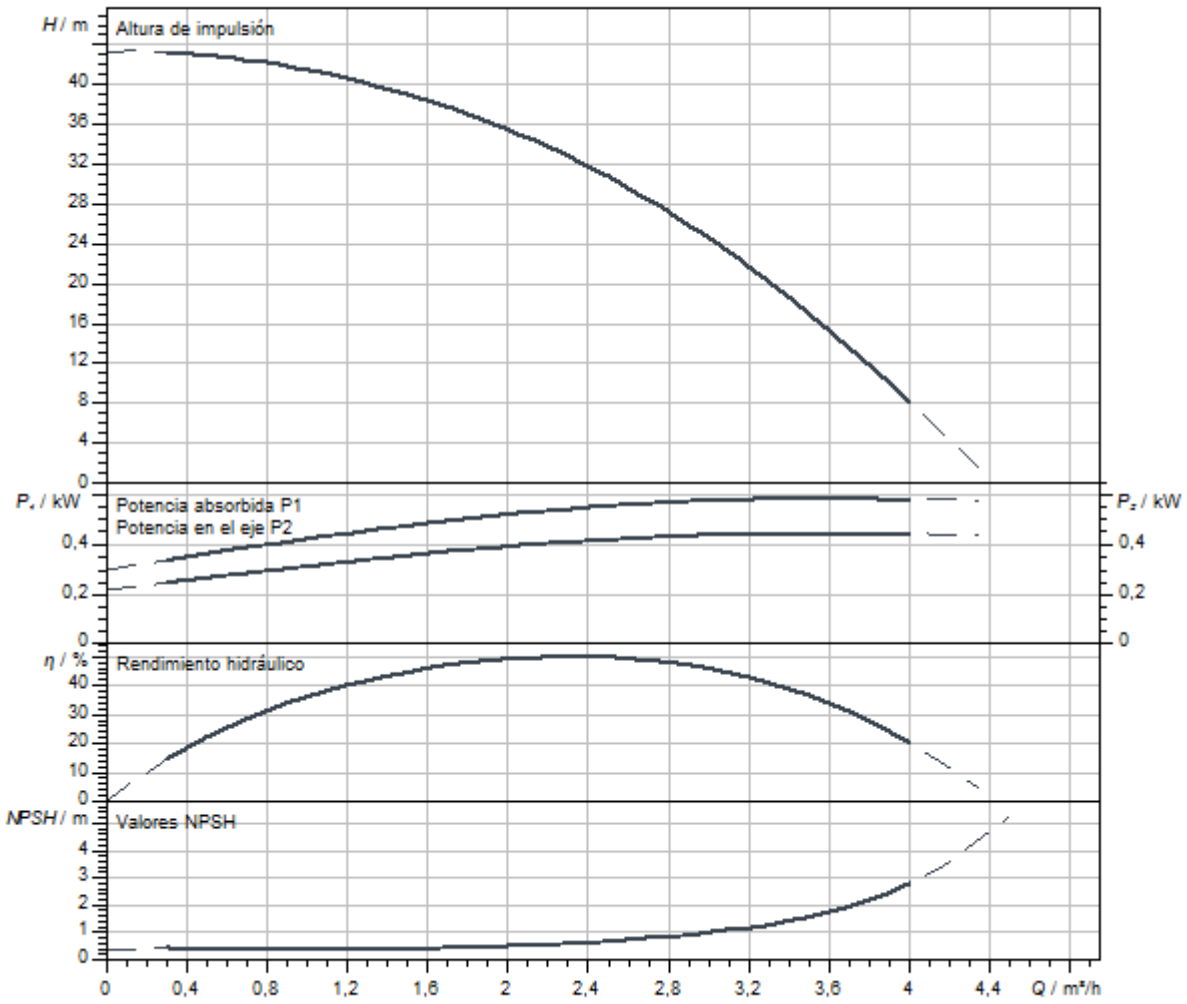

Dimensiones y planos de dimensiones

Helix V 2/ V 4, PN 25

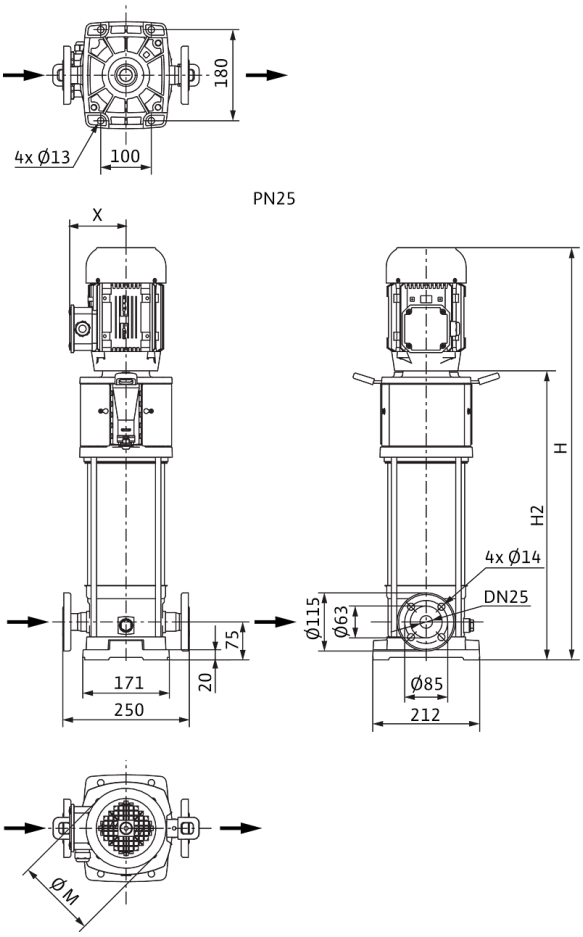

Dimensiones *H*	719 mm
Dimensiones *H1*	153 mm
Dimensiones *L1*	125 mm
Dimensiones *X*	119 mm
Dimensiones *Ø g*	138 mm
Conexión de tubería del lado de aspiración *DNs*	DN 25
Conexión de tubería del lado de impulsión *DNd*	DN 25
Diámetro del motor *X*	121 mm

Información de pedido

Datos del producto

Marca	Wilo
Denominación del producto	HELIX V206-2/25/V/KS/400-50
Referencia	4161739
Número EAN	4048482209487
Color	verde/plata
Cantidad mínima de pedido	1
Disponibilidad en el mercado	2011-09-01

Embalaje

Tipo de embalaje	Palé desechable
Propiedades del embalaje	Embalaje de transporte
Número por palé	1
Número por capa	1

Medidas y pesos

Longitud con embalaje	1200 mm
Longitud *L*	250 mm
Altura con embalaje	400 mm
Altura *H*	719 mm
Ancho con embalaje	400 mm
Ancho *W*	212 mm
Peso bruto aproximado *m*	33 kg
Peso neto aproximado *m*	27 kg



Ficha técnica

Datos del producto

Denominación del producto	HELIX V207-1/16/E/KS/400-50

Datos hidráulicos

Índice de eficiencia mínima (MEI)	≥0,7
Presión de entrada	10 bar
Presión máxima de trabajo *PN*	16 bar
Boca de impulsión	G 1
Temperatura mínima del fluido T_{min}	-30 °C
Temperatura máxima del fluido T_{max}	120 °C
Temperatura ambiente mínima T_{min}	-15 °C
Temperatura ambiente máxima T_{max}	50 °C

Datos del motor

Alimentación eléctrica	3~400 V, 50 Hz
Tolerancia de tensión	±10 %
Potencia nominal del motor P_2	0,55 kW
Clase de eficiencia energética del motor	IE2
Intensidad nominal I_N	1,32 A
Velocidad nominal *n*	2900 1/min
Factor de potencia	0,85
Tipo de arranque	Directo online (DOL)
Rendimiento del motor 50% η_M *50%*	72,8 %
Rendimiento del motor 75% η_M *75%*	76,7 %
Rendimiento del motor 100% η_M *100%*	77,2 %
Clase de aislamiento	F
Tipo de protección del motor	IP55

Materiales

Carcasa de la bomba	Acero inoxidable
Rodete	Acero inoxidable
Eje	Acero inoxidable
Cierre mecánico	BQ1EGG
Material de la junta	EPDM

Dimensiones de instalación

Conexión de tubería del lado de aspiración *DNs*	G 1
Conexión de tubería del lado de impulsión *DNd*	G 1

Curvas características

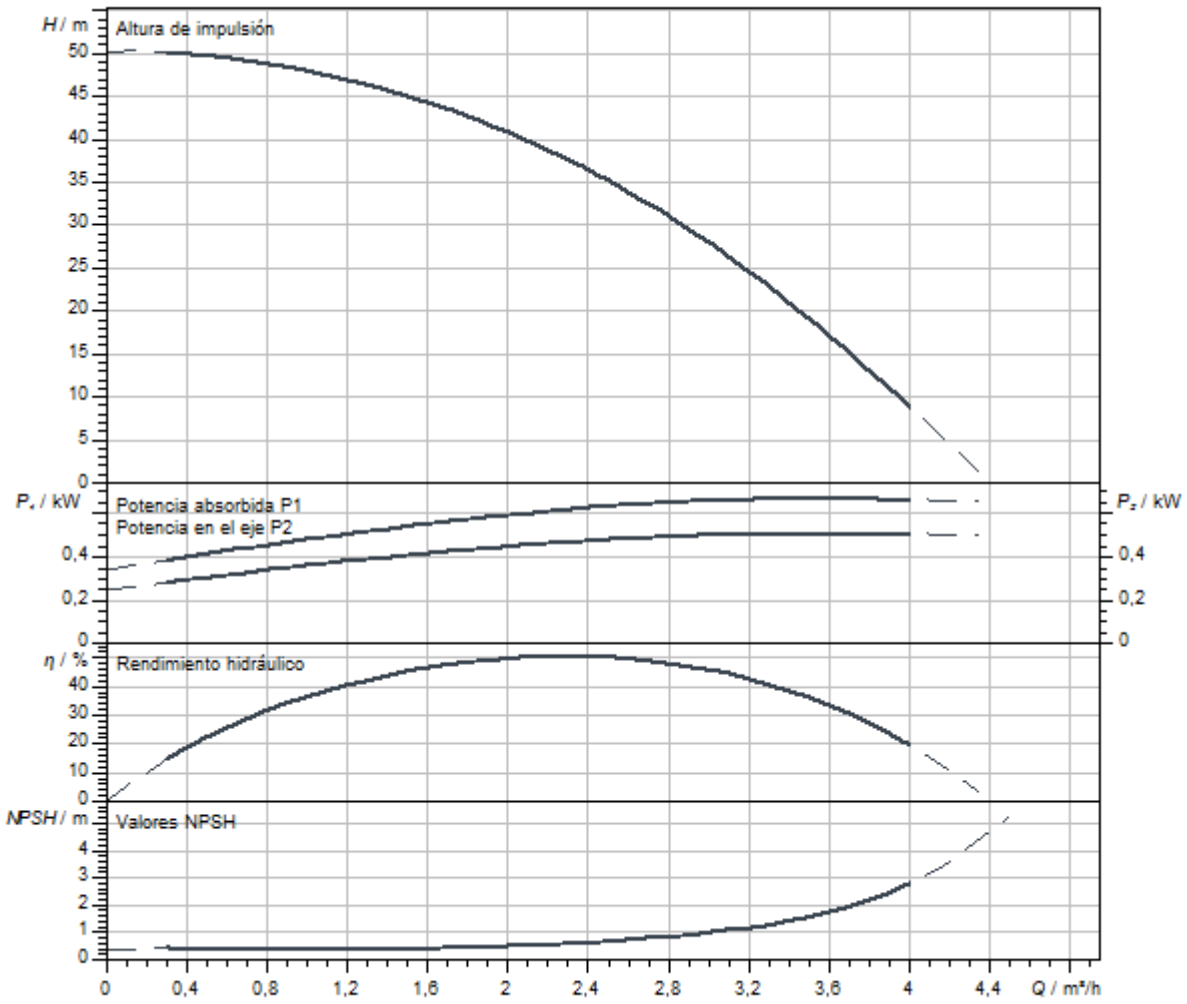

Dimensiones y planos de dimensiones

Helix V 2/V4, PN 16

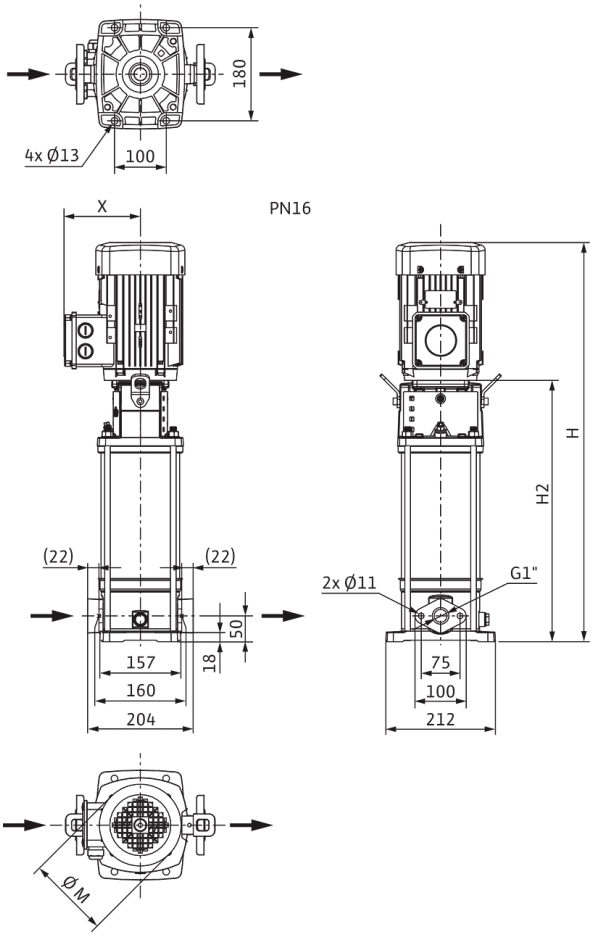

Dimensiones *H*	719 mm
Dimensiones *H1*	128 mm
Dimensiones *L1*	102 mm
Dimensiones *X*	119 mm
Dimensiones *Ø g*	138 mm
Conexión de tubería del lado de aspiración *DNs*	G 1
Conexión de tubería del lado de impulsión *DNd*	G 1
Diámetro del motor *X*	121 mm

Información de pedido

Datos del producto

Marca	Wilo
Denominación del producto	HELIX V207-1/16/E/KS/400-50
Referencia	4161709
Número EAN	4048482208787
Color	verde/plata
Cantidad mínima de pedido	1
Disponibilidad en el mercado	2011-09-01

Embalaje

Tipo de embalaje	Palé desechable
Propiedades del embalaje	Embalaje de transporte
Número por palé	1
Número por capa	1

Medidas y pesos

Longitud con embalaje	1200 mm
Longitud *L*	223 mm
Altura con embalaje	400 mm
Altura *H*	719 mm
Ancho con embalaje	400 mm
Ancho *W*	212 mm
Peso bruto aproximado *m*	33 kg
Peso neto aproximado *m*	27 kg



Ficha técnica

Datos del producto

Denominación del producto	HELIX V207-1/16/E/S/1-230-50

Datos hidráulicos

Índice de eficiencia mínima (MEI)	≥0,7
Presión de entrada	10 bar
Presión máxima de trabajo *PN*	16 bar
Boca de impulsión	G 1
Temperatura mínima del fluido T_{min}	-30 °C
Temperatura máxima del fluido T_{max}	120 °C
Temperatura ambiente mínima T_{min}	-15 °C
Temperatura ambiente máxima T_{max}	40 °C

Datos del motor

Alimentación eléctrica	1~230 V, 50 Hz
Tolerancia de tensión	±10 %
Potencia nominal del motor P_2	0,55 kW
Clase de eficiencia energética del motor	IE2
Intensidad nominal I_N	3,33 A
Velocidad nominal *n*	2900 1/min
Factor de potencia	0,98
Clase de aislamiento	F
Tipo de protección del motor	IP55

Materiales

Carcasa de la bomba	Acero inoxidable
Rodete	Acero inoxidable
Eje	Acero inoxidable
Cierre mecánico	BQ1EGG
Material de la junta	EPDM

Dimensiones de instalación

Conexión de tubería del lado de aspiración *DNs*	G 1
Conexión de tubería del lado de impulsión *DNd*	G 1

Curvas características

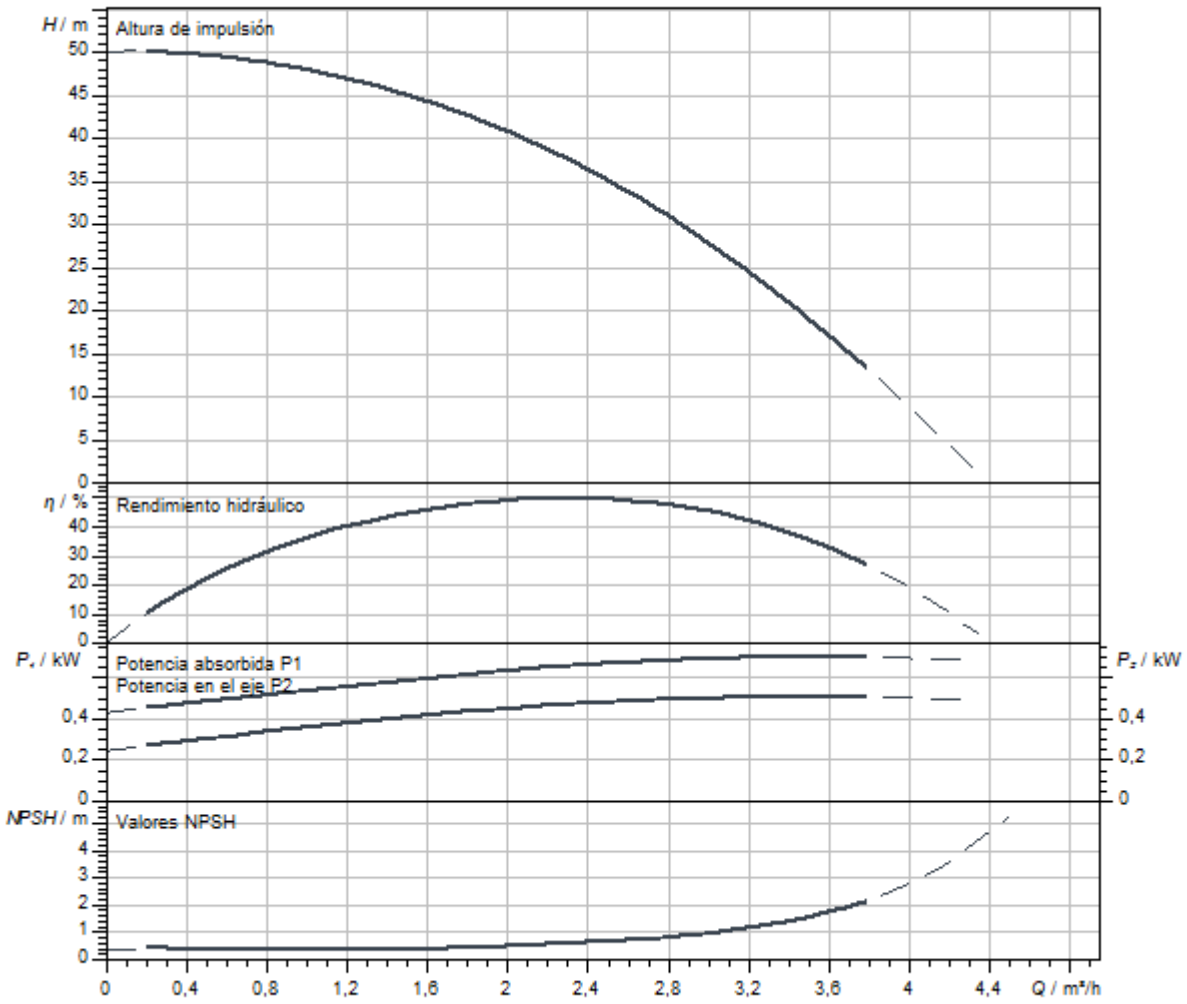

Dimensiones y planos de dimensiones

Helix V 2/V4, PN 16

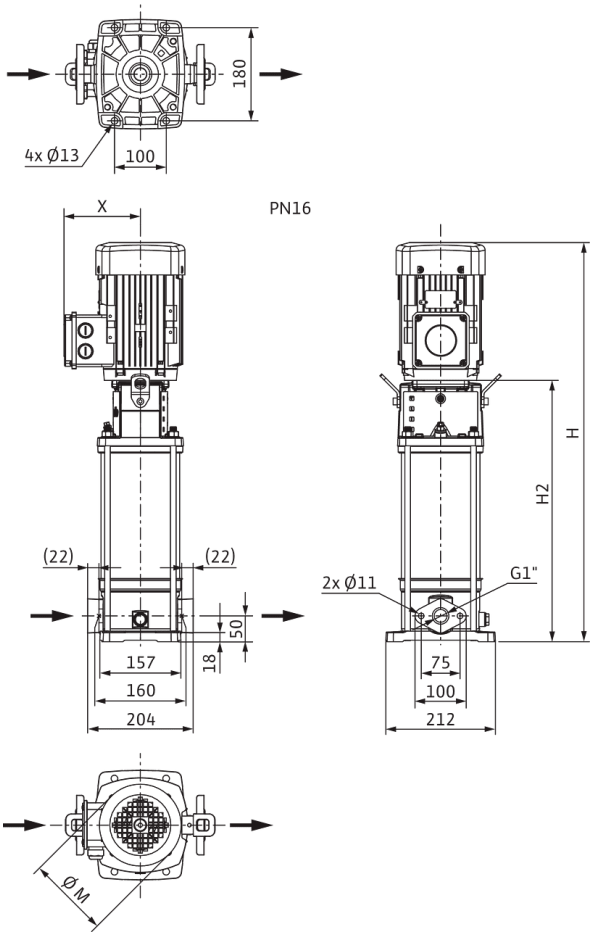

Dimensiones *H*	670 mm
Dimensiones *H1*	128 mm
Dimensiones *L1*	102 mm
Dimensiones *X*	121 mm
Dimensiones *Ø g*	138 mm
Conexión de tubería del lado de aspiración *DNs*	G 1
Conexión de tubería del lado de impulsión *DNd*	G 1
Diámetro del motor *X*	151 mm

Información de pedido

Datos del producto

Marca	Wilo
Denominación del producto	HELIX V207-1/16/E/S/1-230-50
Referencia	4234043
Número EAN	4048482918532
Color	verde/plata
Cantidad mínima de pedido	1
Disponibilidad en el mercado	2020-10-05

Embalaje

Tipo de embalaje	Caja de cartón
Propiedades del embalaje	Embalaje de transporte
Número por palé	1
Número por capa	1

Medidas y pesos

Longitud con embalaje	800 mm
Longitud *L*	223 mm
Altura con embalaje	446 mm
Altura *H*	670 mm
Ancho con embalaje	400 mm
Ancho *W*	212 mm
Peso bruto aproximado *m*	28,2 kg
Peso neto aproximado *m*	21,2 kg



Ficha técnica

Datos del producto

Denominación del producto	HELIX V207-1/16/E/S/400-50

Datos hidráulicos

Índice de eficiencia mínima (MEI)	≥0,7
Presión de entrada	10 bar
Presión máxima de trabajo *PN*	16 bar
Boca de impulsión	G 1
Temperatura mínima del fluido T_{min}	-30 °C
Temperatura máxima del fluido T_{max}	120 °C
Temperatura ambiente mínima T_{min}	-15 °C
Temperatura ambiente máxima T_{max}	50 °C

Datos del motor

Alimentación eléctrica	3~400 V, 50 Hz
Tolerancia de tensión	±10 %
Potencia nominal del motor P_2	0,55 kW
Clase de eficiencia energética del motor	IE2
Intensidad nominal I_N	1,32 A
Velocidad nominal *n*	2900 1/min
Factor de potencia	0,85
Tipo de arranque	Directo online (DOL)
Rendimiento del motor 50% η_M *50%*	72,8 %
Rendimiento del motor 75% η_M *75%*	76,7 %
Rendimiento del motor 100% η_M *100%*	77,2 %
Clase de aislamiento	F
Tipo de protección del motor	IP55

Materiales

Carcasa de la bomba	Acero inoxidable
Rodete	Acero inoxidable
Eje	Acero inoxidable
Cierre mecánico	BQ1EGG
Material de la junta	EPDM

Dimensiones de instalación

Conexión de tubería del lado de aspiración *DNs*	G 1
Conexión de tubería del lado de impulsión *DNd*	G 1

Curvas características

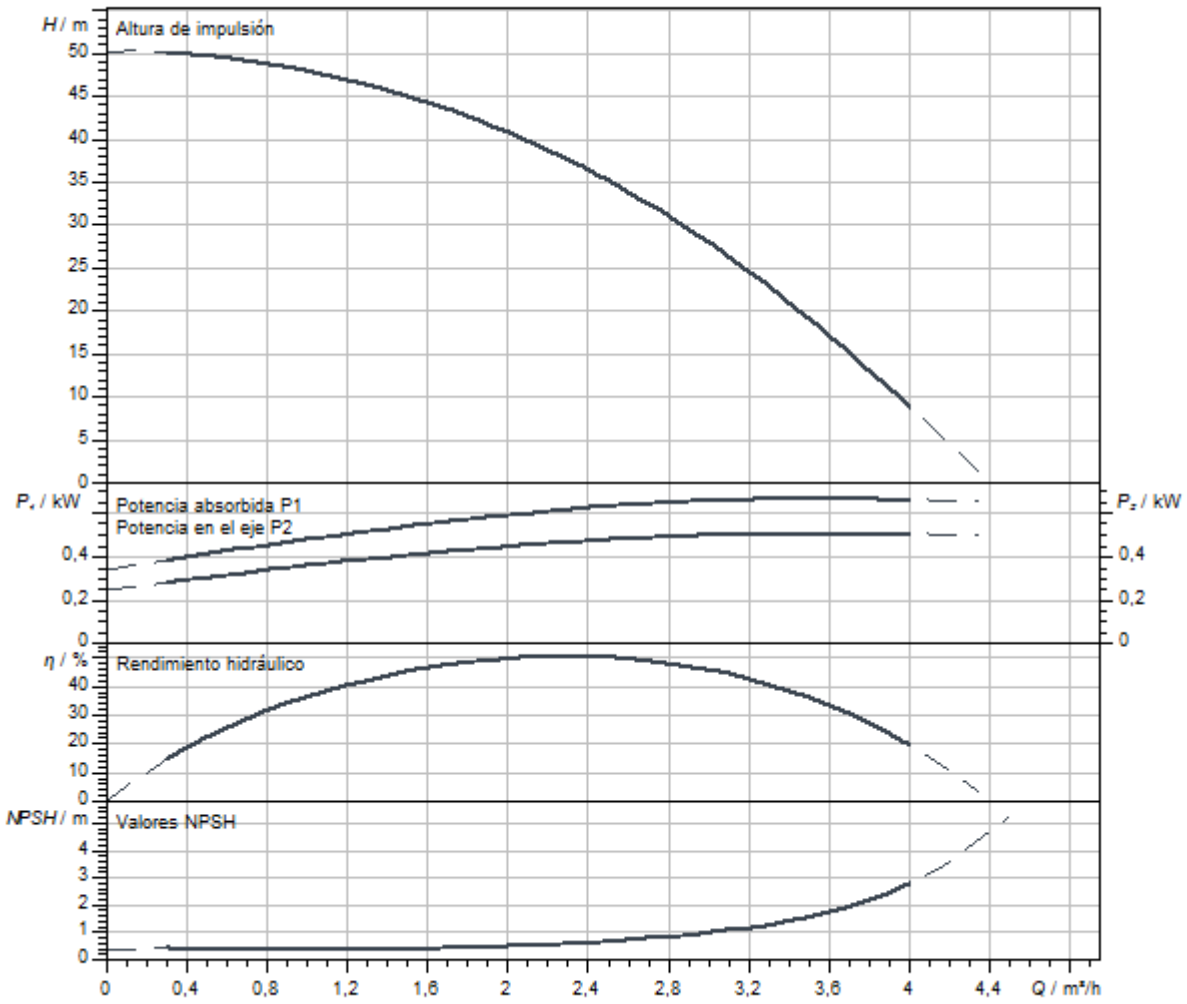

Dimensiones y planos de dimensiones

Helix V 2/V4, PN 16

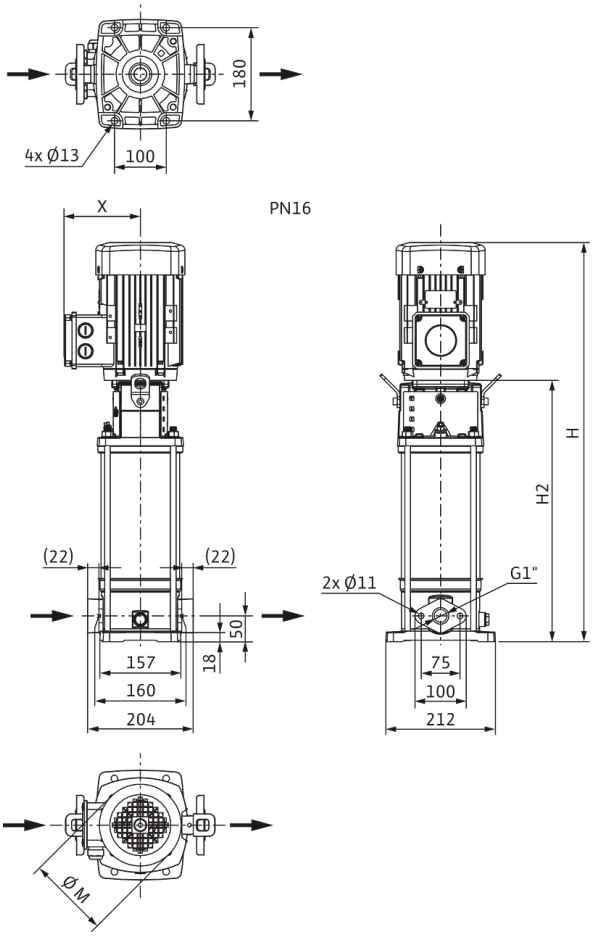

Dimensiones *H*	659 mm
Dimensiones *H1*	128 mm
Dimensiones *L1*	102 mm
Dimensiones *X*	119 mm
Dimensiones *Ø g*	138 mm
Conexión de tubería del lado de aspiración *DNs*	G 1
Conexión de tubería del lado de impulsión *DNd*	G 1
Diámetro del motor *X*	121 mm

Información de pedido

Datos del producto

Marca	Wilo
Denominación del producto	HELIX V207-1/16/E/S/400-50
Referencia	4201347
Número EAN	4048482592190
Color	verde/plata
Cantidad mínima de pedido	1
Disponibilidad en el mercado	2015-09-01

Embalaje

Tipo de embalaje	Caja de cartón
Propiedades del embalaje	Embalaje de transporte
Número por palé	1
Número por capa	1

Medidas y pesos

Longitud con embalaje	800 mm
Longitud *L*	223 mm
Altura con embalaje	370 mm
Altura *H*	659 mm
Ancho con embalaje	400 mm
Ancho *W*	212 mm
Peso bruto aproximado *m*	23,9 kg
Peso neto aproximado *m*	20,4 kg



Ficha técnica

Datos del producto

Denominación del producto	HELIX V207-1/25/E/S/1-230-50

Datos hidráulicos

Índice de eficiencia mínima (MEI)	≥0,7
Presión de entrada	10 bar
Presión máxima de trabajo *PN*	25 bar
Boca de impulsión	DN 25
Temperatura mínima del fluido T_{min}	-30 °C
Temperatura máxima del fluido T_{max}	120 °C
Temperatura ambiente mínima T_{min}	-15 °C
Temperatura ambiente máxima T_{max}	40 °C

Datos del motor

Alimentación eléctrica	1~230 V, 50 Hz
Tolerancia de tensión	±10 %
Potencia nominal del motor P_2	0,55 kW
Clase de eficiencia energética del motor	IE2
Intensidad nominal I_N	3,33 A
Velocidad nominal *n*	2900 1/min
Factor de potencia	0,98
Clase de aislamiento	F
Tipo de protección del motor	IP55

Materiales

Carcasa de la bomba	Acero inoxidable
Rodete	Acero inoxidable
Eje	Acero inoxidable
Cierre mecánico	BQ1EGG
Material de la junta	EPDM

Dimensiones de instalación

Conexión de tubería del lado de aspiración *DNs*	DN 25
Conexión de tubería del lado de impulsión *DNd*	DN 25

Queda reservado el derecho a realizar modificaciones.

Curvas características

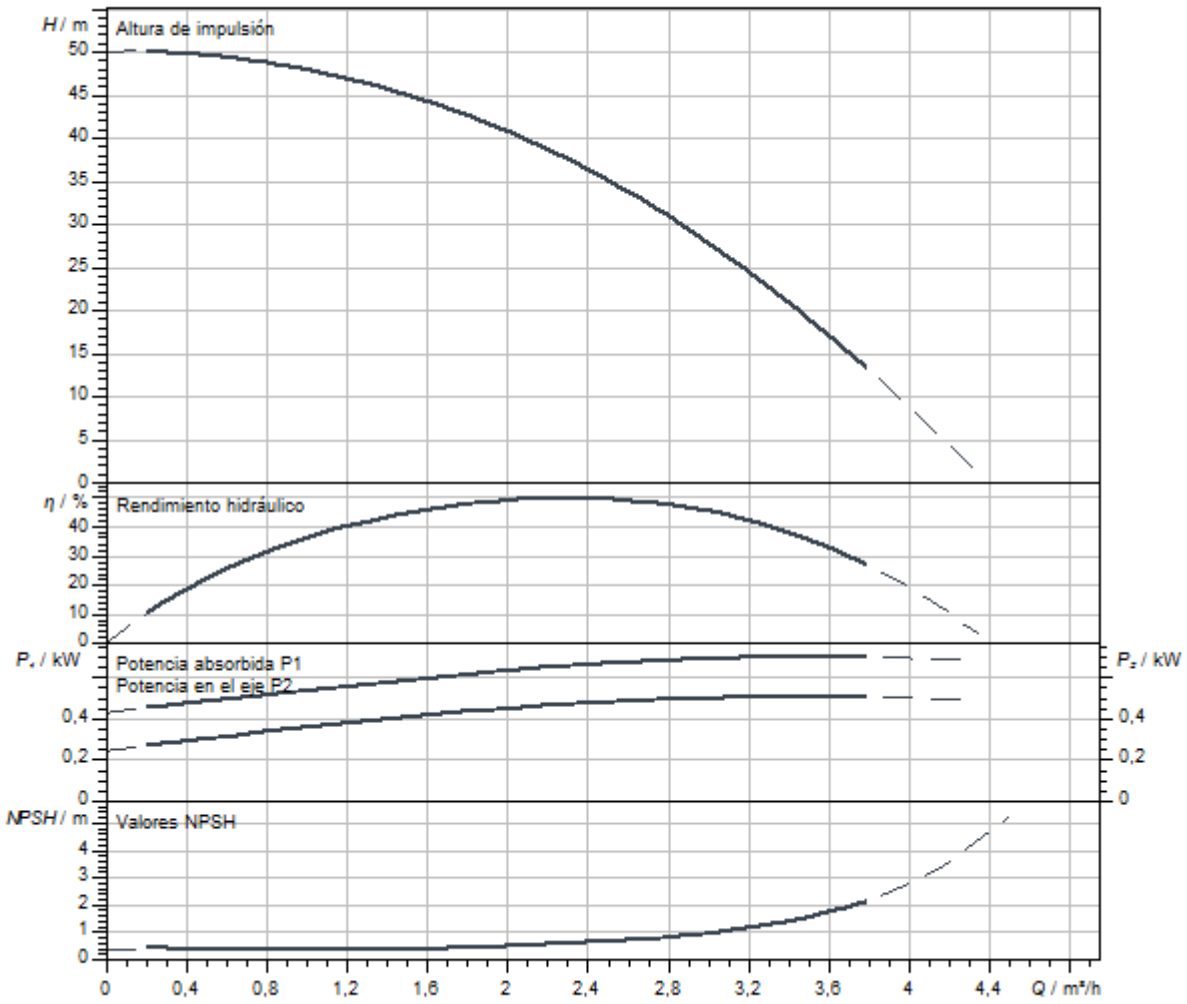

Dimensiones y planos de dimensiones

Helix V 2/ V 4, PN 25

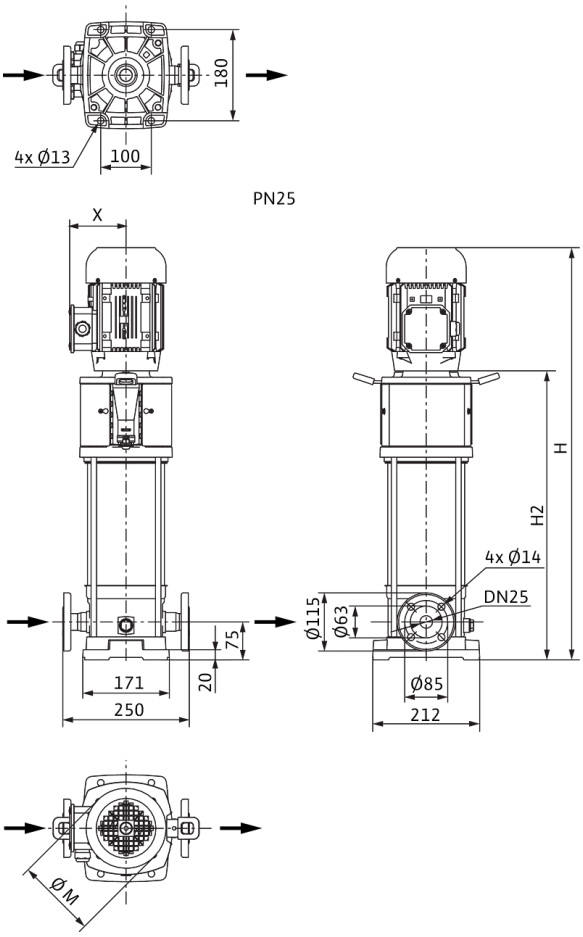

Dimensiones *H*	670 mm
Dimensiones *H1*	153 mm
Dimensiones *L1*	125 mm
Dimensiones *X*	121 mm
Conexión de tubería del lado de aspiración *DNs*	DN 25
Conexión de tubería del lado de impulsión *DNd*	DN 25
Diámetro del motor *X*	151 mm

Información de pedido

Datos del producto

Marca	Wilo
Denominación del producto	HELIX V207-1/25/E/S/1-230-50
Referencia	4234603
Número EAN	4048482921884
Color	verde/plata
Cantidad mínima de pedido	1
Disponibilidad en el mercado	2021-01-01

Embalaje

Tipo de embalaje	Caja de cartón
Propiedades del embalaje	Embalaje de transporte
Número por palé	1
Número por capa	1

Medidas y pesos

Longitud con embalaje	800 mm
Longitud *L*	223 mm
Altura con embalaje	446 mm
Altura *H*	670 mm
Ancho con embalaje	400 mm
Ancho *W*	212 mm
Peso bruto aproximado *m*	29,2 kg
Peso neto aproximado *m*	22,2 kg



Ficha técnica

Datos del producto

Denominación del producto	HELIX V207-2/25/V/KS/400-50

Datos hidráulicos

Índice de eficiencia mínima (MEI)	≥0,7
Presión de entrada	10 bar
Presión máxima de trabajo *PN*	25 bar
Boca de impulsión	DN 25
Temperatura mínima del fluido T_{min}	-15 °C
Temperatura máxima del fluido T_{max}	90 °C
Temperatura ambiente mínima T_{min}	-15 °C
Temperatura ambiente máxima T_{max}	50 °C

Datos del motor

Alimentación eléctrica	3~400 V, 50 Hz
Tolerancia de tensión	±10 %
Potencia nominal del motor P_2	0,55 kW
Clase de eficiencia energética del motor	IE2
Intensidad nominal I_N	1,32 A
Velocidad nominal *n*	2900 1/min
Factor de potencia	0,85
Tipo de arranque	Directo online (DOL)
Rendimiento del motor 50% η_M *50%*	72,8 %
Rendimiento del motor 75% η_M *75%*	76,7 %
Rendimiento del motor 100% η_M *100%*	77,2 %
Clase de aislamiento	F
Tipo de protección del motor	IP55

Materiales

Carcasa de la bomba	Acero inoxidable
Rodete	Acero inoxidable
Eje	Acero inoxidable
Cierre mecánico	BQ1VGG
Material de la junta	FKM

Dimensiones de instalación

Conexión de tubería del lado de aspiración *DNs*	DN 25
Conexión de tubería del lado de impulsión *DNd*	DN 25

Curvas características

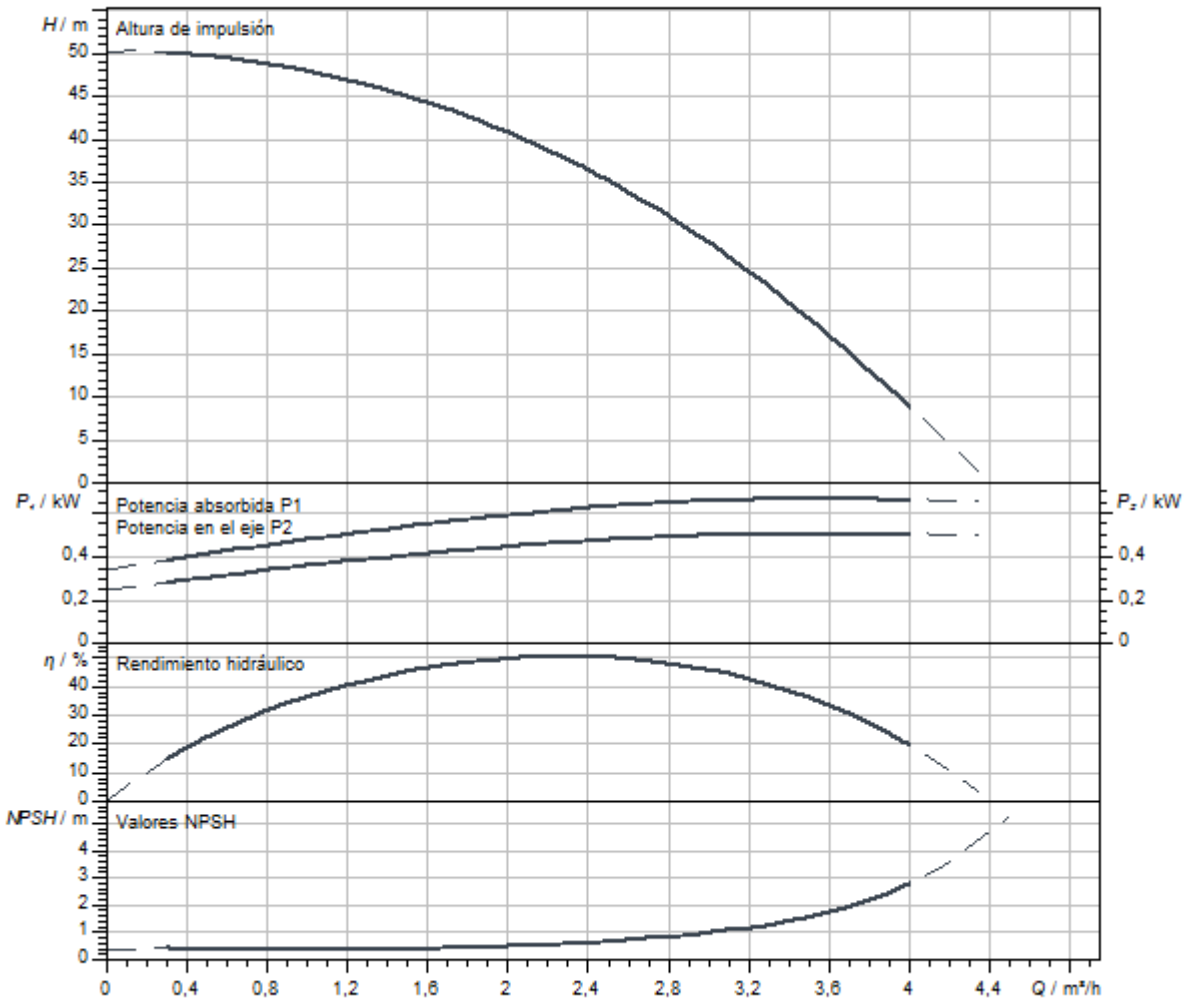

Dimensiones y planos de dimensiones

Helix V 2/ V 4, PN 25

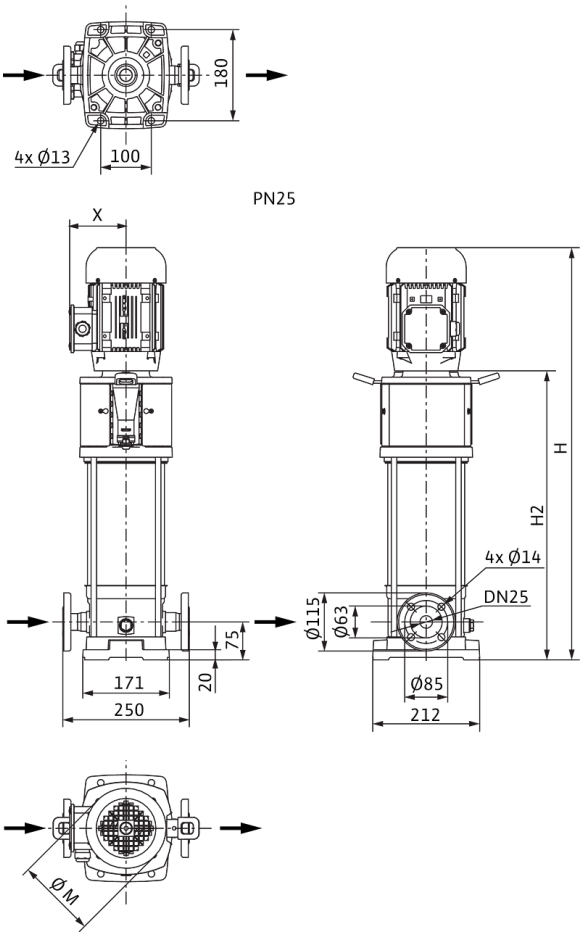

Dimensiones *H*	744 mm
Dimensiones *H1*	153 mm
Dimensiones *L1*	125 mm
Dimensiones *X*	119 mm
Dimensiones *Ø g*	138 mm
Conexión de tubería del lado de aspiración *DNs*	DN 25
Conexión de tubería del lado de impulsión *DNd*	DN 25
Diámetro del motor *X*	121 mm

Información de pedido

Datos del producto

Marca	Wilo
Denominación del producto	HELIX V207-2/25/V/KS/400-50
Referencia	4161740
Número EAN	4048482209494
Color	verde/plata
Cantidad mínima de pedido	1
Disponibilidad en el mercado	2011-09-01

Embalaje

Tipo de embalaje	Palé desechable
Propiedades del embalaje	Embalaje de transporte
Número por palé	1
Número por capa	1

Medidas y pesos

Longitud con embalaje	1200 mm
Longitud *L*	250 mm
Altura con embalaje	400 mm
Altura *H*	744 mm
Ancho con embalaje	400 mm
Ancho *W*	212 mm
Peso bruto aproximado *m*	34 kg
Peso neto aproximado *m*	28 kg



Ficha técnica

Datos del producto

Denominación del producto	HELIX V208-1/16/E/KS/400-50

Datos hidráulicos

Índice de eficiencia mínima (MEI)	≥0,7
Presión de entrada	10 bar
Presión máxima de trabajo *PN*	16 bar
Boca de impulsión	G 1
Temperatura mínima del fluido T_{min}	-30 °C
Temperatura máxima del fluido T_{max}	120 °C
Temperatura ambiente mínima T_{min}	-15 °C
Temperatura ambiente máxima T_{max}	50 °C

Datos del motor

Alimentación eléctrica	3~400 V, 50 Hz
Tolerancia de tensión	±10 %
Potencia nominal del motor P_2	0,75 kW
Clase de eficiencia energética del motor	IE3
Intensidad nominal I_N	1,7 A
Velocidad nominal *n*	2900 1/min
Factor de potencia	0,81
Tipo de arranque	Directo online (DOL)
Rendimiento del motor 50% η_M *50%*	76 %
Rendimiento del motor 75% η_M *75%*	79,7 %
Rendimiento del motor 100% η_M *100%*	80,7 %
Clase de aislamiento	F
Tipo de protección del motor	IP55

Materiales

Carcasa de la bomba	Acero inoxidable
Rodete	Acero inoxidable
Eje	Acero inoxidable
Cierre mecánico	BQ1EGG
Material de la junta	EPDM

Dimensiones de instalación

Conexión de tubería del lado de aspiración *DNs*	G 1
Conexión de tubería del lado de impulsión *DNd*	G 1

Curvas características

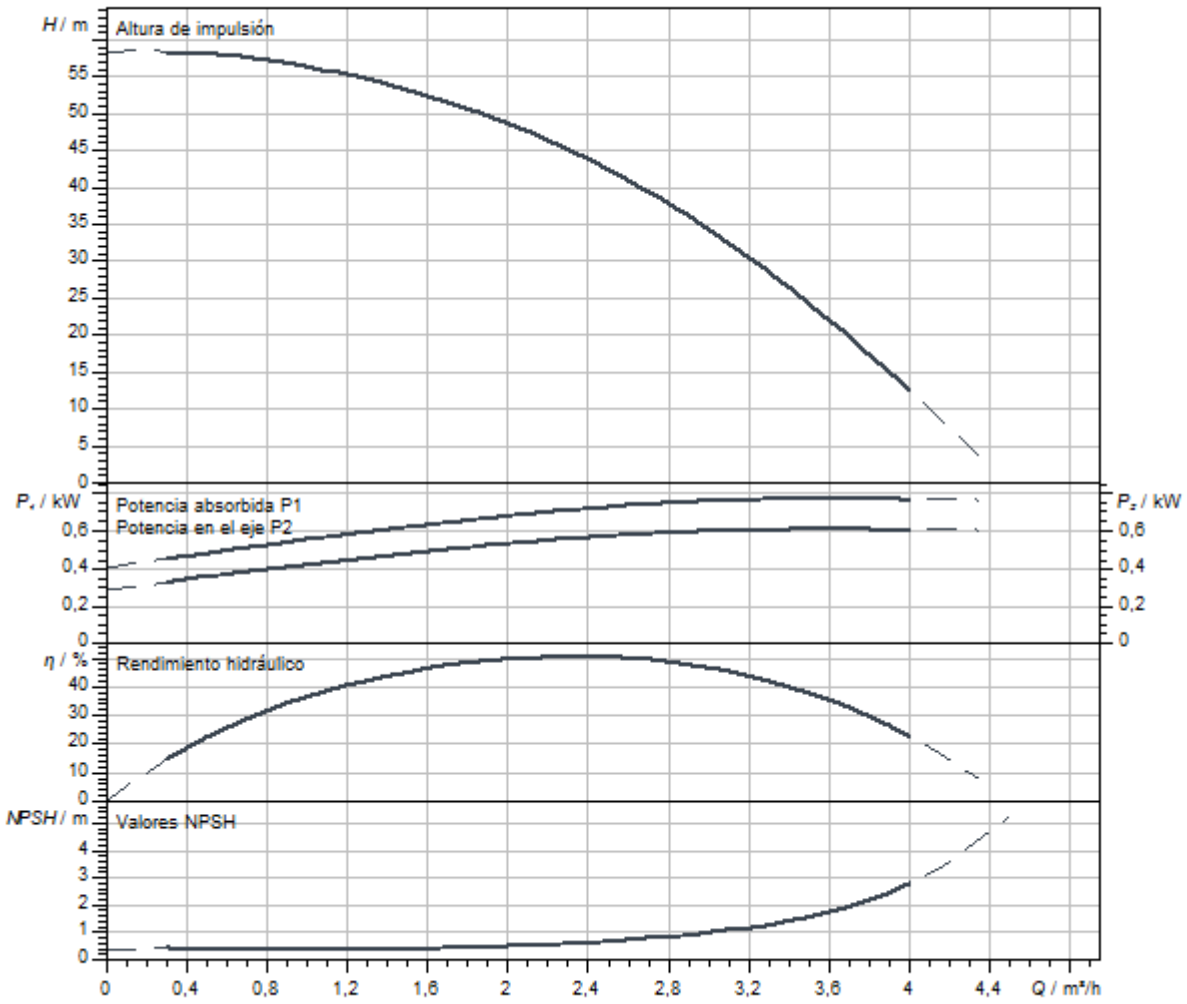

Dimensiones y planos de dimensiones

Helix V 2/V4, PN 16

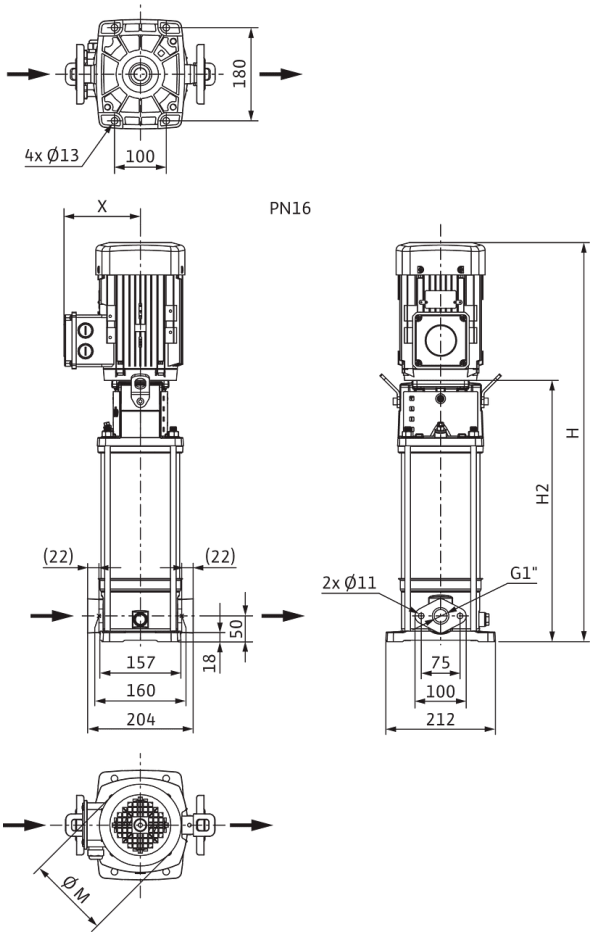

Dimensiones *H*	749 mm
Dimensiones *H1*	128 mm
Dimensiones *L1*	102 mm
Dimensiones *X*	115 mm
Dimensiones *Ø g*	158 mm
Conexión de tubería del lado de aspiración *DNs*	G 1
Conexión de tubería del lado de impulsión *DNd*	G 1
Diámetro del motor *X*	136 mm

Información de pedido

Datos del producto

Marca	Wilo
Denominación del producto	HELIX V208-1/16/E/KS/400-50
Referencia	4161710
Número EAN	4048482208794
Color	verde/plata
Cantidad mínima de pedido	1
Disponibilidad en el mercado	2011-09-01

Embalaje

Tipo de embalaje	Palé desechable
Propiedades del embalaje	Embalaje de transporte
Número por palé	1
Número por capa	1

Medidas y pesos

Longitud con embalaje	1200 mm
Longitud *L*	229 mm
Altura con embalaje	400 mm
Altura *H*	749 mm
Ancho con embalaje	400 mm
Ancho *W*	212 mm
Peso bruto aproximado *m*	38 kg
Peso neto aproximado *m*	32 kg



Ficha técnica

Datos del producto

Denominación del producto	HELIX V208-1/16/E/S/1-230-50

Datos hidráulicos

Índice de eficiencia mínima (MEI)	≥0,7
Presión de entrada	10 bar
Presión máxima de trabajo *PN*	16 bar
Boca de impulsión	G 1
Temperatura mínima del fluido T_{min}	-30 °C
Temperatura máxima del fluido T_{max}	120 °C
Temperatura ambiente mínima T_{min}	-15 °C
Temperatura ambiente máxima T_{max}	40 °C

Datos del motor

Alimentación eléctrica	1~230 V, 50 Hz
Tolerancia de tensión	±10 %
Potencia nominal del motor P_2	0,75 kW
Clase de eficiencia energética del motor	IE2
Intensidad nominal I_N	4,33 A
Velocidad nominal *n*	2900 1/min
Factor de potencia	0,99
Clase de aislamiento	F
Tipo de protección del motor	IP55

Materiales

Carcasa de la bomba	Acero inoxidable
Rodete	Acero inoxidable
Eje	Acero inoxidable
Cierre mecánico	BQ1EGG
Material de la junta	EPDM

Dimensiones de instalación

Conexión de tubería del lado de aspiración *DNs*	G 1
Conexión de tubería del lado de impulsión *DNd*	G 1

Curvas características

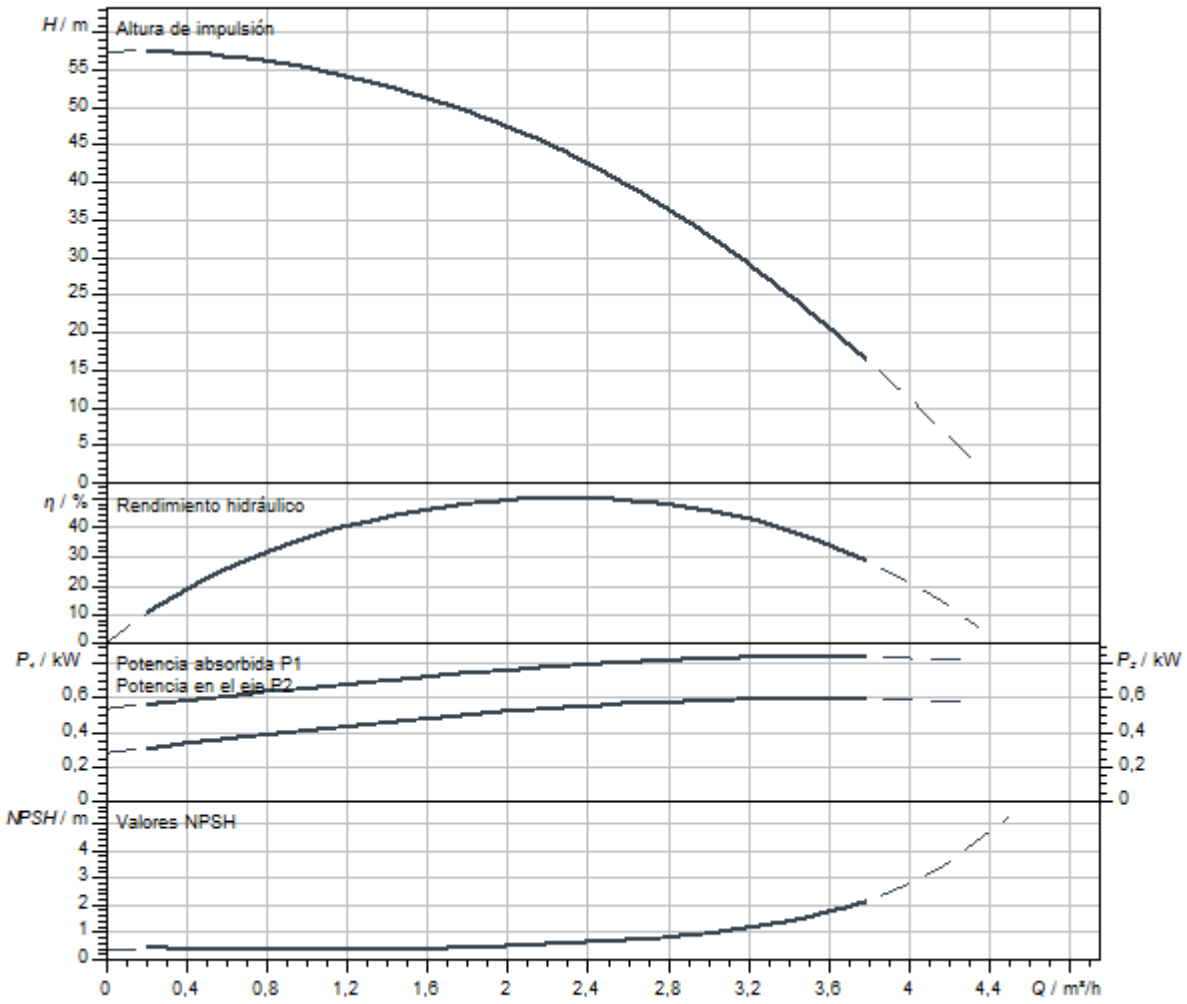

Dimensiones y planos de dimensiones

Helix V 2/V4, PN 16

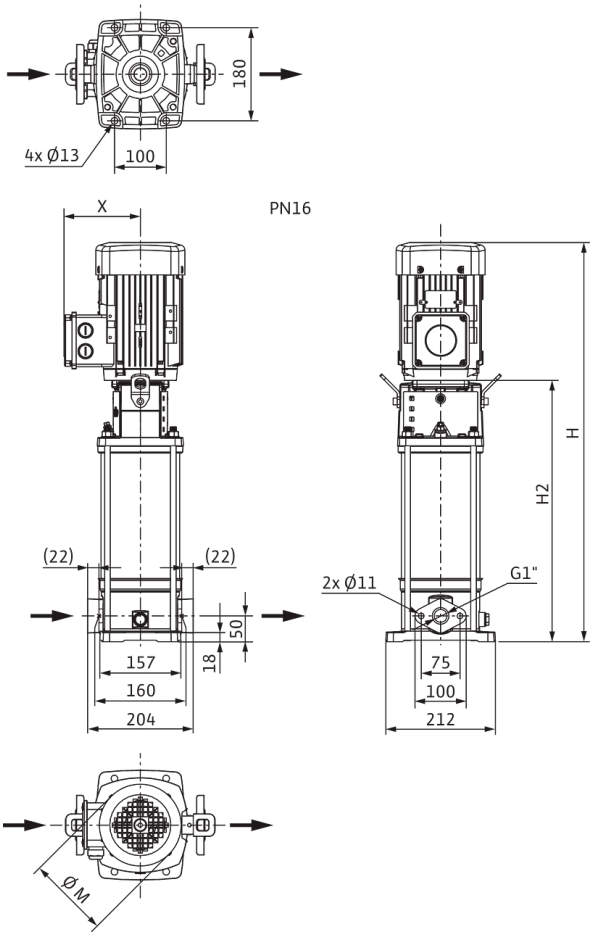

Dimensiones *H*	715 mm
Dimensiones *H1*	128 mm
Dimensiones *L1*	102 mm
Dimensiones *X*	127 mm
Dimensiones *Ø g*	138 mm
Conexión de tubería del lado de aspiración *DNs*	G 1
Conexión de tubería del lado de impulsión *DNd*	G 1
Diámetro del motor *X*	123 mm

Información de pedido

Datos del producto

Marca	Wilo
Denominación del producto	HELIX V208-1/16/E/S/1-230-50
Referencia	4234044
Número EAN	4048482918549
Color	verde/plata
Cantidad mínima de pedido	1
Disponibilidad en el mercado	2020-10-05

Embalaje

Tipo de embalaje	Caja de cartón
Propiedades del embalaje	Embalaje de transporte
Número por palé	1
Número por capa	1

Medidas y pesos

Longitud con embalaje	1200 mm
Longitud *L*	229 mm
Altura con embalaje	471 mm
Altura *H*	715 mm
Ancho con embalaje	400 mm
Ancho *W*	212 mm
Peso bruto aproximado *m*	30,2 kg
Peso neto aproximado *m*	23,2 kg



Ficha técnica

Datos del producto

Denominación del producto	HELIX V208-1/16/E/S/400-50

Datos hidráulicos

Índice de eficiencia mínima (MEI)	≥0,7
Presión de entrada	10 bar
Presión máxima de trabajo *PN*	16 bar
Boca de impulsión	G 1
Temperatura mínima del fluido T_{min}	-30 °C
Temperatura máxima del fluido T_{max}	120 °C
Temperatura ambiente mínima T_{min}	-15 °C
Temperatura ambiente máxima T_{max}	50 °C

Datos del motor

Alimentación eléctrica	3~400 V, 50 Hz
Tolerancia de tensión	±10 %
Potencia nominal del motor P_2	0,75 kW
Clase de eficiencia energética del motor	IE3
Intensidad nominal I_N	1,7 A
Velocidad nominal *n*	2900 1/min
Factor de potencia	0,81
Tipo de arranque	Directo online (DOL)
Rendimiento del motor 50% η_M *50%*	76 %
Rendimiento del motor 75% η_M *75%*	79,7 %
Rendimiento del motor 100% η_M *100%*	80,7 %
Clase de aislamiento	F
Tipo de protección del motor	IP55

Materiales

Carcasa de la bomba	Acero inoxidable
Rodete	Acero inoxidable
Eje	Acero inoxidable
Cierre mecánico	BQ1EGG
Material de la junta	EPDM

Dimensiones de instalación

Conexión de tubería del lado de aspiración *DNs*	G 1
Conexión de tubería del lado de impulsión *DNd*	G 1

Curvas características

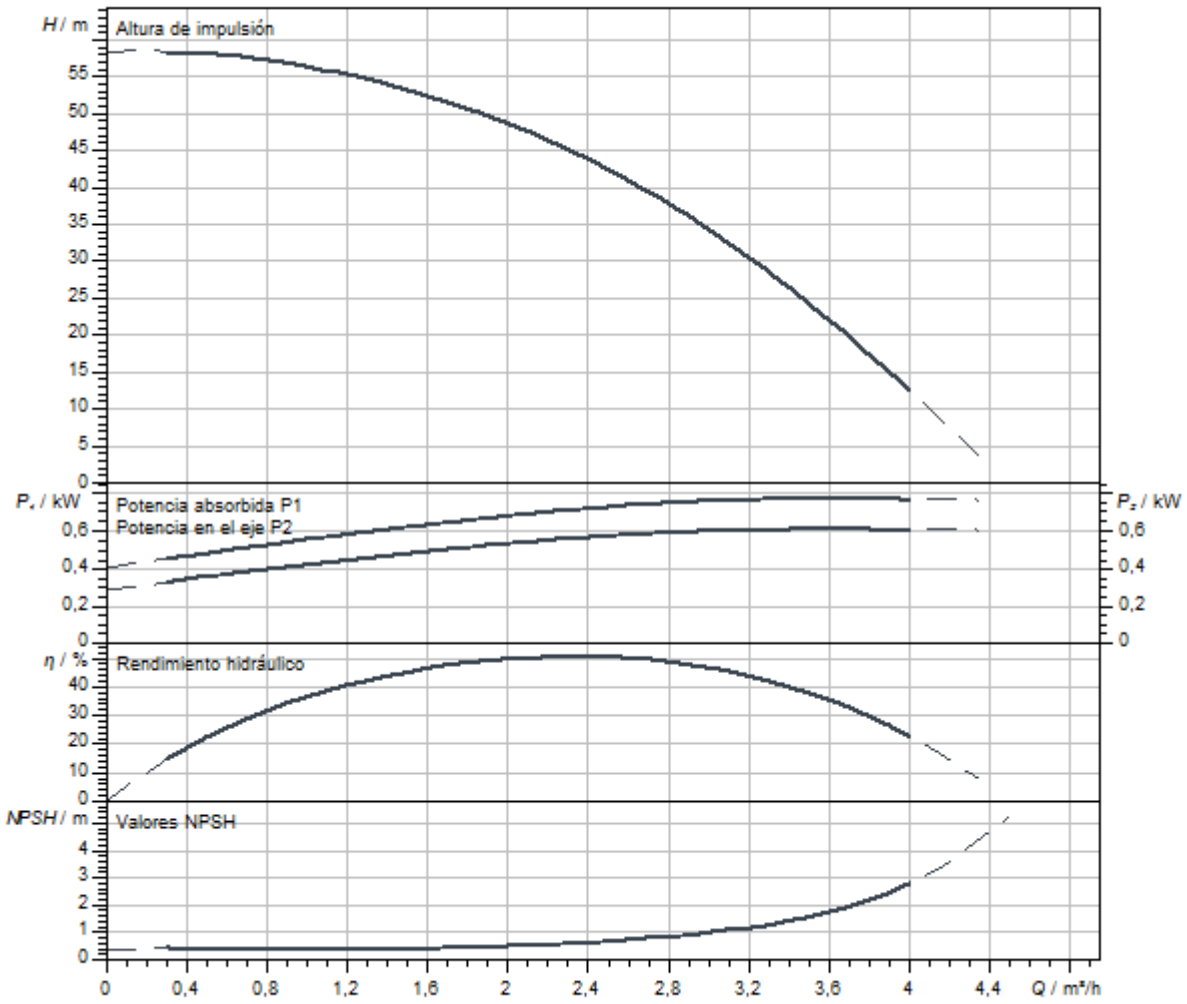

Dimensiones y planos de dimensiones

Helix V 2/V4, PN 16

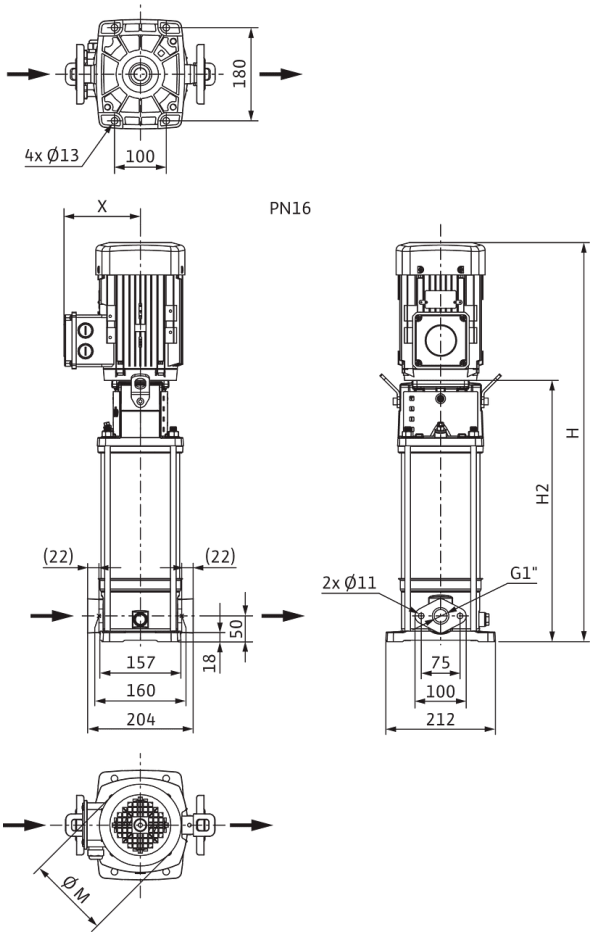

Dimensiones *H*	699 mm
Dimensiones *H1*	128 mm
Dimensiones *L1*	102 mm
Dimensiones *X*	115 mm
Dimensiones *Ø g*	158 mm
Conexión de tubería del lado de aspiración *DNs*	G 1
Conexión de tubería del lado de impulsión *DNd*	G 1
Diámetro del motor *X*	136 mm

Información de pedido

Datos del producto

Marca	Wilo
Denominación del producto	HELIX V208-1/16/E/S/400-50
Referencia	4201349
Número EAN	4048482592213
Color	verde/plata
Cantidad mínima de pedido	1
Disponibilidad en el mercado	2015-09-01

Embalaje

Tipo de embalaje	Caja de cartón
Propiedades del embalaje	Embalaje de transporte
Número por palé	1
Número por capa	1

Medidas y pesos

Longitud con embalaje	1200 mm
Longitud *L*	229 mm
Altura con embalaje	400 mm
Altura *H*	699 mm
Ancho con embalaje	400 mm
Ancho *W*	212 mm
Peso bruto aproximado *m*	34,6 kg
Peso neto aproximado *m*	26,6 kg



Ficha técnica

Datos del producto

Denominación del producto	HELIX V208-1/25/E/S/1-230-50

Datos hidráulicos

Índice de eficiencia mínima (MEI)	≥0,7
Presión de entrada	10 bar
Presión máxima de trabajo *PN*	25 bar
Boca de impulsión	DN 25
Temperatura mínima del fluido T_{min}	-30 °C
Temperatura máxima del fluido T_{max}	120 °C
Temperatura ambiente mínima T_{min}	-15 °C
Temperatura ambiente máxima T_{max}	40 °C

Datos del motor

Alimentación eléctrica	1~230 V, 50 Hz
Tolerancia de tensión	±10 %
Potencia nominal del motor P_2	0,75 kW
Clase de eficiencia energética del motor	IE2
Intensidad nominal I_N	4,33 A
Velocidad nominal *n*	2900 1/min
Factor de potencia	0,99
Clase de aislamiento	F
Tipo de protección del motor	IP55

Materiales

Carcasa de la bomba	Acero inoxidable
Rodete	Acero inoxidable
Eje	Acero inoxidable
Cierre mecánico	BQ1EGG
Material de la junta	EPDM

Dimensiones de instalación

Conexión de tubería del lado de aspiración *DNs*	DN 25
Conexión de tubería del lado de impulsión *DNd*	DN 25

Curvas características

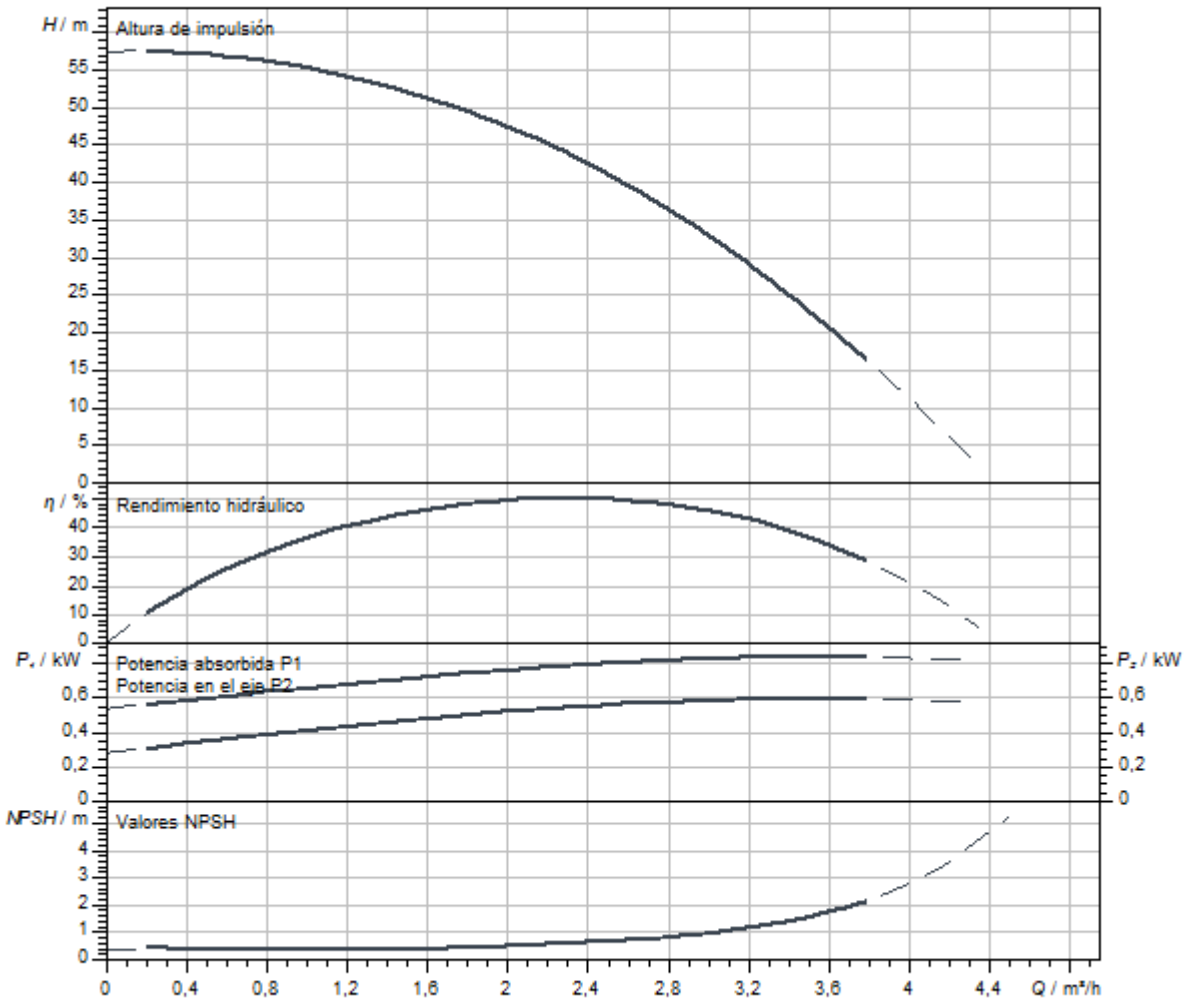

Dimensiones y planos de dimensiones

Helix V 2/ V 4, PN 25

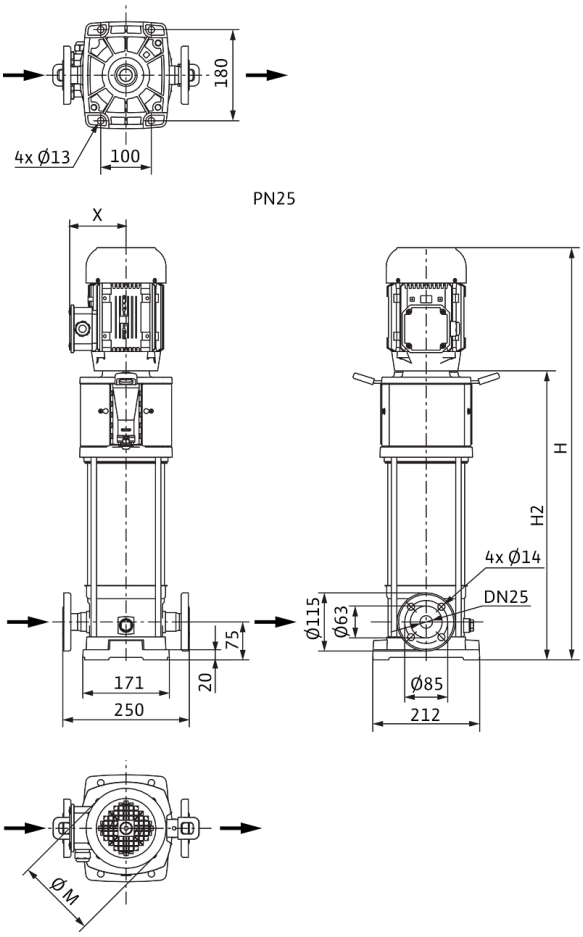

Dimensiones *H*	715 mm
Dimensiones *H1*	153 mm
Dimensiones *L1*	125 mm
Dimensiones *X*	127 mm
Conexión de tubería del lado de aspiración *DNs*	DN 25
Conexión de tubería del lado de impulsión *DNd*	DN 25
Diámetro del motor *X*	123 mm

Información de pedido

Datos del producto

Marca	Wilo
Denominación del producto	HELIX V208-1/25/E/S/1-230-50
Referencia	4234604
Número EAN	4048482921907
Color	verde/plata
Cantidad mínima de pedido	1
Disponibilidad en el mercado	2021-01-01

Embalaje

Tipo de embalaje	Caja de cartón
Propiedades del embalaje	Embalaje de transporte
Número por palé	1
Número por capa	1

Medidas y pesos

Longitud con embalaje	1200 mm
Longitud *L*	229 mm
Altura con embalaje	471 mm
Altura *H*	715 mm
Ancho con embalaje	400 mm
Ancho *W*	212 mm
Peso bruto aproximado *m*	31,2 kg
Peso neto aproximado *m*	24,2 kg



Ficha técnica

Datos del producto

Denominación del producto	HELIX V208-2/25/V/KS/400-50

Datos hidráulicos

Índice de eficiencia mínima (MEI)	≥0,7
Presión de entrada	10 bar
Presión máxima de trabajo *PN*	25 bar
Boca de impulsión	DN 25
Temperatura mínima del fluido T_{min}	-15 °C
Temperatura máxima del fluido T_{max}	90 °C
Temperatura ambiente mínima T_{min}	-15 °C
Temperatura ambiente máxima T_{max}	50 °C

Datos del motor

Alimentación eléctrica	3~400 V, 50 Hz
Tolerancia de tensión	±10 %
Potencia nominal del motor P_2	0,75 kW
Clase de eficiencia energética del motor	IE3
Intensidad nominal I_N	1,7 A
Velocidad nominal *n*	2900 1/min
Factor de potencia	0,81
Tipo de arranque	Directo online (DOL)
Rendimiento del motor 50% η_M *50%*	76 %
Rendimiento del motor 75% η_M *75%*	79,7 %
Rendimiento del motor 100% η_M *100%*	80,7 %
Clase de aislamiento	F
Tipo de protección del motor	IP55

Materiales

Carcasa de la bomba	Acero inoxidable
Rodete	Acero inoxidable
Eje	Acero inoxidable
Cierre mecánico	BQ1VGG
Material de la junta	FKM

Dimensiones de instalación

Conexión de tubería del lado de aspiración *DNs*	DN 25
Conexión de tubería del lado de impulsión *DNd*	DN 25

Curvas características

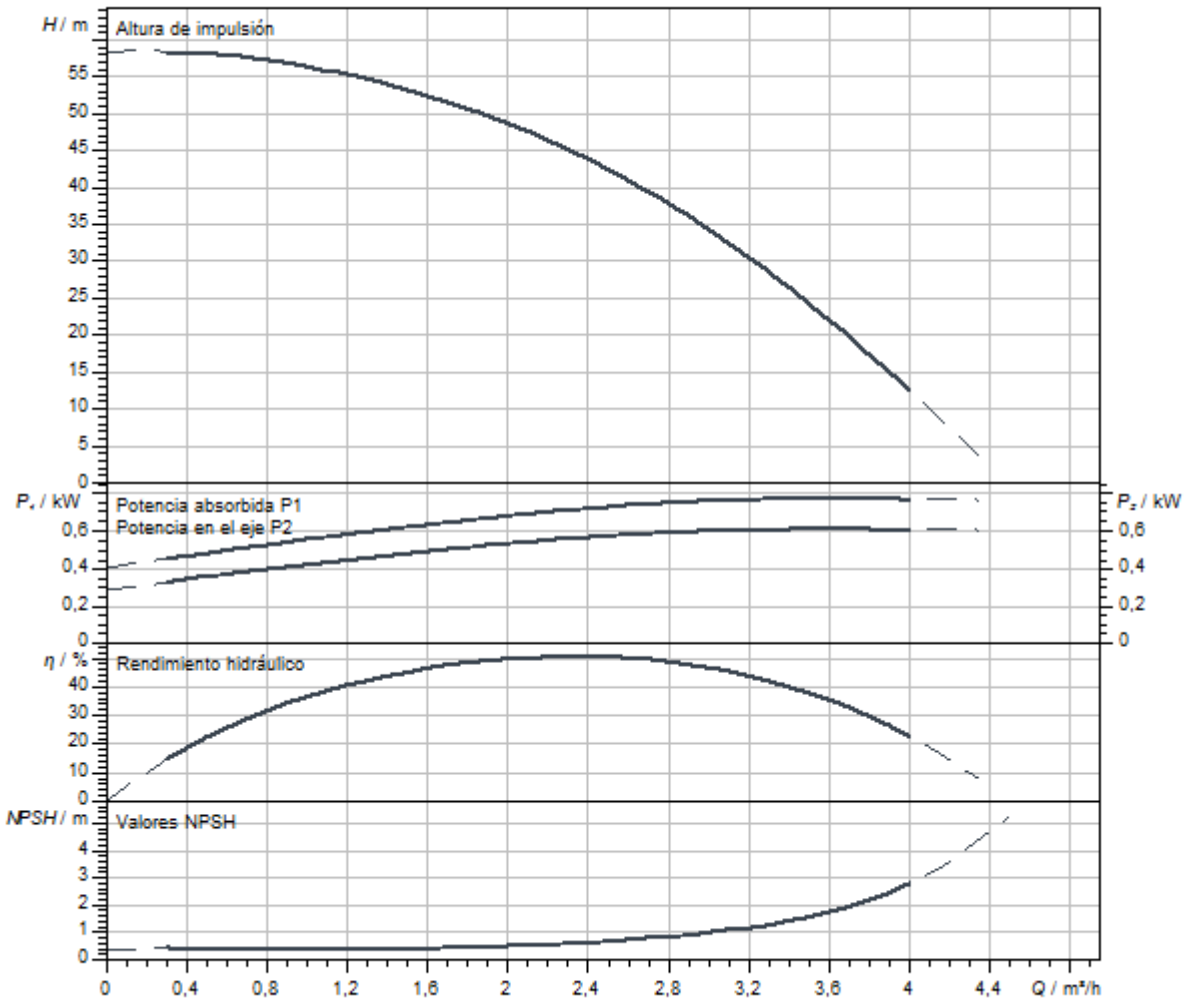

Dimensiones y planos de dimensiones

Helix V 2/ V 4, PN 25

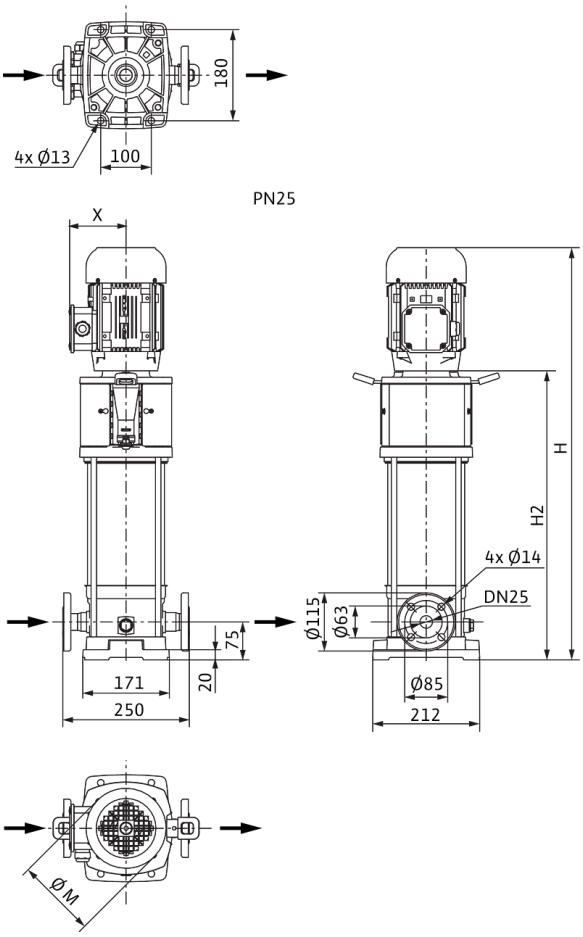

Dimensiones *H*	774 mm
Dimensiones *H1*	153 mm
Dimensiones *L1*	125 mm
Dimensiones *X*	115 mm
Dimensiones *Ø g*	158 mm
Conexión de tubería del lado de aspiración *DNs*	DN 25
Conexión de tubería del lado de impulsión *DNd*	DN 25
Diámetro del motor *X*	136 mm

Información de pedido

Datos del producto

Marca	Wilo
Denominación del producto	HELIX V208-2/25/V/KS/400-50
Referencia	4161741
Número EAN	4048482209500
Color	verde/plata
Cantidad mínima de pedido	1
Disponibilidad en el mercado	2011-09-01

Embalaje

Tipo de embalaje	Palé desechable
Propiedades del embalaje	Embalaje de transporte
Número por palé	1
Número por capa	1

Medidas y pesos

Longitud con embalaje	1200 mm
Longitud *L*	252 mm
Altura con embalaje	400 mm
Altura *H*	774 mm
Ancho con embalaje	400 mm
Ancho *W*	212 mm
Peso bruto aproximado *m*	40 kg
Peso neto aproximado *m*	34 kg



Ficha técnica

Datos del producto

Denominación del producto	HELIX V209-1/16/E/KS/400-50

Datos hidráulicos

Índice de eficiencia mínima (MEI)	≥0,7
Presión de entrada	10 bar
Presión máxima de trabajo *PN*	16 bar
Boca de impulsión	G 1
Temperatura mínima del fluido T_{min}	-30 °C
Temperatura máxima del fluido T_{max}	120 °C
Temperatura ambiente mínima T_{min}	-15 °C
Temperatura ambiente máxima T_{max}	50 °C

Datos del motor

Alimentación eléctrica	3~400 V, 50 Hz
Tolerancia de tensión	±10 %
Potencia nominal del motor P_2	0,75 kW
Clase de eficiencia energética del motor	IE3
Intensidad nominal I_N	1,7 A
Velocidad nominal *n*	2900 1/min
Factor de potencia	0,81
Tipo de arranque	Directo online (DOL)
Rendimiento del motor 50% η_M *50%*	76 %
Rendimiento del motor 75% η_M *75%*	79,7 %
Rendimiento del motor 100% η_M *100%*	80,7 %
Clase de aislamiento	F
Tipo de protección del motor	IP55

Materiales

Carcasa de la bomba	Acero inoxidable
Rodete	Acero inoxidable
Eje	Acero inoxidable
Cierre mecánico	BQ1EGG
Material de la junta	EPDM

Dimensiones de instalación

Conexión de tubería del lado de aspiración *DNs*	G 1
Conexión de tubería del lado de impulsión *DNd*	G 1

Curvas características

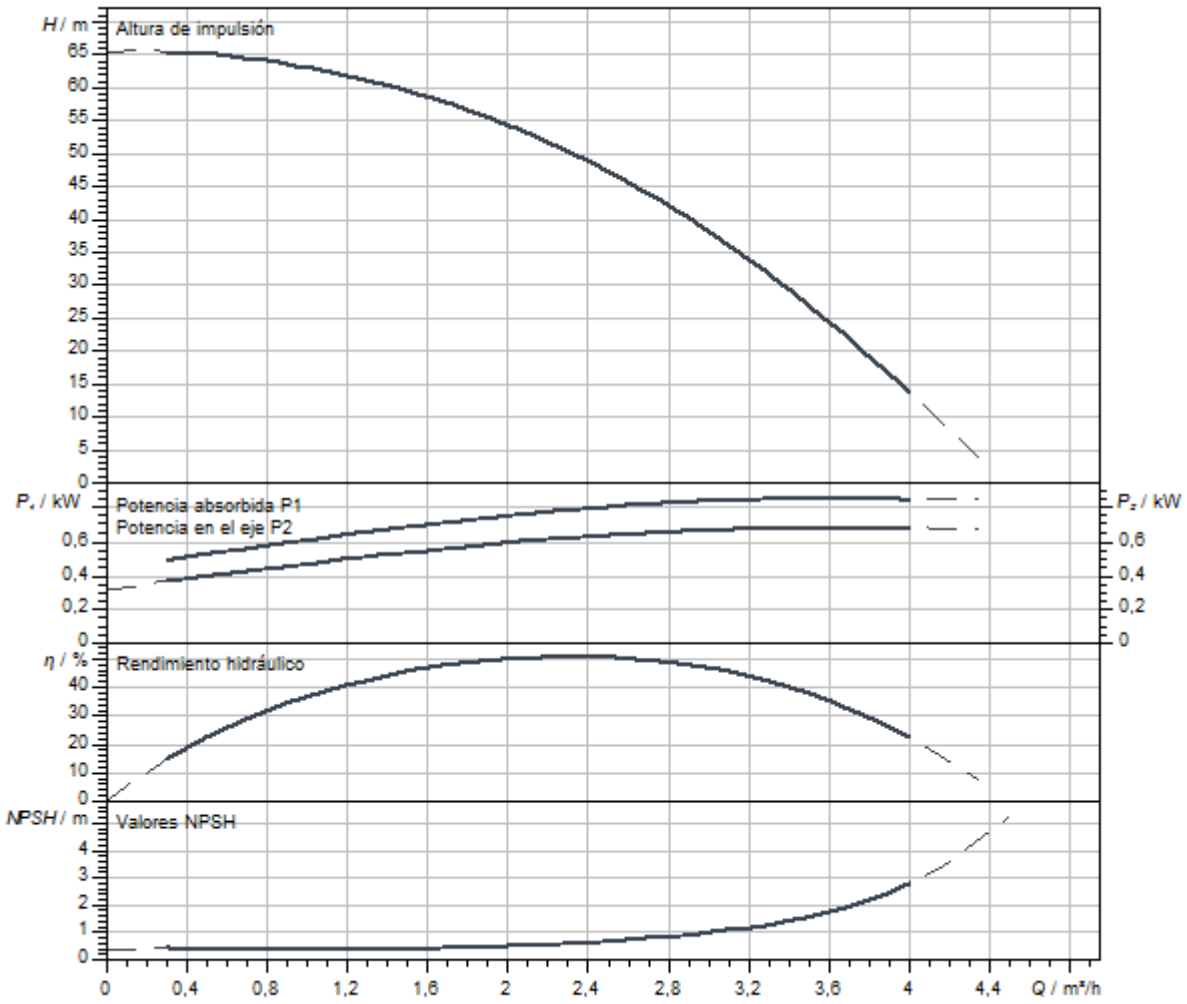

Dimensiones y planos de dimensiones

Helix V 2/V4, PN 16

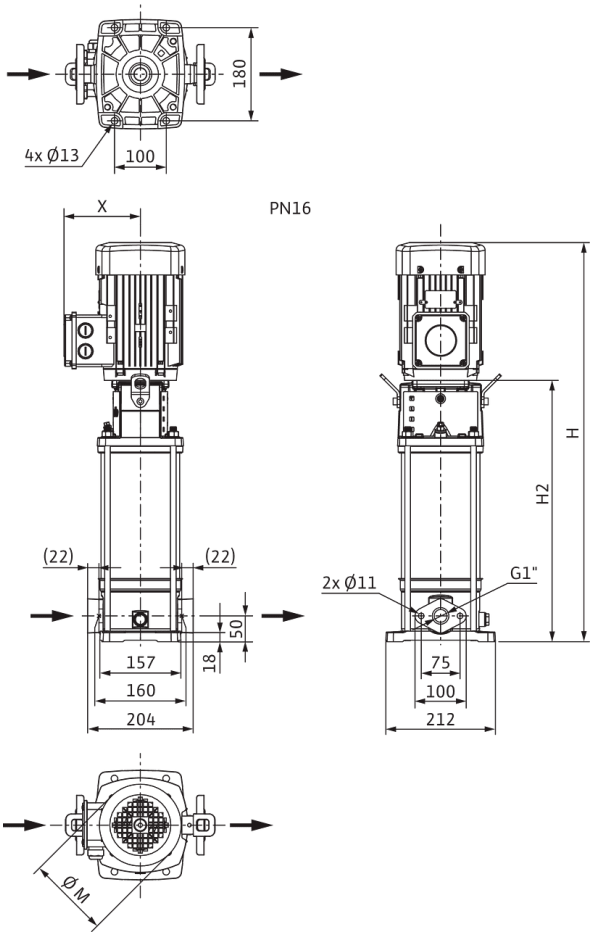

Dimensiones *H*	774 mm
Dimensiones *H1*	128 mm
Dimensiones *L1*	102 mm
Dimensiones *X*	115 mm
Dimensiones *Ø g*	158 mm
Conexión de tubería del lado de aspiración *DNs*	G 1
Conexión de tubería del lado de impulsión *DNd*	G 1
Diámetro del motor *X*	136 mm

Información de pedido

Datos del producto

Marca	Wilo
Denominación del producto	HELIX V209-1/16/E/KS/400-50
Referencia	4161711
Número EAN	4048482208800
Color	verde/plata
Cantidad mínima de pedido	1
Disponibilidad en el mercado	2011-09-01

Embalaje

Tipo de embalaje	Palé desechable
Propiedades del embalaje	Embalaje de transporte
Número por palé	1
Número por capa	1

Medidas y pesos

Longitud con embalaje	1200 mm
Longitud *L*	229 mm
Altura con embalaje	400 mm
Altura *H*	774 mm
Ancho con embalaje	400 mm
Ancho *W*	212 mm
Peso bruto aproximado *m*	38 kg
Peso neto aproximado *m*	32 kg



Ficha técnica

Datos del producto

Denominación del producto	HELIX V209-1/16/E/S/1-230-50

Datos hidráulicos

Índice de eficiencia mínima (MEI)	≥0,7
Presión de entrada	10 bar
Presión máxima de trabajo *PN*	16 bar
Boca de impulsión	G 1
Temperatura mínima del fluido T_{min}	-30 °C
Temperatura máxima del fluido T_{max}	120 °C
Temperatura ambiente mínima T_{min}	-15 °C
Temperatura ambiente máxima T_{max}	40 °C

Datos del motor

Alimentación eléctrica	1~230 V, 50 Hz
Tolerancia de tensión	±10 %
Potencia nominal del motor P_2	0,75 kW
Clase de eficiencia energética del motor	IE2
Intensidad nominal I_N	4,33 A
Velocidad nominal *n*	2900 1/min
Factor de potencia	0,99
Clase de aislamiento	F
Tipo de protección del motor	IP55

Materiales

Carcasa de la bomba	Acero inoxidable
Rodete	Acero inoxidable
Eje	Acero inoxidable
Cierre mecánico	BQ1EGG
Material de la junta	EPDM

Dimensiones de instalación

Conexión de tubería del lado de aspiración *DNs*	G 1
Conexión de tubería del lado de impulsión *DNd*	G 1

Curvas características

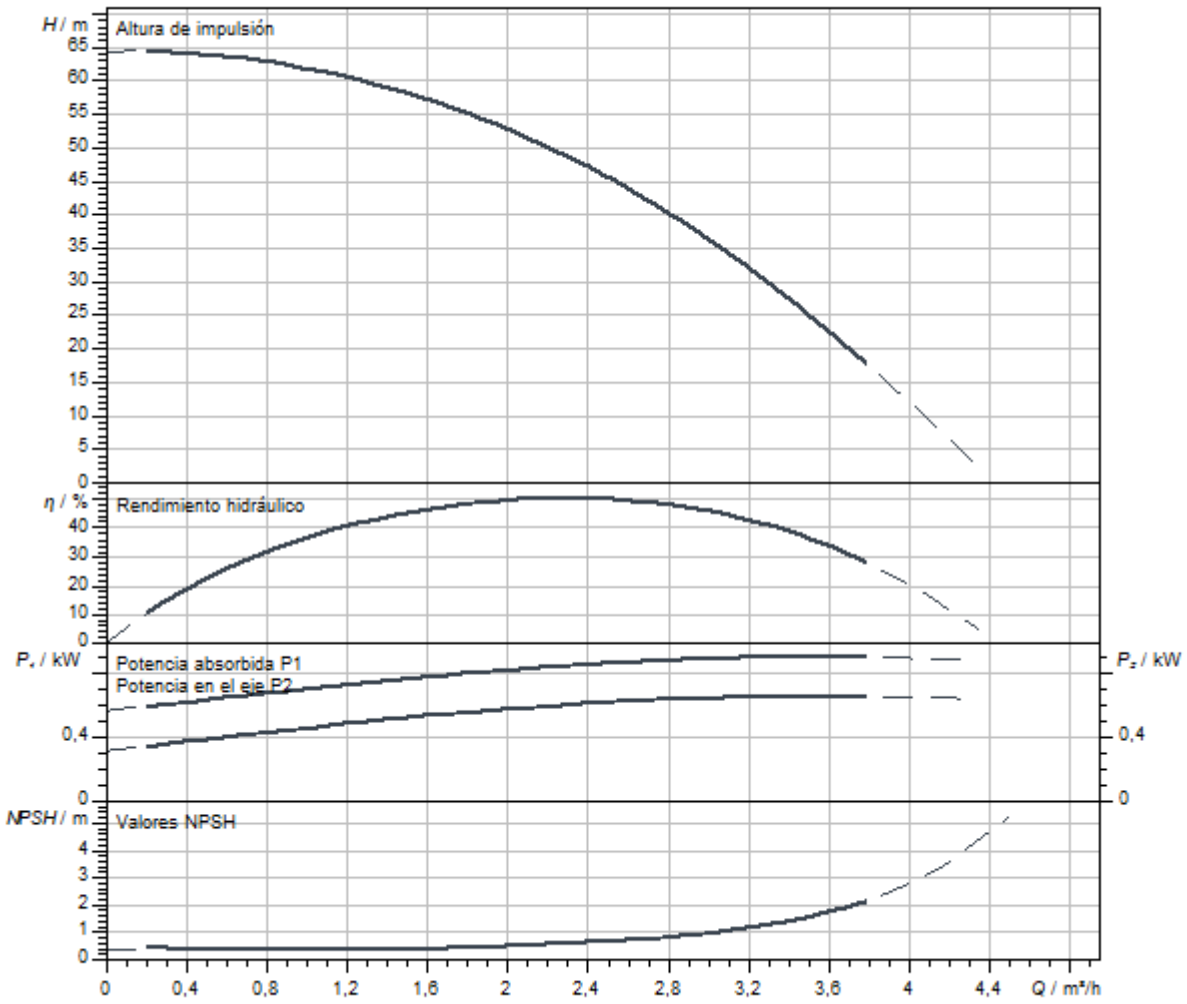

Dimensiones y planos de dimensiones

Helix V 2/V4, PN 16

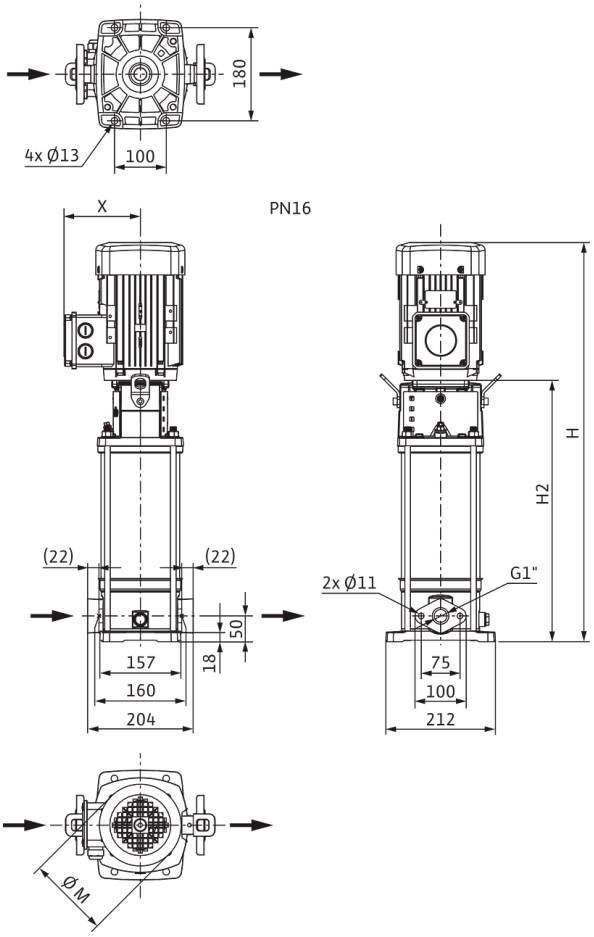

Dimensiones *H*	740 mm
Dimensiones *H1*	128 mm
Dimensiones *L1*	102 mm
Dimensiones *X*	127 mm
Dimensiones *Ø g*	138 mm
Conexión de tubería del lado de aspiración *DNs*	G 1
Conexión de tubería del lado de impulsión *DNd*	G 1
Diámetro del motor *X*	123 mm

Información de pedido

Datos del producto

Marca	Wilo
Denominación del producto	HELIX V209-1/16/E/S/1-230-50
Referencia	4234045
Número EAN	4048482918556
Color	verde/plata
Cantidad mínima de pedido	1
Disponibilidad en el mercado	2020-10-05

Embalaje

Tipo de embalaje	Caja de cartón
Propiedades del embalaje	Embalaje de transporte
Número por palé	1
Número por capa	1

Medidas y pesos

Longitud con embalaje	1200 mm
Longitud *L*	229 mm
Altura con embalaje	496 mm
Altura *H*	740 mm
Ancho con embalaje	400 mm
Ancho *W*	212 mm
Peso bruto aproximado *m*	31,6 kg
Peso neto aproximado *m*	24,7 kg



Ficha técnica

Datos del producto

Denominación del producto	HELIX V209-1/16/E/S/400-50

Datos hidráulicos

Índice de eficiencia mínima (MEI)	≥0,7
Presión de entrada	10 bar
Presión máxima de trabajo *PN*	16 bar
Boca de impulsión	G 1
Temperatura mínima del fluido T_{min}	-30 °C
Temperatura máxima del fluido T_{max}	120 °C
Temperatura ambiente mínima T_{min}	-15 °C
Temperatura ambiente máxima T_{max}	50 °C

Datos del motor

Alimentación eléctrica	3~400 V, 50 Hz
Tolerancia de tensión	±10 %
Potencia nominal del motor P_2	0,75 kW
Clase de eficiencia energética del motor	IE3
Intensidad nominal I_N	1,7 A
Velocidad nominal *n*	2900 1/min
Factor de potencia	0,81
Tipo de arranque	Directo online (DOL)
Rendimiento del motor 50% η_M *50%*	76 %
Rendimiento del motor 75% η_M *75%*	79,7 %
Rendimiento del motor 100% η_M *100%*	80,7 %
Clase de aislamiento	F
Tipo de protección del motor	IP55

Materiales

Carcasa de la bomba	Acero inoxidable
Rodete	Acero inoxidable
Eje	Acero inoxidable
Cierre mecánico	BQ1EGG
Material de la junta	EPDM

Dimensiones de instalación

Conexión de tubería del lado de aspiración *DNs*	G 1
Conexión de tubería del lado de impulsión *DNd*	G 1

Curvas características

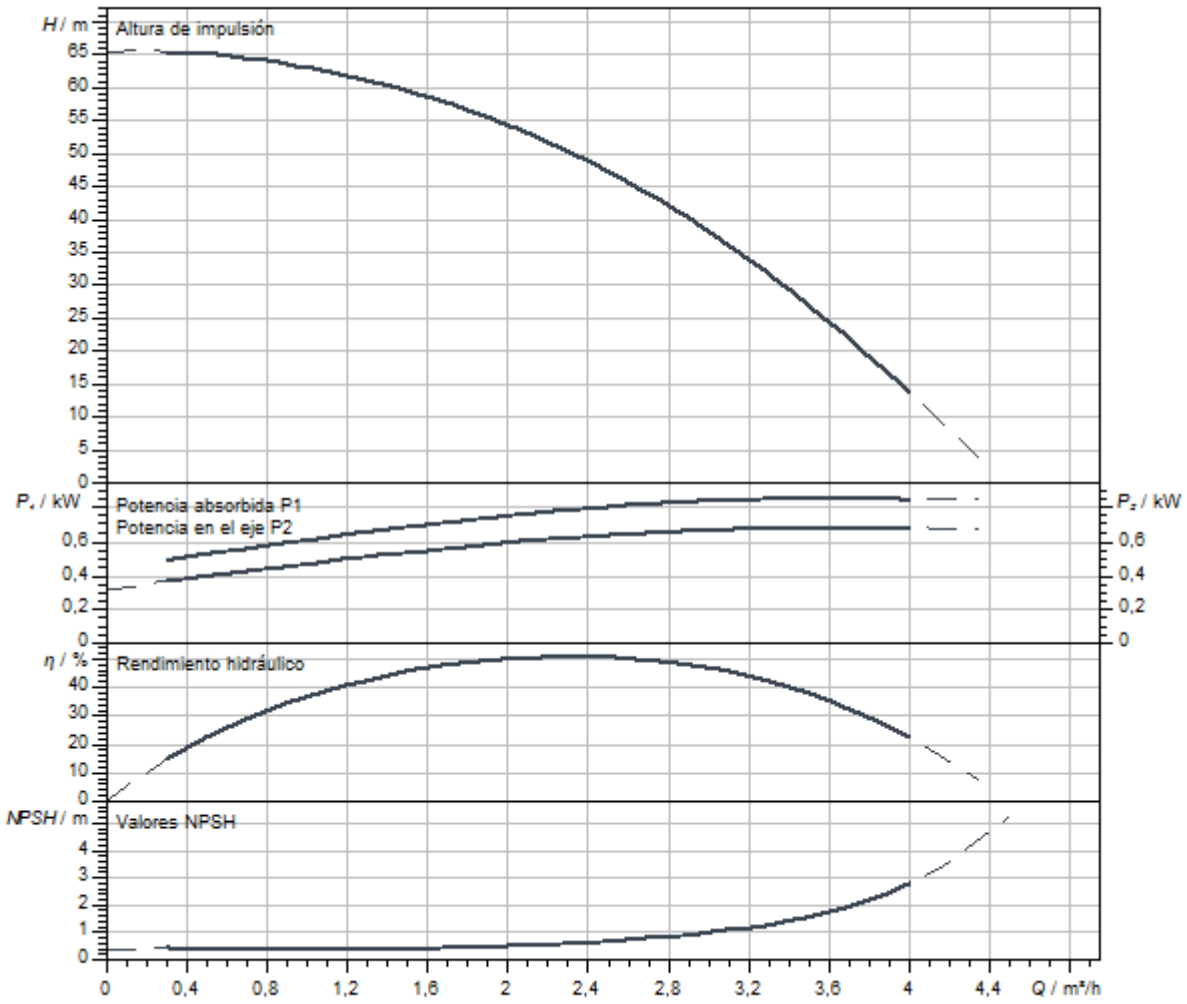

Dimensiones y planos de dimensiones

Helix V 2/V4, PN 16

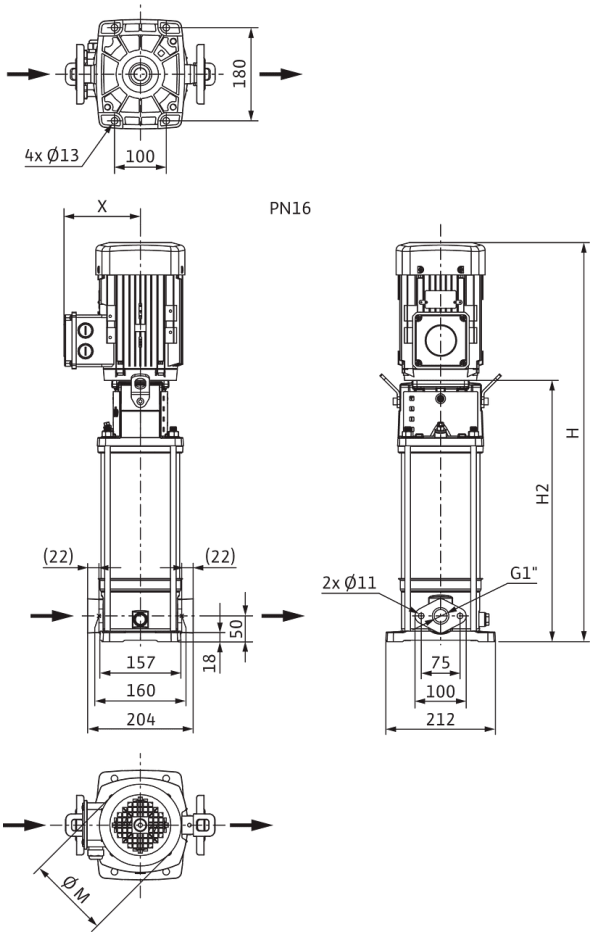

Dimensiones *H*	724 mm
Dimensiones *H1*	128 mm
Dimensiones *L1*	102 mm
Dimensiones *X*	115 mm
Dimensiones *Ø g*	158 mm
Conexión de tubería del lado de aspiración *DNs*	G 1
Conexión de tubería del lado de impulsión *DNd*	G 1
Diámetro del motor *X*	136 mm

Información de pedido

Datos del producto

Marca	Wilo
Denominación del producto	HELIX V209-1/16/E/S/400-50
Referencia	4201351
Número EAN	4048482592237
Color	verde/plata
Cantidad mínima de pedido	1
Disponibilidad en el mercado	2015-09-01

Embalaje

Tipo de embalaje	Caja de cartón
Propiedades del embalaje	Embalaje de transporte
Número por palé	1
Número por capa	1

Medidas y pesos

Longitud con embalaje	1200 mm
Longitud *L*	229 mm
Altura con embalaje	400 mm
Altura *H*	724 mm
Ancho con embalaje	400 mm
Ancho *W*	212 mm
Peso bruto aproximado *m*	35,1 kg
Peso neto aproximado *m*	27,1 kg



Ficha técnica

Datos del producto

Denominación del producto	HELIX V209-1/25/E/KS/400-50

Datos hidráulicos

Índice de eficiencia mínima (MEI)	≥0,7
Presión de entrada	10 bar
Presión máxima de trabajo *PN*	25 bar
Boca de impulsión	DN 25
Temperatura mínima del fluido T_{min}	-30 °C
Temperatura máxima del fluido T_{max}	120 °C
Temperatura ambiente mínima T_{min}	-15 °C
Temperatura ambiente máxima T_{max}	50 °C

Datos del motor

Alimentación eléctrica	3~400 V, 50 Hz
Tolerancia de tensión	±10 %
Potencia nominal del motor P_2	0,75 kW
Clase de eficiencia energética del motor	IE3
Intensidad nominal I_N	1,7 A
Velocidad nominal *n*	2900 1/min
Factor de potencia	0,81
Tipo de arranque	Directo online (DOL)
Rendimiento del motor 50% η_M *50%*	76 %
Rendimiento del motor 75% η_M *75%*	79,7 %
Rendimiento del motor 100% η_M *100%*	80,7 %
Clase de aislamiento	F
Tipo de protección del motor	IP55

Materiales

Carcasa de la bomba	Acero inoxidable
Rodete	Acero inoxidable
Eje	Acero inoxidable
Cierre mecánico	BQ1EGG
Material de la junta	EPDM

Dimensiones de instalación

Conexión de tubería del lado de aspiración *DNs*	DN 25
Conexión de tubería del lado de impulsión *DNd*	DN 25

Curvas características

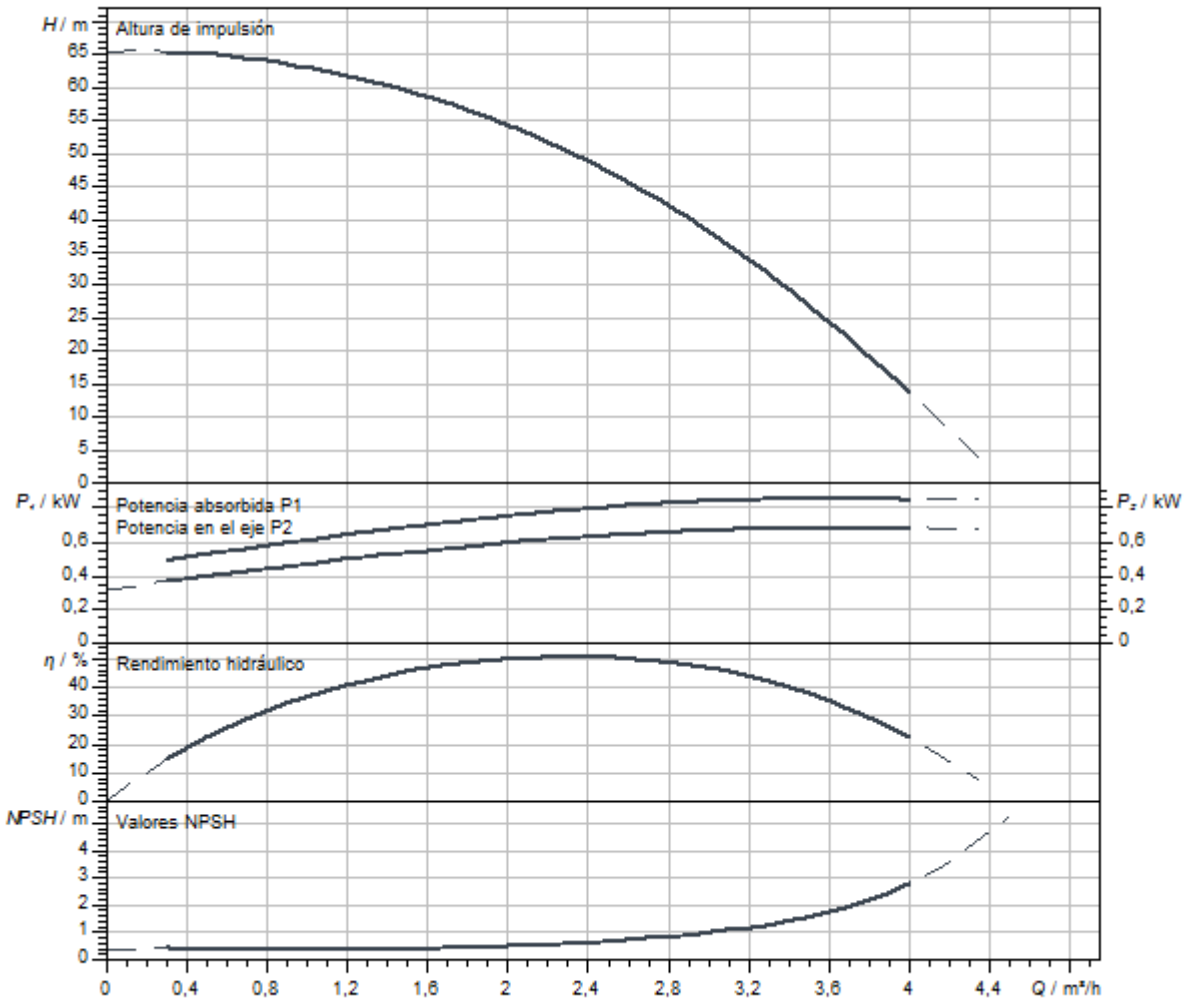

Dimensiones y planos de dimensiones

Helix V 2/ V 4, PN 25

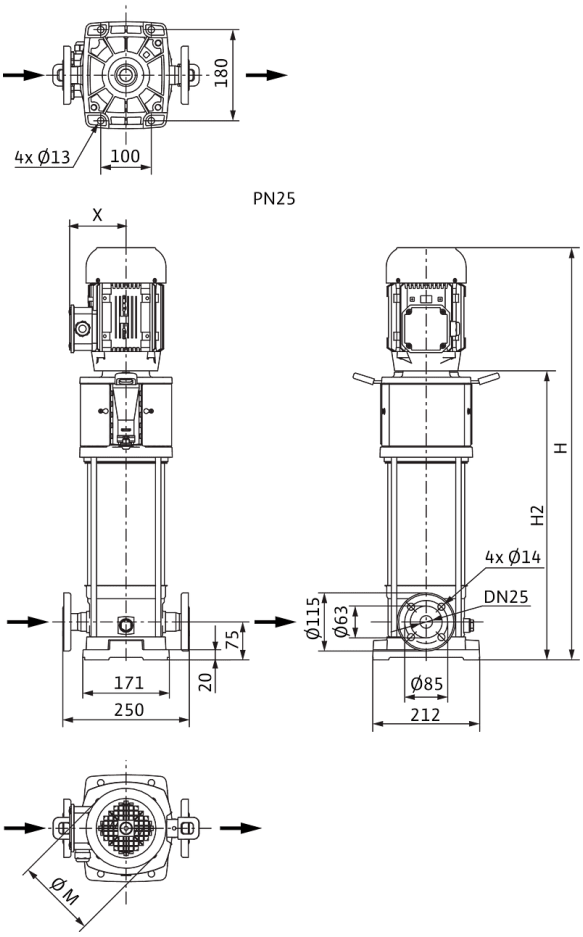

Dimensiones *H*	799 mm
Dimensiones *H1*	153 mm
Dimensiones *L1*	125 mm
Dimensiones *X*	115 mm
Dimensiones *Ø g*	158 mm
Conexión de tubería del lado de aspiración *DNs*	DN 25
Conexión de tubería del lado de impulsión *DNd*	DN 25
Diámetro del motor *X*	136 mm

Información de pedido

Datos del producto

Marca	Wilo
Denominación del producto	HELIX V209-1/25/E/KS/400-50
Referencia	4161712
Número EAN	4048482209210
Color	verde/plata
Cantidad mínima de pedido	1
Disponibilidad en el mercado	2011-09-01

Embalaje

Tipo de embalaje	Palé desechable
Propiedades del embalaje	Embalaje de transporte
Número por palé	1
Número por capa	1

Medidas y pesos

Longitud con embalaje	1200 mm
Longitud *L*	252 mm
Altura con embalaje	400 mm
Altura *H*	799 mm
Ancho con embalaje	400 mm
Ancho *W*	212 mm
Peso bruto aproximado *m*	40 kg
Peso neto aproximado *m*	34 kg



Ficha técnica

Datos del producto

Denominación del producto	HELIX V209-1/25/E/S/1-230-50

Datos hidráulicos

Índice de eficiencia mínima (MEI)	≥0,7
Presión de entrada	10 bar
Presión máxima de trabajo *PN*	25 bar
Boca de impulsión	DN 25
Temperatura mínima del fluido T_{min}	-30 °C
Temperatura máxima del fluido T_{max}	120 °C
Temperatura ambiente mínima T_{min}	-15 °C
Temperatura ambiente máxima T_{max}	40 °C

Datos del motor

Alimentación eléctrica	1~230 V, 50 Hz
Tolerancia de tensión	±10 %
Potencia nominal del motor P_2	0,75 kW
Clase de eficiencia energética del motor	IE2
Intensidad nominal I_N	4,33 A
Velocidad nominal *n*	2900 1/min
Factor de potencia	0,99
Clase de aislamiento	F
Tipo de protección del motor	IP55

Materiales

Carcasa de la bomba	Acero inoxidable
Rodete	Acero inoxidable
Eje	Acero inoxidable
Cierre mecánico	BQ1EGG
Material de la junta	EPDM

Dimensiones de instalación

Conexión de tubería del lado de aspiración *DNs*	DN 25
Conexión de tubería del lado de impulsión *DNd*	DN 25

Queda reservado el derecho a realizar modificaciones.

Curvas características

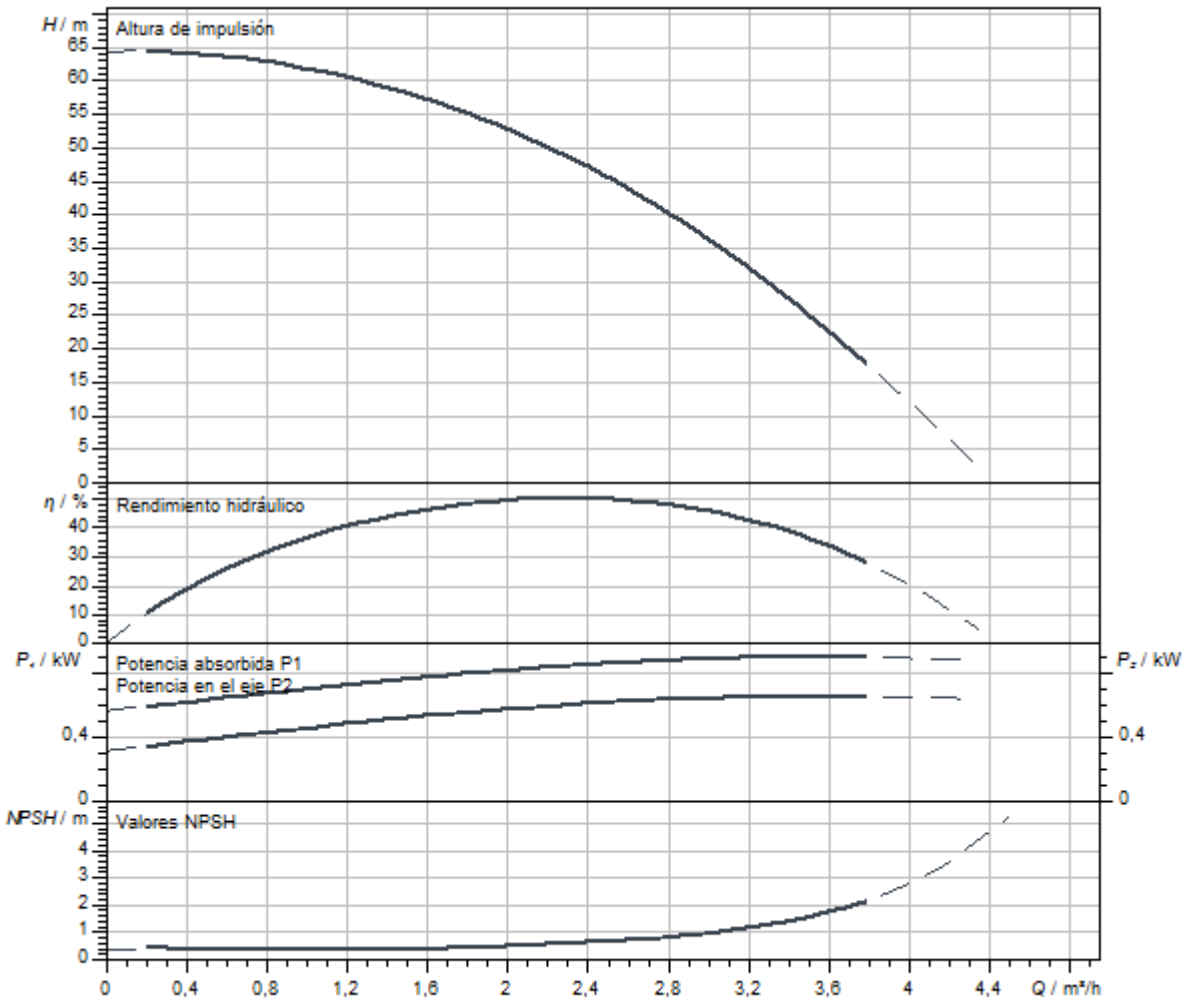

Dimensiones y planos de dimensiones

Helix V 2/ V 4, PN 25

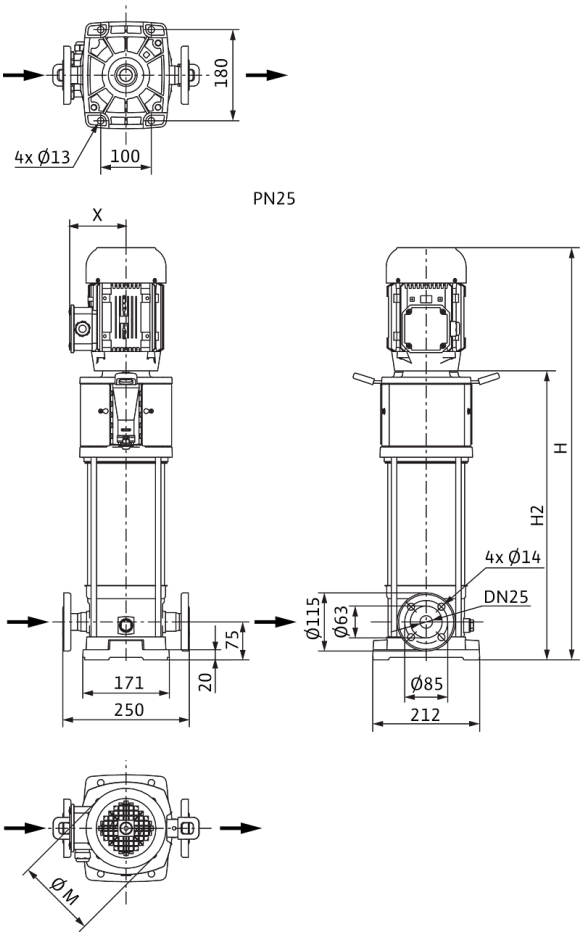

Dimensiones *H*	740 mm
Dimensiones *H1*	153 mm
Dimensiones *L1*	125 mm
Dimensiones *X*	127 mm
Conexión de tubería del lado de aspiración *DNs*	DN 25
Conexión de tubería del lado de impulsión *DNd*	DN 25
Diámetro del motor *X*	123 mm

Información de pedido

Datos del producto

Marca	Wilo
Denominación del producto	HELIX V209-1/25/E/S/1-230-50
Referencia	4234605
Número EAN	4048482921914
Color	verde/plata
Cantidad mínima de pedido	1
Disponibilidad en el mercado	2021-01-01

Embalaje

Tipo de embalaje	Caja de cartón
Propiedades del embalaje	Embalaje de transporte
Número por palé	1
Número por capa	1

Medidas y pesos

Longitud con embalaje	1200 mm
Longitud *L*	229 mm
Altura con embalaje	496 mm
Altura *H*	740 mm
Ancho con embalaje	400 mm
Ancho *W*	212 mm
Peso bruto aproximado *m*	32,7 kg
Peso neto aproximado *m*	25,7 kg



Ficha técnica

Datos del producto

Denominación del producto	HELIX V209-2/25/V/KS/400-50

Datos hidráulicos

Índice de eficiencia mínima (MEI)	≥0,7
Presión de entrada	10 bar
Presión máxima de trabajo *PN*	25 bar
Boca de impulsión	DN 25
Temperatura mínima del fluido T_{min}	-15 °C
Temperatura máxima del fluido T_{max}	90 °C
Temperatura ambiente mínima T_{min}	-15 °C
Temperatura ambiente máxima T_{max}	50 °C

Datos del motor

Alimentación eléctrica	3~400 V, 50 Hz
Tolerancia de tensión	±10 %
Potencia nominal del motor P_2	0,75 kW
Clase de eficiencia energética del motor	IE3
Intensidad nominal I_N	1,7 A
Velocidad nominal *n*	2900 1/min
Factor de potencia	0,81
Tipo de arranque	Directo online (DOL)
Rendimiento del motor 50% η_M *50%*	76 %
Rendimiento del motor 75% η_M *75%*	79,7 %
Rendimiento del motor 100% η_M *100%*	80,7 %
Clase de aislamiento	F
Tipo de protección del motor	IP55

Materiales

Carcasa de la bomba	Acero inoxidable
Rodete	Acero inoxidable
Eje	Acero inoxidable
Cierre mecánico	BQ1VGG
Material de la junta	FKM

Dimensiones de instalación

Conexión de tubería del lado de aspiración *DNs*	DN 25
Conexión de tubería del lado de impulsión *DNd*	DN 25

Curvas características

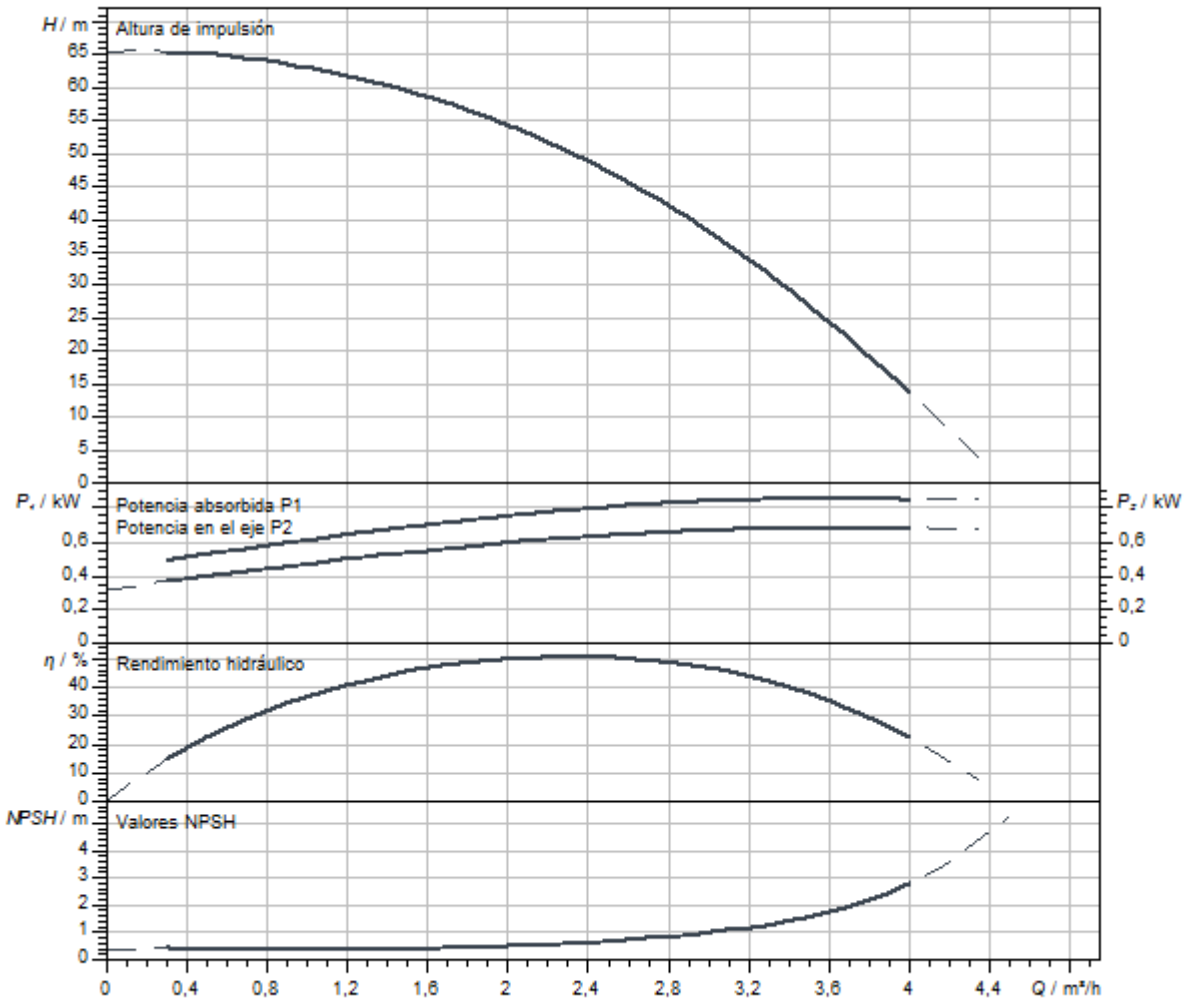

Dimensiones y planos de dimensiones

Helix V 2/ V 4, PN 25

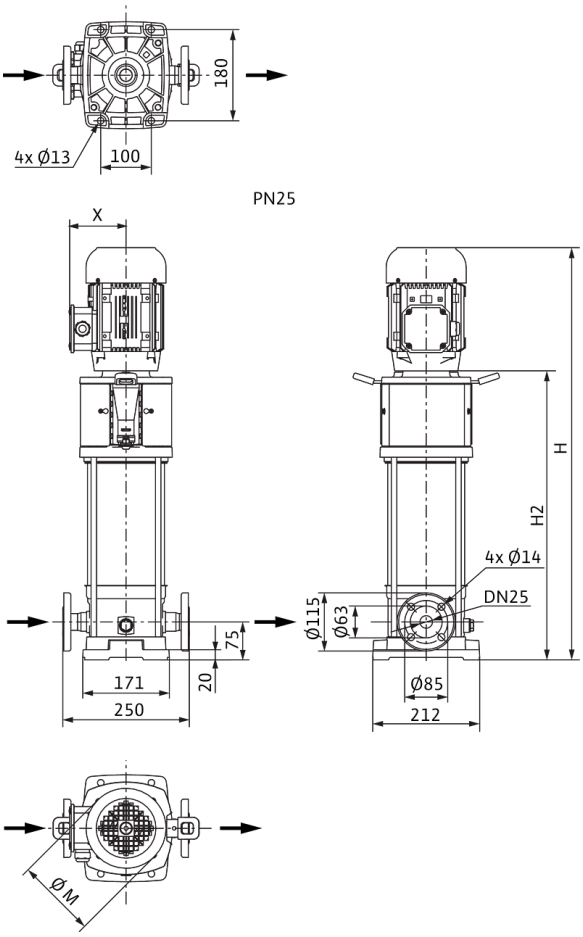

Dimensiones *H*	799 mm
Dimensiones *H1*	153 mm
Dimensiones *L1*	125 mm
Dimensiones *X*	115 mm
Dimensiones *Ø g*	158 mm
Conexión de tubería del lado de aspiración *DNs*	DN 25
Conexión de tubería del lado de impulsión *DNd*	DN 25
Diámetro del motor *X*	136 mm

Información de pedido

Datos del producto

Marca	Wilo
Denominación del producto	HELIX V209-2/25/V/KS/400-50
Referencia	4161742
Número EAN	4048482209517
Color	verde/plata
Cantidad mínima de pedido	1
Disponibilidad en el mercado	2011-09-01

Embalaje

Tipo de embalaje	Palé desechable
Propiedades del embalaje	Embalaje de transporte
Número por palé	1
Número por capa	1

Medidas y pesos

Longitud con embalaje	1200 mm
Longitud *L*	252 mm
Altura con embalaje	400 mm
Altura *H*	799 mm
Ancho con embalaje	400 mm
Ancho *W*	212 mm
Peso bruto aproximado *m*	40 kg
Peso neto aproximado *m*	34 kg



Ficha técnica

Datos del producto

Denominación del producto	HELIX V210-1/16/E/KS/400-50

Datos hidráulicos

Índice de eficiencia mínima (MEI)	≥0,7
Presión de entrada	10 bar
Presión máxima de trabajo *PN*	16 bar
Boca de impulsión	G 1
Temperatura mínima del fluido T_{min}	-30 °C
Temperatura máxima del fluido T_{max}	120 °C
Temperatura ambiente mínima T_{min}	-15 °C
Temperatura ambiente máxima T_{max}	50 °C

Datos del motor

Alimentación eléctrica	3~400 V, 50 Hz
Tolerancia de tensión	±10 %
Potencia nominal del motor P_2	0,75 kW
Clase de eficiencia energética del motor	IE3
Intensidad nominal I_N	1,7 A
Velocidad nominal *n*	2900 1/min
Factor de potencia	0,81
Tipo de arranque	Directo online (DOL)
Rendimiento del motor 50% η_M *50%*	76 %
Rendimiento del motor 75% η_M *75%*	79,7 %
Rendimiento del motor 100% η_M *100%*	80,7 %
Clase de aislamiento	F
Tipo de protección del motor	IP55

Materiales

Carcasa de la bomba	Acero inoxidable
Rodete	Acero inoxidable
Eje	Acero inoxidable
Cierre mecánico	BQ1EGG
Material de la junta	EPDM

Dimensiones de instalación

Conexión de tubería del lado de aspiración *DNs*	G 1
Conexión de tubería del lado de impulsión *DNd*	G 1

Curvas características

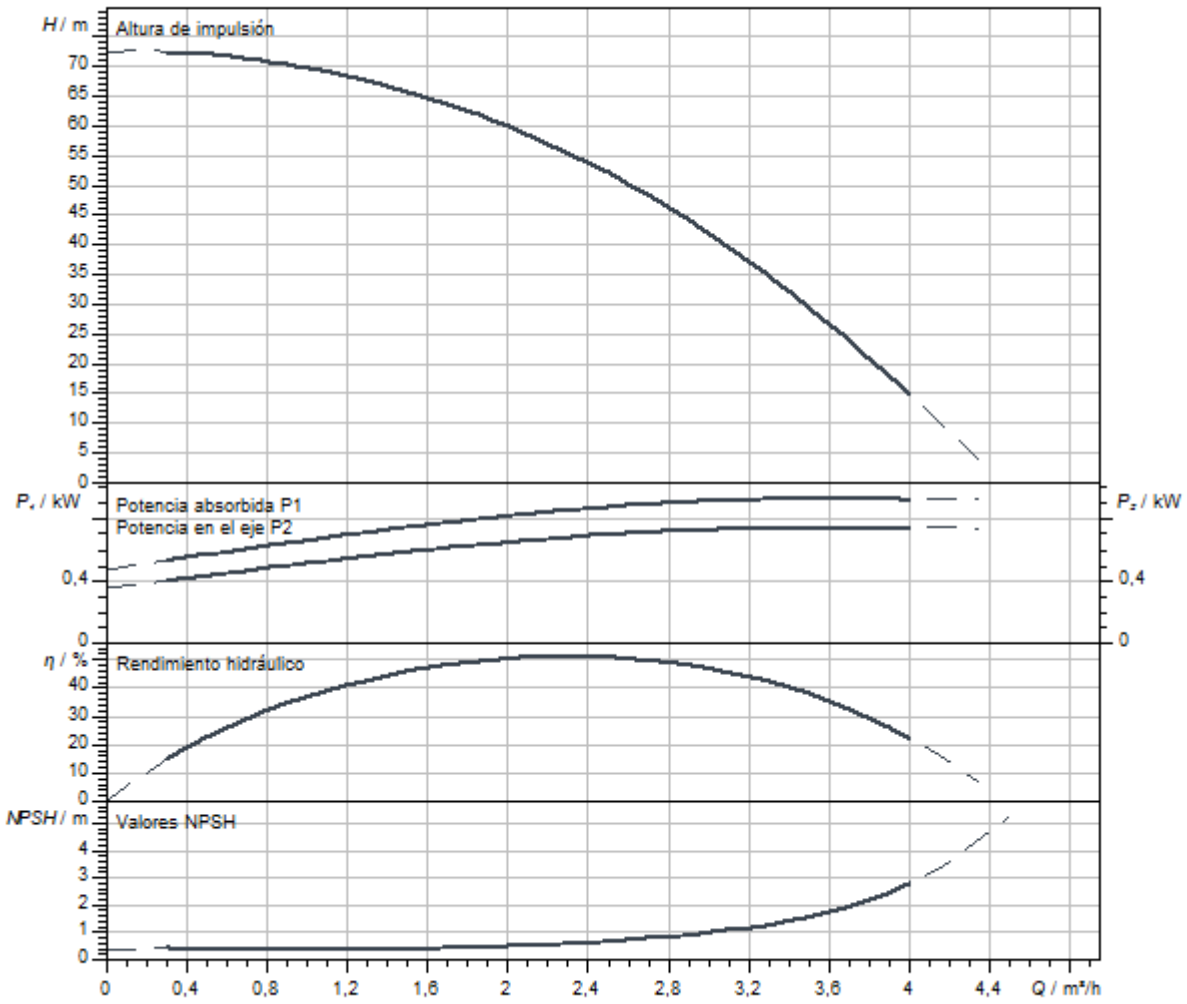

Dimensiones y planos de dimensiones

Helix V 2/V4, PN 16

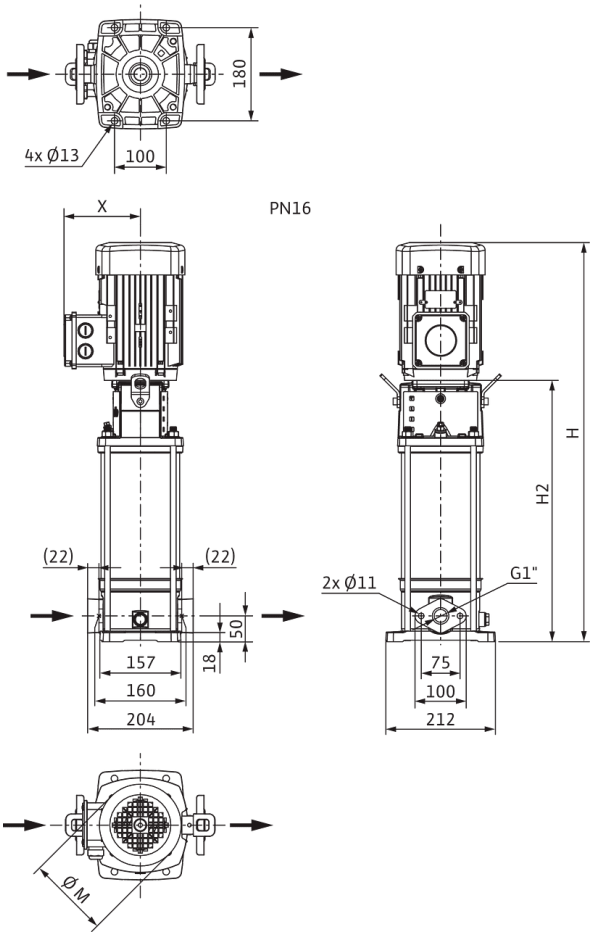

Dimensiones *H*	799 mm
Dimensiones *H1*	128 mm
Dimensiones *L1*	102 mm
Dimensiones *X*	115 mm
Dimensiones *Ø g*	158 mm
Conexión de tubería del lado de aspiración *DNs*	G 1
Conexión de tubería del lado de impulsión *DNd*	G 1
Diámetro del motor *X*	136 mm

Información de pedido

Datos del producto

Marca	Wilo
Denominación del producto	HELIX V210-1/16/E/KS/400-50
Referencia	4161713
Número EAN	4048482209227
Color	verde/plata
Cantidad mínima de pedido	1
Disponibilidad en el mercado	2011-09-01

Embalaje

Tipo de embalaje	Palé desechable
Propiedades del embalaje	Embalaje de transporte
Número por palé	1
Número por capa	1

Medidas y pesos

Longitud con embalaje	1200 mm
Longitud *L*	229 mm
Altura con embalaje	400 mm
Altura *H*	799 mm
Ancho con embalaje	400 mm
Ancho *W*	212 mm
Peso bruto aproximado *m*	39 kg
Peso neto aproximado *m*	33 kg



Ficha técnica

Datos del producto

Denominación del producto	HELIX V210-1/16/E/S/1-230-50

Datos hidráulicos

Índice de eficiencia mínima (MEI)	≥0,7
Presión de entrada	10 bar
Presión máxima de trabajo *PN*	16 bar
Boca de impulsión	G 1
Temperatura mínima del fluido T_{min}	-30 °C
Temperatura máxima del fluido T_{max}	120 °C
Temperatura ambiente mínima T_{min}	-15 °C
Temperatura ambiente máxima T_{max}	40 °C

Datos del motor

Alimentación eléctrica	1~230 V, 50 Hz
Tolerancia de tensión	±10 %
Potencia nominal del motor P_2	0,75 kW
Clase de eficiencia energética del motor	IE2
Intensidad nominal I_N	4,33 A
Velocidad nominal *n*	2900 1/min
Factor de potencia	0,99
Clase de aislamiento	F
Tipo de protección del motor	IP55

Materiales

Carcasa de la bomba	Acero inoxidable
Rodete	Acero inoxidable
Eje	Acero inoxidable
Cierre mecánico	BQ1EGG
Material de la junta	EPDM

Dimensiones de instalación

Conexión de tubería del lado de aspiración *DNs*	G 1
Conexión de tubería del lado de impulsión *DNd*	G 1

Curvas características

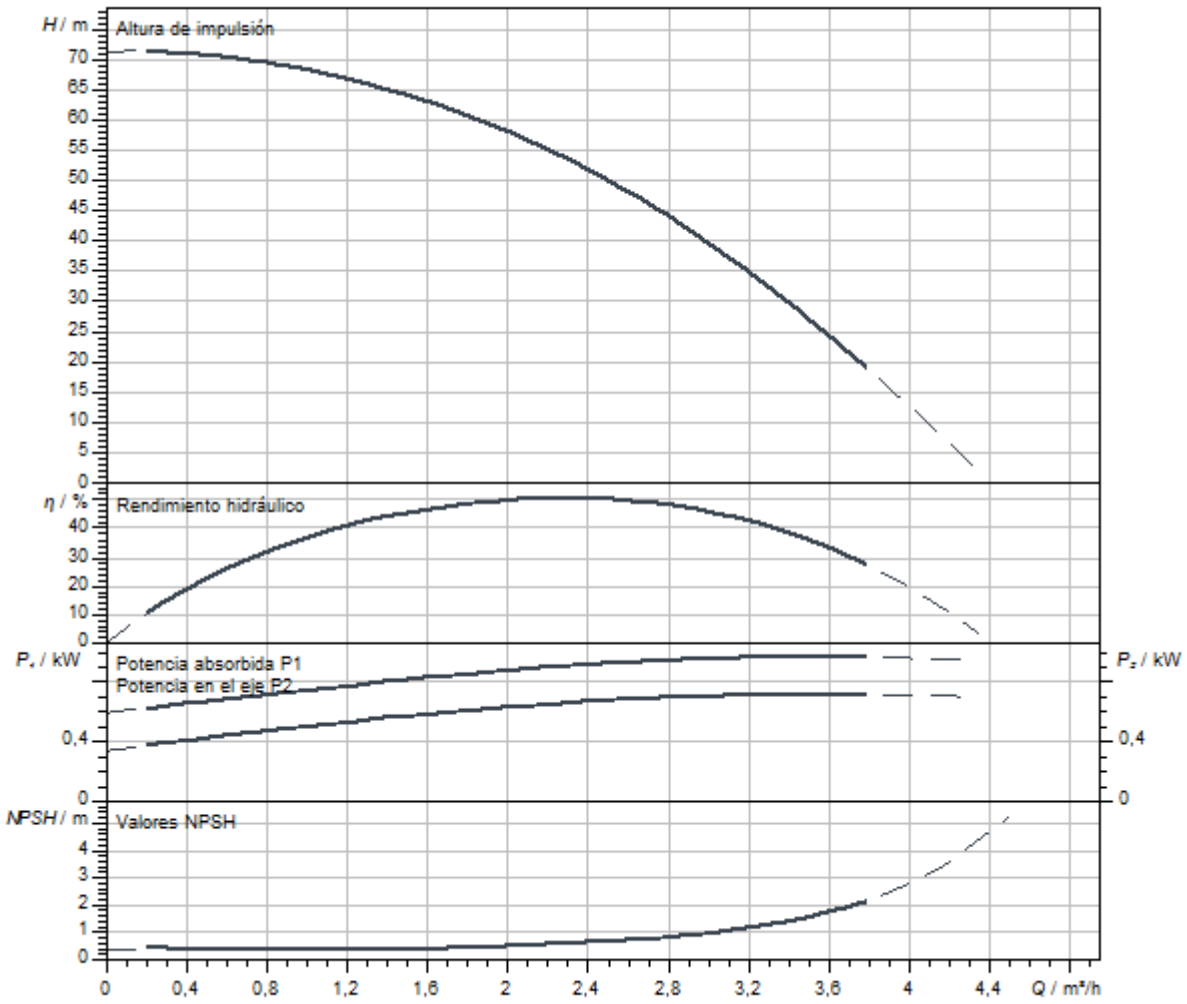

Dimensiones y planos de dimensiones

Helix V 2/V4, PN 16

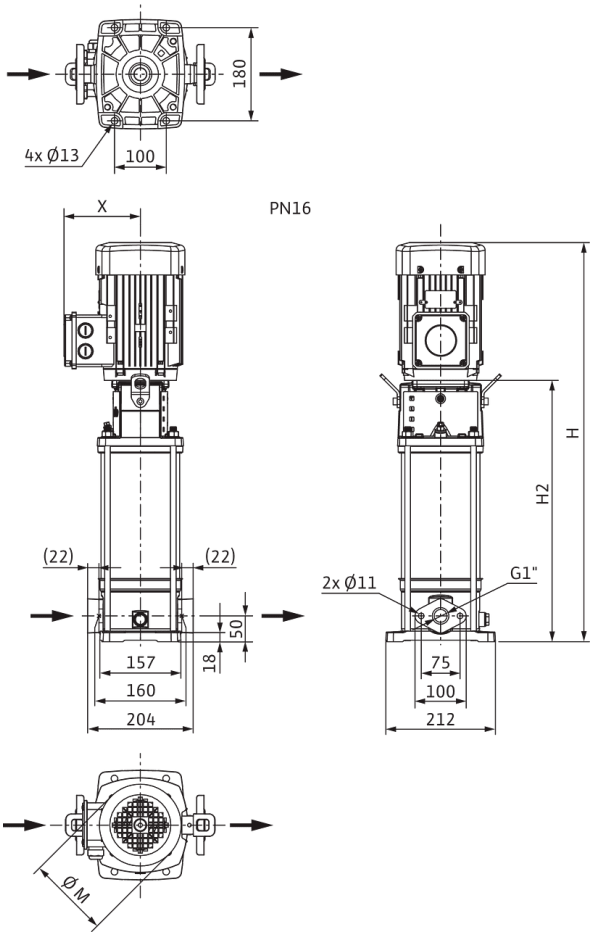

Dimensiones *H*	765 mm
Dimensiones *H1*	128 mm
Dimensiones *L1*	102 mm
Dimensiones *X*	127 mm
Dimensiones *Ø g*	138 mm
Conexión de tubería del lado de aspiración *DNs*	G 1
Conexión de tubería del lado de impulsión *DNd*	G 1
Diámetro del motor *X*	123 mm

Información de pedido

Datos del producto

Marca	Wilo
Denominación del producto	HELIX V210-1/16/E/S/1-230-50
Referencia	4234046
Número EAN	4048482918563
Color	verde/plata
Cantidad mínima de pedido	1
Disponibilidad en el mercado	2020-10-05

Embalaje

Tipo de embalaje	Caja de cartón
Propiedades del embalaje	Embalaje de transporte
Número por palé	1
Número por capa	1

Medidas y pesos

Longitud con embalaje	1200 mm
Longitud *L*	229 mm
Altura con embalaje	521 mm
Altura *H*	765 mm
Ancho con embalaje	400 mm
Ancho *W*	212 mm
Peso bruto aproximado *m*	32,1 kg
Peso neto aproximado *m*	25,1 kg



Ficha técnica

Datos del producto

Denominación del producto	HELIX V210-1/16/E/S/400-50

Datos hidráulicos

Índice de eficiencia mínima (MEI)	≥0,7
Presión de entrada	10 bar
Presión máxima de trabajo *PN*	16 bar
Boca de impulsión	G 1
Temperatura mínima del fluido T_{min}	-30 °C
Temperatura máxima del fluido T_{max}	120 °C
Temperatura ambiente mínima T_{min}	-15 °C
Temperatura ambiente máxima T_{max}	50 °C

Datos del motor

Alimentación eléctrica	3~400 V, 50 Hz
Tolerancia de tensión	±10 %
Potencia nominal del motor P_2	0,75 kW
Clase de eficiencia energética del motor	IE3
Intensidad nominal I_N	1,7 A
Velocidad nominal *n*	2900 1/min
Factor de potencia	0,81
Tipo de arranque	Directo online (DOL)
Rendimiento del motor 50% η_M *50%*	76 %
Rendimiento del motor 75% η_M *75%*	79,7 %
Rendimiento del motor 100% η_M *100%*	80,7 %
Clase de aislamiento	F
Tipo de protección del motor	IP55

Materiales

Carcasa de la bomba	Acero inoxidable
Rodete	Acero inoxidable
Eje	Acero inoxidable
Cierre mecánico	BQ1EGG
Material de la junta	EPDM

Dimensiones de instalación

Conexión de tubería del lado de aspiración *DNs*	G 1
Conexión de tubería del lado de impulsión *DNd*	G 1

Queda reservado el derecho a realizar modificaciones.

Curvas características

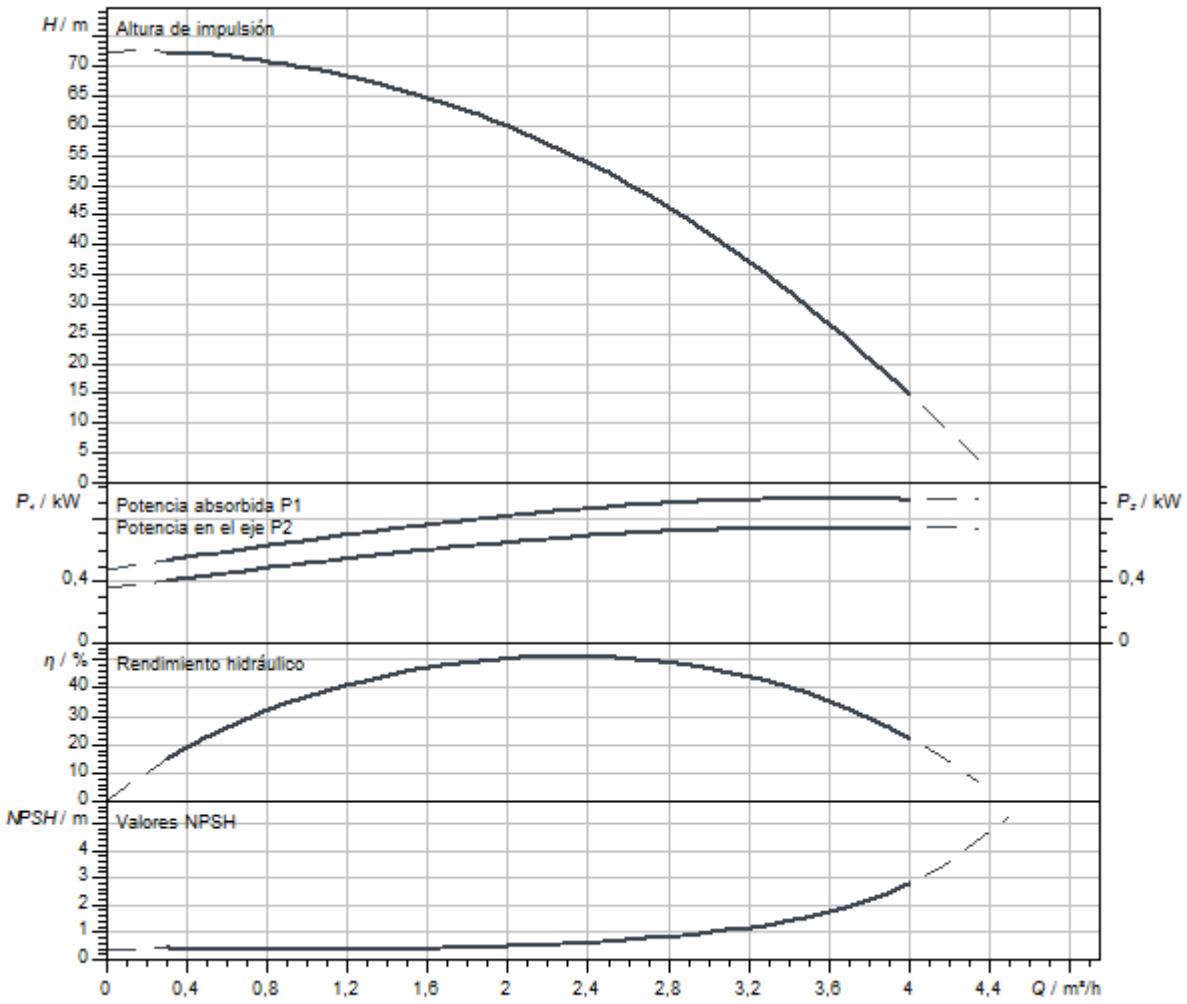

Dimensiones y planos de dimensiones

Helix V 2/V4, PN 16

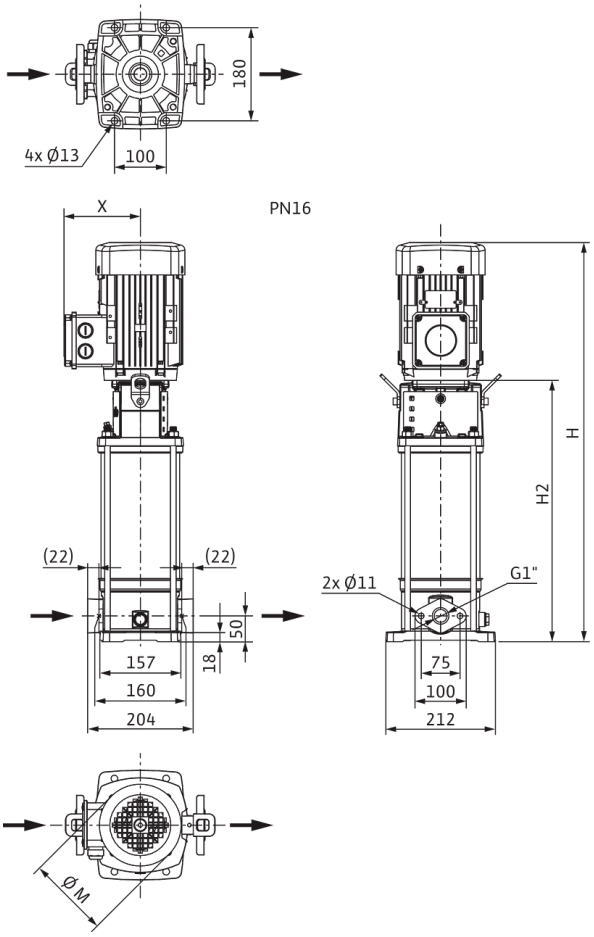

Dimensiones *H*	749 mm
Dimensiones *H1*	128 mm
Dimensiones *L1*	102 mm
Dimensiones *X*	115 mm
Dimensiones *Ø g*	158 mm
Conexión de tubería del lado de aspiración *DNs*	G 1
Conexión de tubería del lado de impulsión *DNd*	G 1
Diámetro del motor *X*	136 mm

Información de pedido

Datos del producto

Marca	Wilo
Denominación del producto	HELIX V210-1/16/E/S/400-50
Referencia	4201353
Número EAN	4048482592251
Color	verde/plata
Cantidad mínima de pedido	1
Disponibilidad en el mercado	2015-09-01

Embalaje

Tipo de embalaje	Caja de cartón
Propiedades del embalaje	Embalaje de transporte
Número por palé	1
Número por capa	1

Medidas y pesos

Longitud con embalaje	1200 mm
Longitud *L*	229 mm
Altura con embalaje	400 mm
Altura *H*	749 mm
Ancho con embalaje	400 mm
Ancho *W*	212 mm
Peso bruto aproximado *m*	35,5 kg
Peso neto aproximado *m*	27,5 kg



Ficha técnica

Datos del producto

Denominación del producto	HELIX V210-1/25/E/KS/400-50

Datos hidráulicos

Índice de eficiencia mínima (MEI)	≥0,7
Presión de entrada	10 bar
Presión máxima de trabajo *PN*	25 bar
Boca de impulsión	DN 25
Temperatura mínima del fluido T_{min}	-30 °C
Temperatura máxima del fluido T_{max}	120 °C
Temperatura ambiente mínima T_{min}	-15 °C
Temperatura ambiente máxima T_{max}	50 °C

Datos del motor

Alimentación eléctrica	3~400 V, 50 Hz
Tolerancia de tensión	±10 %
Potencia nominal del motor P_2	0,75 kW
Clase de eficiencia energética del motor	IE3
Intensidad nominal I_N	1,7 A
Velocidad nominal *n*	2900 1/min
Factor de potencia	0,81
Tipo de arranque	Directo online (DOL)
Rendimiento del motor 50% η_M *50%*	76 %
Rendimiento del motor 75% η_M *75%*	79,7 %
Rendimiento del motor 100% η_M *100%*	80,7 %
Clase de aislamiento	F
Tipo de protección del motor	IP55

Materiales

Carcasa de la bomba	Acero inoxidable
Rodete	Acero inoxidable
Eje	Acero inoxidable
Cierre mecánico	BQ1EGG
Material de la junta	EPDM

Dimensiones de instalación

Conexión de tubería del lado de aspiración *DNs*	DN 25
Conexión de tubería del lado de impulsión *DNd*	DN 25

Queda reservado el derecho a realizar modificaciones.

Curvas características

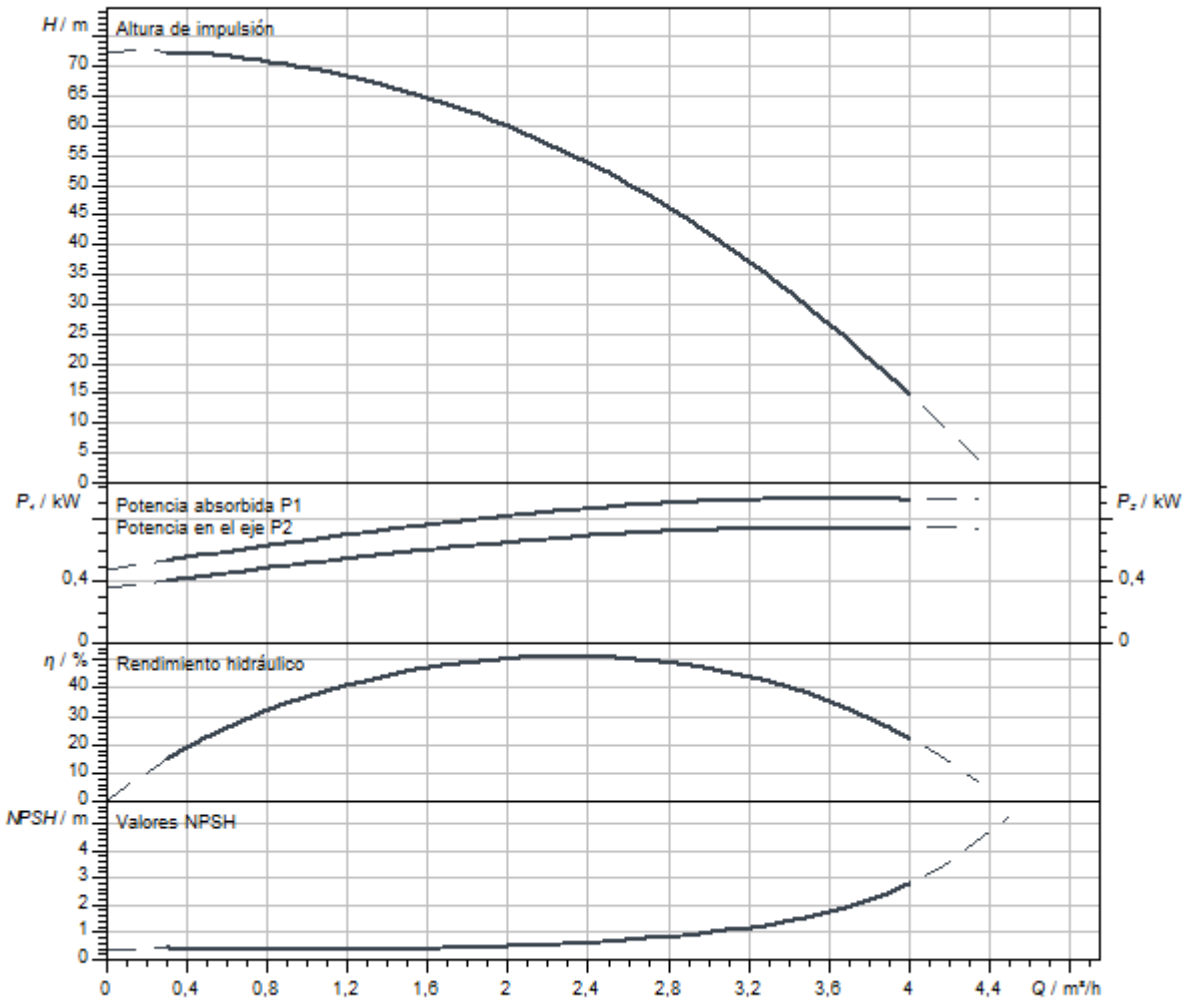

Dimensiones y planos de dimensiones

Helix V 2/ V 4, PN 25

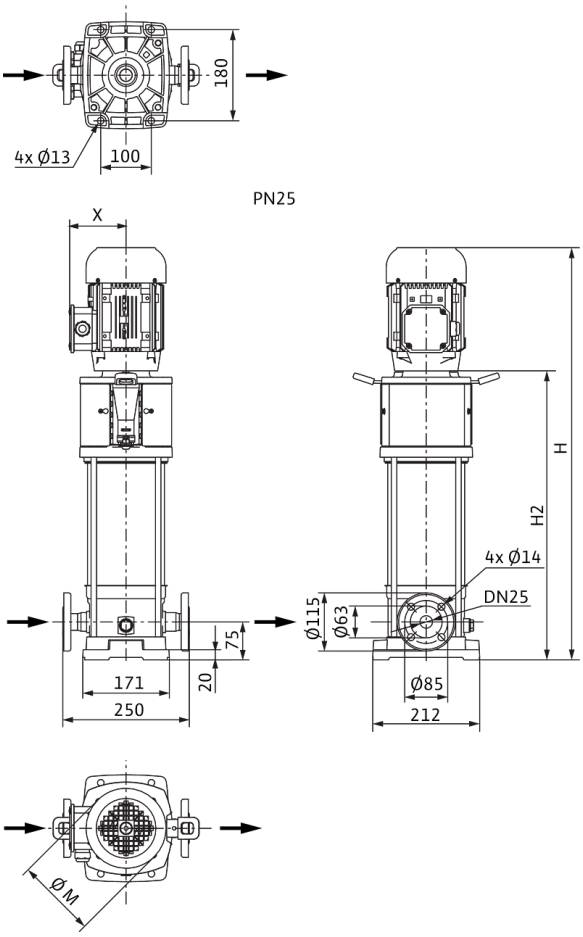

Dimensiones *H*	824 mm
Dimensiones *H1*	153 mm
Dimensiones *L1*	125 mm
Dimensiones *X*	115 mm
Dimensiones *Ø g*	158 mm
Conexión de tubería del lado de aspiración *DNs*	DN 25
Conexión de tubería del lado de impulsión *DNd*	DN 25
Diámetro del motor *X*	136 mm

Información de pedido

Datos del producto

Marca	Wilo
Denominación del producto	HELIX V210-1/25/E/KS/400-50
Referencia	4161714
Número EAN	4048482209234
Color	verde/plata
Cantidad mínima de pedido	1
Disponibilidad en el mercado	2011-09-01

Embalaje

Tipo de embalaje	Palé desechable
Propiedades del embalaje	Embalaje de transporte
Número por palé	1
Número por capa	1

Medidas y pesos

Longitud con embalaje	1200 mm
Longitud *L*	252 mm
Altura con embalaje	400 mm
Altura *H*	824 mm
Ancho con embalaje	400 mm
Ancho *W*	212 mm
Peso bruto aproximado *m*	41 kg
Peso neto aproximado *m*	35 kg



Ficha técnica

Datos del producto

Denominación del producto	HELIX V210-1/25/E/S/1-230-50

Datos hidráulicos

Índice de eficiencia mínima (MEI)	≥0,7
Presión de entrada	10 bar
Presión máxima de trabajo *PN*	25 bar
Boca de impulsión	DN 25
Temperatura mínima del fluido T_{min}	-30 °C
Temperatura máxima del fluido T_{max}	120 °C
Temperatura ambiente mínima T_{min}	-15 °C
Temperatura ambiente máxima T_{max}	40 °C

Datos del motor

Alimentación eléctrica	1~230 V, 50 Hz
Tolerancia de tensión	±10 %
Potencia nominal del motor P_2	0,75 kW
Clase de eficiencia energética del motor	IE2
Intensidad nominal I_N	4,33 A
Velocidad nominal *n*	2900 1/min
Factor de potencia	0,99
Clase de aislamiento	F
Tipo de protección del motor	IP55

Materiales

Carcasa de la bomba	Acero inoxidable
Rodete	Acero inoxidable
Eje	Acero inoxidable
Cierre mecánico	BQ1EGG
Material de la junta	EPDM

Dimensiones de instalación

Conexión de tubería del lado de aspiración *DNs*	DN 25
Conexión de tubería del lado de impulsión *DNd*	DN 25

Curvas características

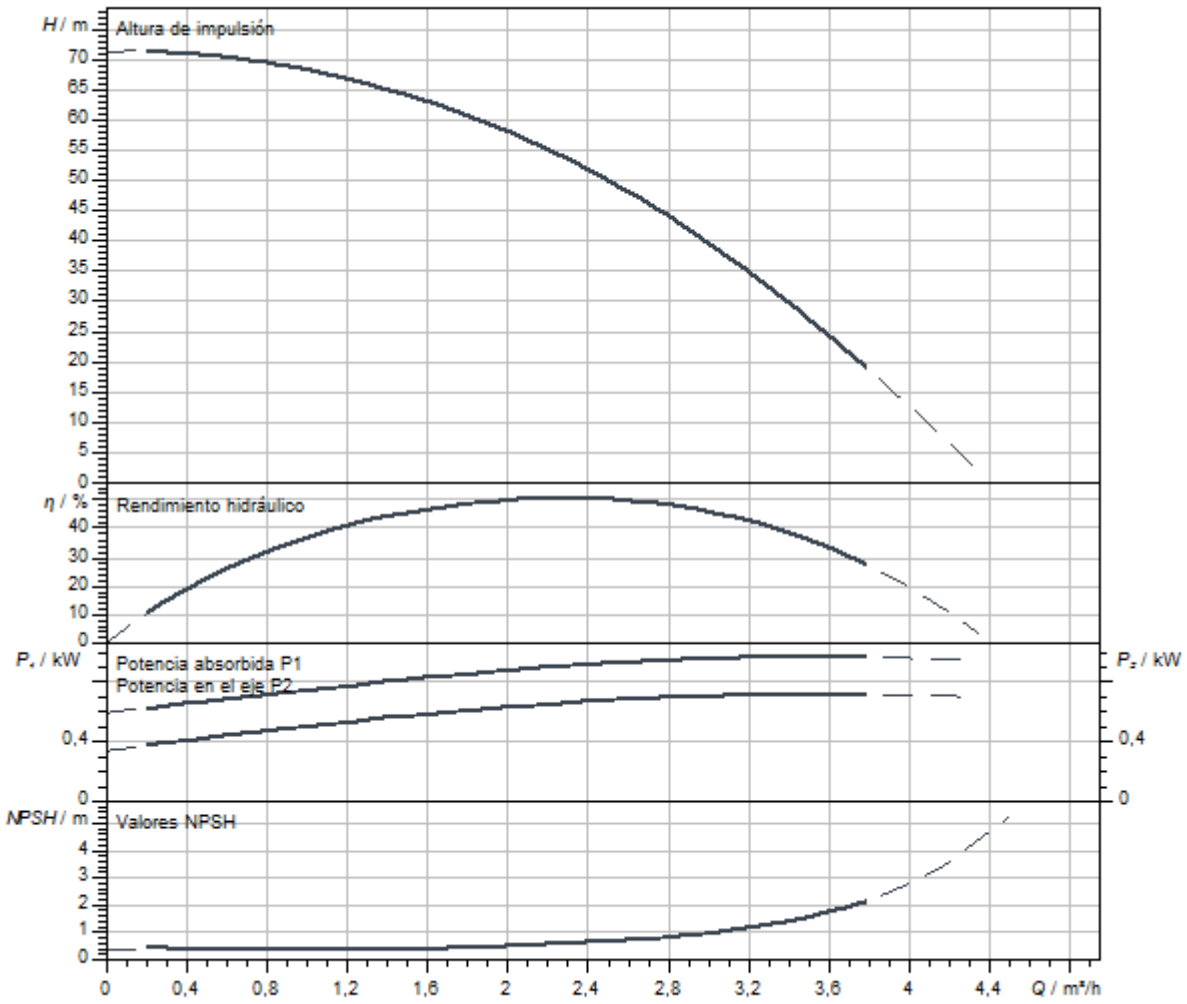

Dimensiones y planos de dimensiones

Helix V 2/ V 4, PN 25

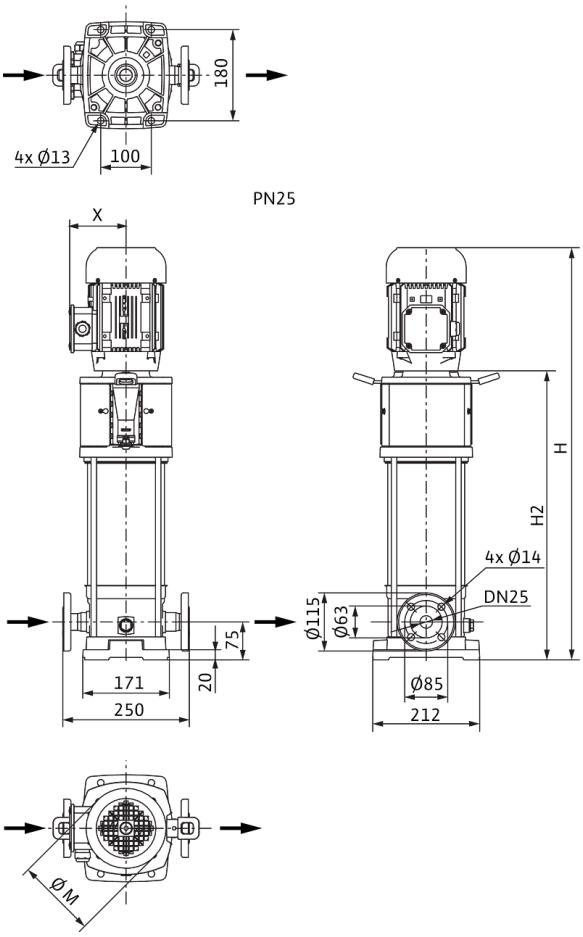

Dimensiones *H*	765 mm
Dimensiones *H1*	153 mm
Dimensiones *L1*	125 mm
Dimensiones *X*	127 mm
Conexión de tubería del lado de aspiración *DNs*	DN 25
Conexión de tubería del lado de impulsión *DNd*	DN 25
Diámetro del motor *X*	123 mm

Información de pedido

Datos del producto

Marca	Wilo
Denominación del producto	HELIX V210-1/25/E/S/1-230-50
Referencia	4234606
Número EAN	4048482921921
Color	verde/plata
Cantidad mínima de pedido	1
Disponibilidad en el mercado	2021-01-01

Embalaje

Tipo de embalaje	Caja de cartón
Propiedades del embalaje	Embalaje de transporte
Número por palé	1
Número por capa	1

Medidas y pesos

Longitud con embalaje	1200 mm
Longitud *L*	229 mm
Altura con embalaje	521 mm
Altura *H*	765 mm
Ancho con embalaje	400 mm
Ancho *W*	212 mm
Peso bruto aproximado *m*	33,1 kg
Peso neto aproximado *m*	26,1 kg



Ficha técnica

Datos del producto

Denominación del producto	HELIX V210-2/25/V/KS/400-50

Datos hidráulicos

Índice de eficiencia mínima (MEI)	≥0,7
Presión de entrada	10 bar
Presión máxima de trabajo *PN*	25 bar
Boca de impulsión	DN 25
Temperatura mínima del fluido T_{min}	-15 °C
Temperatura máxima del fluido T_{max}	90 °C
Temperatura ambiente mínima T_{min}	-15 °C
Temperatura ambiente máxima T_{max}	50 °C

Datos del motor

Alimentación eléctrica	3~400 V, 50 Hz
Tolerancia de tensión	±10 %
Potencia nominal del motor P_2	0,75 kW
Clase de eficiencia energética del motor	IE3
Intensidad nominal I_N	1,7 A
Velocidad nominal *n*	2900 1/min
Factor de potencia	0,81
Tipo de arranque	Directo online (DOL)
Rendimiento del motor 50% η_M *50%*	76 %
Rendimiento del motor 75% η_M *75%*	79,7 %
Rendimiento del motor 100% η_M *100%*	80,7 %
Clase de aislamiento	F
Tipo de protección del motor	IP55

Materiales

Carcasa de la bomba	Acero inoxidable
Rodete	Acero inoxidable
Eje	Acero inoxidable
Cierre mecánico	BQ1VGG
Material de la junta	FKM

Dimensiones de instalación

Conexión de tubería del lado de aspiración *DNs*	DN 25
Conexión de tubería del lado de impulsión *DNd*	DN 25

Curvas características

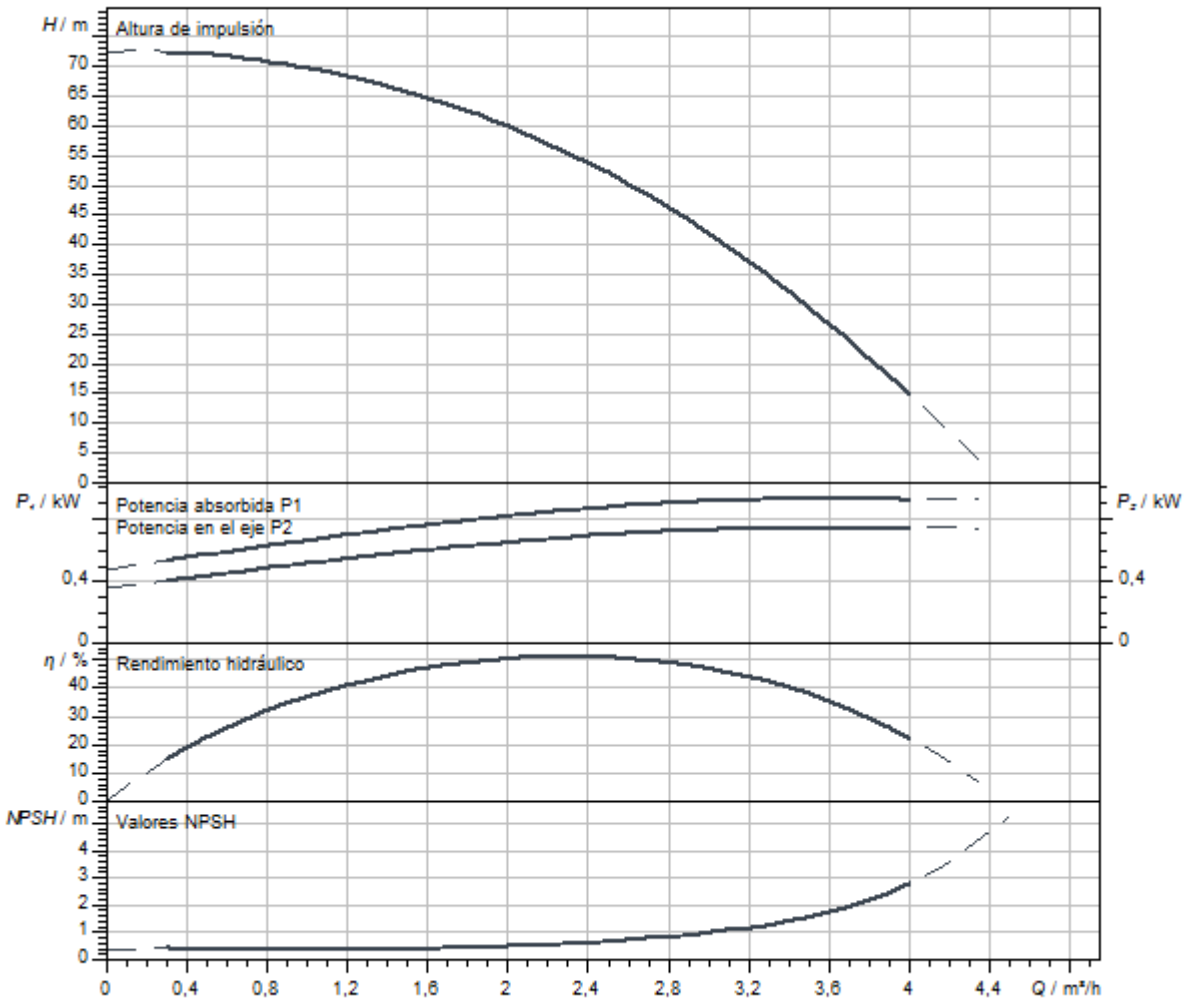

Dimensiones y planos de dimensiones

Helix V 2/ V 4, PN 25

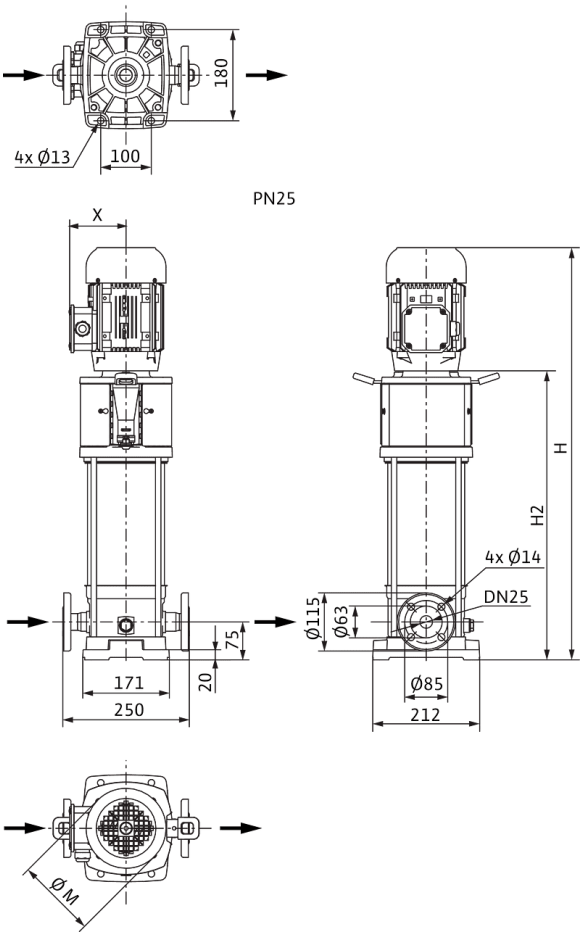

Dimensiones *H*	824 mm
Dimensiones *H1*	153 mm
Dimensiones *L1*	125 mm
Dimensiones *X*	115 mm
Dimensiones *Ø g*	158 mm
Conexión de tubería del lado de aspiración *DNs*	DN 25
Conexión de tubería del lado de impulsión *DNd*	DN 25
Diámetro del motor *X*	136 mm

Información de pedido

Datos del producto

Marca	Wilo
Denominación del producto	HELIX V210-2/25/V/KS/400-50
Referencia	4161743
Número EAN	4048482209524
Color	verde/plata
Cantidad mínima de pedido	1
Disponibilidad en el mercado	2011-09-01

Embalaje

Tipo de embalaje	Palé desechable
Propiedades del embalaje	Embalaje de transporte
Número por palé	1
Número por capa	1

Medidas y pesos

Longitud con embalaje	1200 mm
Longitud *L*	252 mm
Altura con embalaje	400 mm
Altura *H*	824 mm
Ancho con embalaje	400 mm
Ancho *W*	212 mm
Peso bruto aproximado *m*	41 kg
Peso neto aproximado *m*	35 kg



Ficha técnica

Datos del producto

Denominación del producto	HELIX V211-1/16/E/KS/400-50

Datos hidráulicos

Índice de eficiencia mínima (MEI)	≥0,7
Presión de entrada	10 bar
Presión máxima de trabajo *PN*	16 bar
Boca de impulsión	G 1
Temperatura mínima del fluido T_{min}	-30 °C
Temperatura máxima del fluido T_{max}	120 °C
Temperatura ambiente mínima T_{min}	-15 °C
Temperatura ambiente máxima T_{max}	50 °C

Datos del motor

Alimentación eléctrica	3~400 V, 50 Hz
Tolerancia de tensión	±10 %
Potencia nominal del motor P_2	1,1 kW
Clase de eficiencia energética del motor	IE3
Intensidad nominal I_N	2,5 A
Velocidad nominal *n*	2900 1/min
Factor de potencia	0,80
Tipo de arranque	Directo online (DOL)
Rendimiento del motor 50% η_M *50%*	78,7 %
Rendimiento del motor 75% η_M *75%*	82 %
Rendimiento del motor 100% η_M *100%*	82,7 %
Clase de aislamiento	F
Tipo de protección del motor	IP55

Materiales

Carcasa de la bomba	Acero inoxidable
Rodete	Acero inoxidable
Eje	Acero inoxidable
Cierre mecánico	BQ1EGG
Material de la junta	EPDM

Dimensiones de instalación

Conexión de tubería del lado de aspiración *DNs*	G 1
Conexión de tubería del lado de impulsión *DNd*	G 1

Queda reservado el derecho a realizar modificaciones.

Curvas características

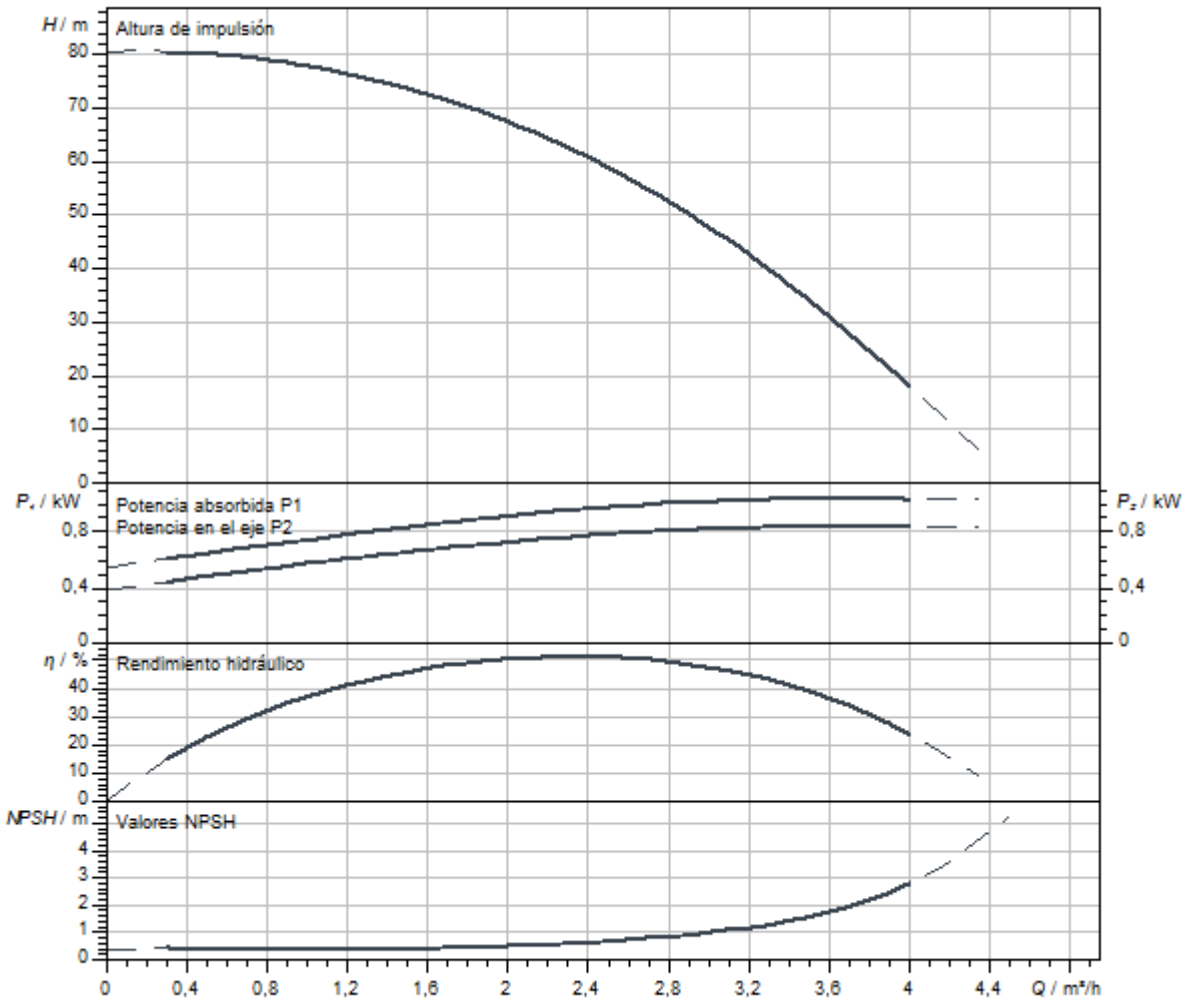

Dimensiones y planos de dimensiones

Helix V 2/V4, PN 16

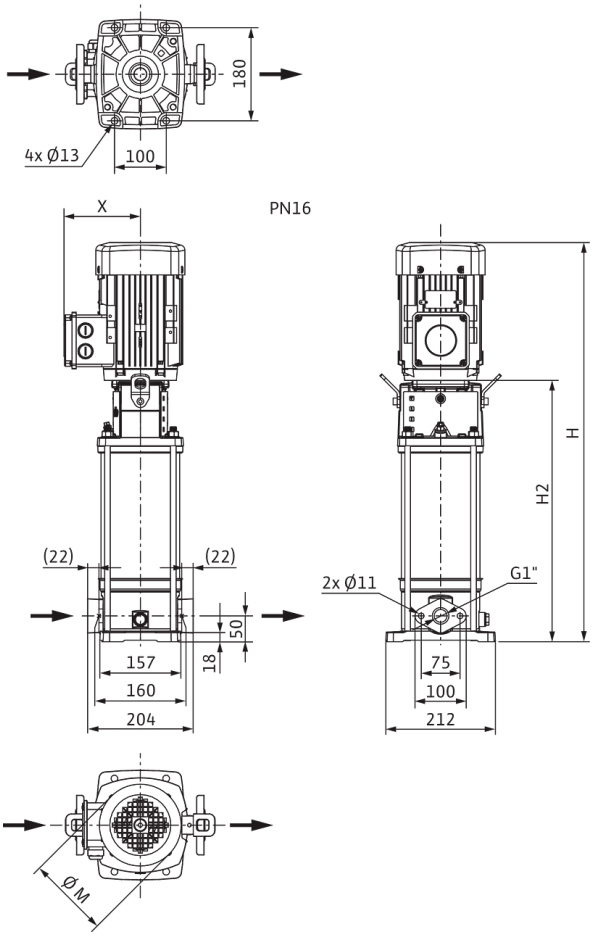

Dimensiones *H*	824 mm
Dimensiones *H1*	128 mm
Dimensiones *L1*	102 mm
Dimensiones *X*	115 mm
Dimensiones *Ø g*	158 mm
Conexión de tubería del lado de aspiración *DNs*	G 1
Conexión de tubería del lado de impulsión *DNd*	G 1
Diámetro del motor *X*	136 mm

Información de pedido

Datos del producto

Marca	Wilo
Denominación del producto	HELIX V211-1/16/E/KS/400-50
Referencia	4161715
Número EAN	4048482209241
Color	verde/plata
Cantidad mínima de pedido	1
Disponibilidad en el mercado	2011-09-01

Embalaje

Tipo de embalaje	Palé desechable
Propiedades del embalaje	Embalaje de transporte
Número por palé	1
Número por capa	1

Medidas y pesos

Longitud con embalaje	1200 mm
Longitud *L*	229 mm
Altura con embalaje	400 mm
Altura *H*	824 mm
Ancho con embalaje	400 mm
Ancho *W*	212 mm
Peso bruto aproximado *m*	41 kg
Peso neto aproximado *m*	35 kg



Ficha técnica

Datos del producto

Denominación del producto	HELIX V211-1/16/E/S/1-230-50

Datos hidráulicos

Índice de eficiencia mínima (MEI)	≥0,7
Presión de entrada	10 bar
Presión máxima de trabajo *PN*	16 bar
Boca de impulsión	G 1
Temperatura mínima del fluido T_{min}	-30 °C
Temperatura máxima del fluido T_{max}	120 °C
Temperatura ambiente mínima T_{min}	-15 °C
Temperatura ambiente máxima T_{max}	40 °C

Datos del motor

Alimentación eléctrica	1~230 V, 50 Hz
Tolerancia de tensión	±10 %
Potencia nominal del motor P_2	1,1 kW
Clase de eficiencia energética del motor	IE2
Intensidad nominal I_N	6,15 A
Velocidad nominal *n*	2900 1/min
Factor de potencia	0,99
Clase de aislamiento	F
Tipo de protección del motor	IP55

Materiales

Carcasa de la bomba	Acero inoxidable
Rodete	Acero inoxidable
Eje	Acero inoxidable
Cierre mecánico	BQ1EGG
Material de la junta	EPDM

Dimensiones de instalación

Conexión de tubería del lado de aspiración *DNs*	G 1
Conexión de tubería del lado de impulsión *DNd*	G 1

Curvas características

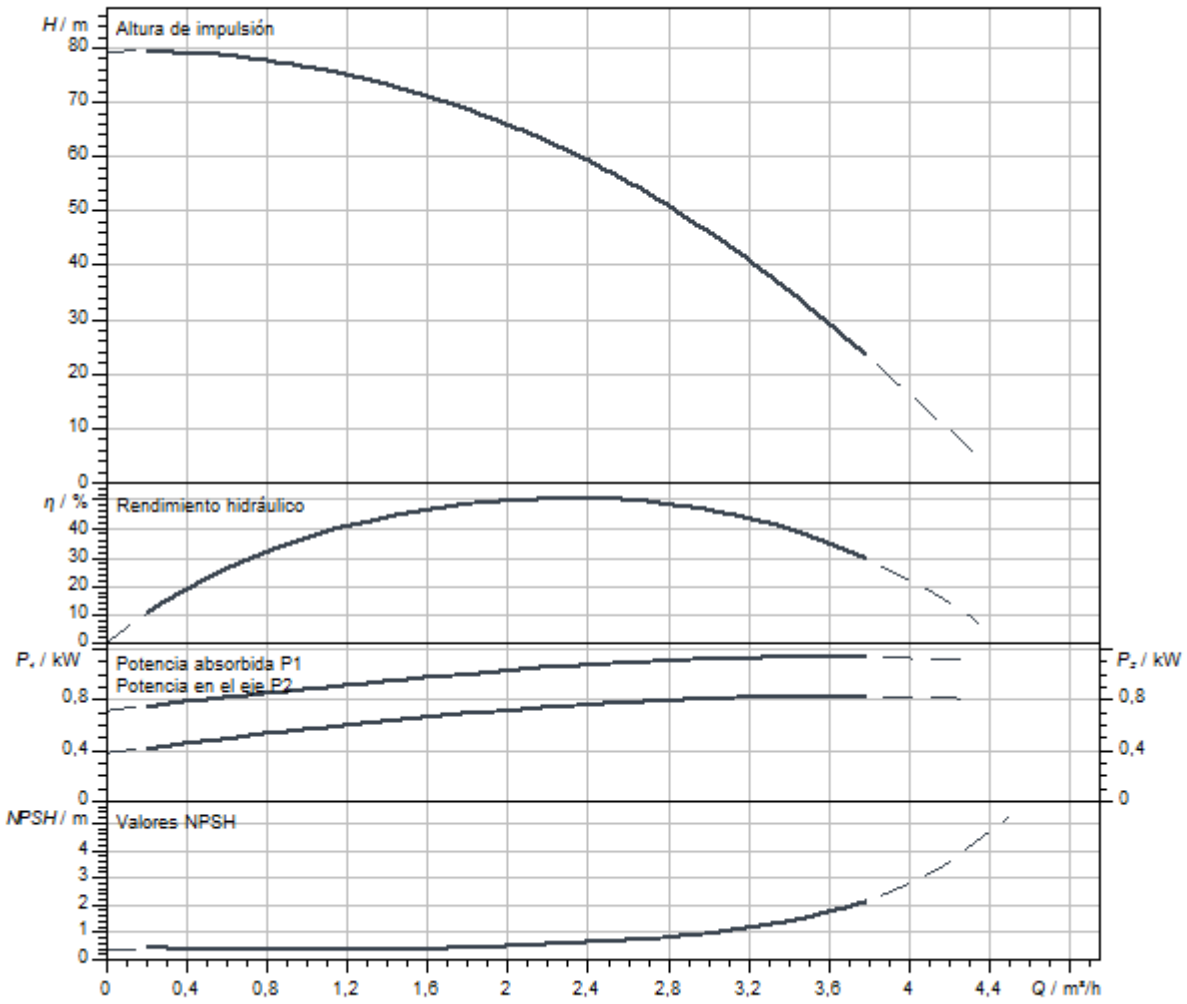

Dimensiones y planos de dimensiones

Helix V 2/V4, PN 16

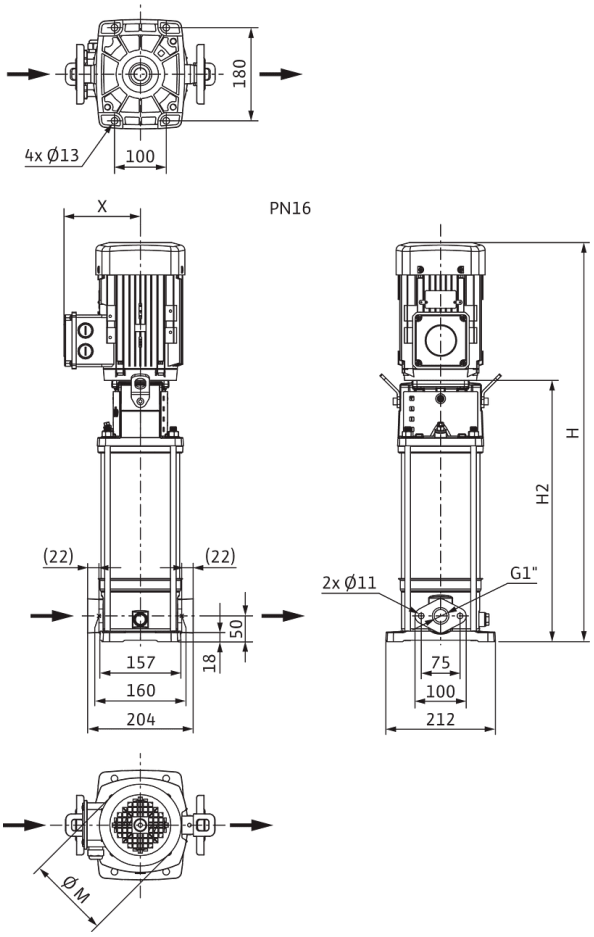

Dimensiones *H*	790 mm
Dimensiones *H1*	128 mm
Dimensiones *L1*	102 mm
Dimensiones *X*	127 mm
Dimensiones *Ø g*	138 mm
Conexión de tubería del lado de aspiración *DNs*	G 1
Conexión de tubería del lado de impulsión *DNd*	G 1
Diámetro del motor *X*	123 mm

Información de pedido

Datos del producto

Marca	Wilo
Denominación del producto	HELIX V211-1/16/E/S/1-230-50
Referencia	4234047
Número EAN	4048482918570
Color	verde/plata
Cantidad mínima de pedido	1
Disponibilidad en el mercado	2020-10-05

Embalaje

Tipo de embalaje	Caja de cartón
Propiedades del embalaje	Embalaje de transporte
Número por palé	1
Número por capa	1

Medidas y pesos

Longitud con embalaje	1200 mm
Longitud *L*	229 mm
Altura con embalaje	546 mm
Altura *H*	790 mm
Ancho con embalaje	400 mm
Ancho *W*	212 mm
Peso bruto aproximado *m*	34,7 kg
Peso neto aproximado *m*	27,7 kg



Ficha técnica

Datos del producto

Denominación del producto	HELIX V211-1/16/E/S/400-50

Datos hidráulicos

Índice de eficiencia mínima (MEI)	≥0,7
Presión de entrada	10 bar
Presión máxima de trabajo *PN*	16 bar
Boca de impulsión	G 1
Temperatura mínima del fluido T_{min}	-30 °C
Temperatura máxima del fluido T_{max}	120 °C
Temperatura ambiente mínima T_{min}	-15 °C
Temperatura ambiente máxima T_{max}	50 °C

Datos del motor

Alimentación eléctrica	3~400 V, 50 Hz
Tolerancia de tensión	±10 %
Potencia nominal del motor P_2	1,1 kW
Clase de eficiencia energética del motor	IE3
Intensidad nominal I_N	2,5 A
Velocidad nominal *n*	2900 1/min
Factor de potencia	0,80
Tipo de arranque	Directo online (DOL)
Rendimiento del motor 50% η_M *50%*	78,7 %
Rendimiento del motor 75% η_M *75%*	82 %
Rendimiento del motor 100% η_M *100%*	82,7 %
Clase de aislamiento	F
Tipo de protección del motor	IP55

Materiales

Carcasa de la bomba	Acero inoxidable
Rodete	Acero inoxidable
Eje	Acero inoxidable
Cierre mecánico	BQ1EGG
Material de la junta	EPDM

Dimensiones de instalación

Conexión de tubería del lado de aspiración *DNs*	G 1
Conexión de tubería del lado de impulsión *DNd*	G 1

Queda reservado el derecho a realizar modificaciones.

Curvas características

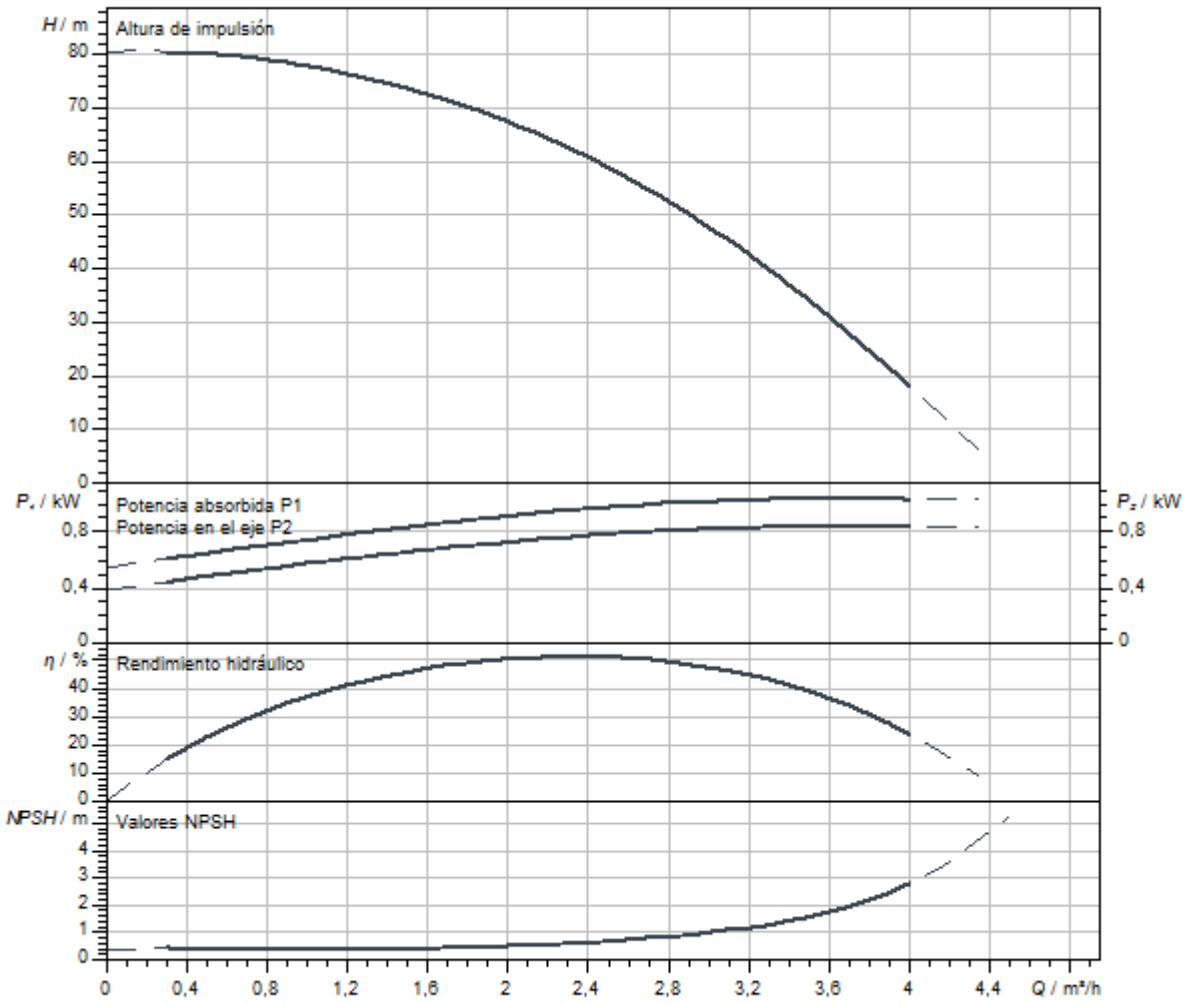

Dimensiones y planos de dimensiones

Helix V 2/V4, PN 16

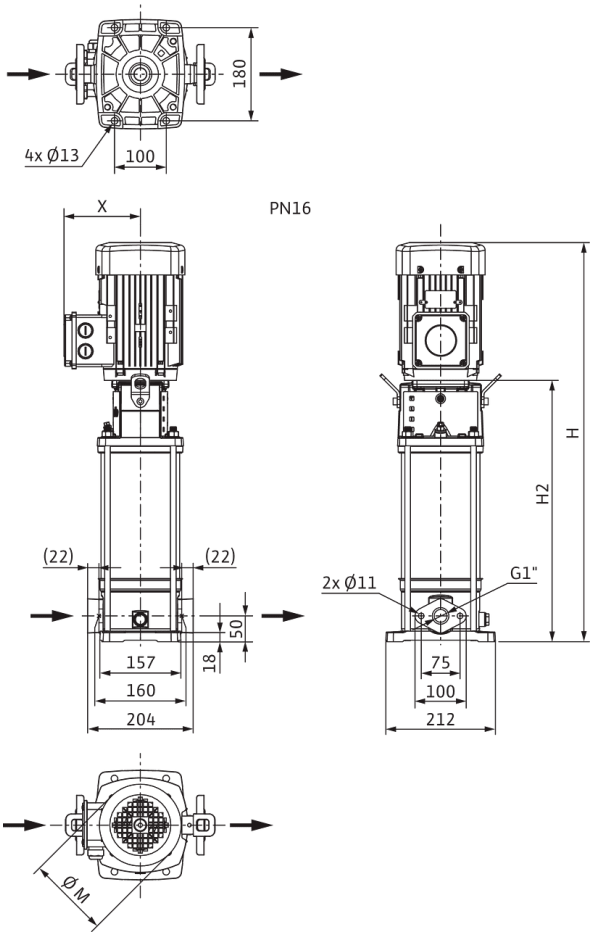

Dimensiones *H*	774 mm
Dimensiones *H1*	128 mm
Dimensiones *L1*	102 mm
Dimensiones *X*	115 mm
Dimensiones *Ø g*	158 mm
Conexión de tubería del lado de aspiración *DNs*	G 1
Conexión de tubería del lado de impulsión *DNd*	G 1
Diámetro del motor *X*	136 mm

Información de pedido

Datos del producto

Marca	Wilo
Denominación del producto	HELIX V211-1/16/E/S/400-50
Referencia	4201355
Número EAN	4048482592275
Color	verde/plata
Cantidad mínima de pedido	1
Disponibilidad en el mercado	2015-09-01

Embalaje

Tipo de embalaje	Caja de cartón
Propiedades del embalaje	Embalaje de transporte
Número por palé	1
Número por capa	1

Medidas y pesos

Longitud con embalaje	1200 mm
Longitud *L*	229 mm
Altura con embalaje	400 mm
Altura *H*	774 mm
Ancho con embalaje	400 mm
Ancho *W*	212 mm
Peso bruto aproximado *m*	36,9 kg
Peso neto aproximado *m*	28,9 kg



Ficha técnica

Datos del producto

Denominación del producto	HELIX V211-1/25/E/KS/400-50

Datos hidráulicos

Índice de eficiencia mínima (MEI)	≥0,7
Presión de entrada	10 bar
Presión máxima de trabajo *PN*	25 bar
Boca de impulsión	DN 25
Temperatura mínima del fluido T_{min}	-30 °C
Temperatura máxima del fluido T_{max}	120 °C
Temperatura ambiente mínima T_{min}	-15 °C
Temperatura ambiente máxima T_{max}	50 °C

Datos del motor

Alimentación eléctrica	3~400 V, 50 Hz
Tolerancia de tensión	±10 %
Potencia nominal del motor P_2	1,1 kW
Clase de eficiencia energética del motor	IE3
Intensidad nominal I_N	2,5 A
Velocidad nominal *n*	2900 1/min
Factor de potencia	0,80
Tipo de arranque	Directo online (DOL)
Rendimiento del motor 50% η_M *50%*	78,7 %
Rendimiento del motor 75% η_M *75%*	82 %
Rendimiento del motor 100% η_M *100%*	82,7 %
Clase de aislamiento	F
Tipo de protección del motor	IP55

Materiales

Carcasa de la bomba	Acero inoxidable
Rodete	Acero inoxidable
Eje	Acero inoxidable
Cierre mecánico	BQ1EGG
Material de la junta	EPDM

Dimensiones de instalación

Conexión de tubería del lado de aspiración *DNs*	DN 25
Conexión de tubería del lado de impulsión *DNd*	DN 25

Queda reservado el derecho a realizar modificaciones.

Curvas características

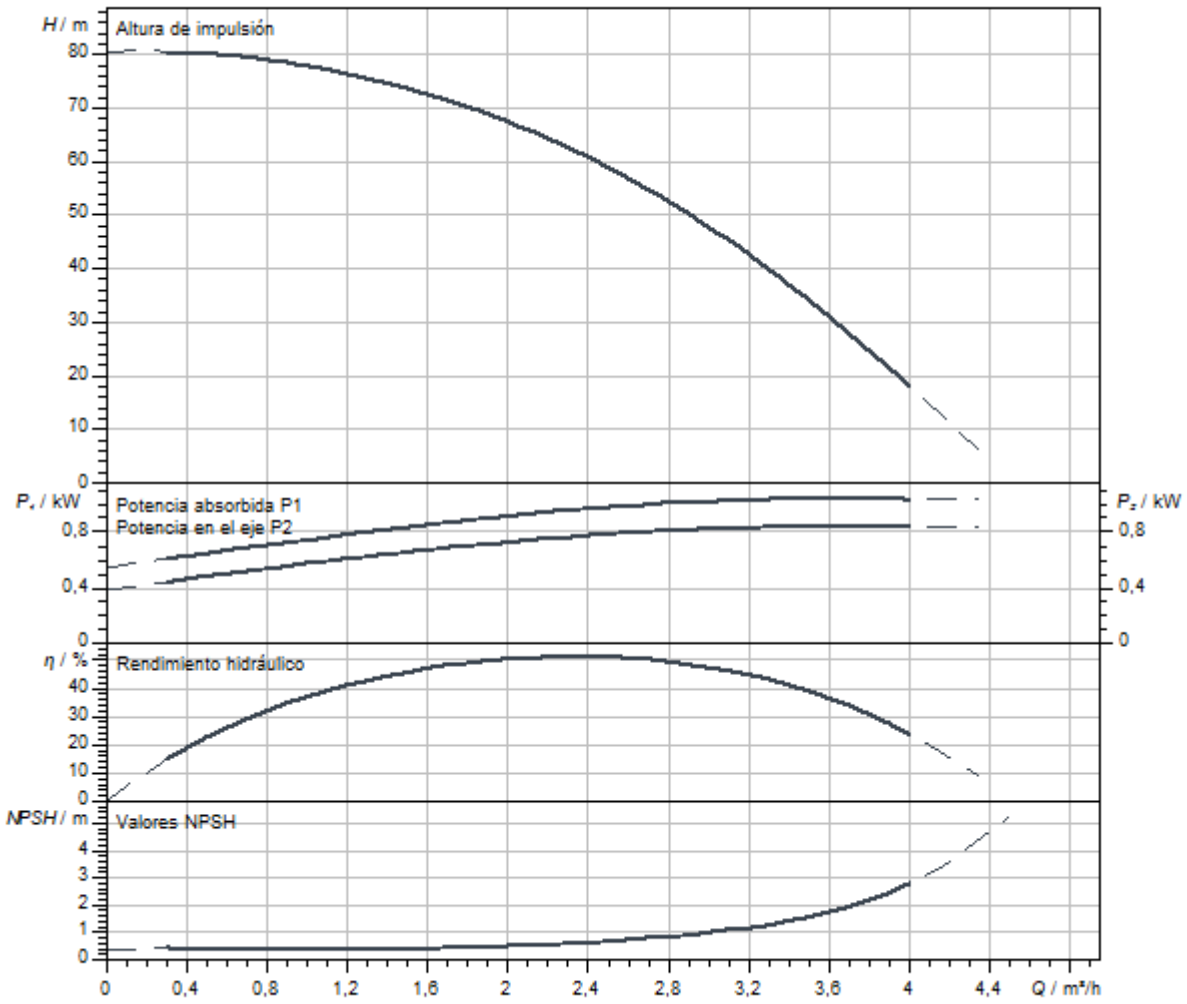

Dimensiones y planos de dimensiones

Helix V 2/ V 4, PN 25

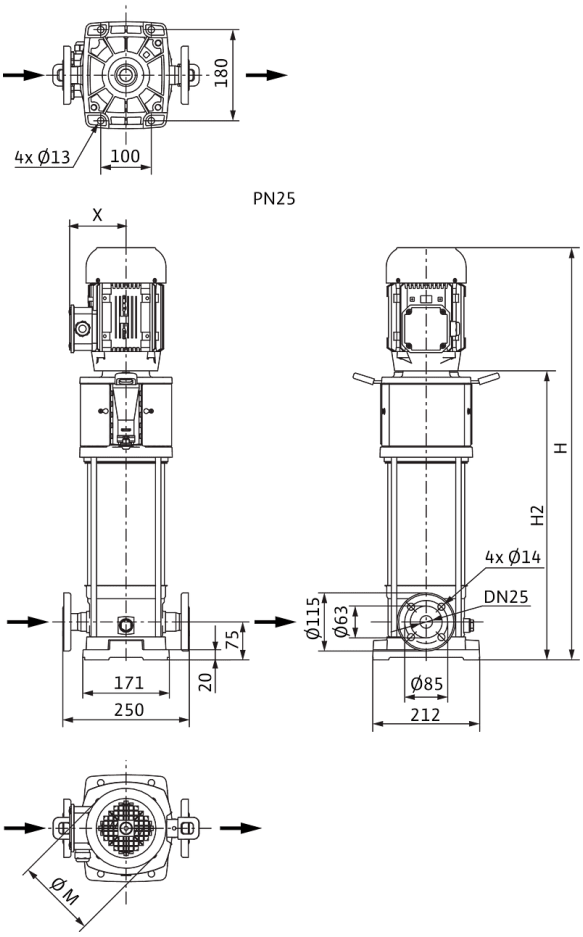

Dimensiones *H*	849 mm
Dimensiones *H1*	153 mm
Dimensiones *L1*	125 mm
Dimensiones *X*	115 mm
Dimensiones *Ø g*	158 mm
Conexión de tubería del lado de aspiración *DNs*	DN 25
Conexión de tubería del lado de impulsión *DNd*	DN 25
Diámetro del motor *X*	136 mm

Información de pedido

Datos del producto

Marca	Wilo
Denominación del producto	HELIX V211-1/25/E/KS/400-50
Referencia	4161716
Número EAN	4048482209258
Color	verde/plata
Cantidad mínima de pedido	1
Disponibilidad en el mercado	2011-09-01

Embalaje

Tipo de embalaje	Palé desechable
Propiedades del embalaje	Embalaje de transporte
Número por palé	1
Número por capa	1

Medidas y pesos

Longitud con embalaje	1200 mm
Longitud *L*	252 mm
Altura con embalaje	400 mm
Altura *H*	849 mm
Ancho con embalaje	400 mm
Ancho *W*	212 mm
Peso bruto aproximado *m*	43 kg
Peso neto aproximado *m*	37 kg



Ficha técnica

Datos del producto

Denominación del producto	HELIX V211-1/25/E/S/1-230-50

Datos hidráulicos

Índice de eficiencia mínima (MEI)	≥0,7
Presión de entrada	10 bar
Presión máxima de trabajo *PN*	25 bar
Boca de impulsión	DN 25
Temperatura mínima del fluido T_{min}	-30 °C
Temperatura máxima del fluido T_{max}	120 °C
Temperatura ambiente mínima T_{min}	-15 °C
Temperatura ambiente máxima T_{max}	40 °C

Datos del motor

Alimentación eléctrica	1~230 V, 50 Hz
Tolerancia de tensión	±10 %
Potencia nominal del motor P_2	1,1 kW
Clase de eficiencia energética del motor	IE2
Intensidad nominal I_N	6,15 A
Velocidad nominal *n*	2900 1/min
Factor de potencia	0,99
Clase de aislamiento	F
Tipo de protección del motor	IP55

Materiales

Carcasa de la bomba	Acero inoxidable
Rodete	Acero inoxidable
Eje	Acero inoxidable
Cierre mecánico	BQ1EGG
Material de la junta	EPDM

Dimensiones de instalación

Conexión de tubería del lado de aspiración *DNs*	DN 25
Conexión de tubería del lado de impulsión *DNd*	DN 25

Queda reservado el derecho a realizar modificaciones.

Curvas características

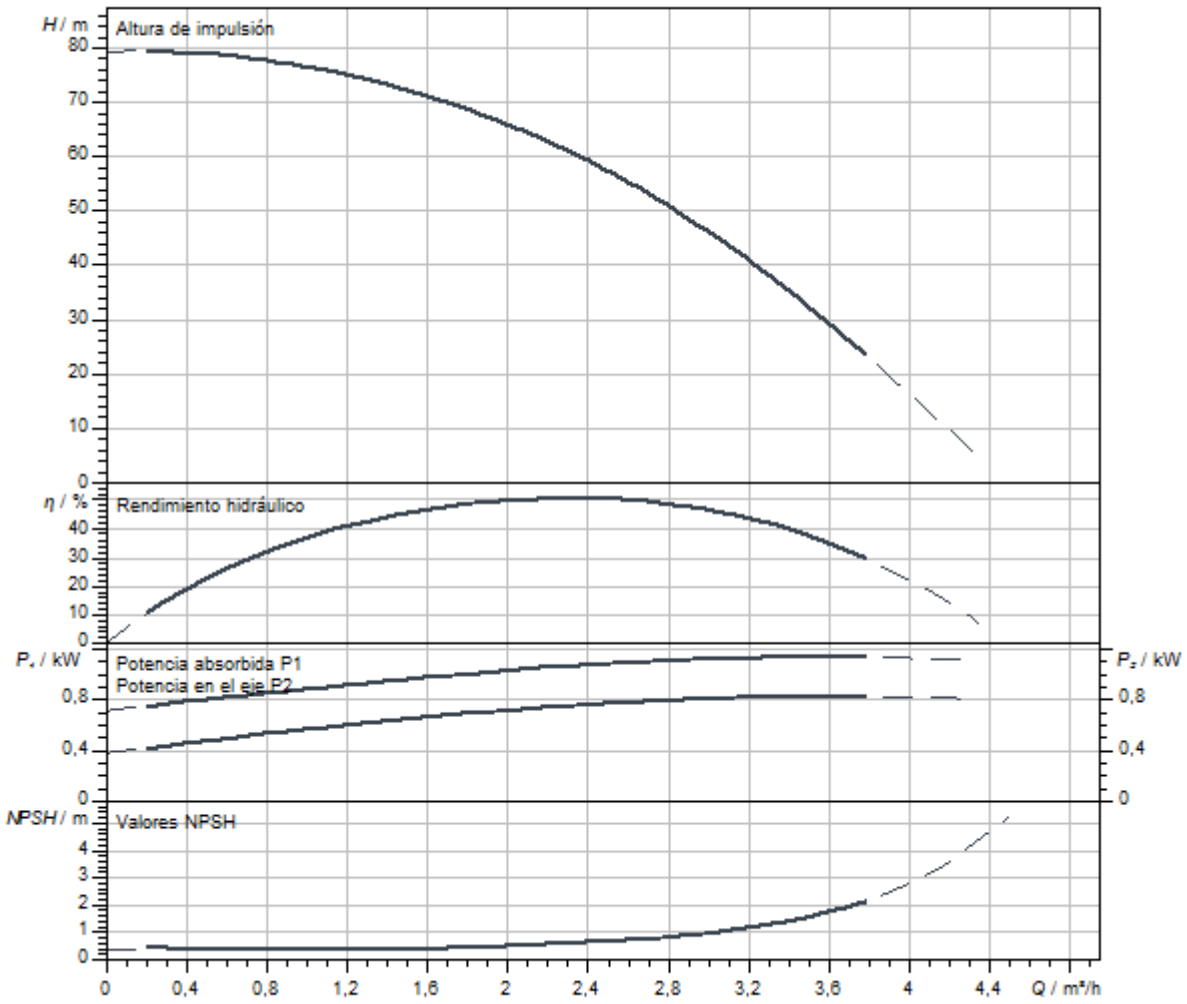

Dimensiones y planos de dimensiones

Helix V 2/ V 4, PN 25

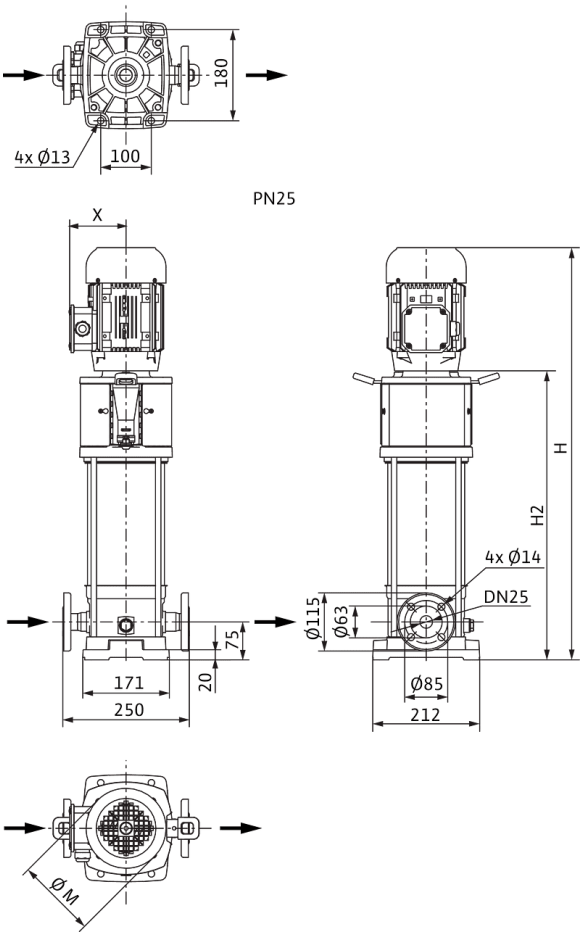

Dimensiones *H*	790 mm
Dimensiones *H1*	153 mm
Dimensiones *L1*	125 mm
Dimensiones *X*	127 mm
Conexión de tubería del lado de aspiración *DNs*	DN 25
Conexión de tubería del lado de impulsión *DNd*	DN 25
Diámetro del motor *X*	123 mm

Información de pedido

Datos del producto

Marca	Wilo
Denominación del producto	HELIX V211-1/25/E/S/1-230-50
Referencia	4234607
Número EAN	4048482921938
Color	verde/plata
Cantidad mínima de pedido	1
Disponibilidad en el mercado	2021-01-01

Embalaje

Tipo de embalaje	Caja de cartón
Propiedades del embalaje	Embalaje de transporte
Número por palé	1
Número por capa	1

Medidas y pesos

Longitud con embalaje	1200 mm
Longitud *L*	229 mm
Altura con embalaje	546 mm
Altura *H*	790 mm
Ancho con embalaje	400 mm
Ancho *W*	212 mm
Peso bruto aproximado *m*	35,7 kg
Peso neto aproximado *m*	28,7 kg



Ficha técnica

Datos del producto

Denominación del producto	HELIX V211-2/25/V/KS/400-50

Datos hidráulicos

Índice de eficiencia mínima (MEI)	≥0,7
Presión de entrada	10 bar
Presión máxima de trabajo *PN*	25 bar
Boca de impulsión	DN 25
Temperatura mínima del fluido T_{min}	-15 °C
Temperatura máxima del fluido T_{max}	90 °C
Temperatura ambiente mínima T_{min}	-15 °C
Temperatura ambiente máxima T_{max}	50 °C

Datos del motor

Alimentación eléctrica	3~400 V, 50 Hz
Tolerancia de tensión	±10 %
Potencia nominal del motor P_2	1,1 kW
Clase de eficiencia energética del motor	IE3
Intensidad nominal I_N	2,5 A
Velocidad nominal *n*	2900 1/min
Factor de potencia	0,80
Tipo de arranque	Directo online (DOL)
Rendimiento del motor 50% η_M *50%*	78,7 %
Rendimiento del motor 75% η_M *75%*	82 %
Rendimiento del motor 100% η_M *100%*	82,7 %
Clase de aislamiento	F
Tipo de protección del motor	IP55

Materiales

Carcasa de la bomba	Acero inoxidable
Rodete	Acero inoxidable
Eje	Acero inoxidable
Cierre mecánico	BQ1VGG
Material de la junta	FKM

Dimensiones de instalación

Conexión de tubería del lado de aspiración *DNs*	DN 25
Conexión de tubería del lado de impulsión *DNd*	DN 25

Curvas características

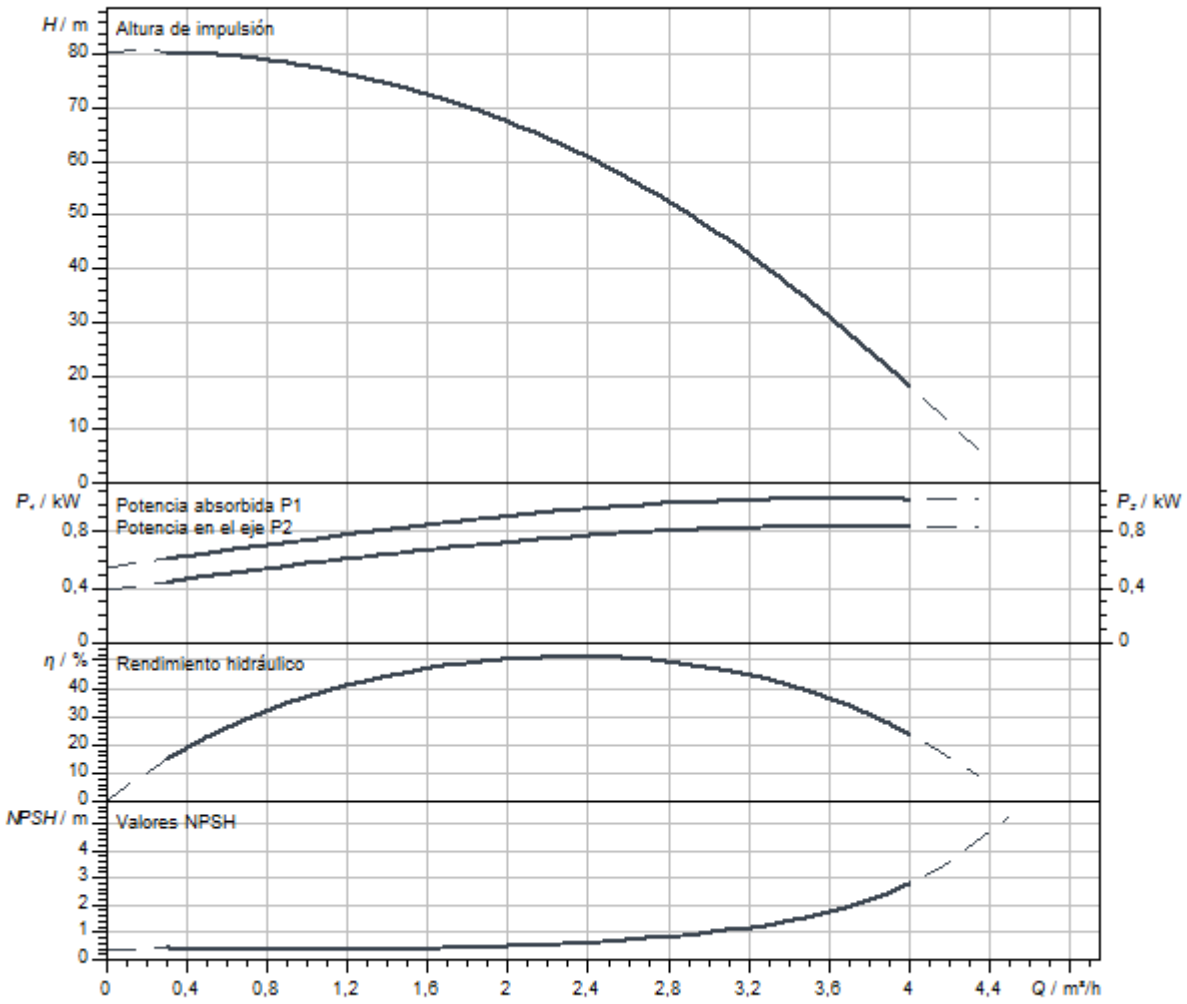

Dimensiones y planos de dimensiones

Helix V 2/ V 4, PN 25

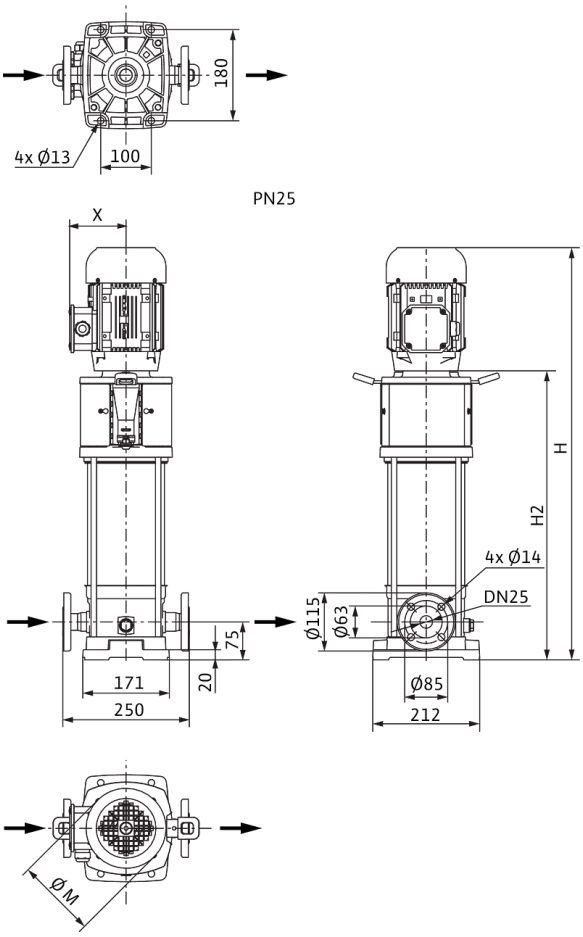

Dimensiones *H*	849 mm
Dimensiones *H1*	153 mm
Dimensiones *L1*	125 mm
Dimensiones *X*	115 mm
Dimensiones *Ø g*	158 mm
Conexión de tubería del lado de aspiración *DNs*	DN 25
Conexión de tubería del lado de impulsión *DNd*	DN 25
Diámetro del motor *X*	136 mm

Información de pedido

Datos del producto

Marca	Wilo
Denominación del producto	HELIX V211-2/25/V/KS/400-50
Referencia	4161744
Número EAN	4048482209531
Color	verde/plata
Cantidad mínima de pedido	1
Disponibilidad en el mercado	2011-09-01

Embalaje

Tipo de embalaje	Palé desechable
Propiedades del embalaje	Embalaje de transporte
Número por palé	1
Número por capa	1

Medidas y pesos

Longitud con embalaje	1200 mm
Longitud *L*	252 mm
Altura con embalaje	400 mm
Altura *H*	849 mm
Ancho con embalaje	400 mm
Ancho *W*	212 mm
Peso bruto aproximado *m*	43 kg
Peso neto aproximado *m*	37 kg



Ficha técnica

Datos del producto

Denominación del producto	HELIX V212-1/16/E/KS/400-50

Datos hidráulicos

Índice de eficiencia mínima (MEI)	≥0,7
Presión de entrada	10 bar
Presión máxima de trabajo *PN*	16 bar
Boca de impulsión	G 1
Temperatura mínima del fluido T_{min}	-30 °C
Temperatura máxima del fluido T_{max}	120 °C
Temperatura ambiente mínima T_{min}	-15 °C
Temperatura ambiente máxima T_{max}	50 °C

Datos del motor

Alimentación eléctrica	3~400 V, 50 Hz
Tolerancia de tensión	±10 %
Potencia nominal del motor P_2	1,1 kW
Clase de eficiencia energética del motor	IE3
Intensidad nominal I_N	2,5 A
Velocidad nominal *n*	2900 1/min
Factor de potencia	0,80
Tipo de arranque	Directo online (DOL)
Rendimiento del motor 50% η_M *50%*	78,7 %
Rendimiento del motor 75% η_M *75%*	82 %
Rendimiento del motor 100% η_M *100%*	82,7 %
Clase de aislamiento	F
Tipo de protección del motor	IP55

Materiales

Carcasa de la bomba	Acero inoxidable
Rodete	Acero inoxidable
Eje	Acero inoxidable
Cierre mecánico	BQ1EGG
Material de la junta	EPDM

Dimensiones de instalación

Conexión de tubería del lado de aspiración *DNs*	G 1
Conexión de tubería del lado de impulsión *DNd*	G 1

Curvas características

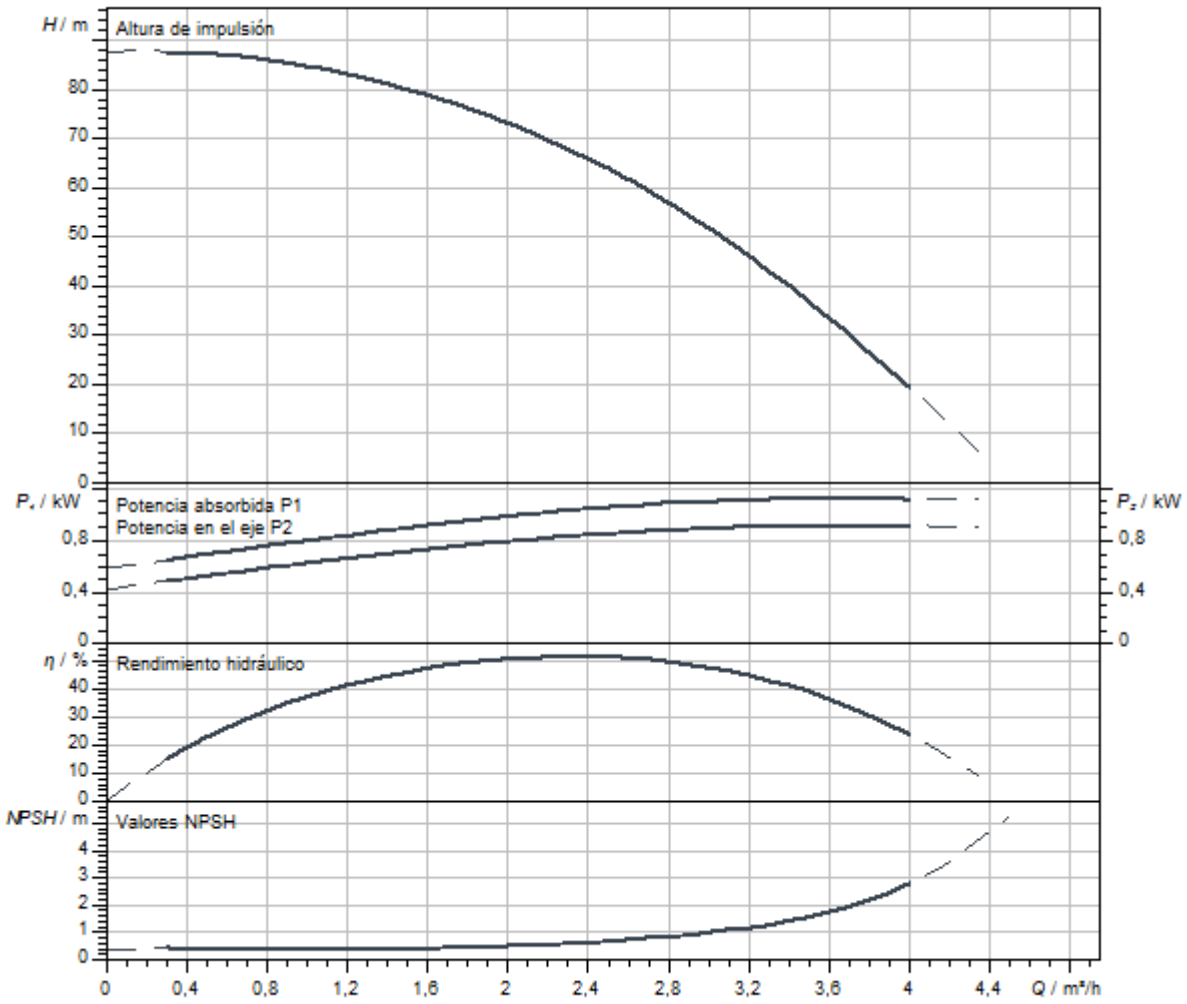

Dimensiones y planos de dimensiones

Helix V 2/V4, PN 16

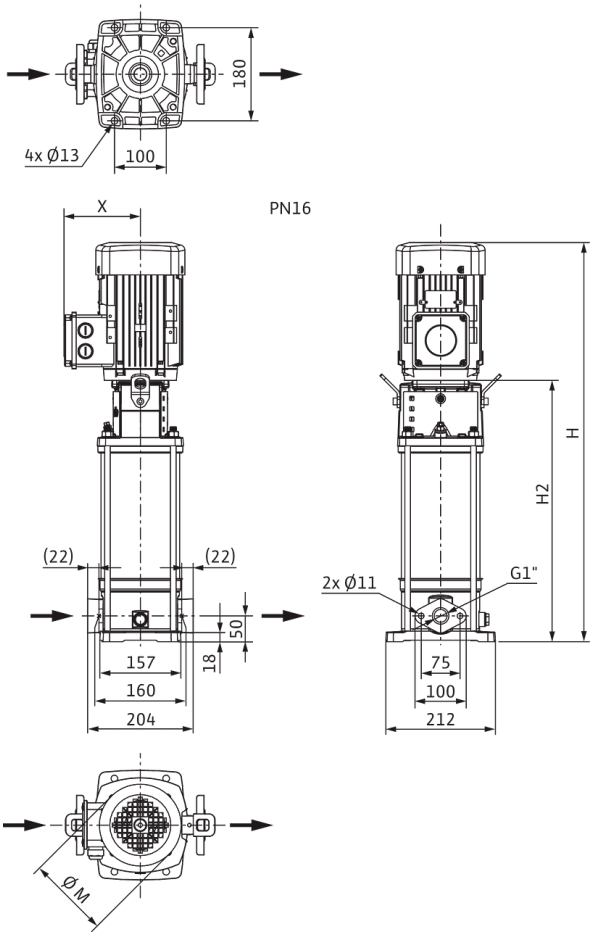

Dimensiones *H*	849 mm
Dimensiones *H1*	128 mm
Dimensiones *L1*	102 mm
Dimensiones *X*	115 mm
Dimensiones *Ø g*	158 mm
Conexión de tubería del lado de aspiración *DNs*	G 1
Conexión de tubería del lado de impulsión *DNd*	G 1
Diámetro del motor *X*	136 mm

Información de pedido

Datos del producto

Marca	Wilo
Denominación del producto	HELIX V212-1/16/E/KS/400-50
Referencia	4161717
Número EAN	4048482209265
Color	verde/plata
Cantidad mínima de pedido	1
Disponibilidad en el mercado	2011-09-01

Embalaje

Tipo de embalaje	Palé desechable
Propiedades del embalaje	Embalaje de transporte
Número por palé	1
Número por capa	1

Medidas y pesos

Longitud con embalaje	1200 mm
Longitud *L*	229 mm
Altura con embalaje	400 mm
Altura *H*	849 mm
Ancho con embalaje	400 mm
Ancho *W*	212 mm
Peso bruto aproximado *m*	44 kg
Peso neto aproximado *m*	35 kg



Ficha técnica

Datos del producto

Denominación del producto	HELIX V212-1/16/E/S/1-230-50

Datos hidráulicos

Índice de eficiencia mínima (MEI)	≥0,7
Presión de entrada	10 bar
Presión máxima de trabajo *PN*	16 bar
Boca de impulsión	G 1
Temperatura mínima del fluido T_{min}	-30 °C
Temperatura máxima del fluido T_{max}	120 °C
Temperatura ambiente mínima T_{min}	-15 °C
Temperatura ambiente máxima T_{max}	40 °C

Datos del motor

Alimentación eléctrica	1~230 V, 50 Hz
Tolerancia de tensión	±10 %
Potencia nominal del motor P_2	1,1 kW
Clase de eficiencia energética del motor	IE2
Intensidad nominal I_N	6,15 A
Velocidad nominal *n*	2900 1/min
Factor de potencia	0,99
Clase de aislamiento	F
Tipo de protección del motor	IP55

Materiales

Carcasa de la bomba	Acero inoxidable
Rodete	Acero inoxidable
Eje	Acero inoxidable
Cierre mecánico	BQ1EGG
Material de la junta	EPDM

Dimensiones de instalación

Conexión de tubería del lado de aspiración *DNs*	G 1
Conexión de tubería del lado de impulsión *DNd*	G 1

Curvas características

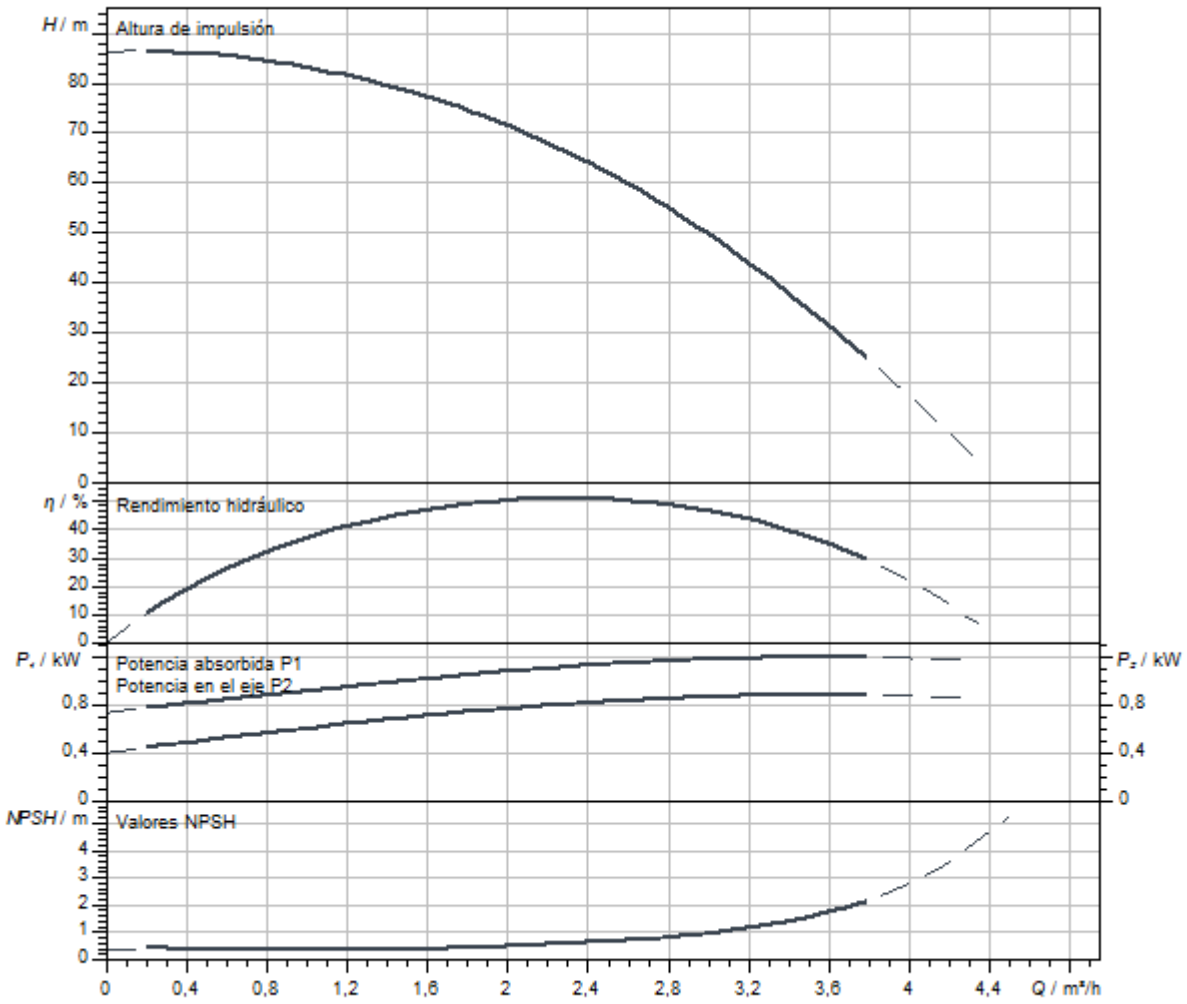

Dimensiones y planos de dimensiones

Helix V 2/V4, PN 16

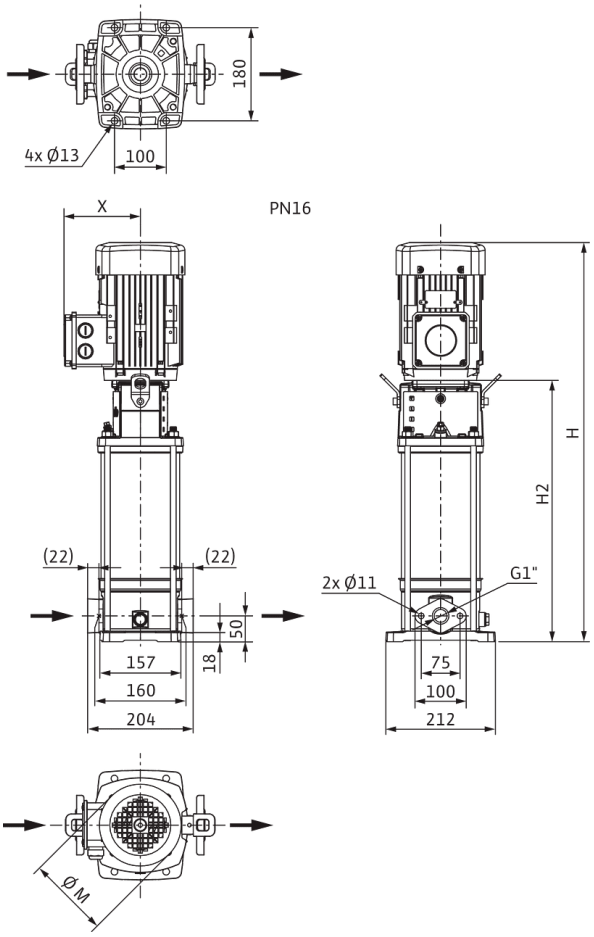

Dimensiones *H*	815 mm
Dimensiones *H1*	128 mm
Dimensiones *L1*	102 mm
Dimensiones *X*	127 mm
Dimensiones *Ø g*	138 mm
Conexión de tubería del lado de aspiración *DNs*	G 1
Conexión de tubería del lado de impulsión *DNd*	G 1
Diámetro del motor *X*	123 mm

Información de pedido

Datos del producto

Marca	Wilo
Denominación del producto	HELIX V212-1/16/E/S/1-230-50
Referencia	4234048
Número EAN	4048482918587
Color	verde/plata
Cantidad mínima de pedido	1
Disponibilidad en el mercado	2020-10-05

Embalaje

Tipo de embalaje	Caja de cartón
Propiedades del embalaje	Embalaje de transporte
Número por palé	1
Número por capa	1

Medidas y pesos

Longitud con embalaje	1200 mm
Longitud *L*	229 mm
Altura con embalaje	571 mm
Altura *H*	815 mm
Ancho con embalaje	400 mm
Ancho *W*	212 mm
Peso bruto aproximado *m*	35,1 kg
Peso neto aproximado *m*	28,1 kg



Ficha técnica

Datos del producto

Denominación del producto	HELIX V212-1/16/E/S/400-50

Datos hidráulicos

Índice de eficiencia mínima (MEI)	≥0,7
Presión de entrada	10 bar
Presión máxima de trabajo *PN*	16 bar
Boca de impulsión	G 1
Temperatura mínima del fluido T_{min}	-30 °C
Temperatura máxima del fluido T_{max}	120 °C
Temperatura ambiente mínima T_{min}	-15 °C
Temperatura ambiente máxima T_{max}	50 °C

Datos del motor

Alimentación eléctrica	3~400 V, 50 Hz
Tolerancia de tensión	±10 %
Potencia nominal del motor P_2	1,1 kW
Clase de eficiencia energética del motor	IE3
Intensidad nominal I_N	2,5 A
Velocidad nominal *n*	2900 1/min
Factor de potencia	0,80
Tipo de arranque	Directo online (DOL)
Rendimiento del motor 50% η_M *50%*	78,7 %
Rendimiento del motor 75% η_M *75%*	82 %
Rendimiento del motor 100% η_M *100%*	82,7 %
Clase de aislamiento	F
Tipo de protección del motor	IP55

Materiales

Carcasa de la bomba	Acero inoxidable
Rodete	Acero inoxidable
Eje	Acero inoxidable
Cierre mecánico	BQ1EGG
Material de la junta	EPDM

Dimensiones de instalación

Conexión de tubería del lado de aspiración *DNs*	G 1
Conexión de tubería del lado de impulsión *DNd*	G 1

Queda reservado el derecho a realizar modificaciones.

Curvas características

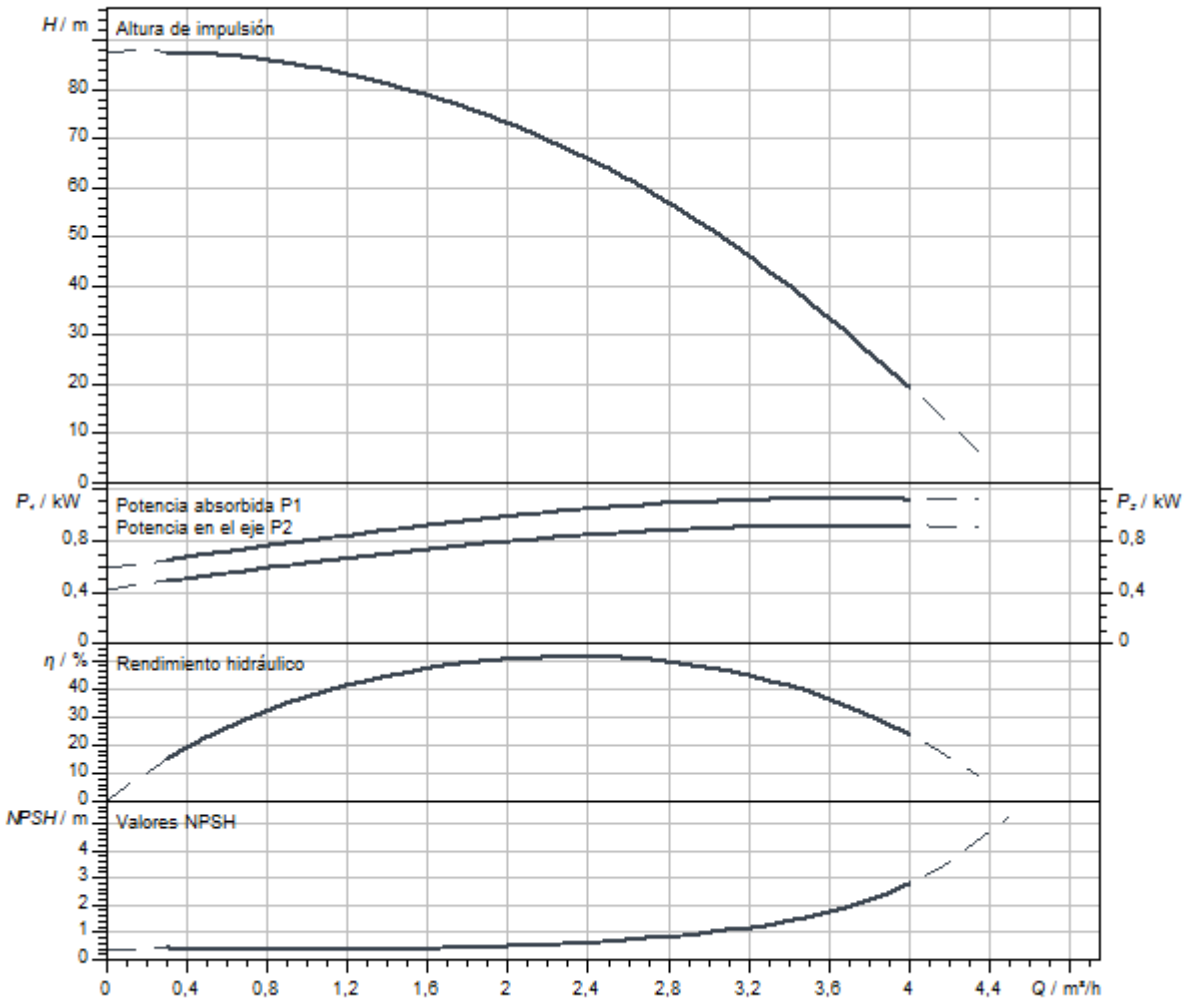

Dimensiones y planos de dimensiones

Helix V 2/V4, PN 16

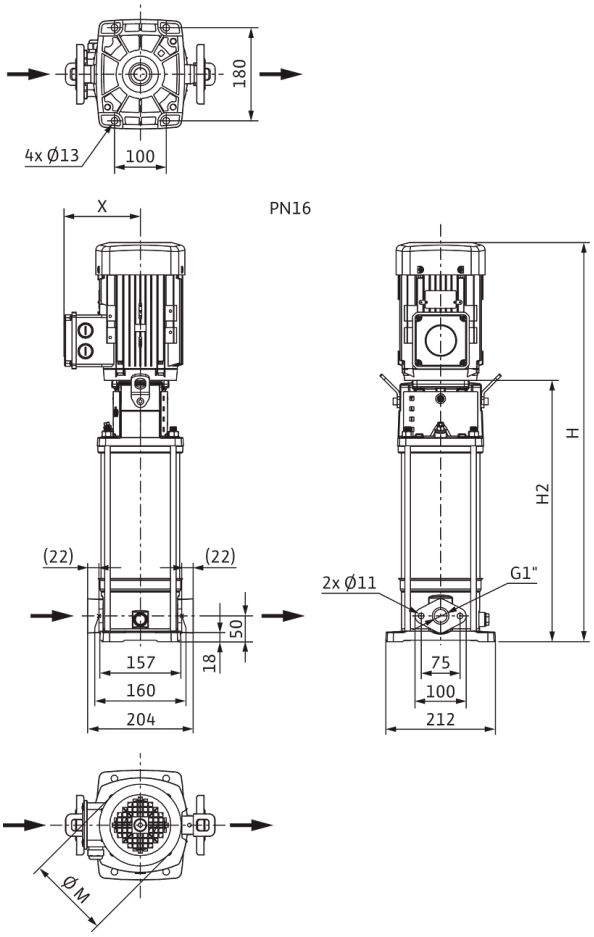

Dimensiones *H*	799 mm
Dimensiones *H1*	128 mm
Dimensiones *L1*	102 mm
Dimensiones *X*	115 mm
Dimensiones *Ø g*	158 mm
Conexión de tubería del lado de aspiración *DNs*	G 1
Conexión de tubería del lado de impulsión *DNd*	G 1
Diámetro del motor *X*	136 mm

Información de pedido

Datos del producto

Marca	Wilo
Denominación del producto	HELIX V212-1/16/E/S/400-50
Referencia	4201357
Número EAN	4048482592299
Color	verde/plata
Cantidad mínima de pedido	1
Disponibilidad en el mercado	2015-09-01

Embalaje

Tipo de embalaje	Caja de cartón
Propiedades del embalaje	Embalaje de transporte
Número por palé	1
Número por capa	1

Medidas y pesos

Longitud con embalaje	1200 mm
Longitud *L*	229 mm
Altura con embalaje	400 mm
Altura *H*	799 mm
Ancho con embalaje	400 mm
Ancho *W*	212 mm
Peso bruto aproximado *m*	37,3 kg
Peso neto aproximado *m*	29,3 kg



Ficha técnica

Datos del producto

Denominación del producto	HELIX V212-1/25/E/KS/400-50

Datos hidráulicos

Índice de eficiencia mínima (MEI)	≥0,7
Presión de entrada	10 bar
Presión máxima de trabajo *PN*	25 bar
Boca de impulsión	DN 25
Temperatura mínima del fluido T_{min}	-30 °C
Temperatura máxima del fluido T_{max}	120 °C
Temperatura ambiente mínima T_{min}	-15 °C
Temperatura ambiente máxima T_{max}	50 °C

Datos del motor

Alimentación eléctrica	3~400 V, 50 Hz
Tolerancia de tensión	±10 %
Potencia nominal del motor P_2	1,1 kW
Clase de eficiencia energética del motor	IE3
Intensidad nominal I_N	2,5 A
Velocidad nominal *n*	2900 1/min
Factor de potencia	0,80
Tipo de arranque	Directo online (DOL)
Rendimiento del motor 50% η_M *50%*	78,7 %
Rendimiento del motor 75% η_M *75%*	82 %
Rendimiento del motor 100% η_M *100%*	82,7 %
Clase de aislamiento	F
Tipo de protección del motor	IP55

Materiales

Carcasa de la bomba	Acero inoxidable
Rodete	Acero inoxidable
Eje	Acero inoxidable
Cierre mecánico	BQ1EGG
Material de la junta	EPDM

Dimensiones de instalación

Conexión de tubería del lado de aspiración *DNs*	DN 25
Conexión de tubería del lado de impulsión *DNd*	DN 25

Queda reservado el derecho a realizar modificaciones.

Curvas características

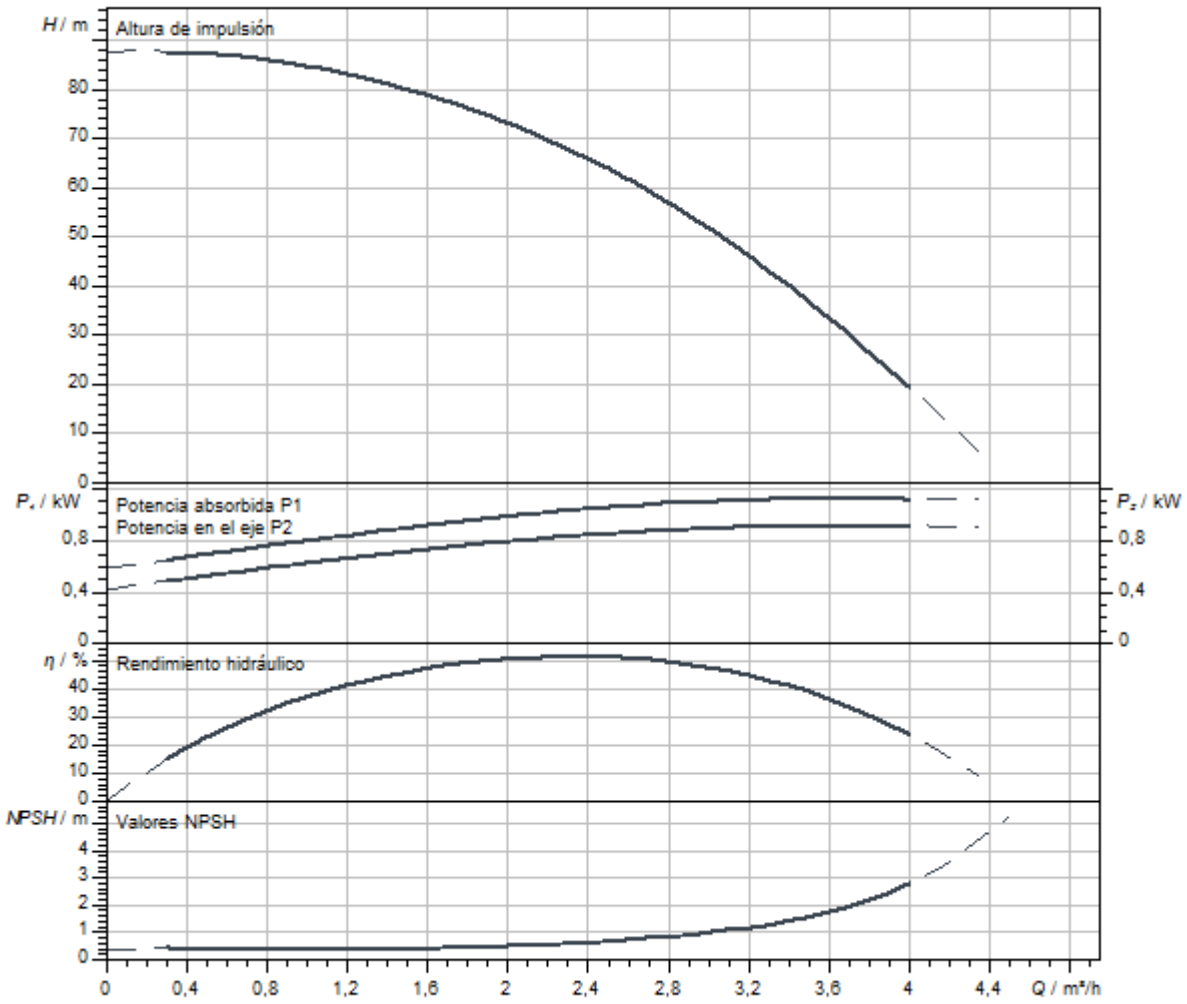

Dimensiones y planos de dimensiones

Helix V 2/ V 4, PN 25

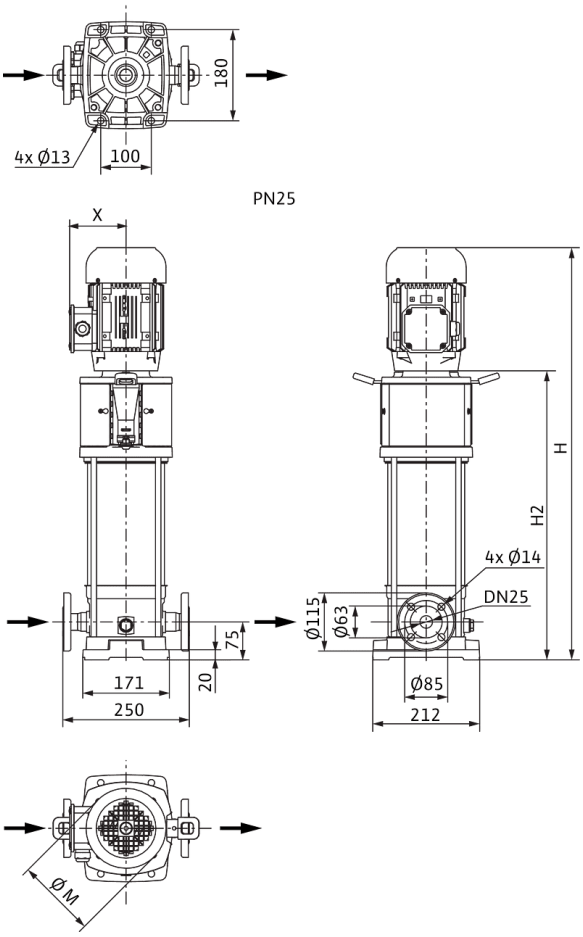

Dimensiones *H*	874 mm
Dimensiones *H1*	153 mm
Dimensiones *L1*	125 mm
Dimensiones *X*	115 mm
Dimensiones *Ø g*	158 mm
Conexión de tubería del lado de aspiración *DNs*	DN 25
Conexión de tubería del lado de impulsión *DNd*	DN 25
Diámetro del motor *X*	136 mm

Información de pedido

Datos del producto

Marca	Wilo
Denominación del producto	HELIX V212-1/25/E/KS/400-50
Referencia	4161718
Número EAN	4048482209272
Color	verde/plata
Cantidad mínima de pedido	1
Disponibilidad en el mercado	2011-09-01

Embalaje

Tipo de embalaje	Palé desechable
Propiedades del embalaje	Embalaje de transporte
Número por palé	1
Número por capa	1

Medidas y pesos

Longitud con embalaje	1200 mm
Longitud *L*	252 mm
Altura con embalaje	400 mm
Altura *H*	874 mm
Ancho con embalaje	400 mm
Ancho *W*	212 mm
Peso bruto aproximado *m*	46 kg
Peso neto aproximado *m*	37 kg



Ficha técnica

Datos del producto

Denominación del producto	HELIX V212-1/25/E/S/1-230-50

Datos hidráulicos

Índice de eficiencia mínima (MEI)	≥0,7
Presión de entrada	10 bar
Presión máxima de trabajo *PN*	25 bar
Boca de impulsión	DN 25
Temperatura mínima del fluido T_{min}	-30 °C
Temperatura máxima del fluido T_{max}	120 °C
Temperatura ambiente mínima T_{min}	-15 °C
Temperatura ambiente máxima T_{max}	40 °C

Datos del motor

Alimentación eléctrica	1~230 V, 50 Hz
Tolerancia de tensión	±10 %
Potencia nominal del motor P_2	1,1 kW
Clase de eficiencia energética del motor	IE2
Intensidad nominal I_N	6,15 A
Velocidad nominal *n*	2900 1/min
Factor de potencia	0,99
Clase de aislamiento	F
Tipo de protección del motor	IP55

Materiales

Carcasa de la bomba	Acero inoxidable
Rodete	Acero inoxidable
Eje	Acero inoxidable
Cierre mecánico	BQ1EGG
Material de la junta	EPDM

Dimensiones de instalación

Conexión de tubería del lado de aspiración *DNs*	DN 25
Conexión de tubería del lado de impulsión *DNd*	DN 25

Queda reservado el derecho a realizar modificaciones.

Curvas características

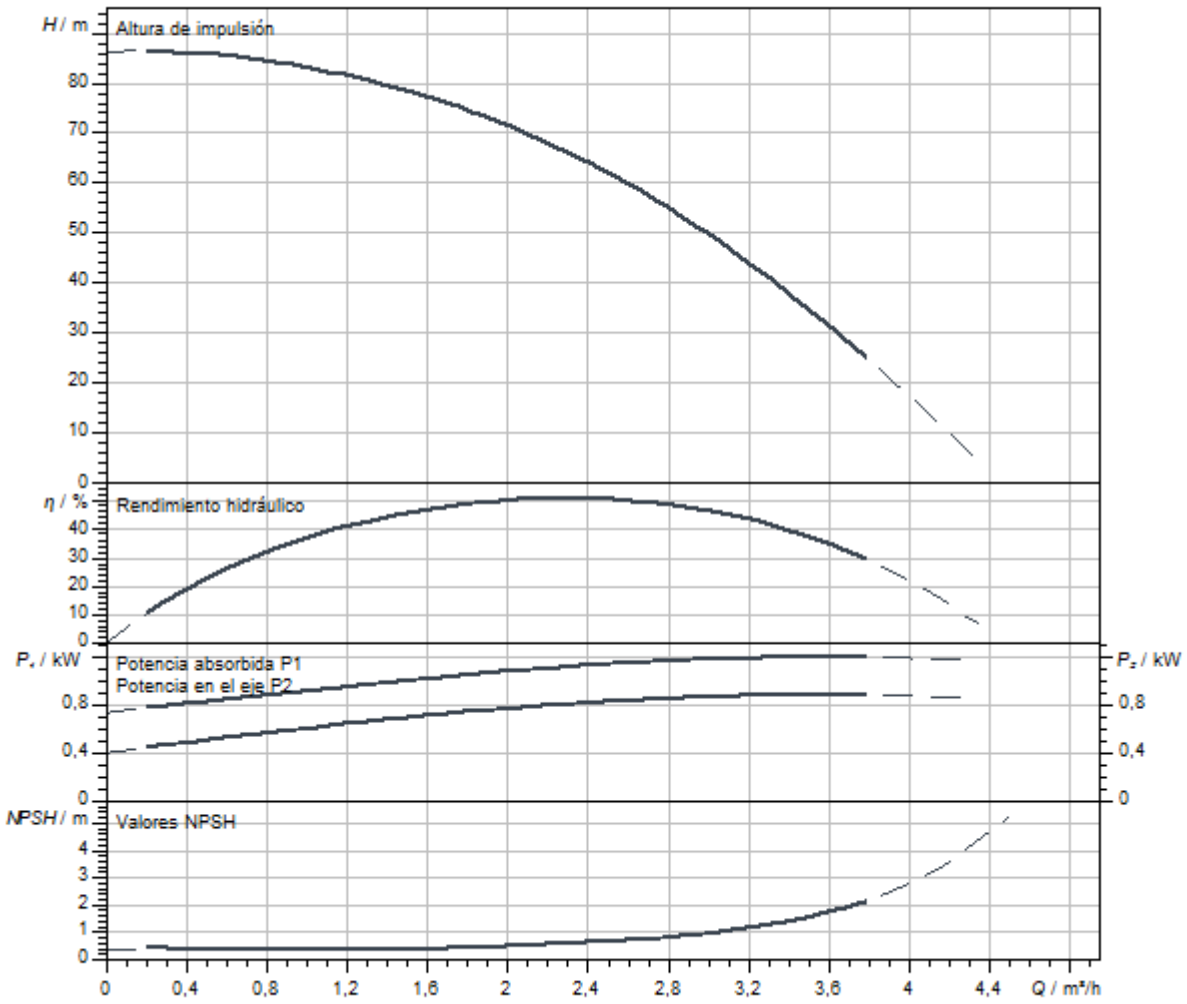

Dimensiones y planos de dimensiones

Helix V 2/ V 4, PN 25

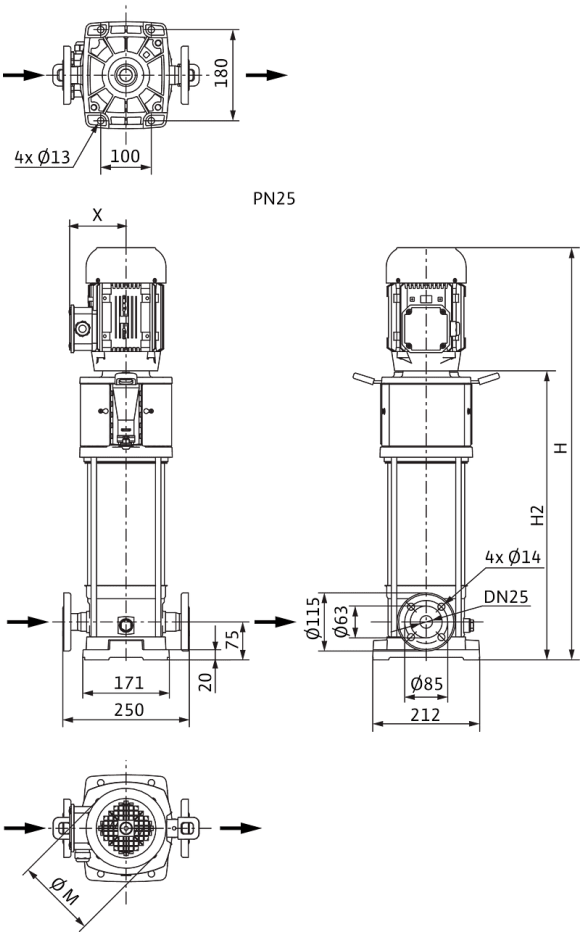

Dimensiones *H*	815 mm
Dimensiones *H1*	153 mm
Dimensiones *L1*	125 mm
Dimensiones *X*	127 mm
Conexión de tubería del lado de aspiración *DNs*	DN 25
Conexión de tubería del lado de impulsión *DNd*	DN 25
Diámetro del motor *X*	123 mm

Información de pedido

Datos del producto

Marca	Wilo
Denominación del producto	HELIX V212-1/25/E/S/1-230-50
Referencia	4234608
Número EAN	4048482921945
Color	verde/plata
Cantidad mínima de pedido	1
Disponibilidad en el mercado	2021-01-01

Embalaje

Tipo de embalaje	Caja de cartón
Propiedades del embalaje	Embalaje de transporte
Número por palé	1
Número por capa	1

Medidas y pesos

Longitud con embalaje	1200 mm
Longitud *L*	229 mm
Altura con embalaje	571 mm
Altura *H*	815 mm
Ancho con embalaje	400 mm
Ancho *W*	212 mm
Peso bruto aproximado *m*	36,1 kg
Peso neto aproximado *m*	29,1 kg



Ficha técnica

Datos del producto

Denominación del producto	HELIX V212-2/25/V/KS/400-50

Datos hidráulicos

Índice de eficiencia mínima (MEI)	≥0,7
Presión de entrada	10 bar
Presión máxima de trabajo *PN*	25 bar
Boca de impulsión	DN 25
Temperatura mínima del fluido T_{min}	-15 °C
Temperatura máxima del fluido T_{max}	90 °C
Temperatura ambiente mínima T_{min}	-15 °C
Temperatura ambiente máxima T_{max}	50 °C

Datos del motor

Alimentación eléctrica	3~400 V, 50 Hz
Tolerancia de tensión	±10 %
Potencia nominal del motor P_2	1,1 kW
Clase de eficiencia energética del motor	IE3
Intensidad nominal I_N	2,5 A
Velocidad nominal *n*	2900 1/min
Factor de potencia	0,80
Tipo de arranque	Directo online (DOL)
Rendimiento del motor 50% η_M *50%*	78,7 %
Rendimiento del motor 75% η_M *75%*	82 %
Rendimiento del motor 100% η_M *100%*	82,7 %
Clase de aislamiento	F
Tipo de protección del motor	IP55

Materiales

Carcasa de la bomba	Acero inoxidable
Rodete	Acero inoxidable
Eje	Acero inoxidable
Cierre mecánico	BQ1VGG
Material de la junta	FKM

Dimensiones de instalación

Conexión de tubería del lado de aspiración *DNs*	DN 25
Conexión de tubería del lado de impulsión *DNd*	DN 25

Curvas características

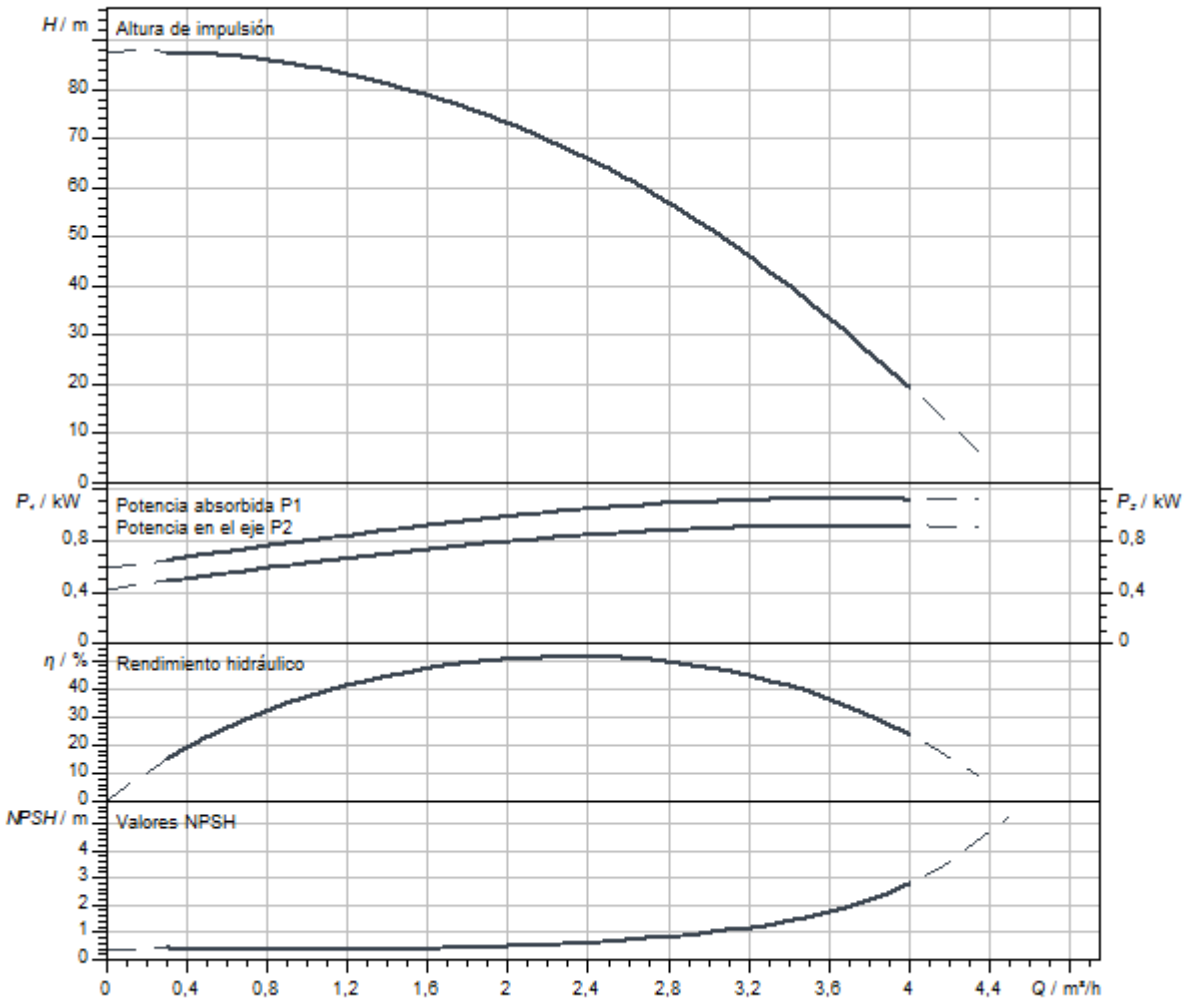

Dimensiones y planos de dimensiones

Helix V 2/ V 4, PN 25

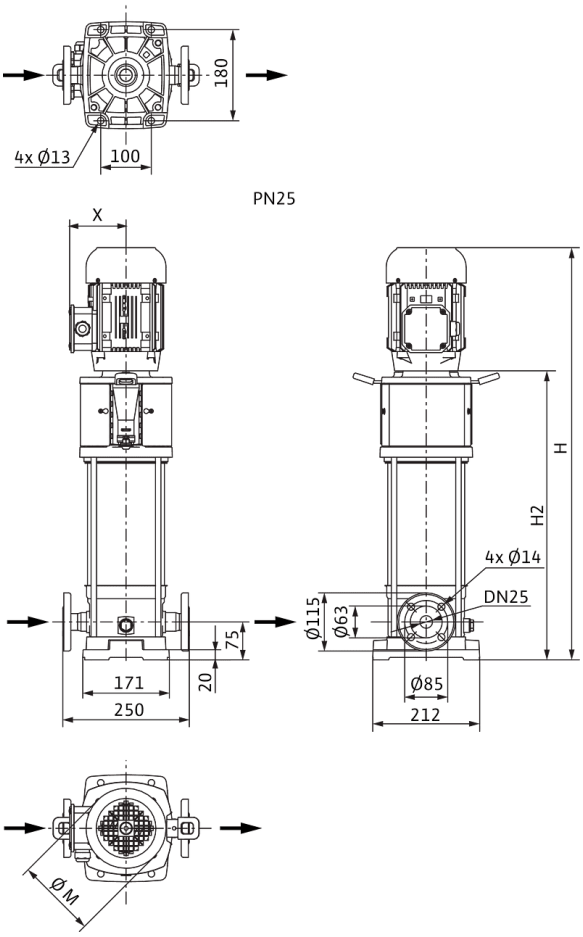

Dimensiones *H*	874 mm
Dimensiones *H1*	153 mm
Dimensiones *L1*	125 mm
Dimensiones *X*	115 mm
Dimensiones *Ø g*	158 mm
Conexión de tubería del lado de aspiración *DNs*	DN 25
Conexión de tubería del lado de impulsión *DNd*	DN 25
Diámetro del motor *X*	136 mm

Información de pedido

Datos del producto

Marca	Wilo
Denominación del producto	HELIX V212-2/25/V/KS/400-50
Referencia	4161745
Número EAN	4048482209548
Color	verde/plata
Cantidad mínima de pedido	1
Disponibilidad en el mercado	2011-09-01

Embalaje

Tipo de embalaje	Palé desechable
Propiedades del embalaje	Embalaje de transporte
Número por palé	1
Número por capa	1

Medidas y pesos

Longitud con embalaje	1200 mm
Longitud *L*	252 mm
Altura con embalaje	400 mm
Altura *H*	874 mm
Ancho con embalaje	400 mm
Ancho *W*	212 mm
Peso bruto aproximado *m*	46 kg
Peso neto aproximado *m*	37 kg



Ficha técnica

Datos del producto

Denominación del producto	HELIX V213-1/16/E/KS/400-50

Datos hidráulicos

Índice de eficiencia mínima (MEI)	≥0,7
Presión de entrada	10 bar
Presión máxima de trabajo *PN*	16 bar
Boca de impulsión	G 1
Temperatura mínima del fluido T_{min}	-30 °C
Temperatura máxima del fluido T_{max}	120 °C
Temperatura ambiente mínima T_{min}	-15 °C
Temperatura ambiente máxima T_{max}	50 °C

Datos del motor

Alimentación eléctrica	3~400 V, 50 Hz
Tolerancia de tensión	±10 %
Potencia nominal del motor P_2	1,1 kW
Clase de eficiencia energética del motor	IE3
Intensidad nominal I_N	2,5 A
Velocidad nominal *n*	2900 1/min
Factor de potencia	0,80
Tipo de arranque	Directo online (DOL)
Rendimiento del motor 50% η_M *50%*	78,7 %
Rendimiento del motor 75% η_M *75%*	82 %
Rendimiento del motor 100% η_M *100%*	82,7 %
Clase de aislamiento	F
Tipo de protección del motor	IP55

Materiales

Carcasa de la bomba	Acero inoxidable
Rodete	Acero inoxidable
Eje	Acero inoxidable
Cierre mecánico	BQ1EGG
Material de la junta	EPDM

Dimensiones de instalación

Conexión de tubería del lado de aspiración *DNs*	G 1
Conexión de tubería del lado de impulsión *DNd*	G 1

Queda reservado el derecho a realizar modificaciones.

Curvas características

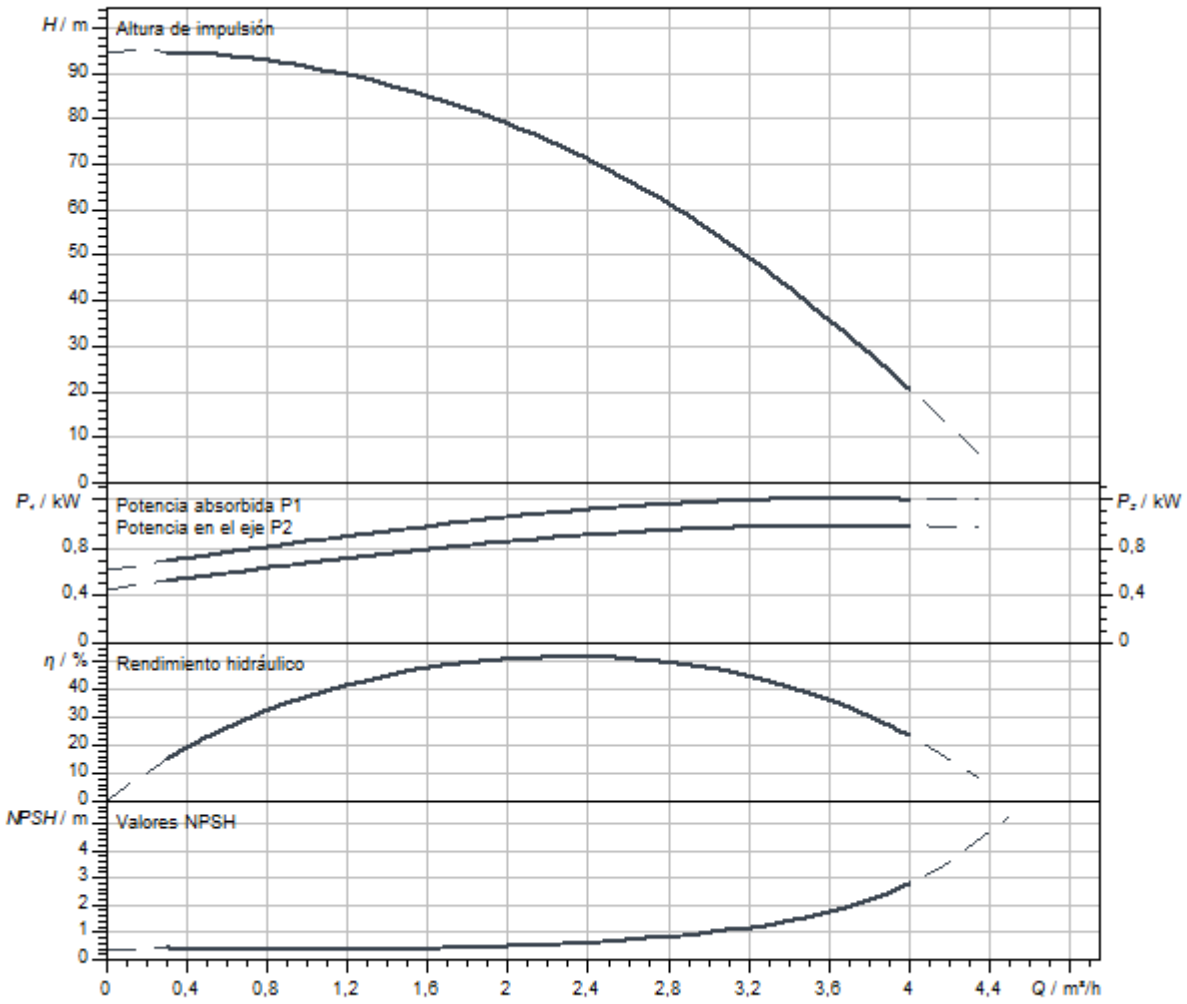

Dimensiones y planos de dimensiones

Helix V 2/V4, PN 16

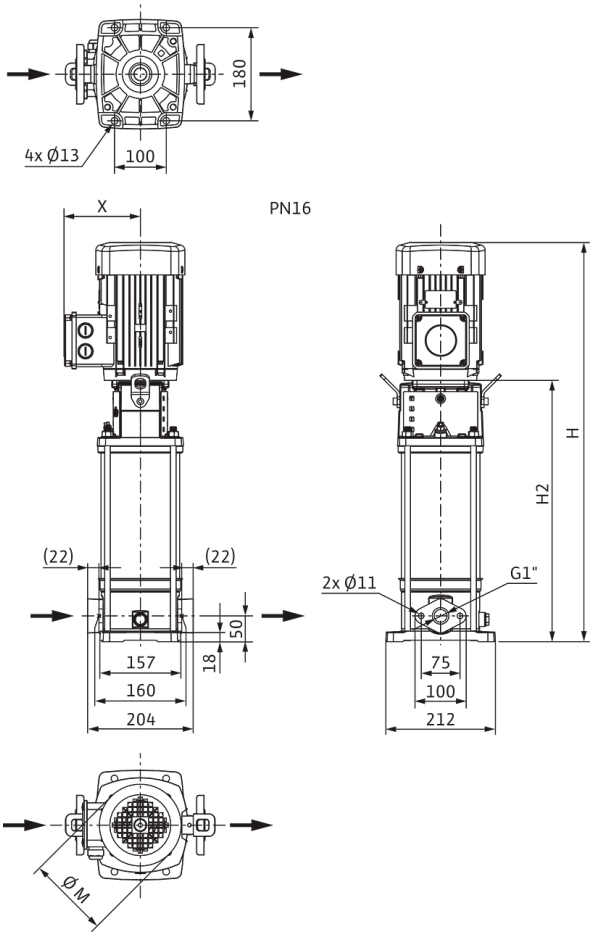

Dimensiones *H*	899 mm
Dimensiones *H1*	128 mm
Dimensiones *L1*	102 mm
Dimensiones *X*	115 mm
Dimensiones *Ø g*	158 mm
Conexión de tubería del lado de aspiración *DNs*	G 1
Conexión de tubería del lado de impulsión *DNd*	G 1
Diámetro del motor *X*	136 mm

Información de pedido

Datos del producto

Marca	Wilo
Denominación del producto	HELIX V213-1/16/E/KS/400-50
Referencia	4161719
Número EAN	4048482209289
Color	verde/plata
Cantidad mínima de pedido	1
Disponibilidad en el mercado	2011-09-01

Embalaje

Tipo de embalaje	Palé desechable
Propiedades del embalaje	Embalaje de transporte
Número por palé	1
Número por capa	1

Medidas y pesos

Longitud con embalaje	1200 mm
Longitud *L*	229 mm
Altura con embalaje	400 mm
Altura *H*	899 mm
Ancho con embalaje	400 mm
Ancho *W*	212 mm
Peso bruto aproximado *m*	45 kg
Peso neto aproximado *m*	36 kg



Ficha técnica

Datos del producto

Denominación del producto	HELIX V213-1/16/E/S/1-230-50

Datos hidráulicos

Índice de eficiencia mínima (MEI)	≥0,7
Presión de entrada	10 bar
Presión máxima de trabajo *PN*	16 bar
Boca de impulsión	G 1
Temperatura mínima del fluido T_{min}	-30 °C
Temperatura máxima del fluido T_{max}	120 °C
Temperatura ambiente mínima T_{min}	-15 °C
Temperatura ambiente máxima T_{max}	40 °C

Datos del motor

Alimentación eléctrica	1~230 V, 50 Hz
Tolerancia de tensión	±10 %
Potencia nominal del motor P_2	1,1 kW
Clase de eficiencia energética del motor	IE2
Intensidad nominal I_N	6,15 A
Velocidad nominal *n*	2900 1/min
Factor de potencia	0,99
Clase de aislamiento	F
Tipo de protección del motor	IP55

Materiales

Carcasa de la bomba	Acero inoxidable
Rodete	Acero inoxidable
Eje	Acero inoxidable
Cierre mecánico	BQ1EGG
Material de la junta	EPDM

Dimensiones de instalación

Conexión de tubería del lado de aspiración *DNs*	G 1
Conexión de tubería del lado de impulsión *DNd*	G 1

Queda reservado el derecho a realizar modificaciones.

Curvas características

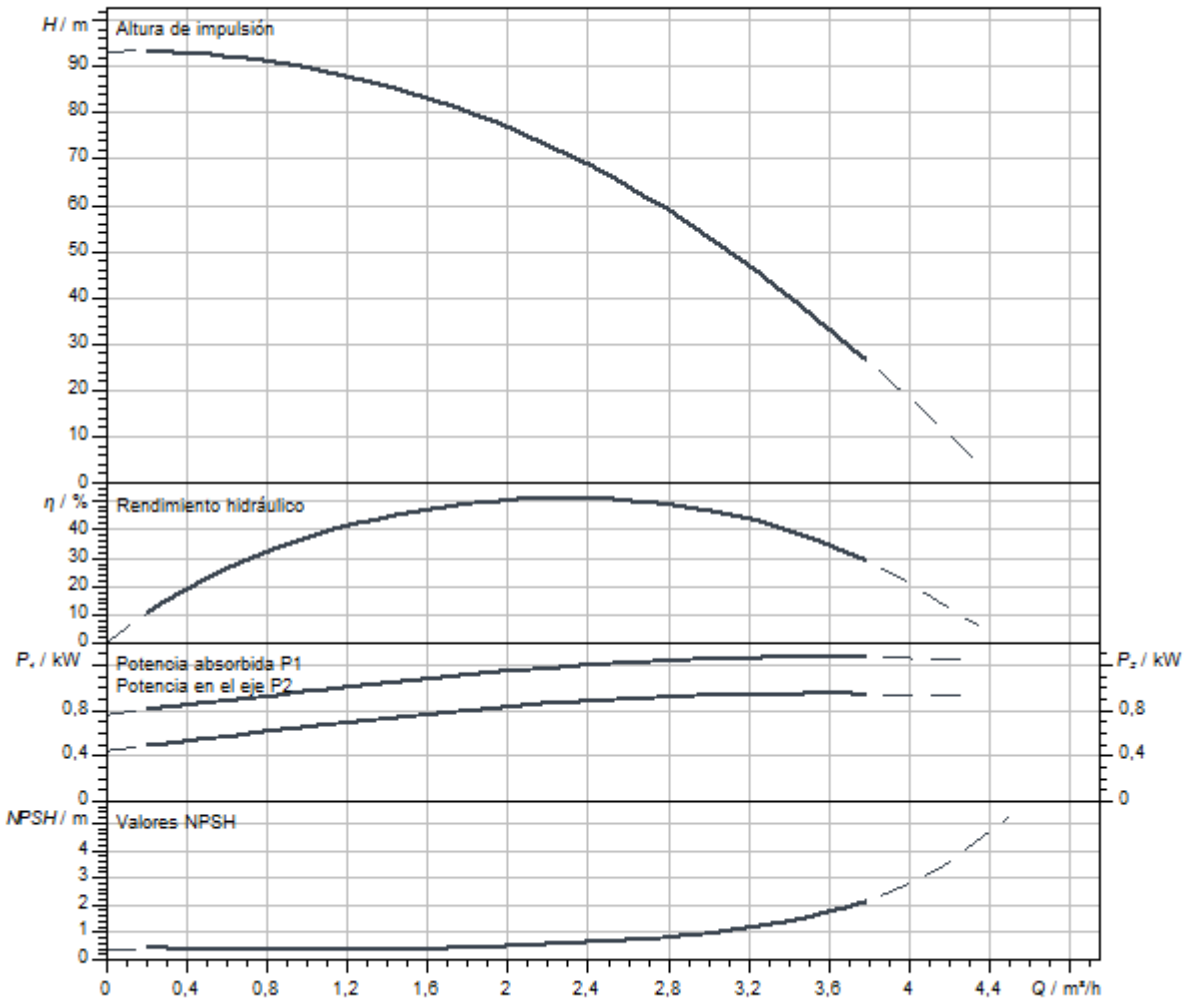

Dimensiones y planos de dimensiones

Helix V 2/V4, PN 16

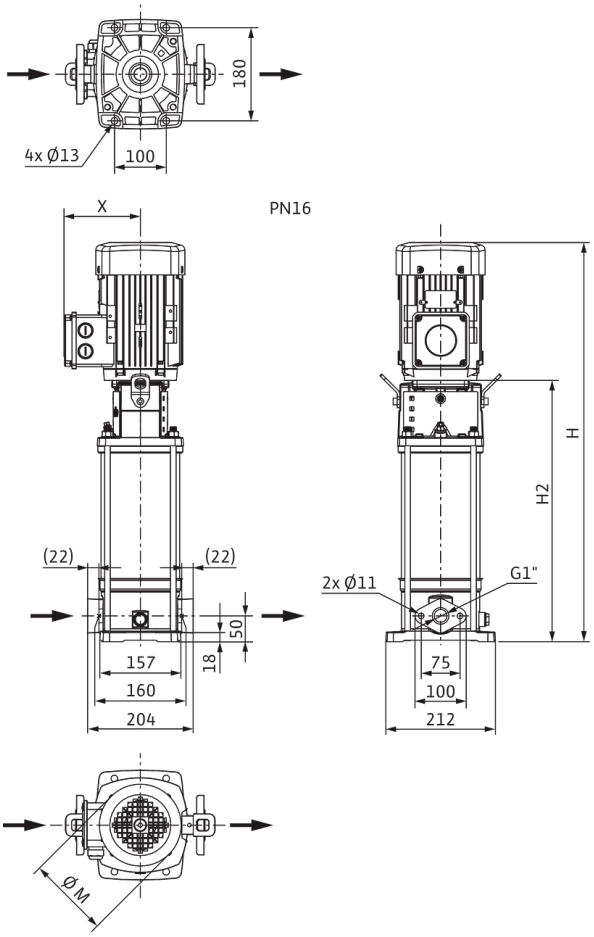

Dimensiones *H*	865 mm
Dimensiones *H1*	128 mm
Dimensiones *L1*	102 mm
Dimensiones *X*	127 mm
Dimensiones *Ø g*	138 mm
Conexión de tubería del lado de aspiración *DNs*	G 1
Conexión de tubería del lado de impulsión *DNd*	G 1
Diámetro del motor *X*	123 mm

Información de pedido

Datos del producto

Marca	Wilo
Denominación del producto	HELIX V213-1/16/E/S/1-230-50
Referencia	4234049
Número EAN	4048482918594
Color	verde/plata
Cantidad mínima de pedido	1
Disponibilidad en el mercado	2020-10-05

Embalaje

Tipo de embalaje	Caja de cartón
Propiedades del embalaje	Embalaje de transporte
Número por palé	1
Número por capa	1

Medidas y pesos

Longitud con embalaje	1200 mm
Longitud *L*	229 mm
Altura con embalaje	621 mm
Altura *H*	865 mm
Ancho con embalaje	400 mm
Ancho *W*	212 mm
Peso bruto aproximado *m*	36 kg
Peso neto aproximado *m*	29 kg



Ficha técnica

Datos del producto

Denominación del producto	HELIX V213-1/16/E/S/400-50

Datos hidráulicos

Índice de eficiencia mínima (MEI)	≥0,7
Presión de entrada	10 bar
Presión máxima de trabajo *PN*	16 bar
Boca de impulsión	G 1
Temperatura mínima del fluido T_{min}	-30 °C
Temperatura máxima del fluido T_{max}	120 °C
Temperatura ambiente mínima T_{min}	-15 °C
Temperatura ambiente máxima T_{max}	50 °C

Datos del motor

Alimentación eléctrica	3~400 V, 50 Hz
Tolerancia de tensión	±10 %
Potencia nominal del motor P_2	1,1 kW
Clase de eficiencia energética del motor	IE3
Intensidad nominal I_N	2,5 A
Velocidad nominal *n*	2900 1/min
Factor de potencia	0,80
Tipo de arranque	Directo online (DOL)
Rendimiento del motor 50% η_M *50%*	78,7 %
Rendimiento del motor 75% η_M *75%*	82 %
Rendimiento del motor 100% η_M *100%*	82,7 %
Clase de aislamiento	F
Tipo de protección del motor	IP55

Materiales

Carcasa de la bomba	Acero inoxidable
Rodete	Acero inoxidable
Eje	Acero inoxidable
Cierre mecánico	BQ1EGG
Material de la junta	EPDM

Dimensiones de instalación

Conexión de tubería del lado de aspiración *DNs*	G 1
Conexión de tubería del lado de impulsión *DNd*	G 1

Queda reservado el derecho a realizar modificaciones.

Curvas características

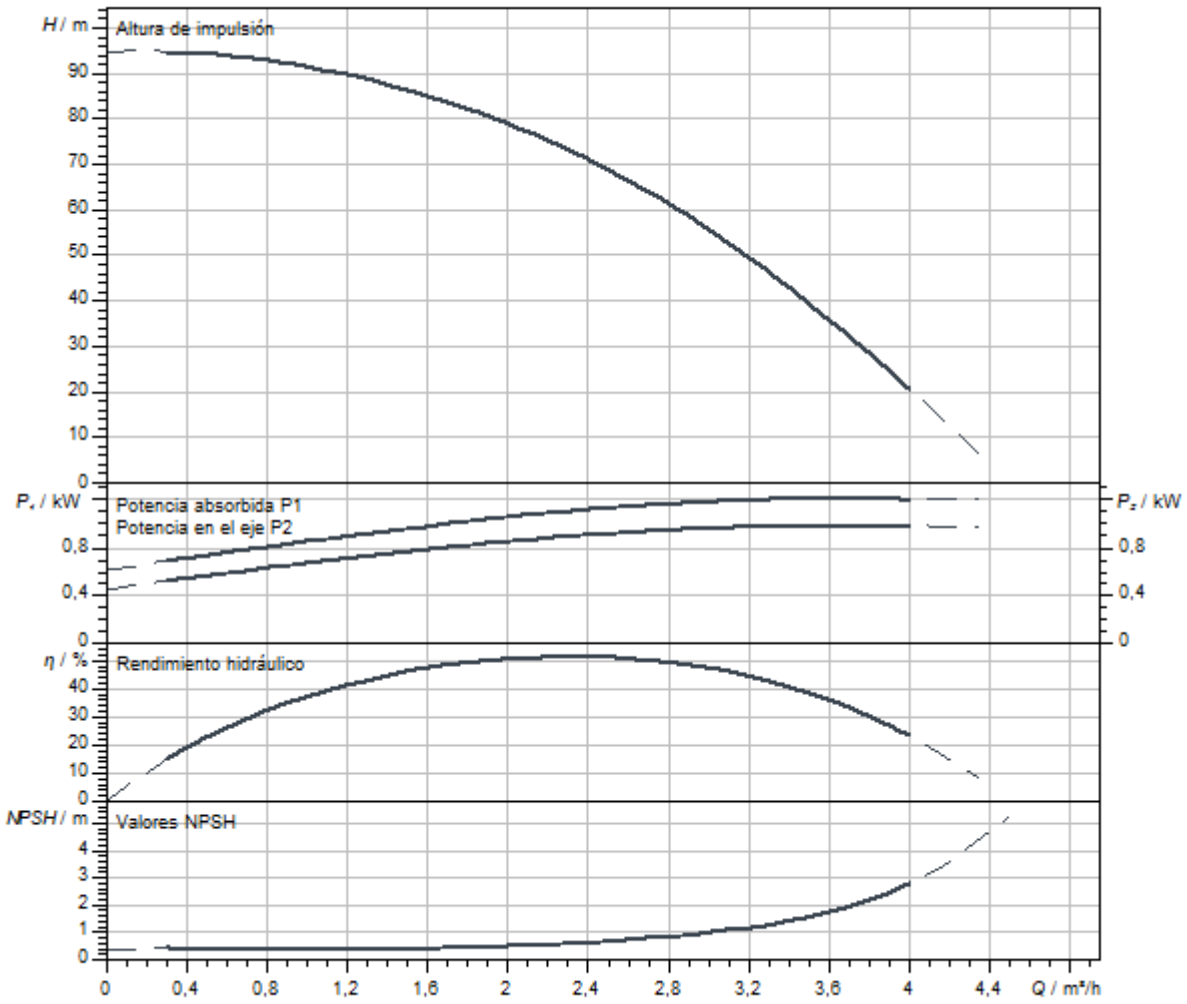

Dimensiones y planos de dimensiones

Helix V 2/V4, PN 16

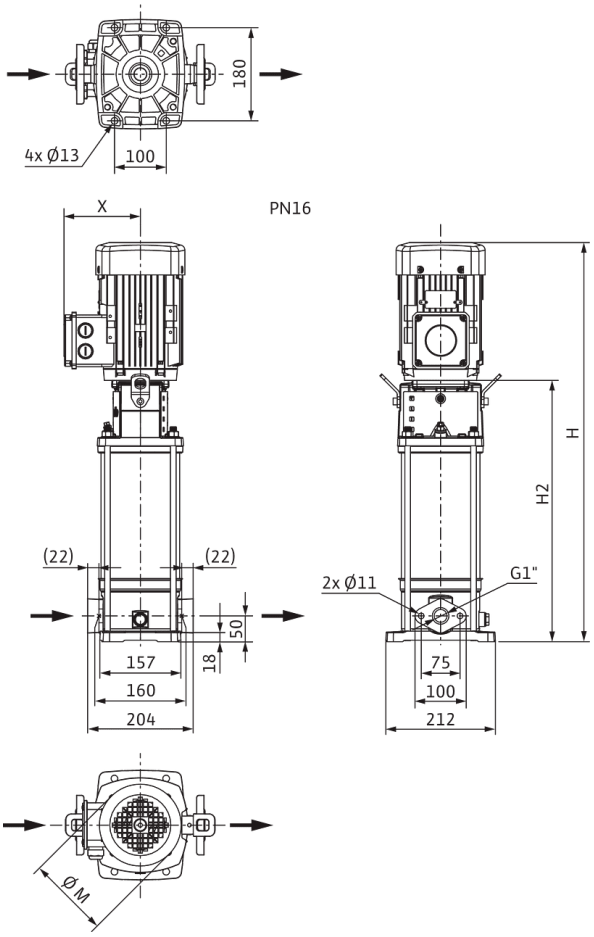

Dimensiones *H*	849 mm
Dimensiones *H1*	128 mm
Dimensiones *L1*	102 mm
Dimensiones *X*	115 mm
Dimensiones *Ø g*	158 mm
Conexión de tubería del lado de aspiración *DNs*	G 1
Conexión de tubería del lado de impulsión *DNd*	G 1
Diámetro del motor *X*	136 mm

Información de pedido

Datos del producto

Marca	Wilo
Denominación del producto	HELIX V213-1/16/E/S/400-50
Referencia	4201359
Número EAN	4048482592312
Color	verde/plata
Cantidad mínima de pedido	1
Disponibilidad en el mercado	2015-09-01

Embalaje

Tipo de embalaje	Caja de cartón
Propiedades del embalaje	Embalaje de transporte
Número por palé	1
Número por capa	1

Medidas y pesos

Longitud con embalaje	1200 mm
Longitud *L*	229 mm
Altura con embalaje	400 mm
Altura *H*	849 mm
Ancho con embalaje	400 mm
Ancho *W*	212 mm
Peso bruto aproximado *m*	38,2 kg
Peso neto aproximado *m*	30,2 kg



Ficha técnica

Datos del producto

Denominación del producto	HELIX V213-1/25/E/KS/400-50

Datos hidráulicos

Índice de eficiencia mínima (MEI)	≥0,7
Presión de entrada	10 bar
Presión máxima de trabajo *PN*	25 bar
Boca de impulsión	DN 25
Temperatura mínima del fluido T_{min}	-30 °C
Temperatura máxima del fluido T_{max}	120 °C
Temperatura ambiente mínima T_{min}	-15 °C
Temperatura ambiente máxima T_{max}	50 °C

Datos del motor

Alimentación eléctrica	3~400 V, 50 Hz
Tolerancia de tensión	±10 %
Potencia nominal del motor P_2	1,1 kW
Clase de eficiencia energética del motor	IE3
Intensidad nominal I_N	2,5 A
Velocidad nominal *n*	2900 1/min
Factor de potencia	0,80
Tipo de arranque	Directo online (DOL)
Rendimiento del motor 50% η_M *50%*	78,7 %
Rendimiento del motor 75% η_M *75%*	82 %
Rendimiento del motor 100% η_M *100%*	82,7 %
Clase de aislamiento	F
Tipo de protección del motor	IP55

Materiales

Carcasa de la bomba	Acero inoxidable
Rodete	Acero inoxidable
Eje	Acero inoxidable
Cierre mecánico	BQ1EGG
Material de la junta	EPDM

Dimensiones de instalación

Conexión de tubería del lado de aspiración *DNs*	DN 25
Conexión de tubería del lado de impulsión *DNd*	DN 25

Curvas características

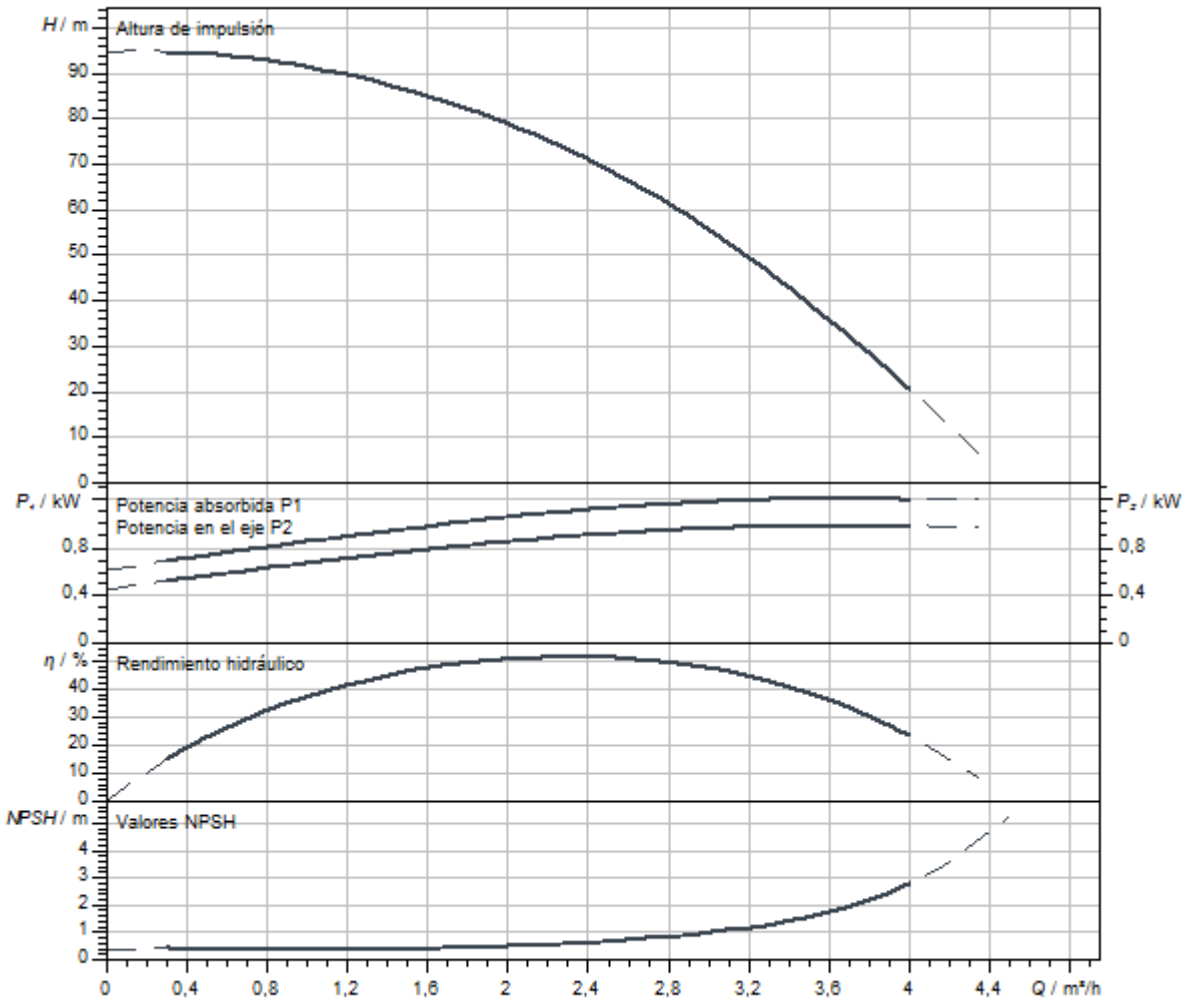

Dimensiones y planos de dimensiones

Helix V 2/ V 4, PN 25

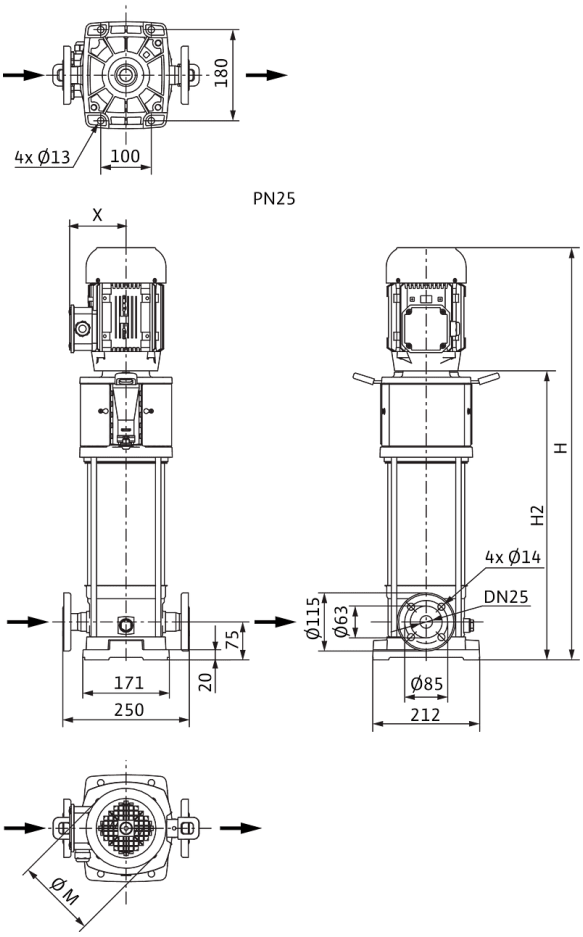

Dimensiones *H*	924 mm
Dimensiones *H1*	153 mm
Dimensiones *L1*	125 mm
Dimensiones *X*	115 mm
Dimensiones *Ø g*	158 mm
Conexión de tubería del lado de aspiración *DNs*	DN 25
Conexión de tubería del lado de impulsión *DNd*	DN 25
Diámetro del motor *X*	136 mm

Información de pedido

Datos del producto

Marca	Wilo
Denominación del producto	HELIX V213-1/25/E/KS/400-50
Referencia	4161720
Número EAN	4048482209296
Color	verde/plata
Cantidad mínima de pedido	1
Disponibilidad en el mercado	2011-09-01

Embalaje

Tipo de embalaje	Palé desechable
Propiedades del embalaje	Embalaje de transporte
Número por palé	1
Número por capa	1

Medidas y pesos

Longitud con embalaje	1200 mm
Longitud *L*	252 mm
Altura con embalaje	400 mm
Altura *H*	924 mm
Ancho con embalaje	400 mm
Ancho *W*	212 mm
Peso bruto aproximado *m*	47 kg
Peso neto aproximado *m*	38 kg



Ficha técnica

Datos del producto

Denominación del producto	HELIX V213-1/25/E/S/1-230-50

Datos hidráulicos

Índice de eficiencia mínima (MEI)	≥0,7
Presión de entrada	10 bar
Presión máxima de trabajo *PN*	25 bar
Boca de impulsión	DN 25
Temperatura mínima del fluido T_{min}	-30 °C
Temperatura máxima del fluido T_{max}	120 °C
Temperatura ambiente mínima T_{min}	-15 °C
Temperatura ambiente máxima T_{max}	40 °C

Datos del motor

Alimentación eléctrica	1~230 V, 50 Hz
Tolerancia de tensión	±10 %
Potencia nominal del motor P_2	1,1 kW
Clase de eficiencia energética del motor	IE2
Intensidad nominal I_N	6,15 A
Velocidad nominal *n*	2900 1/min
Factor de potencia	0,99
Clase de aislamiento	F
Tipo de protección del motor	IP55

Materiales

Carcasa de la bomba	Acero inoxidable
Rodete	Acero inoxidable
Eje	Acero inoxidable
Cierre mecánico	BQ1EGG
Material de la junta	EPDM

Dimensiones de instalación

Conexión de tubería del lado de aspiración *DNs*	DN 25
Conexión de tubería del lado de impulsión *DNd*	DN 25

Queda reservado el derecho a realizar modificaciones.

Curvas características

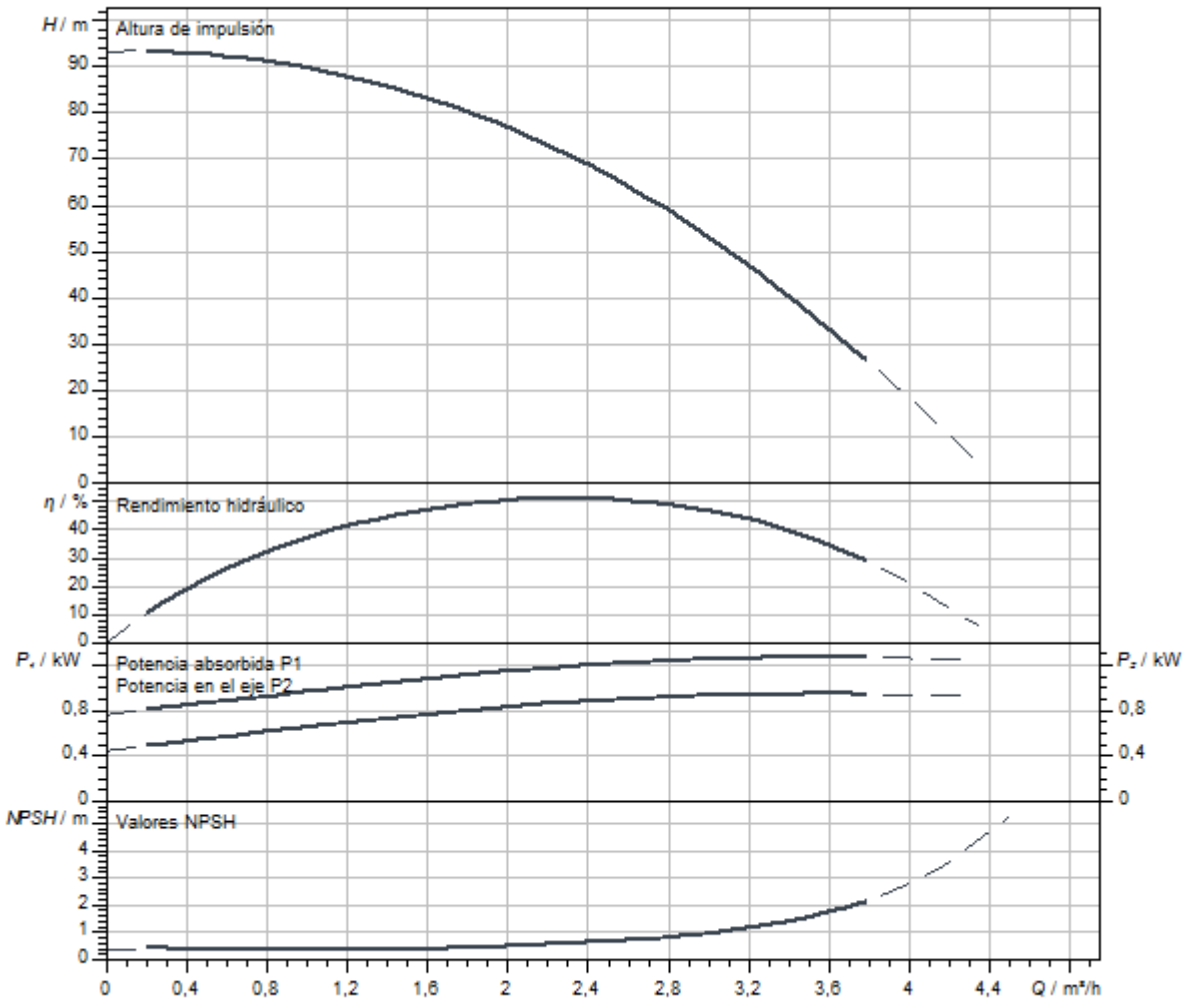

Dimensiones y planos de dimensiones

Helix V 2/ V 4, PN 25

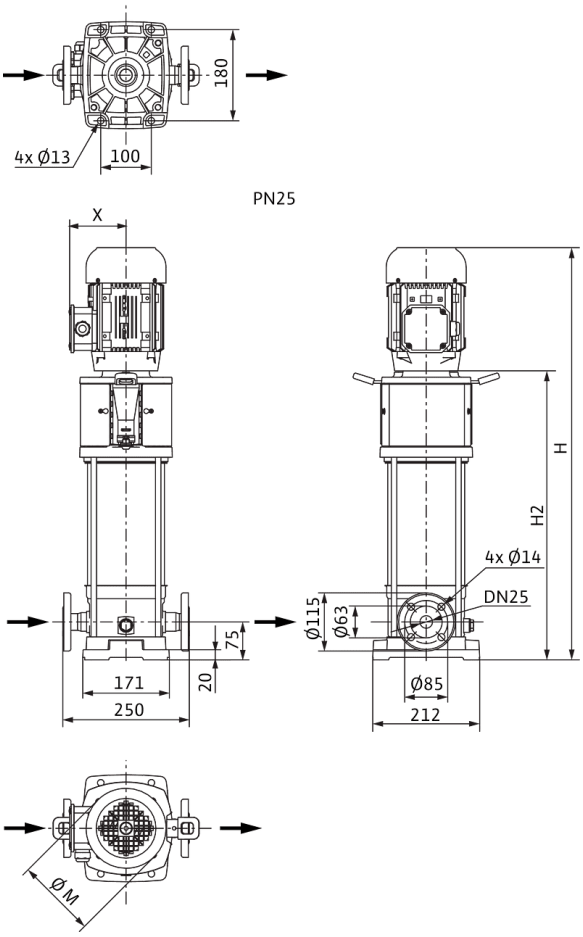

Dimensiones *H*	865 mm
Dimensiones *H1*	153 mm
Dimensiones *L1*	125 mm
Dimensiones *X*	127 mm
Conexión de tubería del lado de aspiración *DNs*	DN 25
Conexión de tubería del lado de impulsión *DNd*	DN 25
Diámetro del motor *X*	123 mm

Información de pedido

Datos del producto

Marca	Wilo
Denominación del producto	HELIX V213-1/25/E/S/1-230-50
Referencia	4234609
Número EAN	4048482921952
Color	verde/plata
Cantidad mínima de pedido	1
Disponibilidad en el mercado	2021-01-01

Embalaje

Tipo de embalaje	Caja de cartón
Propiedades del embalaje	Embalaje de transporte
Número por palé	1
Número por capa	1

Medidas y pesos

Longitud con embalaje	1200 mm
Longitud *L*	229 mm
Altura con embalaje	621 mm
Altura *H*	865 mm
Ancho con embalaje	400 mm
Ancho *W*	212 mm
Peso bruto aproximado *m*	37 kg
Peso neto aproximado *m*	30 kg



Ficha técnica

Datos del producto

Denominación del producto	HELIX V213-2/25/V/KS/400-50

Datos hidráulicos

Índice de eficiencia mínima (MEI)	≥0,7
Presión de entrada	10 bar
Presión máxima de trabajo *PN*	25 bar
Boca de impulsión	DN 25
Temperatura mínima del fluido T_{min}	-15 °C
Temperatura máxima del fluido T_{max}	90 °C
Temperatura ambiente mínima T_{min}	-15 °C
Temperatura ambiente máxima T_{max}	50 °C

Datos del motor

Alimentación eléctrica	3~400 V, 50 Hz
Tolerancia de tensión	±10 %
Potencia nominal del motor P_2	1,1 kW
Clase de eficiencia energética del motor	IE3
Intensidad nominal I_N	2,5 A
Velocidad nominal *n*	2900 1/min
Factor de potencia	0,80
Tipo de arranque	Directo online (DOL)
Rendimiento del motor 50% η_M *50%*	78,7 %
Rendimiento del motor 75% η_M *75%*	82 %
Rendimiento del motor 100% η_M *100%*	82,7 %
Clase de aislamiento	F
Tipo de protección del motor	IP55

Materiales

Carcasa de la bomba	Acero inoxidable
Rodete	Acero inoxidable
Eje	Acero inoxidable
Cierre mecánico	BQ1VGG
Material de la junta	FKM

Dimensiones de instalación

Conexión de tubería del lado de aspiración *DNs*	DN 25
Conexión de tubería del lado de impulsión *DNd*	DN 25

Curvas características

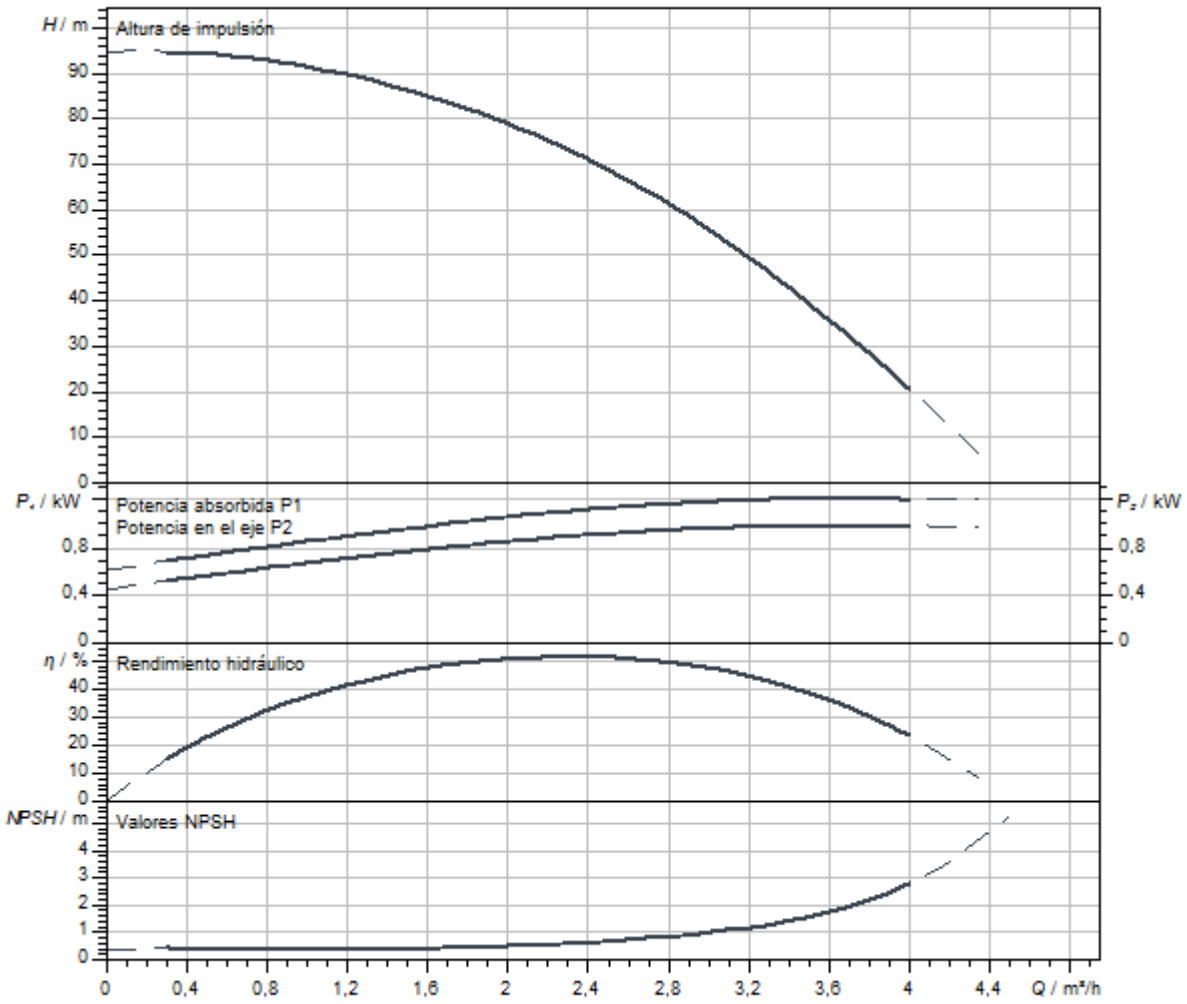

Dimensiones y planos de dimensiones

Helix V 2/ V 4, PN 25

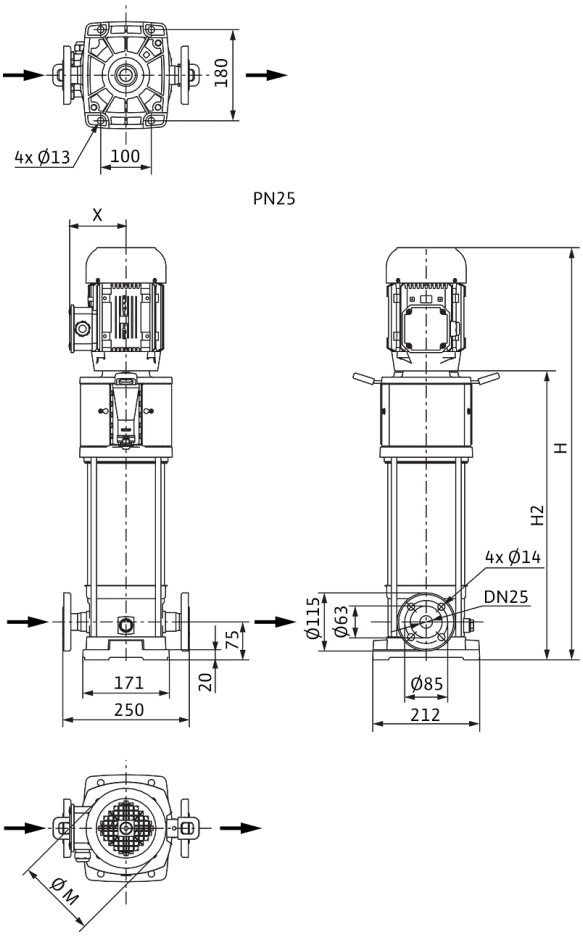

Dimensiones *H*	924 mm
Dimensiones *H1*	153 mm
Dimensiones *L1*	125 mm
Dimensiones *X*	115 mm
Dimensiones *Ø g*	158 mm
Conexión de tubería del lado de aspiración *DNs*	DN 25
Conexión de tubería del lado de impulsión *DNd*	DN 25
Diámetro del motor *X*	136 mm

Información de pedido

Datos del producto

Marca	Wilo
Denominación del producto	HELIX V213-2/25/V/KS/400-50
Referencia	4161746
Número EAN	4048482209555
Color	verde/plata
Cantidad mínima de pedido	1
Disponibilidad en el mercado	2011-09-01

Embalaje

Tipo de embalaje	Palé desechable
Propiedades del embalaje	Embalaje de transporte
Número por palé	1
Número por capa	1

Medidas y pesos

Longitud con embalaje	1200 mm
Longitud *L*	252 mm
Altura con embalaje	400 mm
Altura *H*	924 mm
Ancho con embalaje	400 mm
Ancho *W*	212 mm
Peso bruto aproximado *m*	47 kg
Peso neto aproximado *m*	38 kg



Ficha técnica

Datos del producto

Denominación del producto	HELIX V214-1/16/E/KS/400-50

Datos hidráulicos

Índice de eficiencia mínima (MEI)	≥0,7
Presión de entrada	10 bar
Presión máxima de trabajo *PN*	16 bar
Boca de impulsión	G 1
Temperatura mínima del fluido T_{min}	-30 °C
Temperatura máxima del fluido T_{max}	120 °C
Temperatura ambiente mínima T_{min}	-15 °C
Temperatura ambiente máxima T_{max}	50 °C

Datos del motor

Alimentación eléctrica	3~400 V, 50 Hz
Tolerancia de tensión	±10 %
Potencia nominal del motor P_2	1,1 kW
Clase de eficiencia energética del motor	IE3
Intensidad nominal I_N	2,5 A
Velocidad nominal *n*	2900 1/min
Factor de potencia	0,80
Tipo de arranque	Directo online (DOL)
Rendimiento del motor 50% η_M *50%*	78,7 %
Rendimiento del motor 75% η_M *75%*	82 %
Rendimiento del motor 100% η_M *100%*	82,7 %
Clase de aislamiento	F
Tipo de protección del motor	IP55

Materiales

Carcasa de la bomba	Acero inoxidable
Rodete	Acero inoxidable
Eje	Acero inoxidable
Cierre mecánico	BQ1EGG
Material de la junta	EPDM

Dimensiones de instalación

Conexión de tubería del lado de aspiración *DNs*	G 1
Conexión de tubería del lado de impulsión *DNd*	G 1

Curvas características

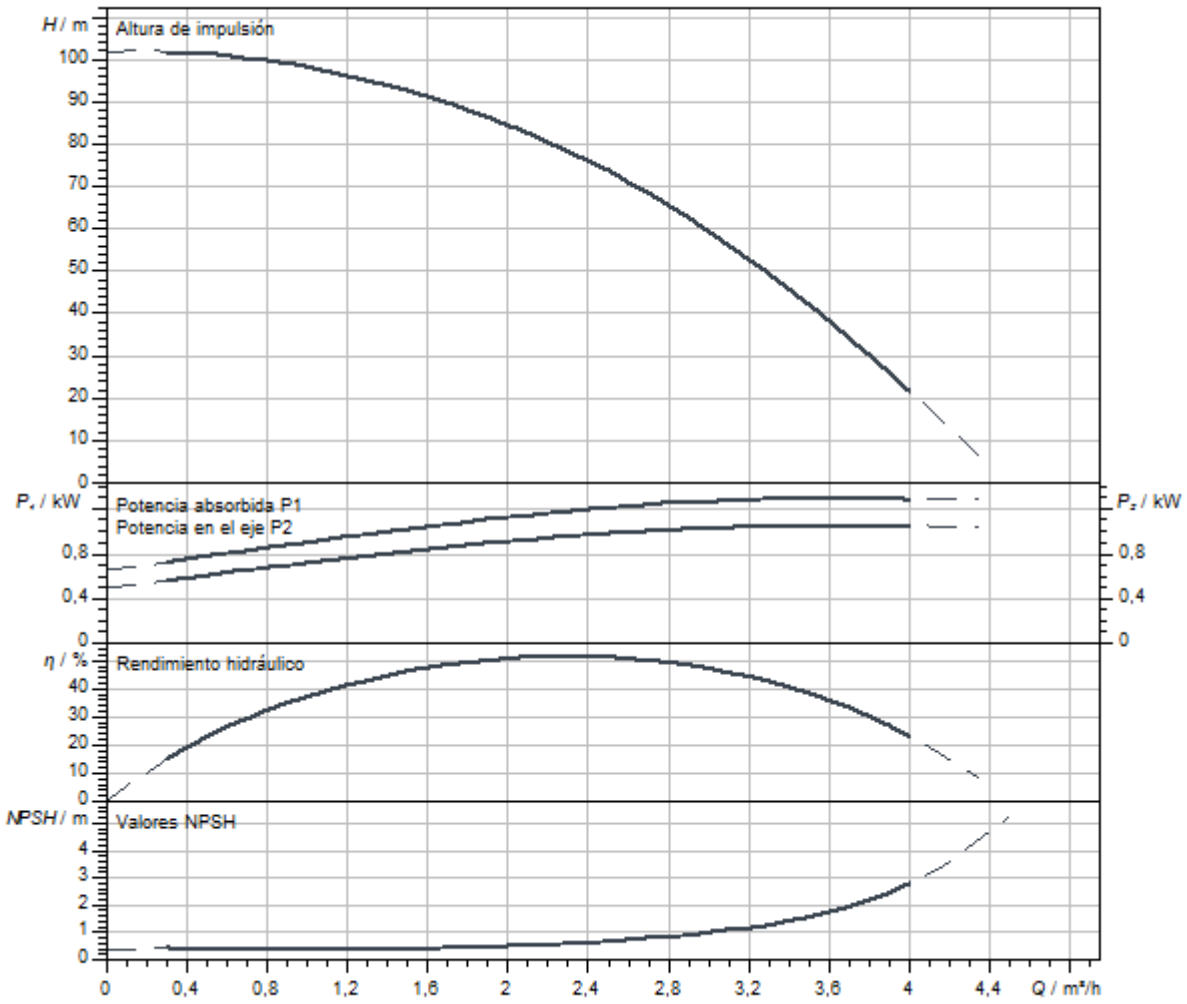

Dimensiones y planos de dimensiones

Helix V 2/V4, PN 16

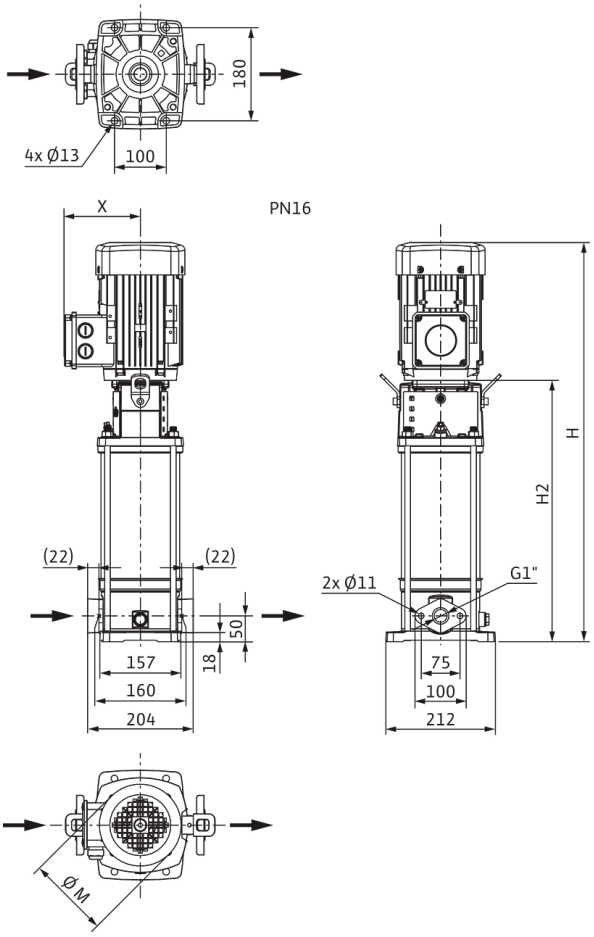

Dimensiones *H*	899 mm
Dimensiones *H1*	128 mm
Dimensiones *L1*	102 mm
Dimensiones *X*	115 mm
Dimensiones *Ø g*	158 mm
Conexión de tubería del lado de aspiración *DNs*	G 1
Conexión de tubería del lado de impulsión *DNd*	G 1
Diámetro del motor *X*	136 mm

Información de pedido

Datos del producto

Marca	Wilo
Denominación del producto	HELIX V214-1/16/E/KS/400-50
Referencia	4161721
Número EAN	4048482209302
Color	verde/plata
Cantidad mínima de pedido	1
Disponibilidad en el mercado	2011-09-01

Embalaje

Tipo de embalaje	Palé desechable
Propiedades del embalaje	Embalaje de transporte
Número por palé	1
Número por capa	1

Medidas y pesos

Longitud con embalaje	1200 mm
Longitud *L*	229 mm
Altura con embalaje	400 mm
Altura *H*	899 mm
Ancho con embalaje	400 mm
Ancho *W*	212 mm
Peso bruto aproximado *m*	45 kg
Peso neto aproximado *m*	36 kg



Ficha técnica

Datos del producto

Denominación del producto	HELIX V214-1/16/E/S/1-230-50

Datos hidráulicos

Índice de eficiencia mínima (MEI)	≥0,7
Presión de entrada	10 bar
Presión máxima de trabajo *PN*	16 bar
Boca de impulsión	G 1
Temperatura mínima del fluido T_{min}	-30 °C
Temperatura máxima del fluido T_{max}	120 °C
Temperatura ambiente mínima T_{min}	-15 °C
Temperatura ambiente máxima T_{max}	40 °C

Datos del motor

Alimentación eléctrica	1~230 V, 50 Hz
Tolerancia de tensión	±10 %
Potencia nominal del motor P_2	1,1 kW
Clase de eficiencia energética del motor	IE2
Intensidad nominal I_N	6,15 A
Velocidad nominal *n*	2900 1/min
Factor de potencia	0,99
Clase de aislamiento	F
Tipo de protección del motor	IP55

Materiales

Carcasa de la bomba	Acero inoxidable
Rodete	Acero inoxidable
Eje	Acero inoxidable
Cierre mecánico	BQ1EGG
Material de la junta	EPDM

Dimensiones de instalación

Conexión de tubería del lado de aspiración *DNs*	G 1
Conexión de tubería del lado de impulsión *DNd*	G 1

Queda reservado el derecho a realizar modificaciones.

Curvas características

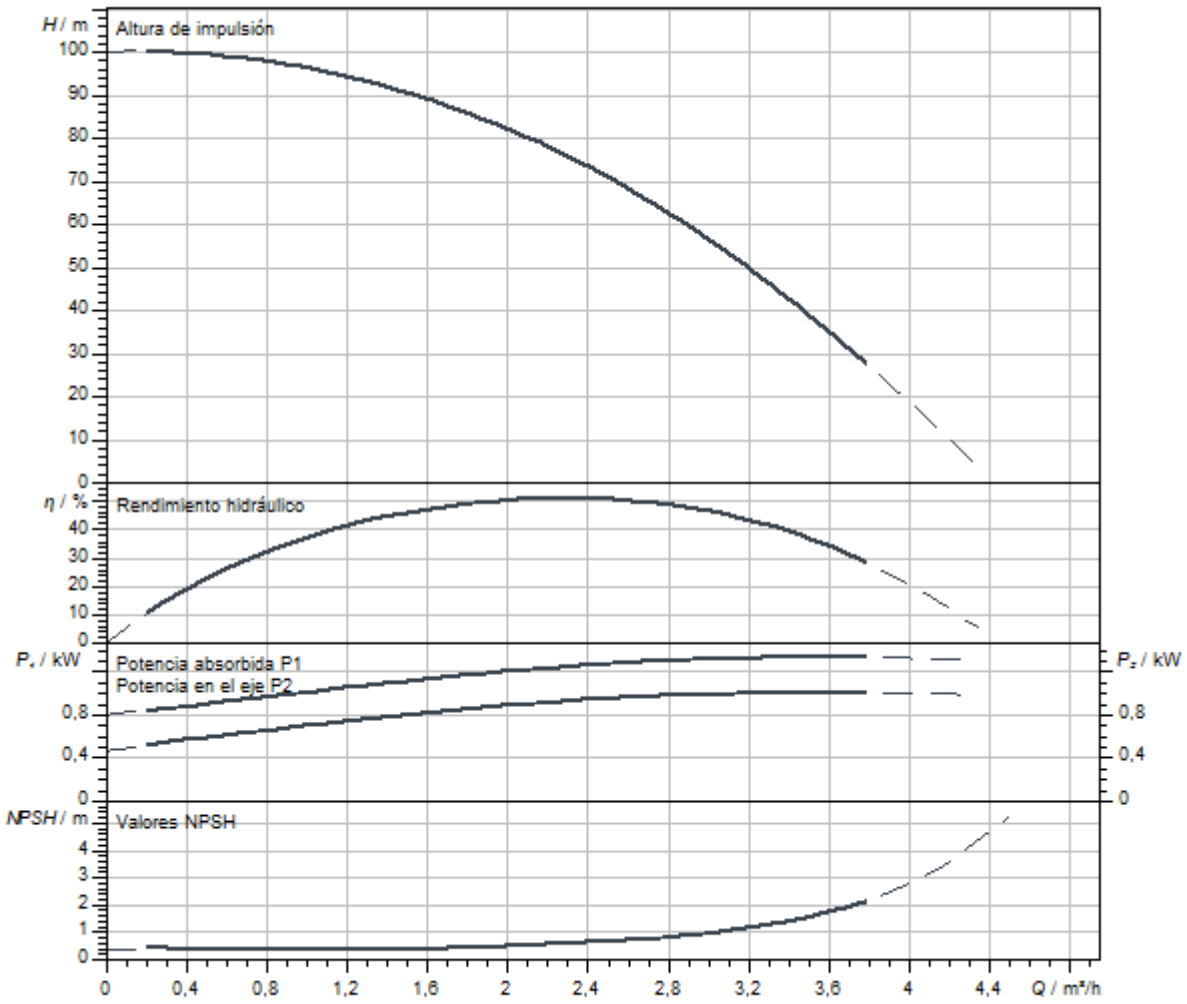

Dimensiones y planos de dimensiones

Helix V 2/V4, PN 16

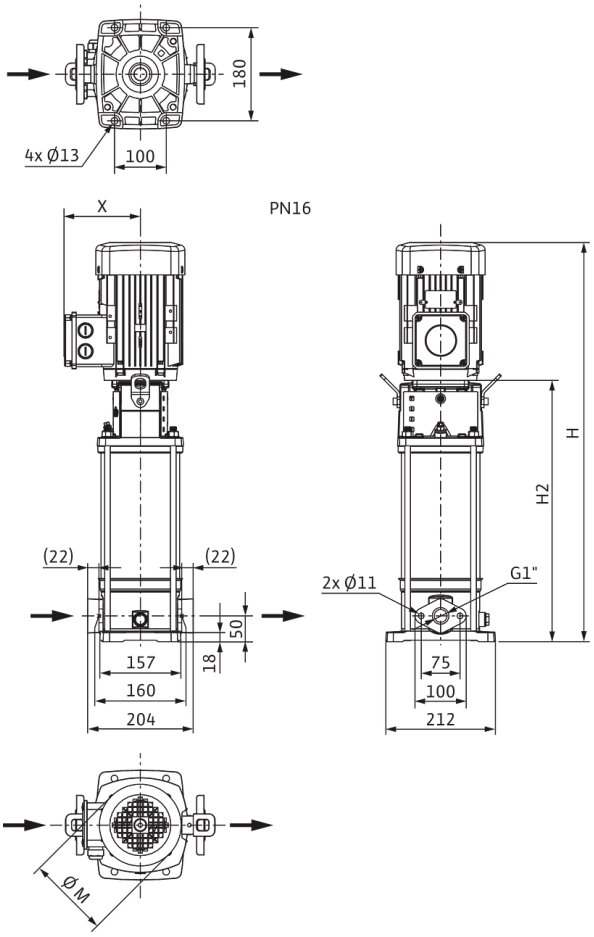

Dimensiones *H*	865 mm
Dimensiones *H1*	128 mm
Dimensiones *L1*	102 mm
Dimensiones *X*	127 mm
Dimensiones *Ø g*	138 mm
Conexión de tubería del lado de aspiración *DNs*	G 1
Conexión de tubería del lado de impulsión *DNd*	G 1
Diámetro del motor *X*	123 mm

Información de pedido

Datos del producto

Marca	Wilo
Denominación del producto	HELIX V214-1/16/E/S/1-230-50
Referencia	4234050
Número EAN	4048482918600
Color	verde/plata
Cantidad mínima de pedido	1
Disponibilidad en el mercado	2020-10-05

Embalaje

Tipo de embalaje	Caja de cartón
Propiedades del embalaje	Embalaje de transporte
Número por palé	1
Número por capa	1

Medidas y pesos

Longitud con embalaje	1200 mm
Longitud *L*	229 mm
Altura con embalaje	621 mm
Altura *H*	865 mm
Ancho con embalaje	400 mm
Ancho *W*	212 mm
Peso bruto aproximado *m*	36,1 kg
Peso neto aproximado *m*	29,1 kg



Ficha técnica

Datos del producto

Denominación del producto	HELIX V214-1/16/E/S/400-50

Datos hidráulicos

Índice de eficiencia mínima (MEI)	≥0,7
Presión de entrada	10 bar
Presión máxima de trabajo *PN*	16 bar
Boca de impulsión	G 1
Temperatura mínima del fluido T_{min}	-30 °C
Temperatura máxima del fluido T_{max}	120 °C
Temperatura ambiente mínima T_{min}	-15 °C
Temperatura ambiente máxima T_{max}	50 °C

Datos del motor

Alimentación eléctrica	3~400 V, 50 Hz
Tolerancia de tensión	±10 %
Potencia nominal del motor P_2	1,1 kW
Clase de eficiencia energética del motor	IE3
Intensidad nominal I_N	2,5 A
Velocidad nominal *n*	2900 1/min
Factor de potencia	0,80
Tipo de arranque	Directo online (DOL)
Rendimiento del motor 50% η_M *50%*	78,7 %
Rendimiento del motor 75% η_M *75%*	82 %
Rendimiento del motor 100% η_M *100%*	82,7 %
Clase de aislamiento	F
Tipo de protección del motor	IP55

Materiales

Carcasa de la bomba	Acero inoxidable
Rodete	Acero inoxidable
Eje	Acero inoxidable
Cierre mecánico	BQ1EGG
Material de la junta	EPDM

Dimensiones de instalación

Conexión de tubería del lado de aspiración *DNs*	G 1
Conexión de tubería del lado de impulsión *DNd*	G 1

Queda reservado el derecho a realizar modificaciones.

Curvas características

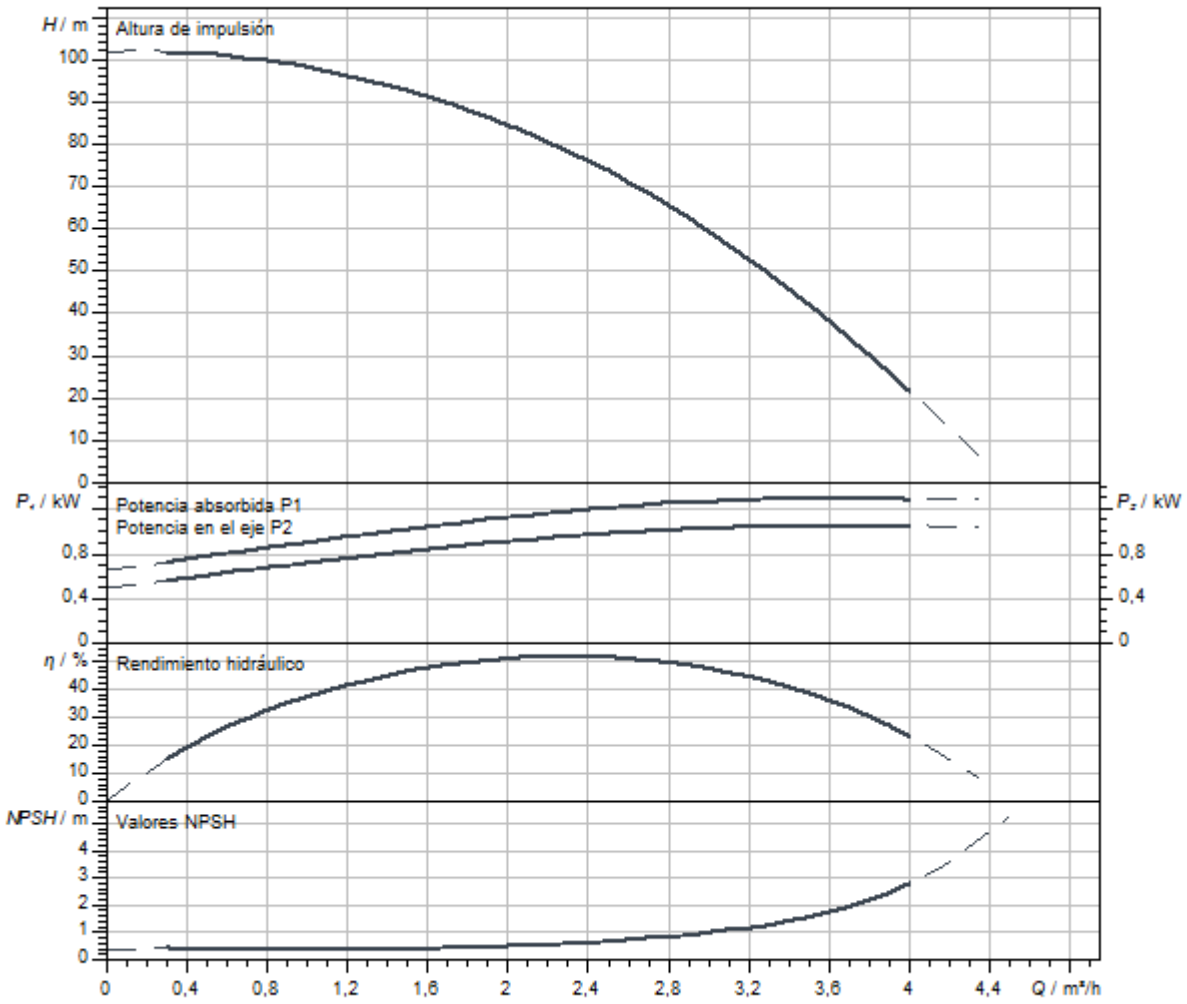

Dimensiones y planos de dimensiones

Helix V 2/V4, PN 16

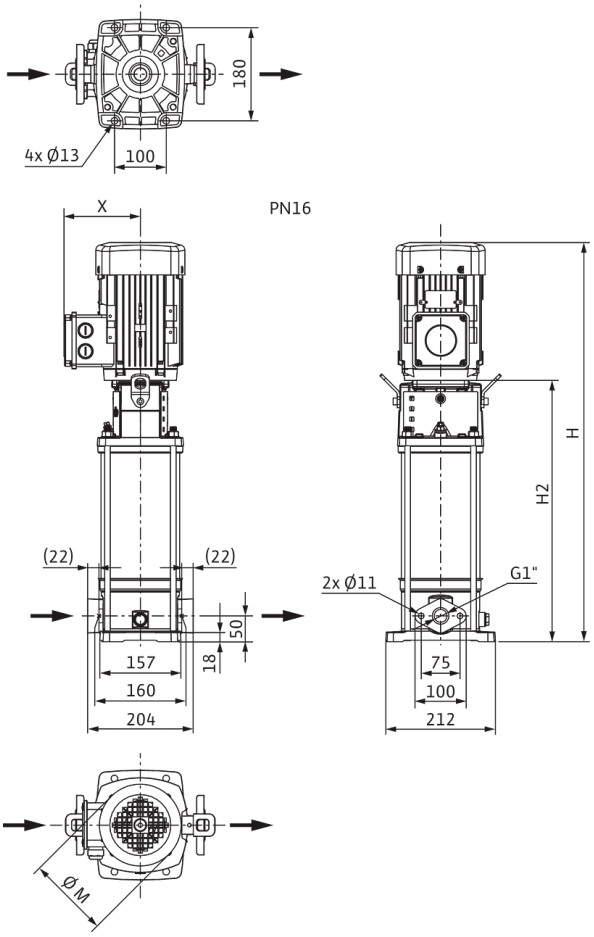

Dimensiones *H*	849 mm
Dimensiones *H1*	128 mm
Dimensiones *L1*	102 mm
Dimensiones *X*	115 mm
Dimensiones *Ø g*	158 mm
Conexión de tubería del lado de aspiración *DNs*	G 1
Conexión de tubería del lado de impulsión *DNd*	G 1
Diámetro del motor *X*	136 mm

Información de pedido

Datos del producto

Marca	Wilo
Denominación del producto	HELIX V214-1/16/E/S/400-50
Referencia	4201360
Número EAN	4048482592329
Color	verde/plata
Cantidad mínima de pedido	1
Disponibilidad en el mercado	2015-09-01

Embalaje

Tipo de embalaje	Caja de cartón
Propiedades del embalaje	Embalaje de transporte
Número por palé	1
Número por capa	1

Medidas y pesos

Longitud con embalaje	1200 mm
Longitud *L*	229 mm
Altura con embalaje	400 mm
Altura *H*	849 mm
Ancho con embalaje	400 mm
Ancho *W*	212 mm
Peso bruto aproximado *m*	38,3 kg
Peso neto aproximado *m*	30,3 kg



Ficha técnica

Datos del producto

Denominación del producto	HELIX V214-1/25/E/KS/400-50

Datos hidráulicos

Índice de eficiencia mínima (MEI)	≥0,7
Presión de entrada	10 bar
Presión máxima de trabajo *PN*	25 bar
Boca de impulsión	DN 25
Temperatura mínima del fluido T_{min}	-30 °C
Temperatura máxima del fluido T_{max}	120 °C
Temperatura ambiente mínima T_{min}	-15 °C
Temperatura ambiente máxima T_{max}	50 °C

Datos del motor

Alimentación eléctrica	3~400 V, 50 Hz
Tolerancia de tensión	±10 %
Potencia nominal del motor P_2	1,1 kW
Clase de eficiencia energética del motor	IE3
Intensidad nominal I_N	2,5 A
Velocidad nominal *n*	2900 1/min
Factor de potencia	0,80
Tipo de arranque	Directo online (DOL)
Rendimiento del motor 50% η_M *50%*	78,7 %
Rendimiento del motor 75% η_M *75%*	82 %
Rendimiento del motor 100% η_M *100%*	82,7 %
Clase de aislamiento	F
Tipo de protección del motor	IP55

Materiales

Carcasa de la bomba	Acero inoxidable
Rodete	Acero inoxidable
Eje	Acero inoxidable
Cierre mecánico	BQ1EGG
Material de la junta	EPDM

Dimensiones de instalación

Conexión de tubería del lado de aspiración *DNs*	DN 25
Conexión de tubería del lado de impulsión *DNd*	DN 25

Queda reservado el derecho a realizar modificaciones.

Curvas características

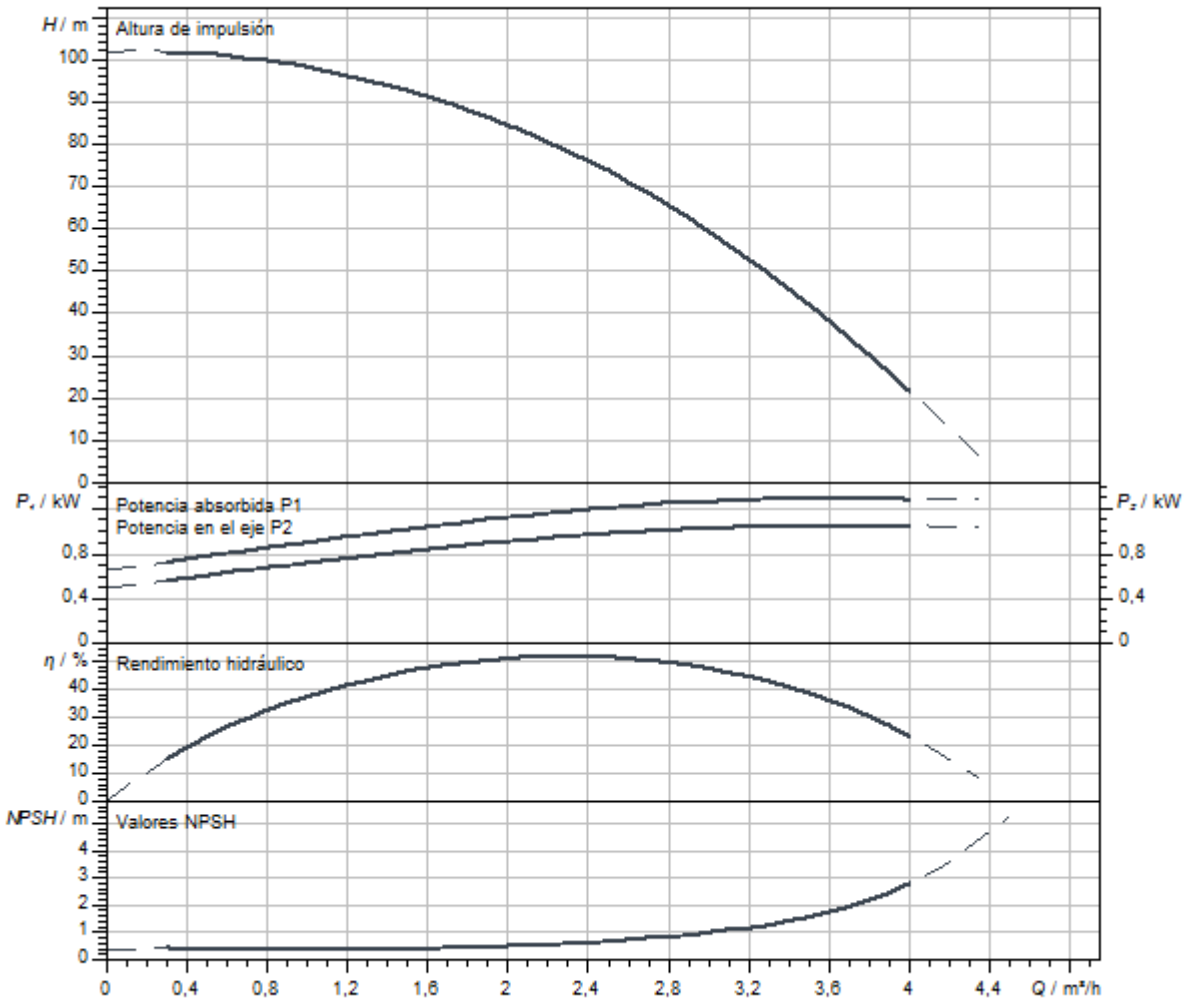

Dimensiones y planos de dimensiones

Helix V 2/ V 4, PN 25

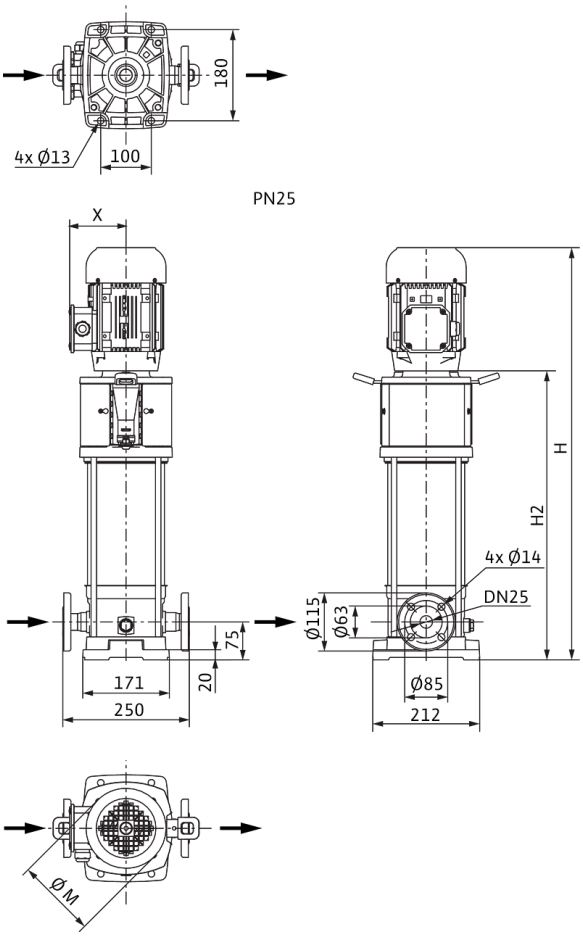

Dimensiones *H*	924 mm
Dimensiones *H1*	153 mm
Dimensiones *L1*	125 mm
Dimensiones *X*	115 mm
Dimensiones *Ø g*	158 mm
Conexión de tubería del lado de aspiración *DNs*	DN 25
Conexión de tubería del lado de impulsión *DNd*	DN 25
Diámetro del motor *X*	136 mm

Información de pedido

Datos del producto

Marca	Wilo
Denominación del producto	HELIX V214-1/25/E/KS/400-50
Referencia	4161722
Número EAN	4048482209319
Color	verde/plata
Cantidad mínima de pedido	1
Disponibilidad en el mercado	2011-09-01

Embalaje

Tipo de embalaje	Palé desechable
Propiedades del embalaje	Embalaje de transporte
Número por palé	1
Número por capa	1

Medidas y pesos

Longitud con embalaje	1200 mm
Longitud *L*	252 mm
Altura con embalaje	400 mm
Altura *H*	924 mm
Ancho con embalaje	400 mm
Ancho *W*	212 mm
Peso bruto aproximado *m*	47 kg
Peso neto aproximado *m*	39 kg



Ficha técnica

Datos del producto

Denominación del producto	HELIX V214-1/25/E/S/1-230-50

Datos hidráulicos

Índice de eficiencia mínima (MEI)	≥0,7
Presión de entrada	10 bar
Presión máxima de trabajo *PN*	25 bar
Boca de impulsión	DN 25
Temperatura mínima del fluido T_{min}	-30 °C
Temperatura máxima del fluido T_{max}	120 °C
Temperatura ambiente mínima T_{min}	-15 °C
Temperatura ambiente máxima T_{max}	40 °C

Datos del motor

Alimentación eléctrica	1~230 V, 50 Hz
Tolerancia de tensión	±10 %
Potencia nominal del motor P_2	1,1 kW
Clase de eficiencia energética del motor	IE2
Intensidad nominal I_N	6,15 A
Velocidad nominal *n*	2900 1/min
Factor de potencia	0,99
Clase de aislamiento	F
Tipo de protección del motor	IP55

Materiales

Carcasa de la bomba	Acero inoxidable
Rodete	Acero inoxidable
Eje	Acero inoxidable
Cierre mecánico	BQ1EGG
Material de la junta	EPDM

Dimensiones de instalación

Conexión de tubería del lado de aspiración *DNs*	DN 25
Conexión de tubería del lado de impulsión *DNd*	DN 25

Queda reservado el derecho a realizar modificaciones.

Curvas características

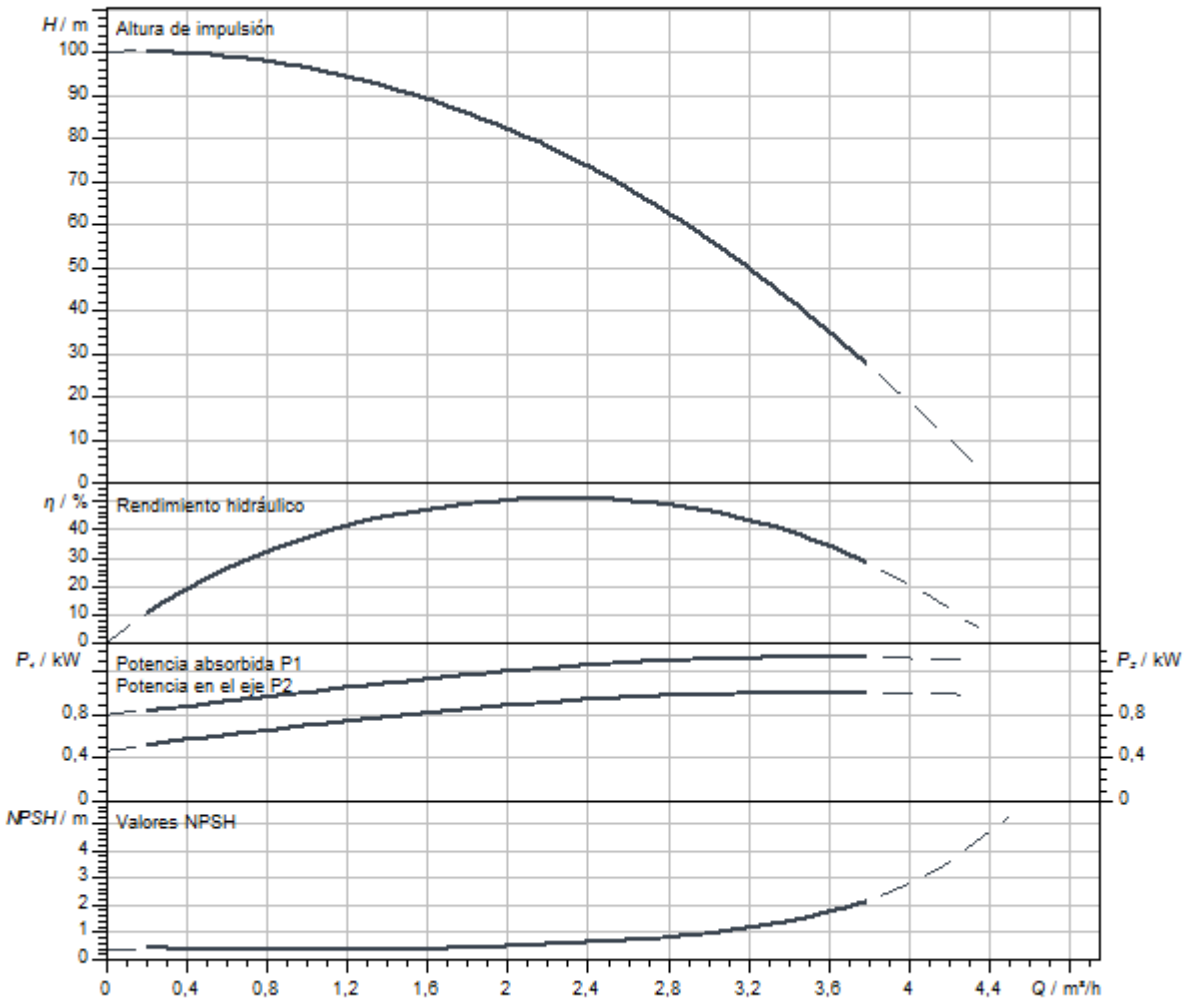

Dimensiones y planos de dimensiones

Helix V 2/ V 4, PN 25

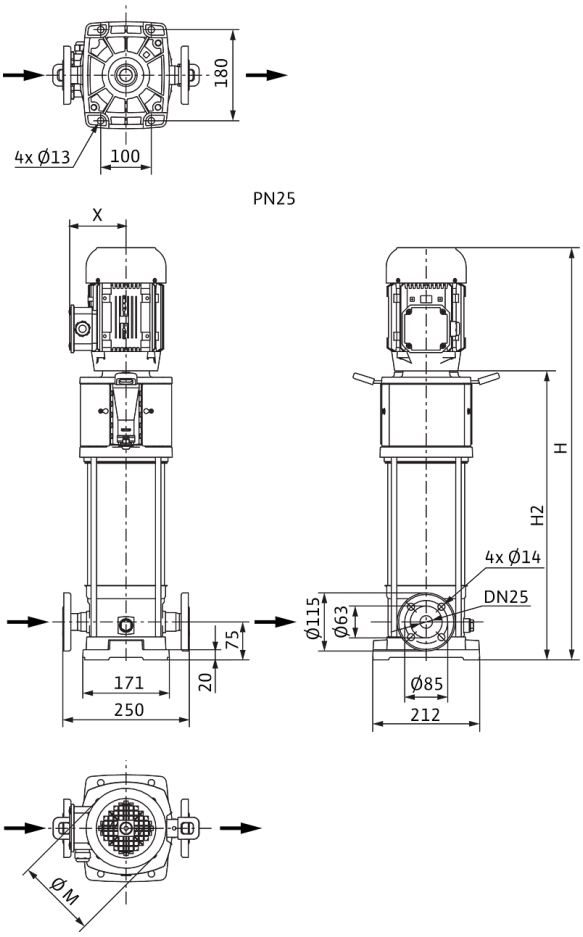

Dimensiones *H*	865 mm
Dimensiones *H1*	153 mm
Dimensiones *L1*	125 mm
Dimensiones *X*	127 mm
Conexión de tubería del lado de aspiración *DNs*	DN 25
Conexión de tubería del lado de impulsión *DNd*	DN 25
Diámetro del motor *X*	123 mm

Información de pedido

Datos del producto

Marca	Wilo
Denominación del producto	HELIX V214-1/25/E/S/1-230-50
Referencia	4234610
Número EAN	4048482921969
Color	verde/plata
Cantidad mínima de pedido	1
Disponibilidad en el mercado	2021-01-01

Embalaje

Tipo de embalaje	Caja de cartón
Propiedades del embalaje	Embalaje de transporte
Número por palé	1
Número por capa	1

Medidas y pesos

Longitud con embalaje	1200 mm
Longitud *L*	229 mm
Altura con embalaje	621 mm
Altura *H*	865 mm
Ancho con embalaje	400 mm
Ancho *W*	212 mm
Peso bruto aproximado *m*	37,1 kg
Peso neto aproximado *m*	30,1 kg



Ficha técnica

Datos del producto

Denominación del producto	HELIX V214-2/25/V/KS/400-50

Datos hidráulicos

Índice de eficiencia mínima (MEI)	≥0,7
Presión de entrada	10 bar
Presión máxima de trabajo *PN*	25 bar
Boca de impulsión	DN 25
Temperatura mínima del fluido T_{min}	-15 °C
Temperatura máxima del fluido T_{max}	90 °C
Temperatura ambiente mínima T_{min}	-15 °C
Temperatura ambiente máxima T_{max}	50 °C

Datos del motor

Alimentación eléctrica	3~400 V, 50 Hz
Tolerancia de tensión	±10 %
Potencia nominal del motor P_2	1,1 kW
Clase de eficiencia energética del motor	IE3
Intensidad nominal I_N	2,5 A
Velocidad nominal *n*	2900 1/min
Factor de potencia	0,80
Tipo de arranque	Directo online (DOL)
Rendimiento del motor 50% η_M *50%*	78,7 %
Rendimiento del motor 75% η_M *75%*	82 %
Rendimiento del motor 100% η_M *100%*	82,7 %
Clase de aislamiento	F
Tipo de protección del motor	IP55

Materiales

Carcasa de la bomba	Acero inoxidable
Rodete	Acero inoxidable
Eje	Acero inoxidable
Cierre mecánico	BQ1VGG
Material de la junta	FKM

Dimensiones de instalación

Conexión de tubería del lado de aspiración *DNs*	DN 25
Conexión de tubería del lado de impulsión *DNd*	DN 25

Curvas características

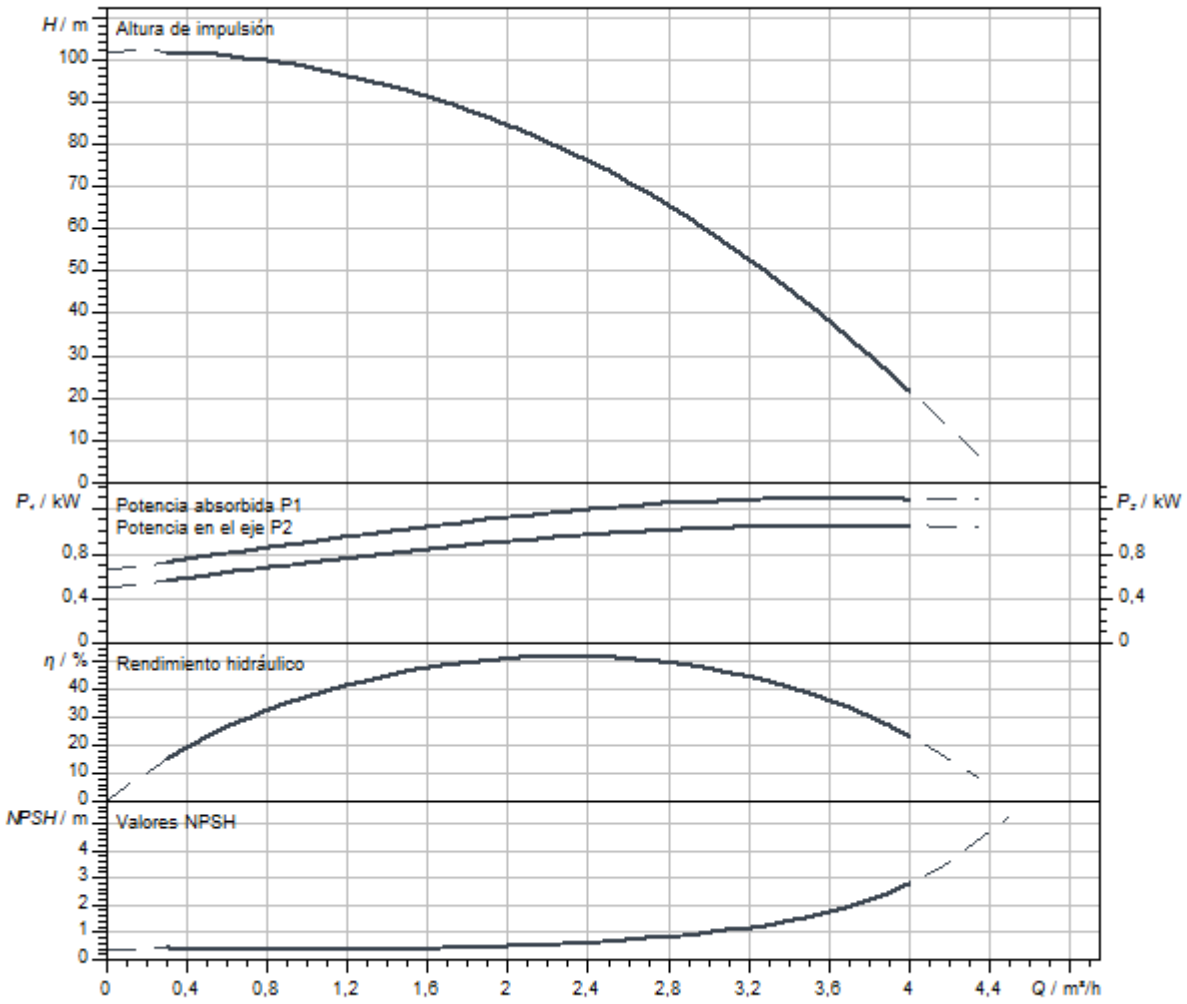

Dimensiones y planos de dimensiones

Helix V 2/ V 4, PN 25

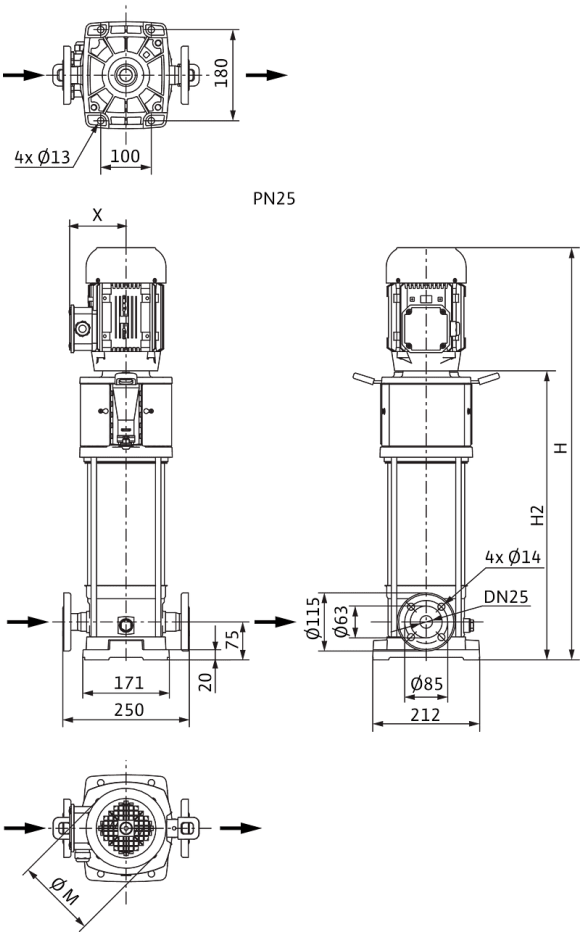

Dimensiones *H*	924 mm
Dimensiones *H1*	153 mm
Dimensiones *L1*	125 mm
Dimensiones *X*	115 mm
Dimensiones *Ø g*	158 mm
Conexión de tubería del lado de aspiración *DNs*	DN 25
Conexión de tubería del lado de impulsión *DNd*	DN 25
Diámetro del motor *X*	136 mm

Información de pedido

Datos del producto

Marca	Wilo
Denominación del producto	HELIX V214-2/25/V/KS/400-50
Referencia	4161747
Número EAN	4048482209562
Color	verde/plata
Cantidad mínima de pedido	1
Disponibilidad en el mercado	2011-09-01

Embalaje

Tipo de embalaje	Palé desechable
Propiedades del embalaje	Embalaje de transporte
Número por palé	1
Número por capa	1

Medidas y pesos

Longitud con embalaje	1200 mm
Longitud *L*	252 mm
Altura con embalaje	400 mm
Altura *H*	924 mm
Ancho con embalaje	400 mm
Ancho *W*	212 mm
Peso bruto aproximado *m*	47 kg
Peso neto aproximado *m*	39 kg



Ficha técnica

Datos del producto

Denominación del producto	HELIX V216-1/16/E/KS/400-50

Datos hidráulicos

Índice de eficiencia mínima (MEI)	≥0,7
Presión de entrada	10 bar
Presión máxima de trabajo *PN*	16 bar
Boca de impulsión	G 1
Temperatura mínima del fluido T_{min}	-30 °C
Temperatura máxima del fluido T_{max}	120 °C
Temperatura ambiente mínima T_{min}	-15 °C
Temperatura ambiente máxima T_{max}	50 °C

Datos del motor

Alimentación eléctrica	3~400 V, 50 Hz
Tolerancia de tensión	±10 %
Potencia nominal del motor P_2	1,5 kW
Clase de eficiencia energética del motor	IE3
Intensidad nominal I_N	3 A
Velocidad nominal *n*	2900 1/min
Factor de potencia	0,85
Tipo de arranque	Directo online (DOL)
Rendimiento del motor 50% η_M *50%*	80,9 %
Rendimiento del motor 75% η_M *75%*	83,8 %
Rendimiento del motor 100% η_M *100%*	84,2 %
Clase de aislamiento	F
Tipo de protección del motor	IP55

Materiales

Carcasa de la bomba	Acero inoxidable
Rodete	Acero inoxidable
Eje	Acero inoxidable
Cierre mecánico	BQ1EGG
Material de la junta	EPDM

Dimensiones de instalación

Conexión de tubería del lado de aspiración *DNs*	G 1
Conexión de tubería del lado de impulsión *DNd*	G 1

Queda reservado el derecho a realizar modificaciones.

Curvas características

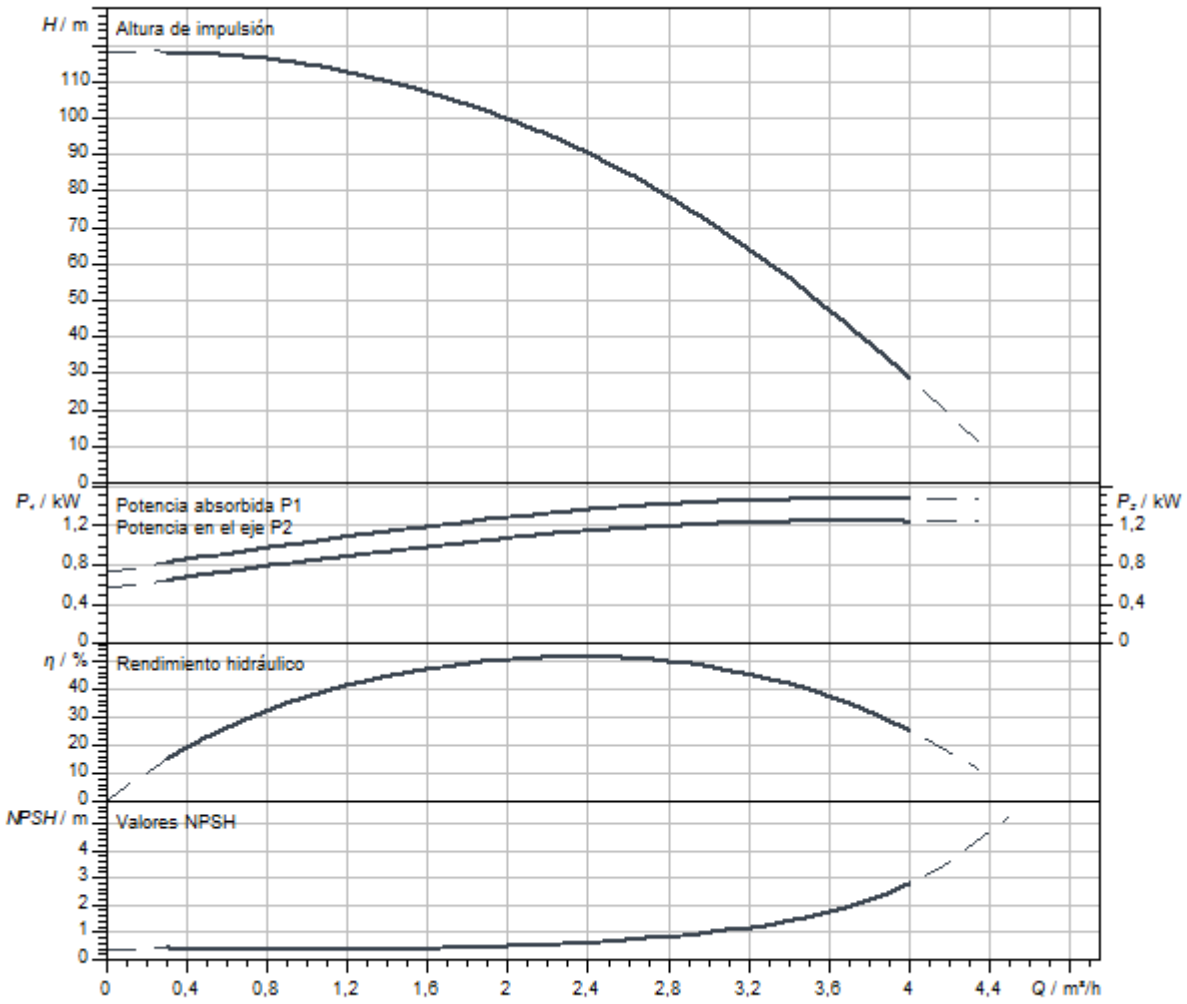

Queda reservado el derecho a realizar modificaciones.

Dimensiones y planos de dimensiones

Helix V 2/V4, PN 16

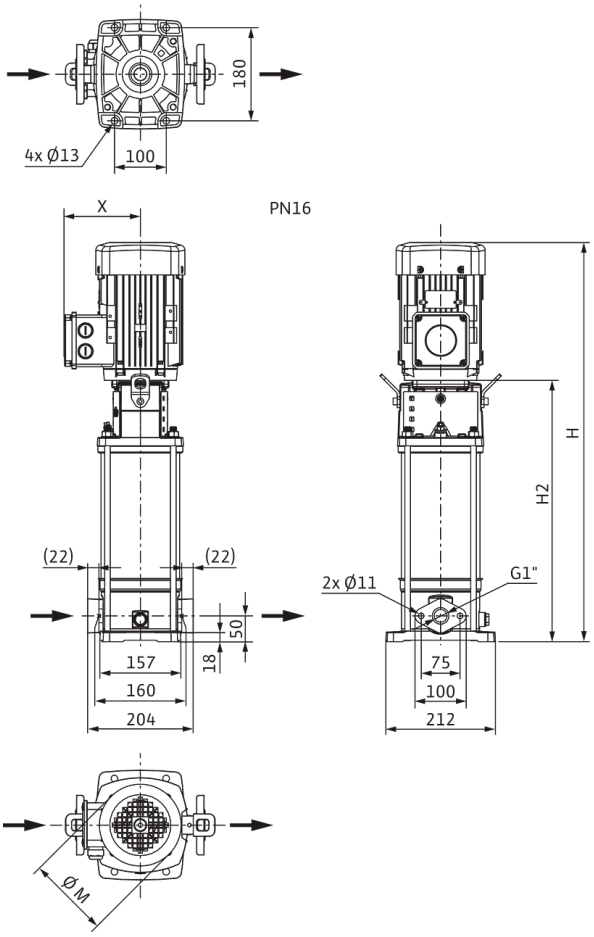

Dimensiones *H*	1025 mm
Dimensiones *H1*	128 mm
Dimensiones *L1*	102 mm
Dimensiones *X*	132 mm
Dimensiones *Ø g*	193 mm
Conexión de tubería del lado de aspiración *DNs*	G 1
Conexión de tubería del lado de impulsión *DNd*	G 1
Diámetro del motor *X*	132 mm

Información de pedido

Datos del producto

Marca	Wilo
Denominación del producto	HELIX V216-1/16/E/KS/400-50
Referencia	4161723
Número EAN	4048482209326
Color	verde/plata
Cantidad mínima de pedido	1
Disponibilidad en el mercado	2011-09-01

Embalaje

Tipo de embalaje	Palé desechable
Propiedades del embalaje	Embalaje de transporte
Número por palé	1
Número por capa	1

Medidas y pesos

Longitud con embalaje	1200 mm
Longitud *L*	251 mm
Altura con embalaje	400 mm
Altura *H*	1025 mm
Ancho con embalaje	400 mm
Ancho *W*	212 mm
Peso bruto aproximado *m*	50 kg
Peso neto aproximado *m*	42 kg



Ficha técnica

Datos del producto

Denominación del producto	HELIX V216-1/16/E/S/1-230-50

Datos hidráulicos

Índice de eficiencia mínima (MEI)	≥0,7
Presión de entrada	10 bar
Presión máxima de trabajo *PN*	16 bar
Boca de impulsión	G 1
Temperatura mínima del fluido T_{min}	-30 °C
Temperatura máxima del fluido T_{max}	120 °C
Temperatura ambiente mínima T_{min}	-15 °C
Temperatura ambiente máxima T_{max}	40 °C

Datos del motor

Alimentación eléctrica	1~230 V, 50 Hz
Tolerancia de tensión	±10 %
Potencia nominal del motor P_2	1,5 kW
Clase de eficiencia energética del motor	IE2
Intensidad nominal I_N	8,21 A
Velocidad nominal *n*	2900 1/min
Factor de potencia	0,98
Clase de aislamiento	F
Tipo de protección del motor	IP55

Materiales

Carcasa de la bomba	Acero inoxidable
Rodete	Acero inoxidable
Eje	Acero inoxidable
Cierre mecánico	BQ1EGG
Material de la junta	EPDM

Dimensiones de instalación

Conexión de tubería del lado de aspiración *DNs*	G 1
Conexión de tubería del lado de impulsión *DNd*	G 1

Curvas características

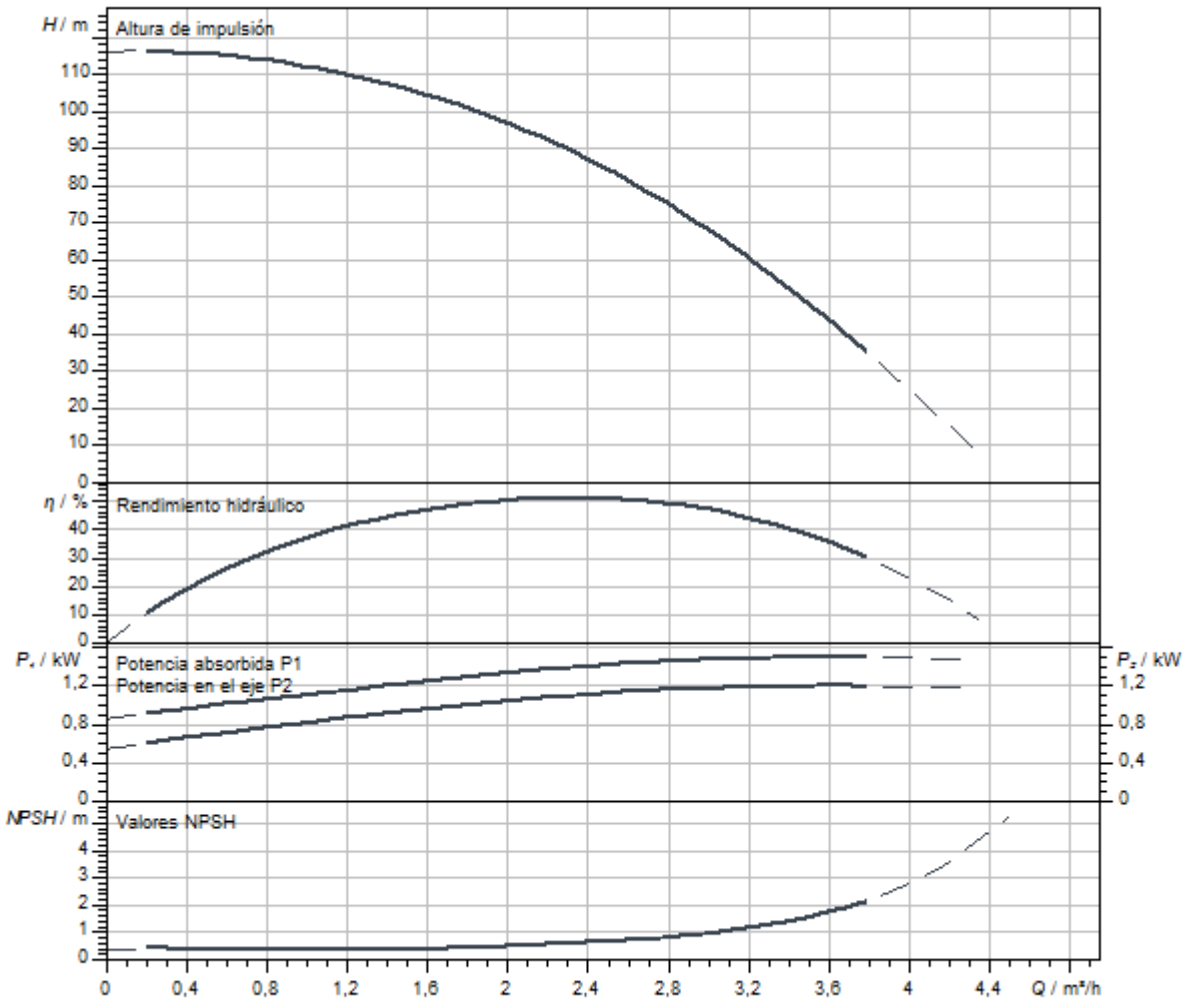

Dimensiones y planos de dimensiones

Helix V 2/V4, PN 16

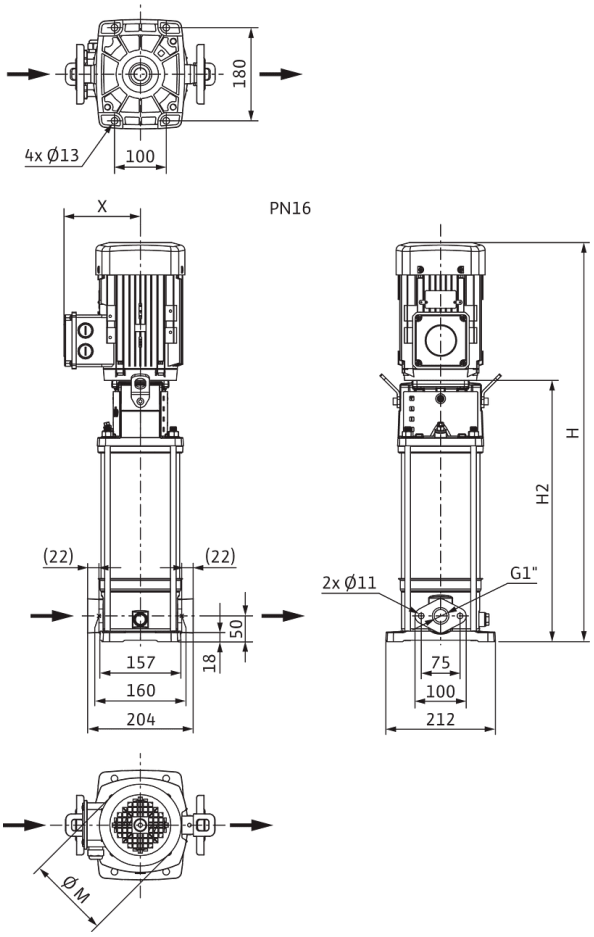

Dimensiones *H*	960 mm
Dimensiones *H1*	128 mm
Dimensiones *L1*	102 mm
Dimensiones *X*	149 mm
Dimensiones *Ø g*	138 mm
Conexión de tubería del lado de aspiración *DNs*	G 1
Conexión de tubería del lado de impulsión *DNd*	G 1
Diámetro del motor *X*	137 mm

Información de pedido

Datos del producto

Marca	Wilo
Denominación del producto	HELIX V216-1/16/E/S/1-230-50
Referencia	4234051
Número EAN	4048482918617
Color	verde/plata
Cantidad mínima de pedido	1
Disponibilidad en el mercado	2020-10-05

Embalaje

Tipo de embalaje	Caja de cartón
Propiedades del embalaje	Embalaje de transporte
Número por palé	1
Número por capa	1

Medidas y pesos

Longitud con embalaje	1200 mm
Longitud *L*	251 mm
Altura con embalaje	681 mm
Altura *H*	960 mm
Ancho con embalaje	400 mm
Ancho *W*	212 mm
Peso bruto aproximado *m*	43,8 kg
Peso neto aproximado *m*	36,8 kg



Ficha técnica

Datos del producto

Denominación del producto	HELIX V216-1/16/E/S/400-50

Datos hidráulicos

Índice de eficiencia mínima (MEI)	≥0,7
Presión de entrada	10 bar
Presión máxima de trabajo *PN*	16 bar
Boca de impulsión	G 1
Temperatura mínima del fluido T_{min}	-30 °C
Temperatura máxima del fluido T_{max}	120 °C
Temperatura ambiente mínima T_{min}	-15 °C
Temperatura ambiente máxima T_{max}	50 °C

Datos del motor

Alimentación eléctrica	3~400 V, 50 Hz
Tolerancia de tensión	±10 %
Potencia nominal del motor P_2	1,5 kW
Clase de eficiencia energética del motor	IE3
Intensidad nominal I_N	3 A
Velocidad nominal *n*	2900 1/min
Factor de potencia	0,85
Tipo de arranque	Directo online (DOL)
Rendimiento del motor 50% η_M *50%*	80,9 %
Rendimiento del motor 75% η_M *75%*	83,8 %
Rendimiento del motor 100% η_M *100%*	84,2 %
Clase de aislamiento	F
Tipo de protección del motor	IP55

Materiales

Carcasa de la bomba	Acero inoxidable
Rodete	Acero inoxidable
Eje	Acero inoxidable
Cierre mecánico	BQ1EGG
Material de la junta	EPDM

Dimensiones de instalación

Conexión de tubería del lado de aspiración *DNs*	G 1
Conexión de tubería del lado de impulsión *DNd*	G 1

Queda reservado el derecho a realizar modificaciones.

Curvas características

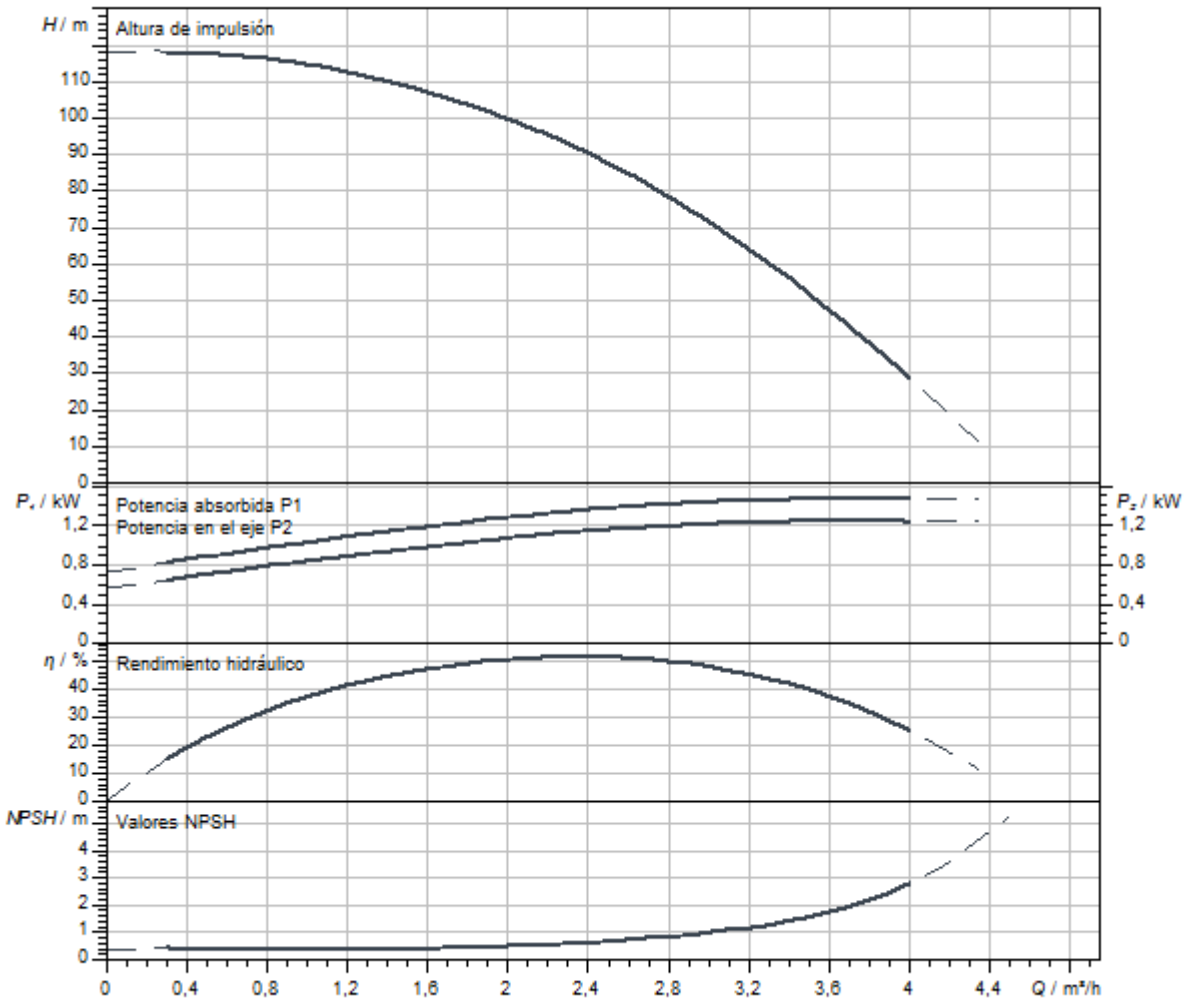

Dimensiones y planos de dimensiones

Helix V 2/V4, PN 16

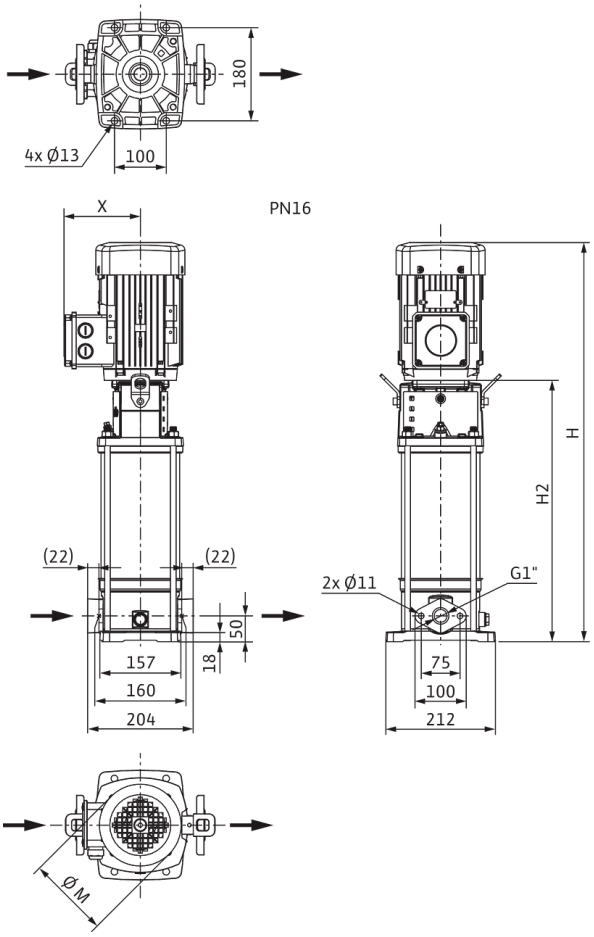

Dimensiones *H*	975 mm
Dimensiones *H1*	128 mm
Dimensiones *L1*	102 mm
Dimensiones *X*	132 mm
Dimensiones *Ø g*	193 mm
Conexión de tubería del lado de aspiración *DNs*	G 1
Conexión de tubería del lado de impulsión *DNd*	G 1
Diámetro del motor *X*	132 mm

Información de pedido

Datos del producto

Marca	Wilo
Denominación del producto	HELIX V216-1/16/E/S/400-50
Referencia	4201361
Número EAN	4048482592336
Color	verde/plata
Cantidad mínima de pedido	1
Disponibilidad en el mercado	2015-09-01

Embalaje

Tipo de embalaje	Caja de cartón
Propiedades del embalaje	Embalaje de transporte
Número por palé	1
Número por capa	1

Medidas y pesos

Longitud con embalaje	1200 mm
Longitud *L*	251 mm
Altura con embalaje	400 mm
Altura *H*	975 mm
Ancho con embalaje	400 mm
Ancho *W*	212 mm
Peso bruto aproximado *m*	44,8 kg
Peso neto aproximado *m*	36,8 kg



Ficha técnica

Datos del producto

Denominación del producto	HELIX V216-1/25/E/KS/400-50

Datos hidráulicos

Índice de eficiencia mínima (MEI)	≥0,7
Presión de entrada	10 bar
Presión máxima de trabajo *PN*	25 bar
Boca de impulsión	DN 25
Temperatura mínima del fluido T_{min}	-30 °C
Temperatura máxima del fluido T_{max}	120 °C
Temperatura ambiente mínima T_{min}	-15 °C
Temperatura ambiente máxima T_{max}	50 °C

Datos del motor

Alimentación eléctrica	3~400 V, 50 Hz
Tolerancia de tensión	±10 %
Potencia nominal del motor P_2	1,5 kW
Clase de eficiencia energética del motor	IE3
Intensidad nominal I_N	3 A
Velocidad nominal *n*	2900 1/min
Factor de potencia	0,85
Tipo de arranque	Directo online (DOL)
Rendimiento del motor 50% η_M *50%*	80,9 %
Rendimiento del motor 75% η_M *75%*	83,8 %
Rendimiento del motor 100% η_M *100%*	84,2 %
Clase de aislamiento	F
Tipo de protección del motor	IP55

Materiales

Carcasa de la bomba	Acero inoxidable
Rodete	Acero inoxidable
Eje	Acero inoxidable
Cierre mecánico	BQ1EGG
Material de la junta	EPDM

Dimensiones de instalación

Conexión de tubería del lado de aspiración *DNs*	DN 25
Conexión de tubería del lado de impulsión *DNd*	DN 25

Queda reservado el derecho a realizar modificaciones.

Curvas características

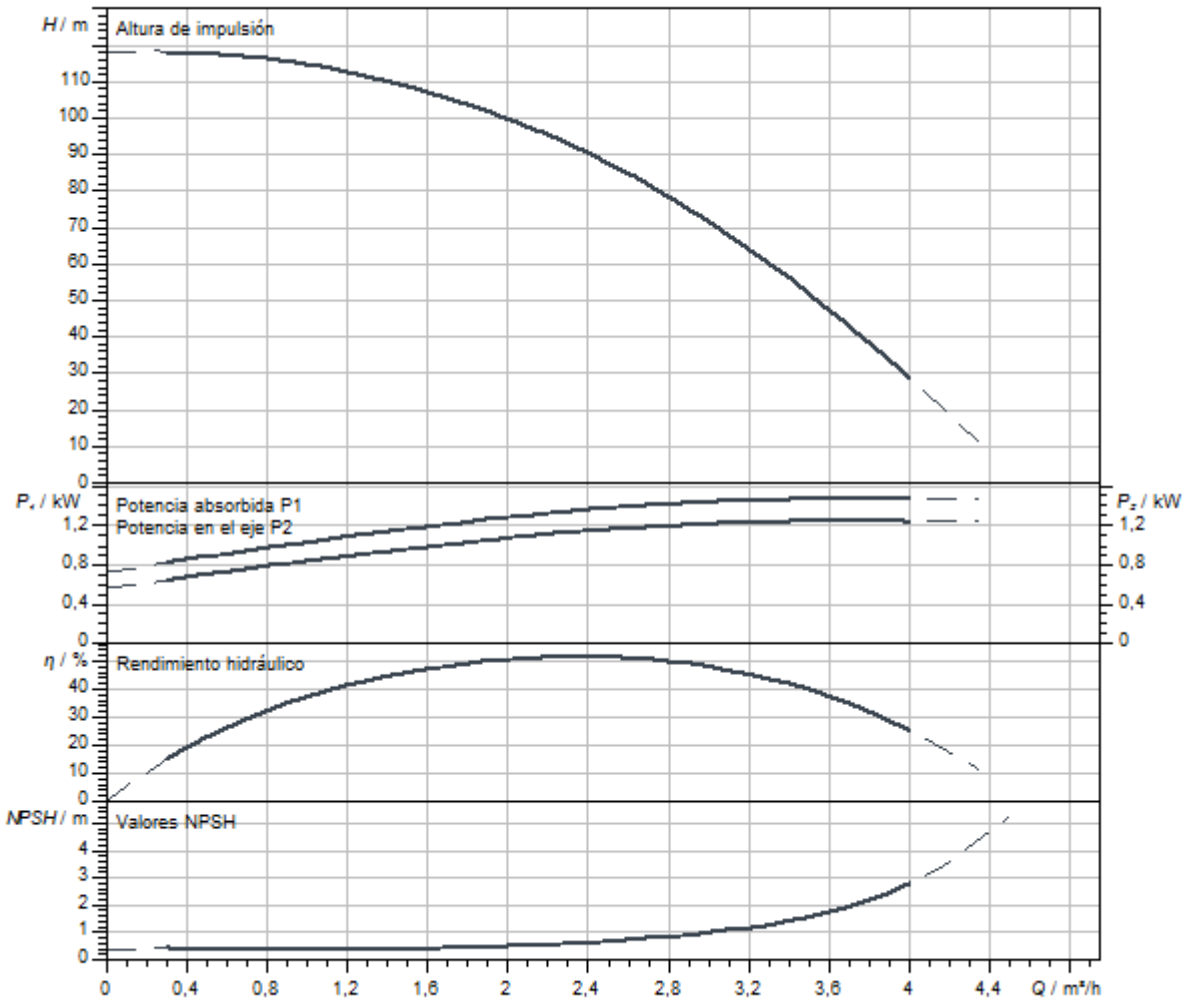

Dimensiones y planos de dimensiones

Helix V 2/ V 4, PN 25

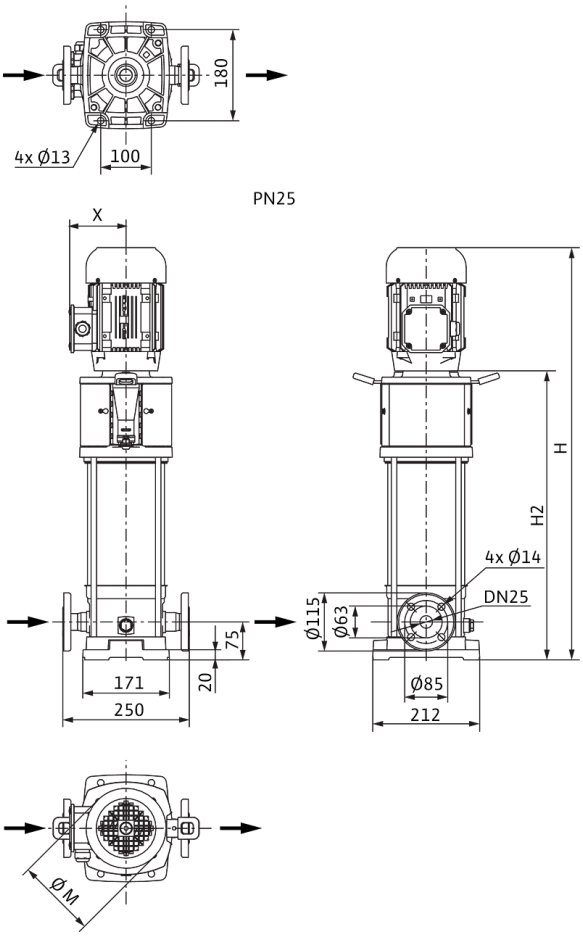

Dimensiones *H*	1050 mm
Dimensiones *H1*	153 mm
Dimensiones *L1*	125 mm
Dimensiones *X*	132 mm
Dimensiones *Ø g*	193 mm
Conexión de tubería del lado de aspiración *DNs*	DN 25
Conexión de tubería del lado de impulsión *DNd*	DN 25
Diámetro del motor *X*	132 mm

Información de pedido

Datos del producto

Marca	Wilo
Denominación del producto	HELIX V216-1/25/E/KS/400-50
Referencia	4161724
Número EAN	4048482209333
Color	verde/plata
Cantidad mínima de pedido	1
Disponibilidad en el mercado	2011-09-01

Embalaje

Tipo de embalaje	Palé desechable
Propiedades del embalaje	Embalaje de transporte
Número por palé	1
Número por capa	1

Medidas y pesos

Longitud con embalaje	1200 mm
Longitud *L*	274 mm
Altura con embalaje	400 mm
Altura *H*	1050 mm
Ancho con embalaje	400 mm
Ancho *W*	212 mm
Peso bruto aproximado *m*	52 kg
Peso neto aproximado *m*	44 kg



Ficha técnica

Datos del producto

Denominación del producto	HELIX V216-1/25/E/S/1-230-50

Datos hidráulicos

Índice de eficiencia mínima (MEI)	≥0,7
Presión de entrada	10 bar
Presión máxima de trabajo *PN*	25 bar
Boca de impulsión	DN 25
Temperatura mínima del fluido T_{min}	-30 °C
Temperatura máxima del fluido T_{max}	120 °C
Temperatura ambiente mínima T_{min}	-15 °C
Temperatura ambiente máxima T_{max}	40 °C

Datos del motor

Alimentación eléctrica	1~230 V, 50 Hz
Tolerancia de tensión	±10 %
Potencia nominal del motor P_2	1,5 kW
Clase de eficiencia energética del motor	IE2
Intensidad nominal I_N	8,21 A
Velocidad nominal *n*	2900 1/min
Factor de potencia	0,98
Clase de aislamiento	F
Tipo de protección del motor	IP55

Materiales

Carcasa de la bomba	Acero inoxidable
Rodete	Acero inoxidable
Eje	Acero inoxidable
Cierre mecánico	BQ1EGG
Material de la junta	EPDM

Dimensiones de instalación

Conexión de tubería del lado de aspiración *DNs*	DN 25
Conexión de tubería del lado de impulsión *DNd*	DN 25

Queda reservado el derecho a realizar modificaciones.

Curvas características

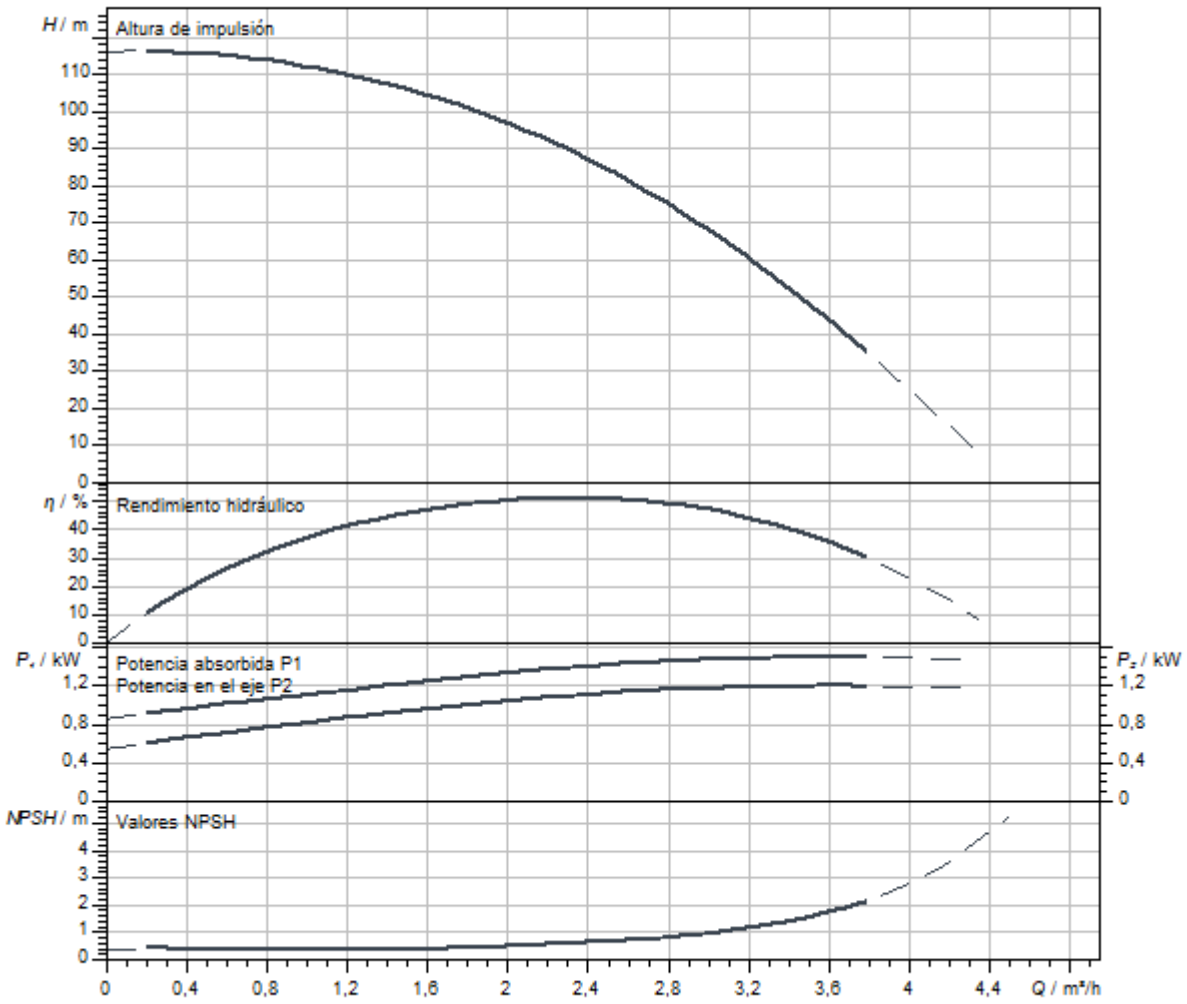

Queda reservado el derecho a realizar modificaciones.

Dimensiones y planos de dimensiones

Helix V 2/ V 4, PN 25

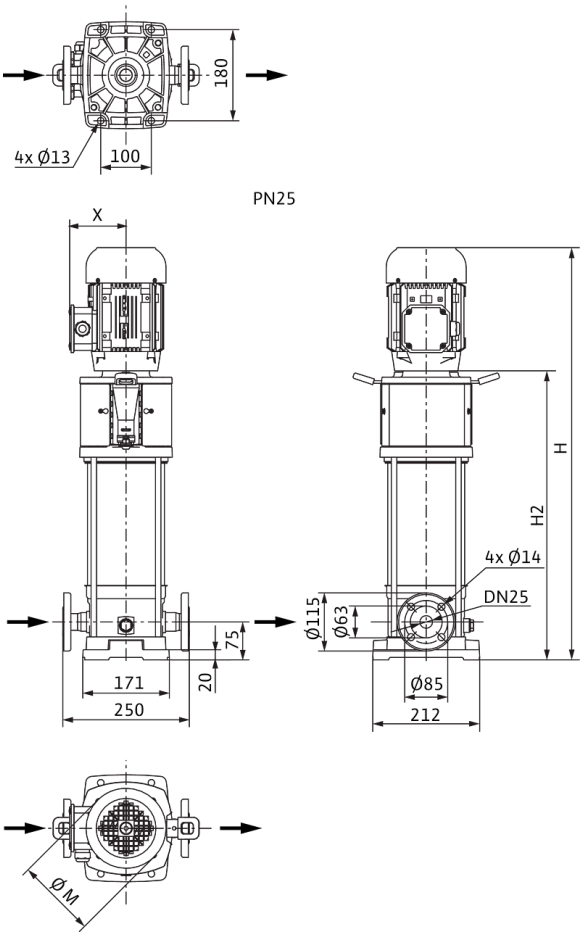

Dimensiones *H*	960 mm
Dimensiones *H1*	153 mm
Dimensiones *L1*	125 mm
Dimensiones *X*	149 mm
Conexión de tubería del lado de aspiración *DNs*	DN 25
Conexión de tubería del lado de impulsión *DNd*	DN 25
Diámetro del motor *X*	137 mm

Información de pedido

Datos del producto

Marca	Wilo
Denominación del producto	HELIX V216-1/25/E/S/1-230-50
Referencia	4234611
Número EAN	4048482921976
Color	verde/plata
Cantidad mínima de pedido	1
Disponibilidad en el mercado	2021-01-01

Embalaje

Tipo de embalaje	Caja de cartón
Propiedades del embalaje	Embalaje de transporte
Número por palé	1
Número por capa	1

Medidas y pesos

Longitud con embalaje	1200 mm
Longitud *L*	251 mm
Altura con embalaje	681 mm
Altura *H*	960 mm
Ancho con embalaje	400 mm
Ancho *W*	212 mm
Peso bruto aproximado *m*	44,8 kg
Peso neto aproximado *m*	37,8 kg



Ficha técnica

Datos del producto

Denominación del producto	HELIX V216-2/25/V/KS/400-50

Datos hidráulicos

Índice de eficiencia mínima (MEI)	≥0,7
Presión de entrada	10 bar
Presión máxima de trabajo *PN*	25 bar
Boca de impulsión	DN 25
Temperatura mínima del fluido T_{min}	-15 °C
Temperatura máxima del fluido T_{max}	90 °C
Temperatura ambiente mínima T_{min}	-15 °C
Temperatura ambiente máxima T_{max}	50 °C

Datos del motor

Alimentación eléctrica	3~400 V, 50 Hz
Tolerancia de tensión	±10 %
Potencia nominal del motor P_2	1,5 kW
Clase de eficiencia energética del motor	IE3
Intensidad nominal I_N	3 A
Velocidad nominal *n*	2900 1/min
Factor de potencia	0,85
Tipo de arranque	Directo online (DOL)
Rendimiento del motor 50% η_M *50%*	80,9 %
Rendimiento del motor 75% η_M *75%*	83,8 %
Rendimiento del motor 100% η_M *100%*	84,2 %
Clase de aislamiento	F
Tipo de protección del motor	IP55

Materiales

Carcasa de la bomba	Acero inoxidable
Rodete	Acero inoxidable
Eje	Acero inoxidable
Cierre mecánico	BQ1VGG
Material de la junta	FKM

Dimensiones de instalación

Conexión de tubería del lado de aspiración *DNs*	DN 25
Conexión de tubería del lado de impulsión *DNd*	DN 25

Queda reservado el derecho a realizar modificaciones.

Curvas características

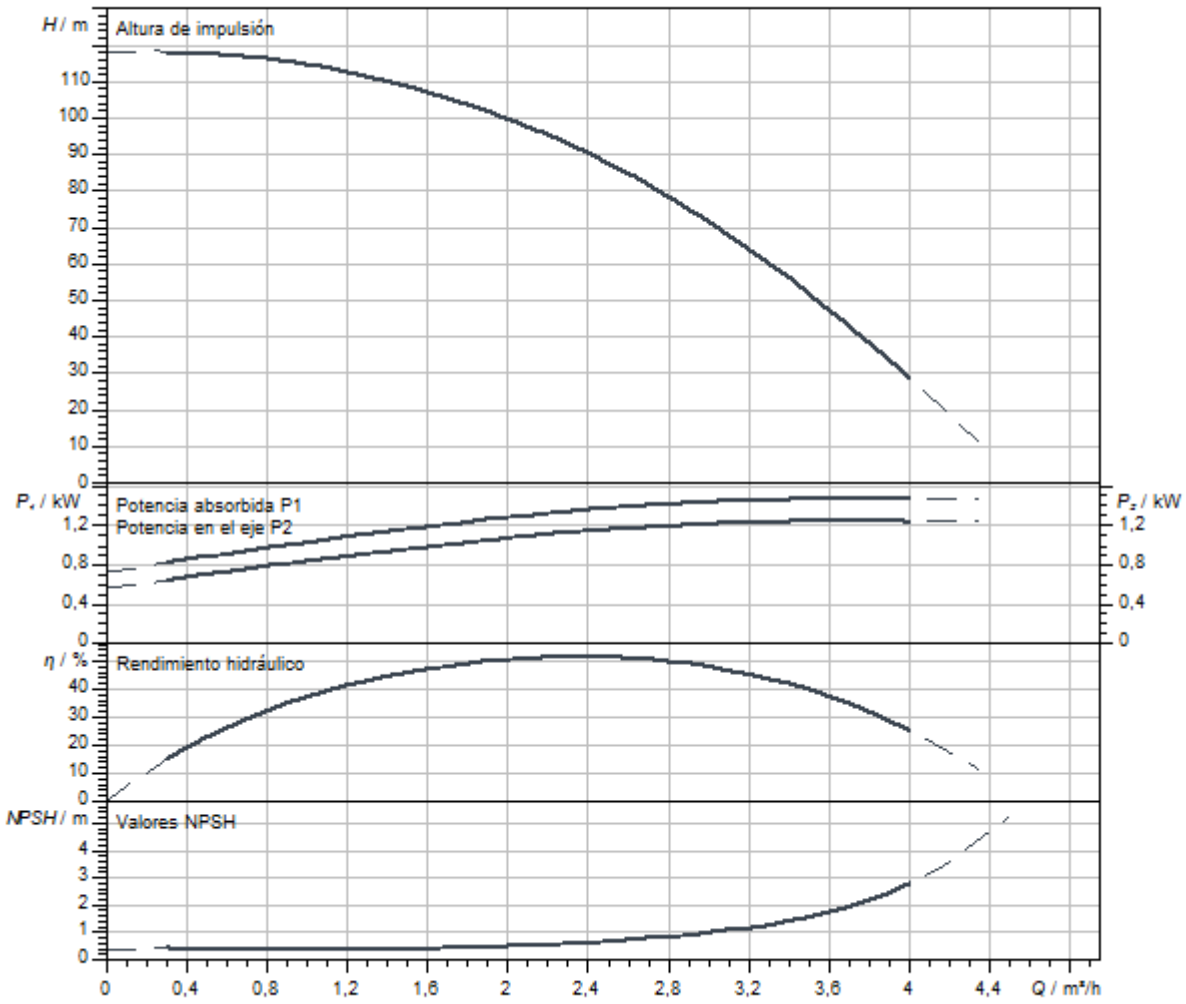

Dimensiones y planos de dimensiones

Helix V 2/ V 4, PN 25

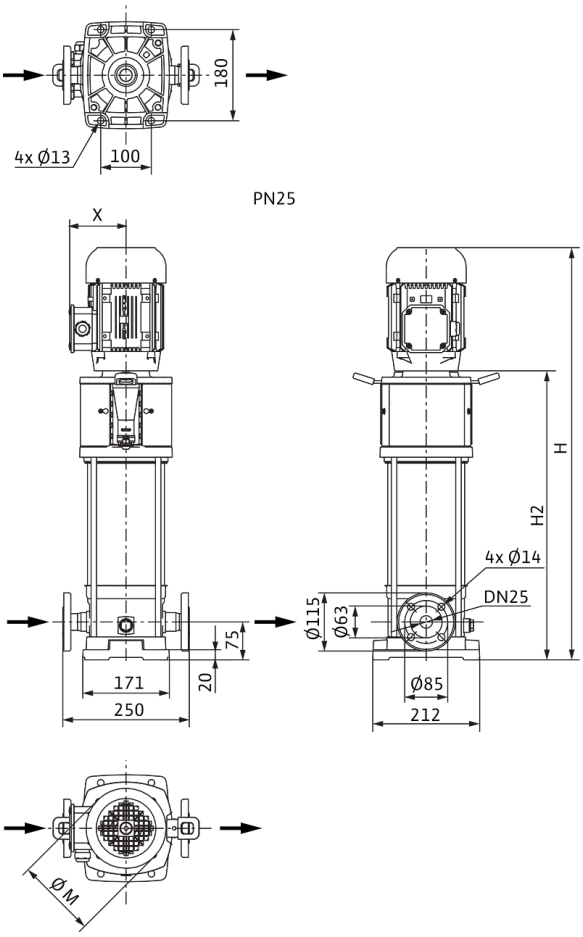

Dimensiones *H*	1050 mm
Dimensiones *H1*	153 mm
Dimensiones *L1*	125 mm
Dimensiones *X*	132 mm
Dimensiones *Ø g*	193 mm
Conexión de tubería del lado de aspiración *DNs*	DN 25
Conexión de tubería del lado de impulsión *DNd*	DN 25
Diámetro del motor *X*	132 mm

Información de pedido

Datos del producto

Marca	Wilo
Denominación del producto	HELIX V216-2/25/V/KS/400-50
Referencia	4161748
Número EAN	4048482209579
Color	verde/plata
Cantidad mínima de pedido	1
Disponibilidad en el mercado	2011-09-01

Embalaje

Tipo de embalaje	Palé desechable
Propiedades del embalaje	Embalaje de transporte
Número por palé	1
Número por capa	1

Medidas y pesos

Longitud con embalaje	1200 mm
Longitud *L*	274 mm
Altura con embalaje	400 mm
Altura *H*	1050 mm
Ancho con embalaje	400 mm
Ancho *W*	212 mm
Peso bruto aproximado *m*	52 kg
Peso neto aproximado *m*	44 kg



Ficha técnica

Datos del producto

Denominación del producto	HELIX V218-1/16/E/KS/400-50

Datos hidráulicos

Índice de eficiencia mínima (MEI)	≥0,7
Presión de entrada	10 bar
Presión máxima de trabajo *PN*	16 bar
Boca de impulsión	G 1
Temperatura mínima del fluido T_{min}	-30 °C
Temperatura máxima del fluido T_{max}	120 °C
Temperatura ambiente mínima T_{min}	-15 °C
Temperatura ambiente máxima T_{max}	50 °C

Datos del motor

Alimentación eléctrica	3~400 V, 50 Hz
Tolerancia de tensión	±10 %
Potencia nominal del motor P_2	1,5 kW
Clase de eficiencia energética del motor	IE3
Intensidad nominal I_N	3 A
Velocidad nominal *n*	2900 1/min
Factor de potencia	0,85
Tipo de arranque	Directo online (DOL)
Rendimiento del motor 50% η_M *50%*	80,9 %
Rendimiento del motor 75% η_M *75%*	83,8 %
Rendimiento del motor 100% η_M *100%*	84,2 %
Clase de aislamiento	F
Tipo de protección del motor	IP55

Materiales

Carcasa de la bomba	Acero inoxidable
Rodete	Acero inoxidable
Eje	Acero inoxidable
Cierre mecánico	BQ1EGG
Material de la junta	EPDM

Dimensiones de instalación

Conexión de tubería del lado de aspiración *DNs*	G 1
Conexión de tubería del lado de impulsión *DNd*	G 1

Queda reservado el derecho a realizar modificaciones.

Curvas características

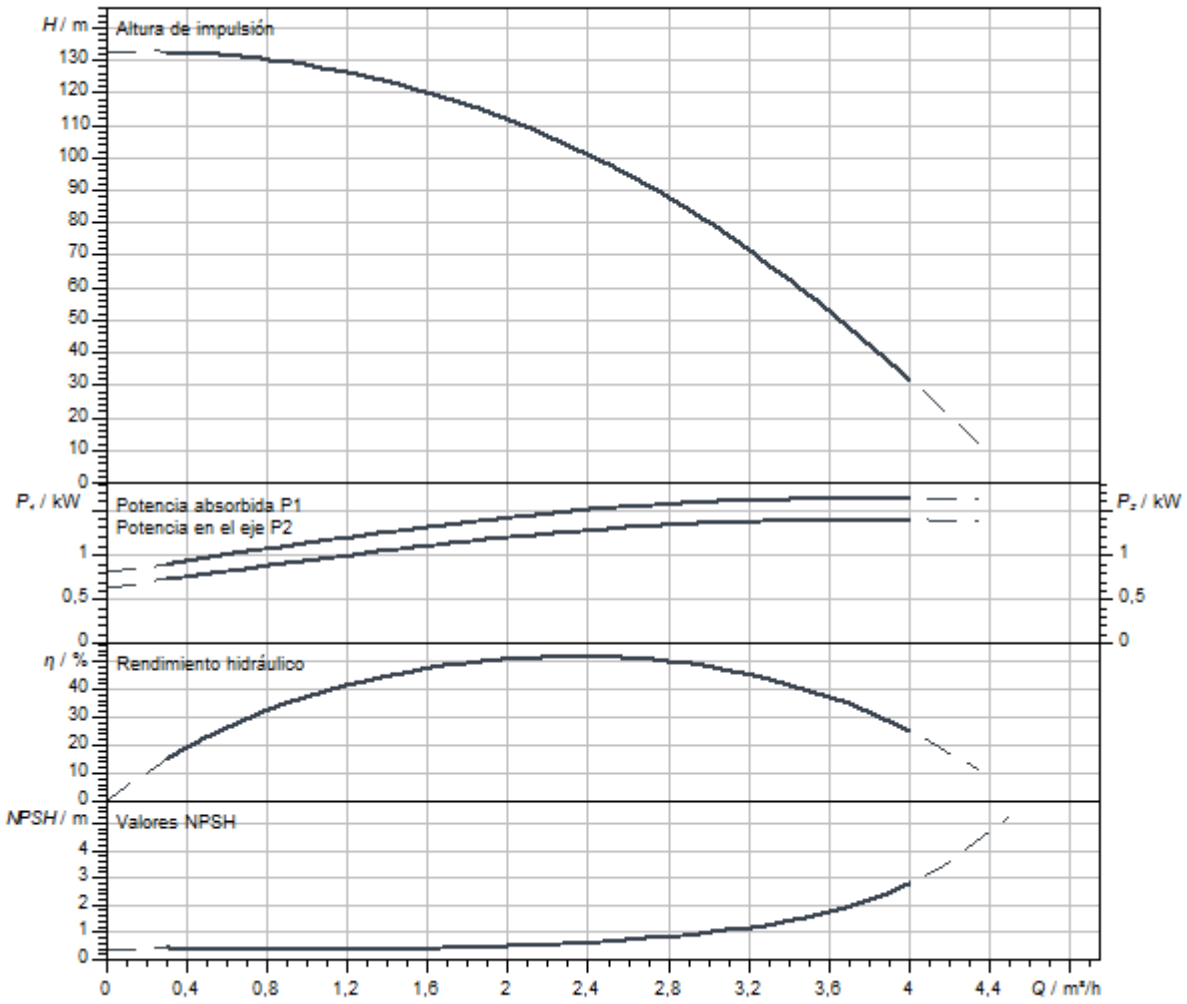

Dimensiones y planos de dimensiones

Helix V 2/V4, PN 16

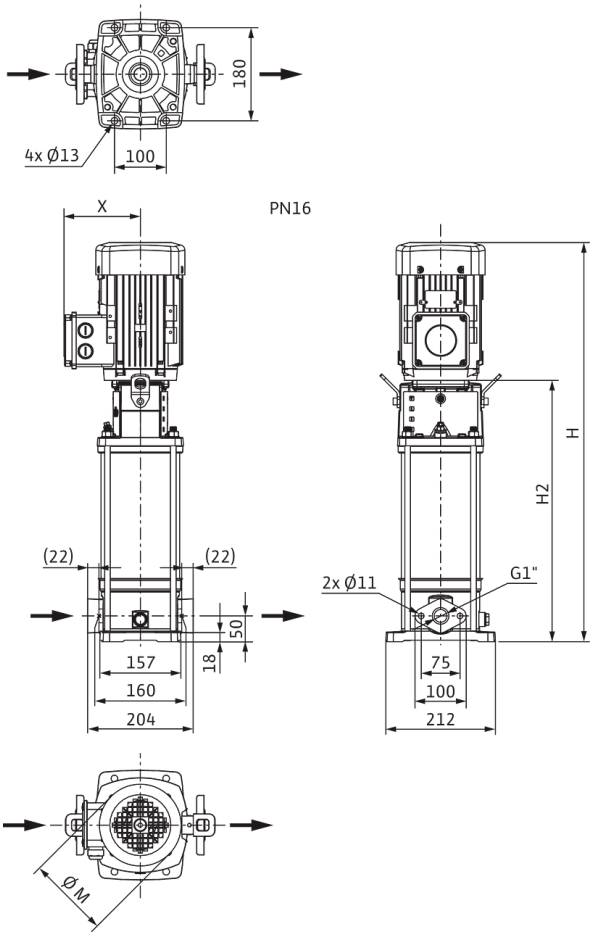

Dimensiones *H*	1075 mm
Dimensiones *H1*	128 mm
Dimensiones *L1*	102 mm
Dimensiones *X*	132 mm
Dimensiones *Ø g*	193 mm
Conexión de tubería del lado de aspiración *DNs*	G 1
Conexión de tubería del lado de impulsión *DNd*	G 1
Diámetro del motor *X*	132 mm

Información de pedido

Datos del producto

Marca	Wilo
Denominación del producto	HELIX V218-1/16/E/KS/400-50
Referencia	4161725
Número EAN	4048482209340
Color	verde/plata
Cantidad mínima de pedido	1
Disponibilidad en el mercado	2011-09-01

Embalaje

Tipo de embalaje	Palé desechable
Propiedades del embalaje	Embalaje de transporte
Número por palé	1
Número por capa	1

Medidas y pesos

Longitud con embalaje	1200 mm
Longitud *L*	251 mm
Altura con embalaje	400 mm
Altura *H*	1075 mm
Ancho con embalaje	400 mm
Ancho *W*	212 mm
Peso bruto aproximado *m*	51 kg
Peso neto aproximado *m*	43 kg



Ficha técnica

Datos del producto

Denominación del producto	HELIX V218-1/16/E/S/1-230-50

Datos hidráulicos

Índice de eficiencia mínima (MEI)	≥0,7
Presión de entrada	10 bar
Presión máxima de trabajo *PN*	16 bar
Boca de impulsión	G 1
Temperatura mínima del fluido T_{min}	-30 °C
Temperatura máxima del fluido T_{max}	120 °C
Temperatura ambiente mínima T_{min}	-15 °C
Temperatura ambiente máxima T_{max}	40 °C

Datos del motor

Alimentación eléctrica	1~230 V, 50 Hz
Tolerancia de tensión	±10 %
Potencia nominal del motor P_2	1,5 kW
Clase de eficiencia energética del motor	IE2
Intensidad nominal I_N	8,21 A
Velocidad nominal *n*	2900 1/min
Factor de potencia	0,98
Clase de aislamiento	F
Tipo de protección del motor	IP55

Materiales

Carcasa de la bomba	Acero inoxidable
Rodete	Acero inoxidable
Eje	Acero inoxidable
Cierre mecánico	BQ1EGG
Material de la junta	EPDM

Dimensiones de instalación

Conexión de tubería del lado de aspiración *DNs*	G 1
Conexión de tubería del lado de impulsión *DNd*	G 1

Curvas características

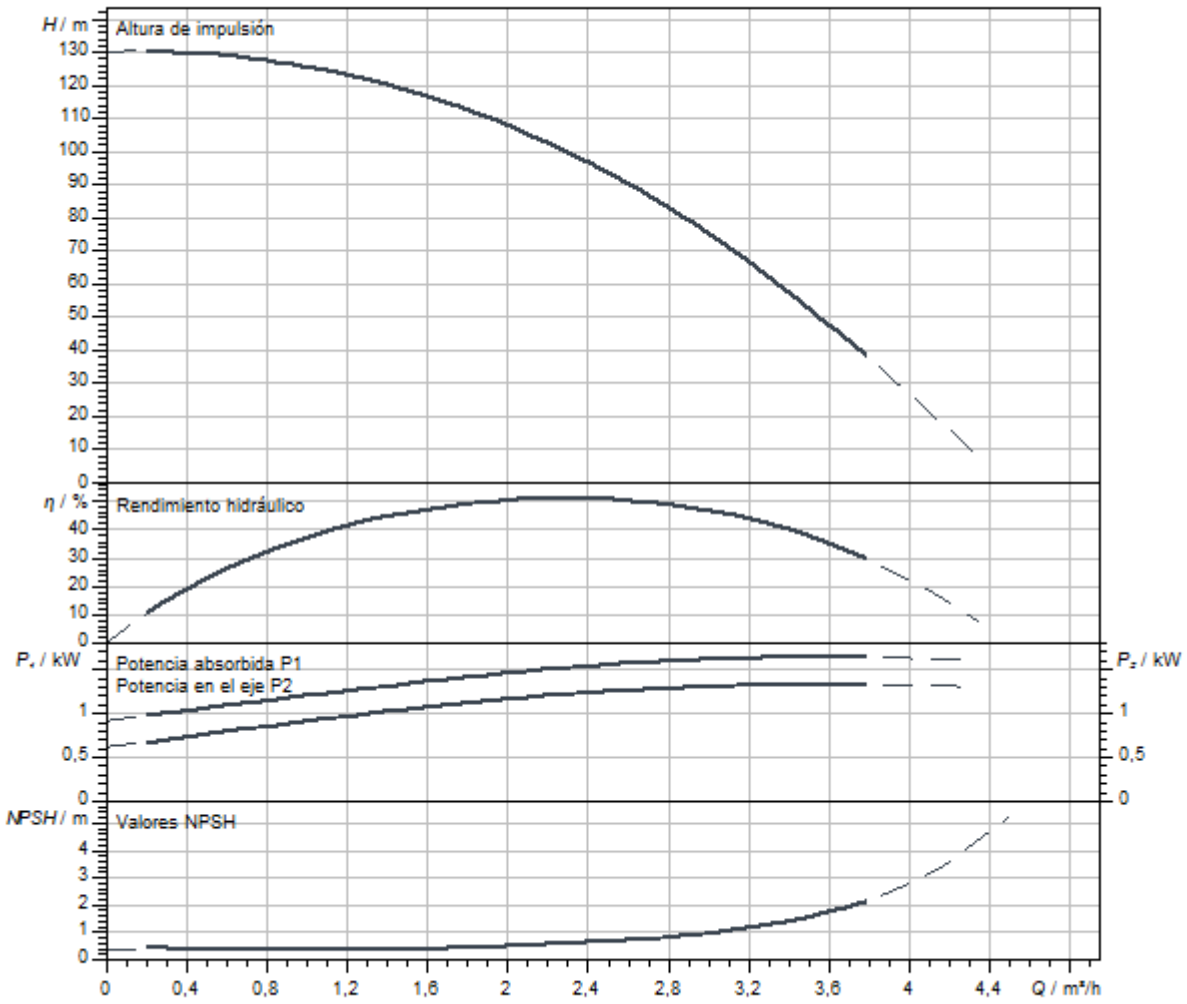

Dimensiones y planos de dimensiones

Helix V 2/V4, PN 16

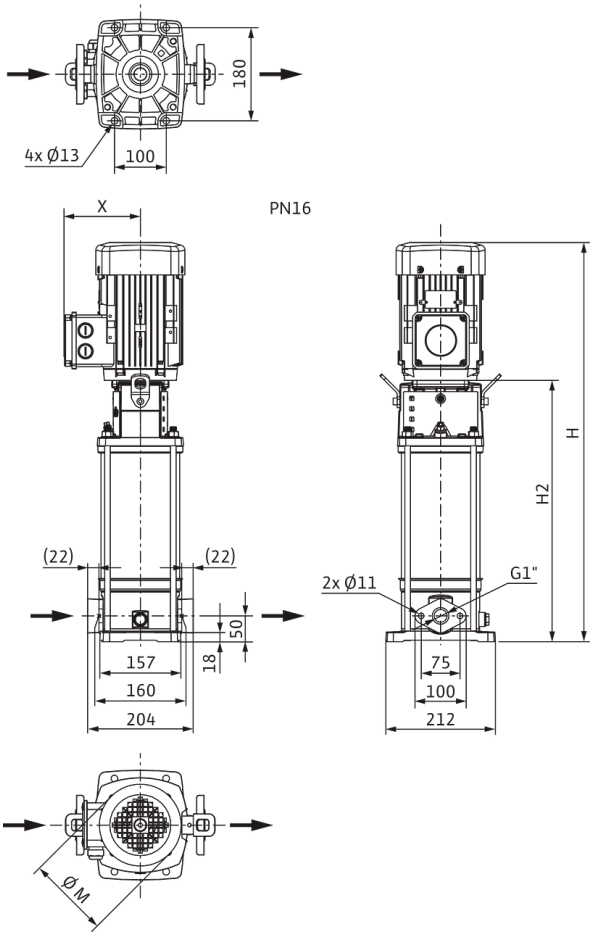

Dimensiones *H*	1010 mm
Dimensiones *H1*	128 mm
Dimensiones *L1*	102 mm
Dimensiones *X*	149 mm
Dimensiones *Ø g*	138 mm
Conexión de tubería del lado de aspiración *DNs*	G 1
Conexión de tubería del lado de impulsión *DNd*	G 1
Diámetro del motor *X*	137 mm

Información de pedido

Datos del producto

Marca	Wilo
Denominación del producto	HELIX V218-1/16/E/S/1-230-50
Referencia	4234052
Número EAN	4048482918624
Color	verde/plata
Cantidad mínima de pedido	1
Disponibilidad en el mercado	2020-10-05

Embalaje

Tipo de embalaje	Caja de cartón
Propiedades del embalaje	Embalaje de transporte
Número por palé	1
Número por capa	1

Medidas y pesos

Longitud con embalaje	1200 mm
Longitud *L*	251 mm
Altura con embalaje	731 mm
Altura *H*	1010 mm
Ancho con embalaje	400 mm
Ancho *W*	212 mm
Peso bruto aproximado *m*	44,8 kg
Peso neto aproximado *m*	37,8 kg



Ficha técnica

Datos del producto

Denominación del producto	HELIX V218-1/16/E/S/400-50

Datos hidráulicos

Índice de eficiencia mínima (MEI)	≥0,7
Presión de entrada	10 bar
Presión máxima de trabajo *PN*	16 bar
Boca de impulsión	G 1
Temperatura mínima del fluido T_{min}	-30 °C
Temperatura máxima del fluido T_{max}	120 °C
Temperatura ambiente mínima T_{min}	-15 °C
Temperatura ambiente máxima T_{max}	50 °C

Datos del motor

Alimentación eléctrica	3~400 V, 50 Hz
Tolerancia de tensión	±10 %
Potencia nominal del motor P_2	1,5 kW
Clase de eficiencia energética del motor	IE3
Intensidad nominal I_N	3 A
Velocidad nominal *n*	2900 1/min
Factor de potencia	0,85
Tipo de arranque	Directo online (DOL)
Rendimiento del motor 50% η_M *50%*	80,9 %
Rendimiento del motor 75% η_M *75%*	83,8 %
Rendimiento del motor 100% η_M *100%*	84,2 %
Clase de aislamiento	F
Tipo de protección del motor	IP55

Materiales

Carcasa de la bomba	Acero inoxidable
Rodete	Acero inoxidable
Eje	Acero inoxidable
Cierre mecánico	BQ1EGG
Material de la junta	EPDM

Dimensiones de instalación

Conexión de tubería del lado de aspiración *DNs*	G 1
Conexión de tubería del lado de impulsión *DNd*	G 1

Queda reservado el derecho a realizar modificaciones.

Curvas características

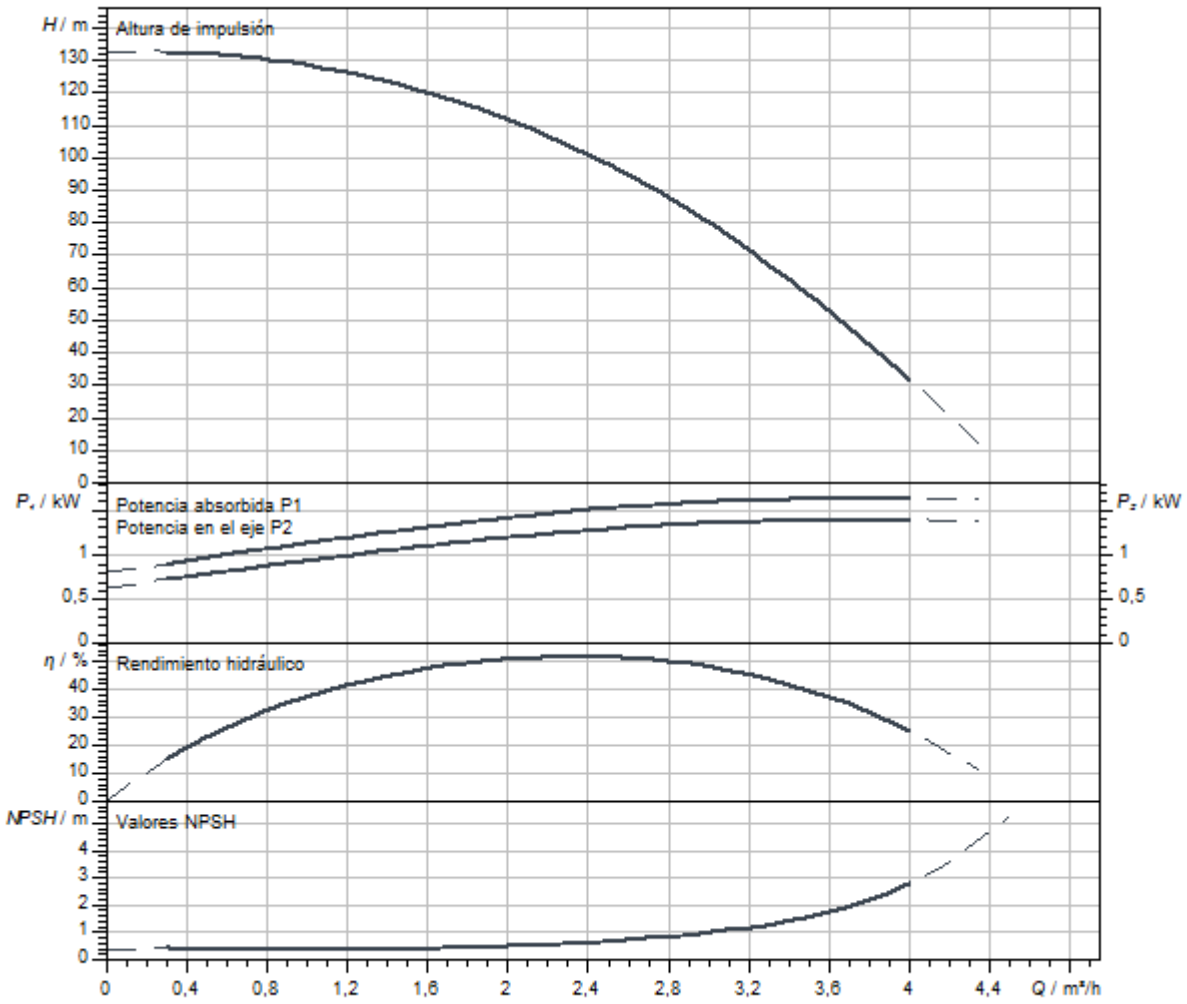

Dimensiones y planos de dimensiones

Helix V 2/V4, PN 16

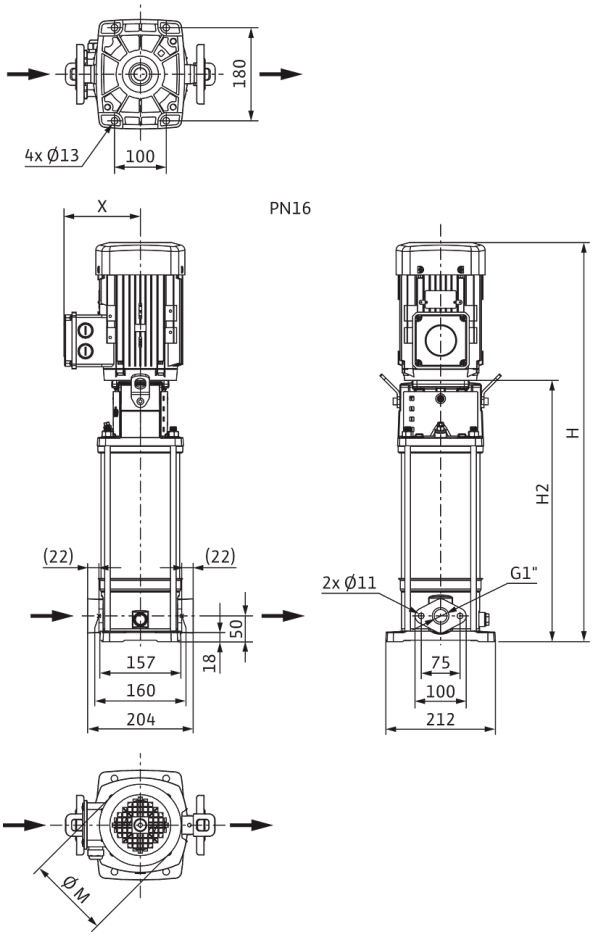

Dimensiones *H*	1025 mm
Dimensiones *H1*	128 mm
Dimensiones *L1*	102 mm
Dimensiones *X*	132 mm
Dimensiones *Ø g*	193 mm
Conexión de tubería del lado de aspiración *DNs*	G 1
Conexión de tubería del lado de impulsión *DNd*	G 1
Diámetro del motor *X*	132 mm

Información de pedido

Datos del producto

Marca	Wilo
Denominación del producto	HELIX V218-1/16/E/S/400-50
Referencia	4201362
Número EAN	4048482592343
Color	verde/plata
Cantidad mínima de pedido	1
Disponibilidad en el mercado	2015-09-01

Embalaje

Tipo de embalaje	Caja de cartón
Propiedades del embalaje	Embalaje de transporte
Número por palé	1
Número por capa	1

Medidas y pesos

Longitud con embalaje	1200 mm
Longitud *L*	251 mm
Altura con embalaje	400 mm
Altura *H*	1025 mm
Ancho con embalaje	400 mm
Ancho *W*	212 mm
Peso bruto aproximado *m*	45,8 kg
Peso neto aproximado *m*	37,8 kg



Ficha técnica

Datos del producto

Denominación del producto	HELIX V218-1/25/E/KS/400-50

Datos hidráulicos

Índice de eficiencia mínima (MEI)	≥0,7
Presión de entrada	10 bar
Presión máxima de trabajo *PN*	25 bar
Boca de impulsión	DN 25
Temperatura mínima del fluido T_{min}	-30 °C
Temperatura máxima del fluido T_{max}	120 °C
Temperatura ambiente mínima T_{min}	-15 °C
Temperatura ambiente máxima T_{max}	50 °C

Datos del motor

Alimentación eléctrica	3~400 V, 50 Hz
Tolerancia de tensión	±10 %
Potencia nominal del motor P_2	1,5 kW
Clase de eficiencia energética del motor	IE3
Intensidad nominal I_N	3 A
Velocidad nominal *n*	2900 1/min
Factor de potencia	0,85
Tipo de arranque	Directo online (DOL)
Rendimiento del motor 50% η_M *50%*	80,9 %
Rendimiento del motor 75% η_M *75%*	83,8 %
Rendimiento del motor 100% η_M *100%*	84,2 %
Clase de aislamiento	F
Tipo de protección del motor	IP55

Materiales

Carcasa de la bomba	Acero inoxidable
Rodete	Acero inoxidable
Eje	Acero inoxidable
Cierre mecánico	BQ1EGG
Material de la junta	EPDM

Dimensiones de instalación

Conexión de tubería del lado de aspiración *DNs*	DN 25
Conexión de tubería del lado de impulsión *DNd*	DN 25

Curvas características

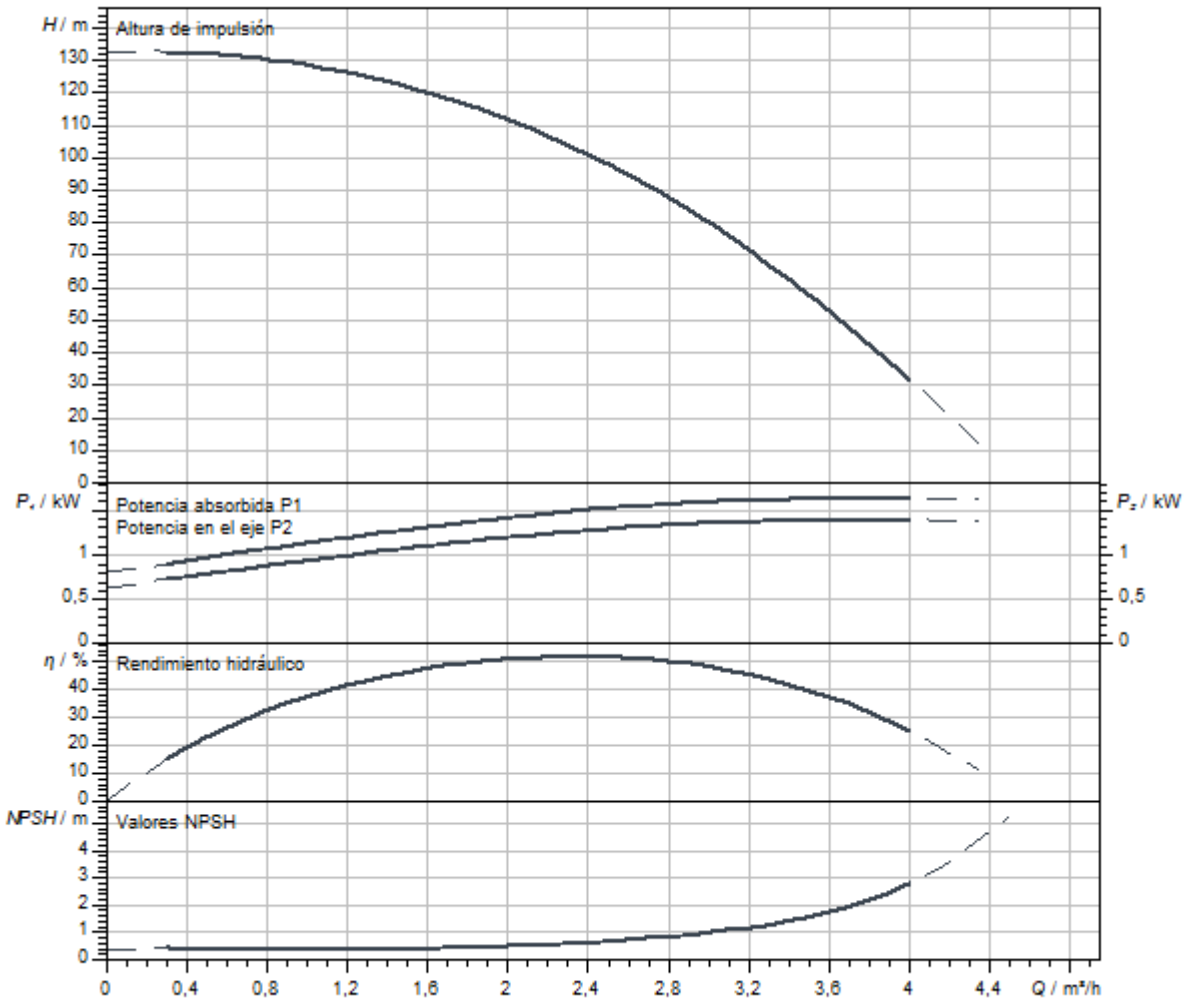

Dimensiones y planos de dimensiones

Helix V 2/ V 4, PN 25

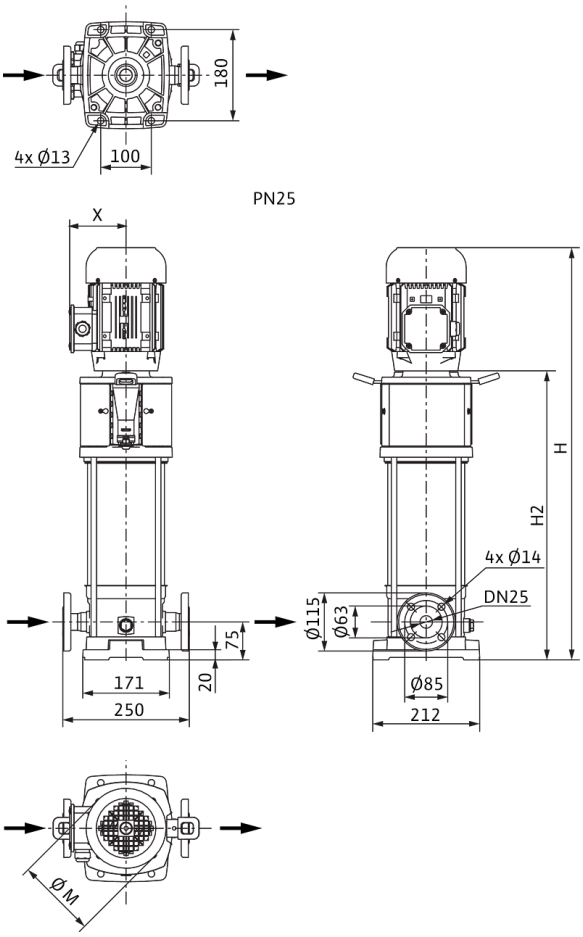

Dimensiones *H*	1100 mm
Dimensiones *H1*	153 mm
Dimensiones *L1*	125 mm
Dimensiones *X*	132 mm
Dimensiones *Ø g*	193 mm
Conexión de tubería del lado de aspiración *DNs*	DN 25
Conexión de tubería del lado de impulsión *DNd*	DN 25
Diámetro del motor *X*	132 mm

Información de pedido

Datos del producto

Marca	Wilo
Denominación del producto	HELIX V218-1/25/E/KS/400-50
Referencia	4161726
Número EAN	4048482209357
Color	verde/plata
Cantidad mínima de pedido	1
Disponibilidad en el mercado	2011-09-01

Embalaje

Tipo de embalaje	Palé desechable
Propiedades del embalaje	Embalaje de transporte
Número por palé	1
Número por capa	1

Medidas y pesos

Longitud con embalaje	1600 mm
Longitud *L*	274 mm
Altura con embalaje	500 mm
Altura *H*	1100 mm
Ancho con embalaje	400 mm
Ancho *W*	212 mm
Peso bruto aproximado *m*	61 kg
Peso neto aproximado *m*	45 kg



Ficha técnica

Datos del producto

Denominación del producto	HELIX V218-1/25/E/S/1-230-50

Datos hidráulicos

Índice de eficiencia mínima (MEI)	≥0,7
Presión de entrada	10 bar
Presión máxima de trabajo *PN*	25 bar
Boca de impulsión	DN 25
Temperatura mínima del fluido T_{min}	-30 °C
Temperatura máxima del fluido T_{max}	120 °C
Temperatura ambiente mínima T_{min}	-15 °C
Temperatura ambiente máxima T_{max}	40 °C

Datos del motor

Alimentación eléctrica	1~230 V, 50 Hz
Tolerancia de tensión	±10 %
Potencia nominal del motor P_2	1,5 kW
Clase de eficiencia energética del motor	IE2
Intensidad nominal I_N	8,21 A
Velocidad nominal *n*	2900 1/min
Factor de potencia	0,98
Clase de aislamiento	F
Tipo de protección del motor	IP55

Materiales

Carcasa de la bomba	Acero inoxidable
Rodete	Acero inoxidable
Eje	Acero inoxidable
Cierre mecánico	BQ1EGG
Material de la junta	EPDM

Dimensiones de instalación

Conexión de tubería del lado de aspiración *DNs*	DN 25
Conexión de tubería del lado de impulsión *DNd*	DN 25

Queda reservado el derecho a realizar modificaciones.

Curvas características

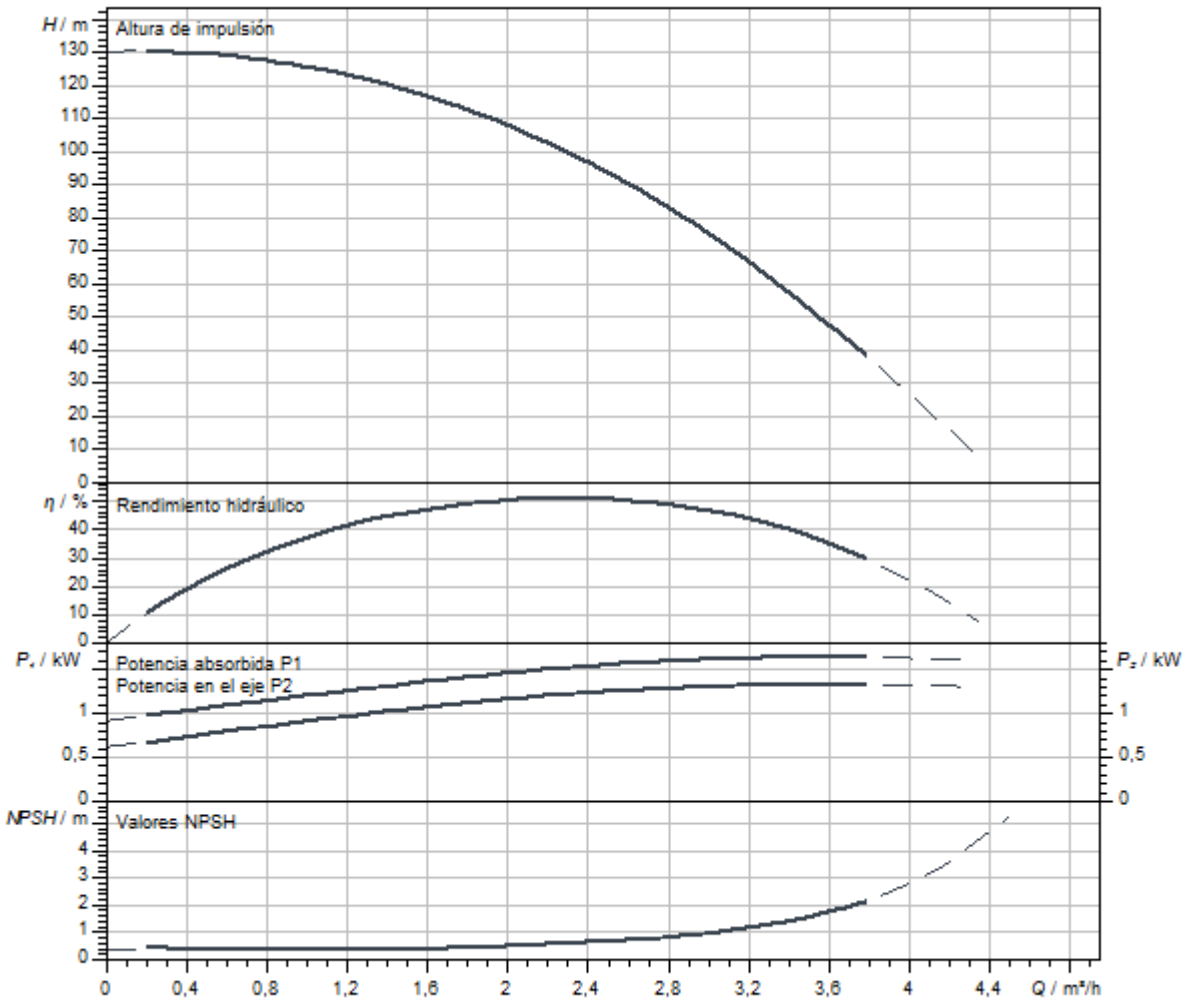

Dimensiones y planos de dimensiones

Helix V 2/ V 4, PN 25

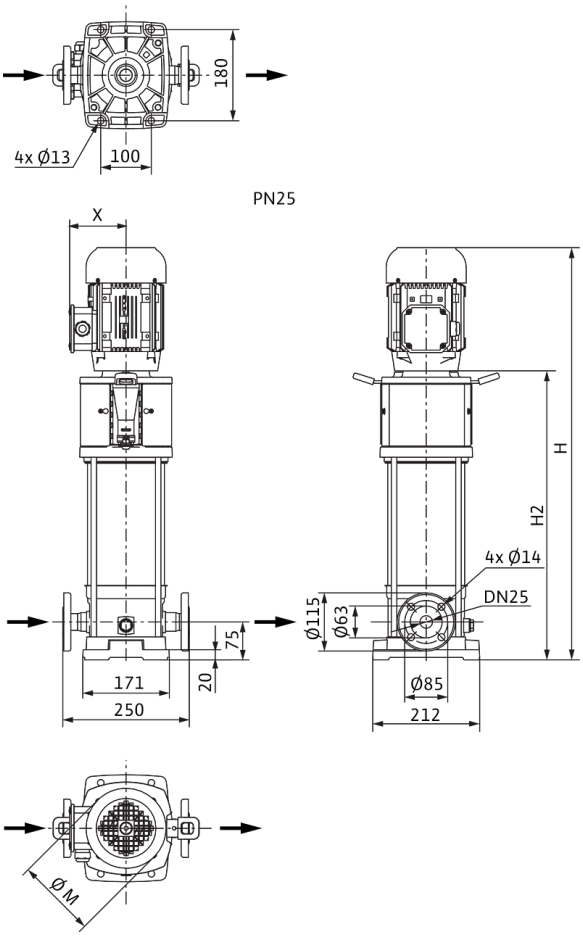

Dimensiones *H*	1010 mm
Dimensiones *H1*	153 mm
Dimensiones *L1*	125 mm
Dimensiones *X*	149 mm
Dimensiones *Ø g*	138 mm
Conexión de tubería del lado de aspiración *DNs*	DN 25
Conexión de tubería del lado de impulsión *DNd*	DN 25
Diámetro del motor *X*	137 mm

Información de pedido

Datos del producto

Marca	Wilo
Denominación del producto	HELIX V218-1/25/E/S/1-230-50
Referencia	4234612
Número EAN	4048482921983
Color	verde/plata
Cantidad mínima de pedido	1
Disponibilidad en el mercado	2021-01-01

Embalaje

Tipo de embalaje	Caja de cartón
Propiedades del embalaje	Embalaje de transporte
Número por palé	1
Número por capa	1

Medidas y pesos

Longitud con embalaje	1200 mm
Longitud *L*	251 mm
Altura con embalaje	731 mm
Altura *H*	1010 mm
Ancho con embalaje	400 mm
Ancho *W*	212 mm
Peso bruto aproximado *m*	45 kg
Peso neto aproximado *m*	38 kg



Ficha técnica

Datos del producto

Denominación del producto	HELIX V218-2/25/V/KS/400-50

Datos hidráulicos

Índice de eficiencia mínima (MEI)	≥0,7
Presión de entrada	10 bar
Presión máxima de trabajo *PN*	25 bar
Boca de impulsión	DN 25
Temperatura mínima del fluido T_{min}	-15 °C
Temperatura máxima del fluido T_{max}	90 °C
Temperatura ambiente mínima T_{min}	-15 °C
Temperatura ambiente máxima T_{max}	50 °C

Datos del motor

Alimentación eléctrica	3~400 V, 50 Hz
Tolerancia de tensión	±10 %
Potencia nominal del motor P_2	1,5 kW
Clase de eficiencia energética del motor	IE3
Intensidad nominal I_N	3 A
Velocidad nominal *n*	2900 1/min
Factor de potencia	0,85
Tipo de arranque	Directo online (DOL)
Rendimiento del motor 50% η_M *50%*	80,9 %
Rendimiento del motor 75% η_M *75%*	83,8 %
Rendimiento del motor 100% η_M *100%*	84,2 %
Clase de aislamiento	F
Tipo de protección del motor	IP55

Materiales

Carcasa de la bomba	Acero inoxidable
Rodete	Acero inoxidable
Eje	Acero inoxidable
Cierre mecánico	BQ1VGG
Material de la junta	FKM

Dimensiones de instalación

Conexión de tubería del lado de aspiración *DNs*	DN 25
Conexión de tubería del lado de impulsión *DNd*	DN 25

Curvas características

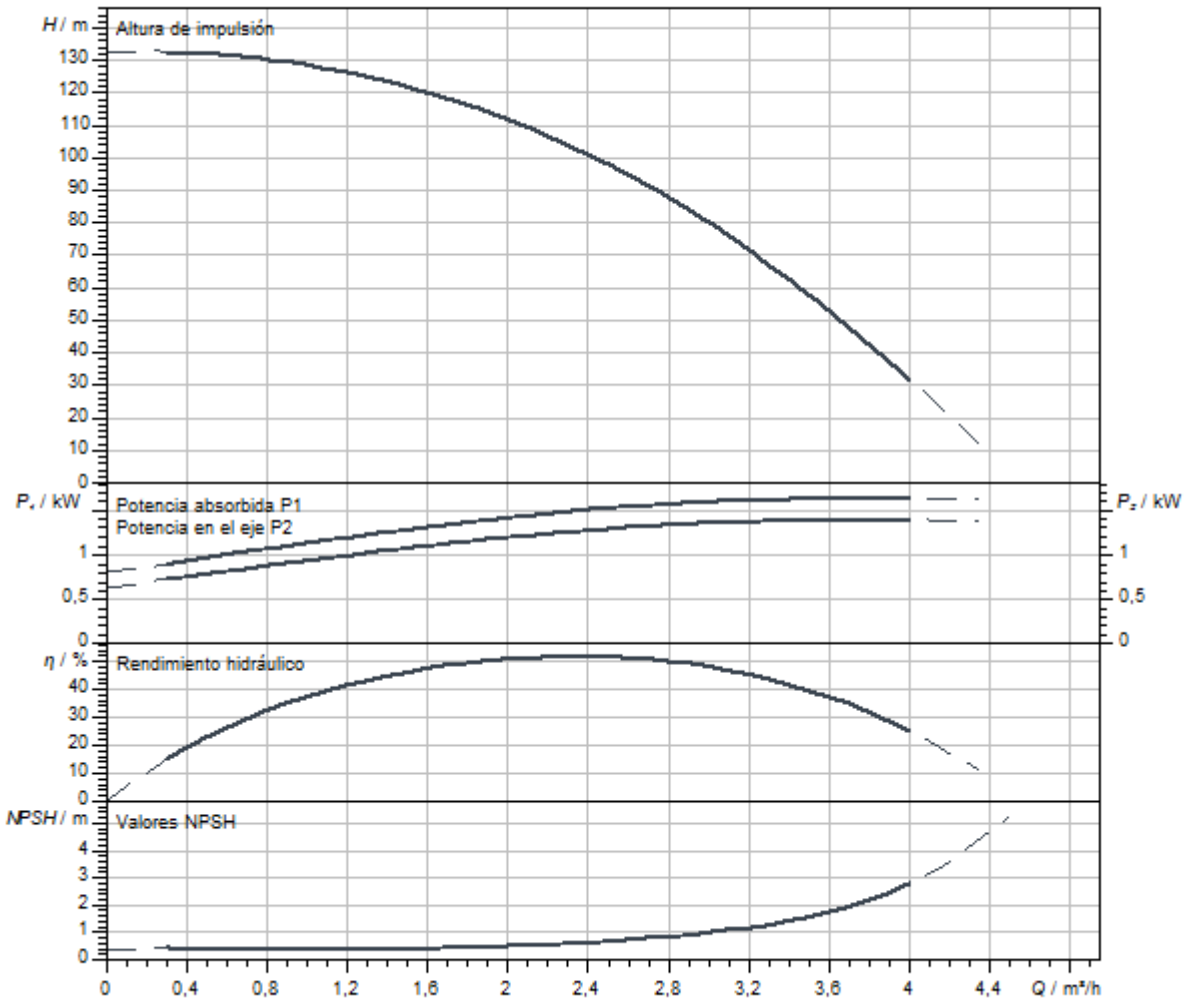

Dimensiones y planos de dimensiones

Helix V 2/ V 4, PN 25

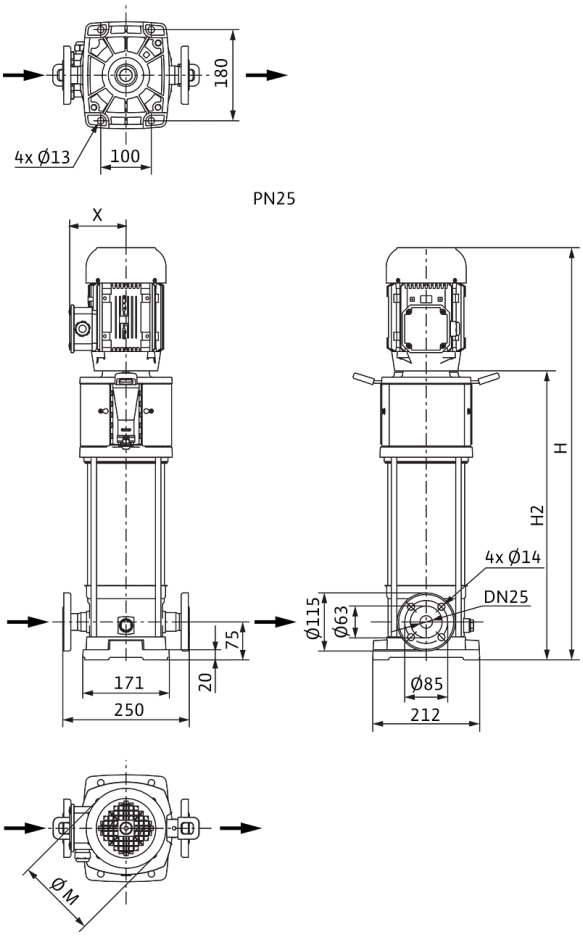

Dimensiones *H*	1100 mm
Dimensiones *H1*	153 mm
Dimensiones *L1*	125 mm
Dimensiones *X*	132 mm
Dimensiones *Ø g*	193 mm
Conexión de tubería del lado de aspiración *DNs*	DN 25
Conexión de tubería del lado de impulsión *DNd*	DN 25
Diámetro del motor *X*	132 mm

Información de pedido

Datos del producto

Marca	Wilo
Denominación del producto	HELIX V218-2/25/V/KS/400-50
Referencia	4161749
Número EAN	4048482209586
Color	verde/plata
Cantidad mínima de pedido	1
Disponibilidad en el mercado	2011-09-01

Embalaje

Tipo de embalaje	Palé desechable
Propiedades del embalaje	Embalaje de transporte
Número por palé	1
Número por capa	1

Medidas y pesos

Longitud con embalaje	1600 mm
Longitud *L*	274 mm
Altura con embalaje	500 mm
Altura *H*	1100 mm
Ancho con embalaje	400 mm
Ancho *W*	212 mm
Peso bruto aproximado *m*	61 kg
Peso neto aproximado *m*	45 kg



Ficha técnica

Datos del producto

Denominación del producto	HELIX V220-1/16/E/KS/400-50

Datos hidráulicos

Índice de eficiencia mínima (MEI)	≥0,7
Presión de entrada	10 bar
Presión máxima de trabajo *PN*	16 bar
Boca de impulsión	G 1
Temperatura mínima del fluido T_{min}	-30 °C
Temperatura máxima del fluido T_{max}	120 °C
Temperatura ambiente mínima T_{min}	-15 °C
Temperatura ambiente máxima T_{max}	50 °C

Datos del motor

Alimentación eléctrica	3~400 V, 50 Hz
Tolerancia de tensión	±10 %
Potencia nominal del motor P_2	2,2 kW
Clase de eficiencia energética del motor	IE3
Intensidad nominal I_N	4,3 A
Velocidad nominal *n*	2900 1/min
Factor de potencia	0,87
Tipo de arranque	Directo online (DOL)
Rendimiento del motor 50% η_M *50%*	84,8 %
Rendimiento del motor 75% η_M *75%*	86,2 %
Rendimiento del motor 100% η_M *100%*	85,9 %
Clase de aislamiento	F
Tipo de protección del motor	IP55

Materiales

Carcasa de la bomba	Acero inoxidable
Rodete	Acero inoxidable
Eje	Acero inoxidable
Cierre mecánico	BQ1EGG
Material de la junta	EPDM

Dimensiones de instalación

Conexión de tubería del lado de aspiración *DNs*	G 1
Conexión de tubería del lado de impulsión *DNd*	G 1

Queda reservado el derecho a realizar modificaciones.

Curvas características

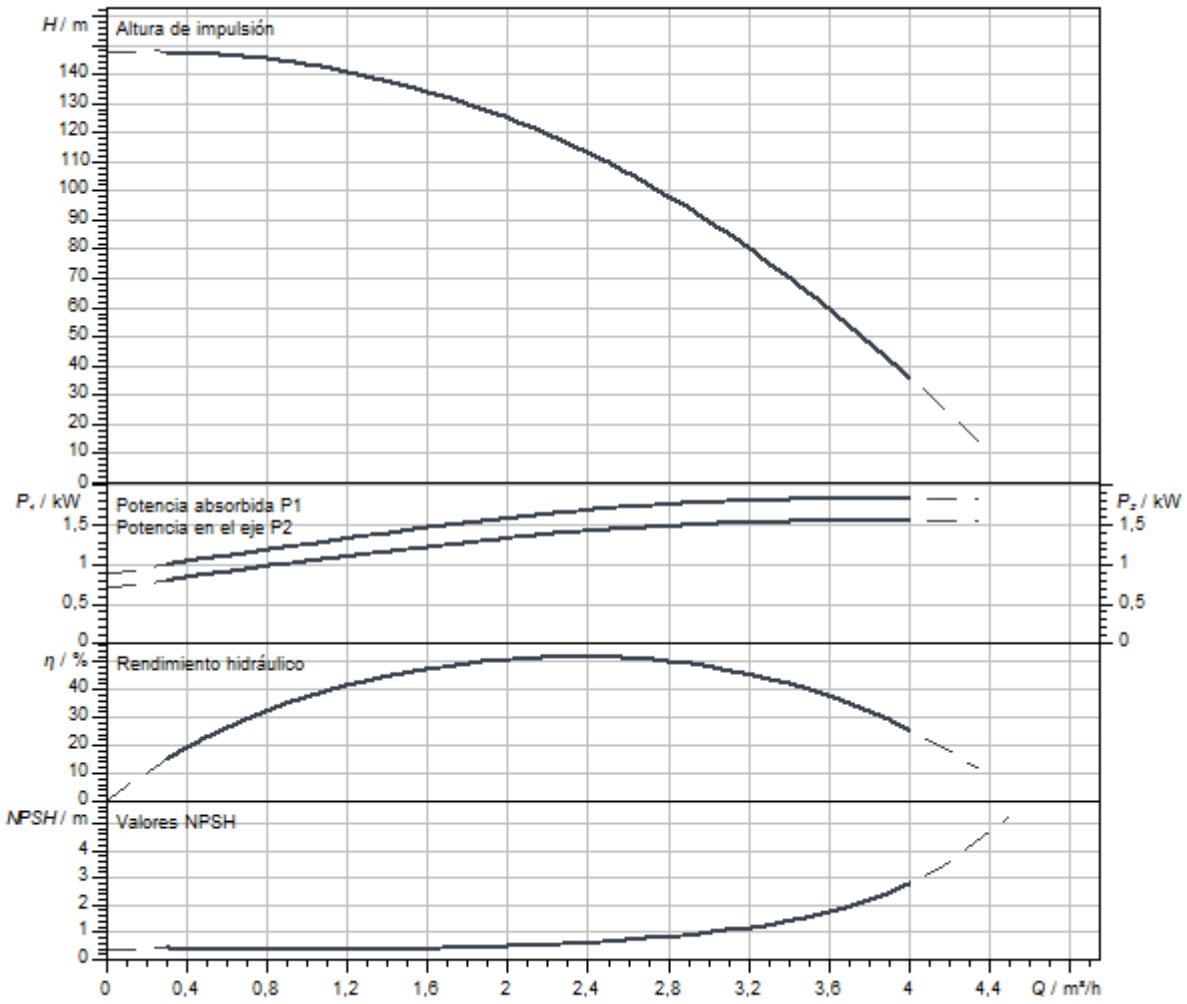

Dimensiones y planos de dimensiones

Helix V 2/V4, PN 16

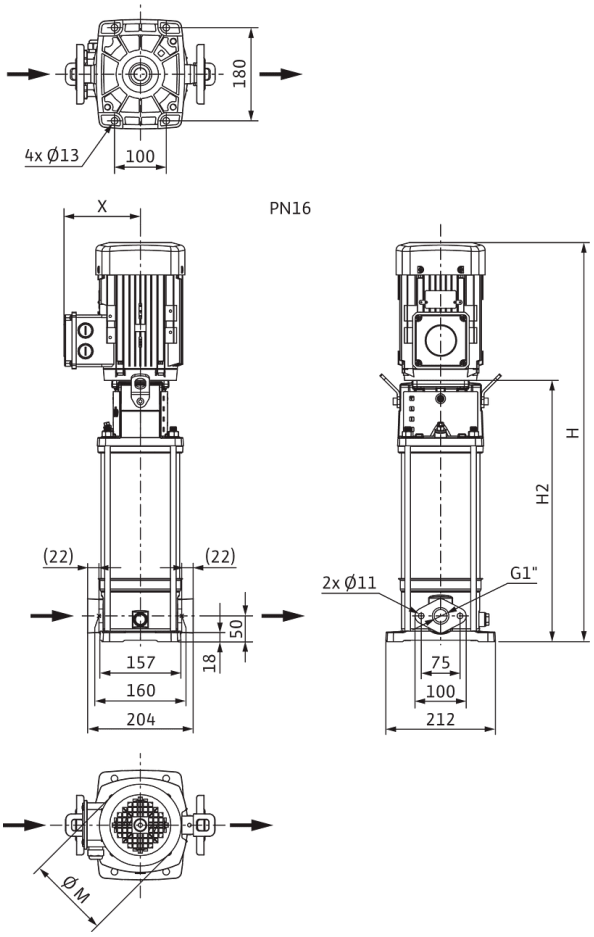

Dimensiones *H*	1125 mm
Dimensiones *H1*	128 mm
Dimensiones *L1*	102 mm
Dimensiones *X*	132 mm
Dimensiones *Ø g*	193 mm
Conexión de tubería del lado de aspiración *DNs*	G 1
Conexión de tubería del lado de impulsión *DNd*	G 1
Diámetro del motor *X*	132 mm

Información de pedido

Datos del producto

Marca	Wilo
Denominación del producto	HELIX V220-1/16/E/KS/400-50
Referencia	4161727
Número EAN	4048482209364
Color	verde/plata
Cantidad mínima de pedido	1
Disponibilidad en el mercado	2011-09-01

Embalaje

Tipo de embalaje	Palé desechable
Propiedades del embalaje	Embalaje de transporte
Número por palé	1
Número por capa	1

Medidas y pesos

Longitud con embalaje	1600 mm
Longitud *L*	251 mm
Altura con embalaje	500 mm
Altura *H*	1125 mm
Ancho con embalaje	400 mm
Ancho *W*	212 mm
Peso bruto aproximado *m*	61 kg
Peso neto aproximado *m*	45 kg



Ficha técnica

Datos del producto

Denominación del producto	HELIX V220-1/16/E/S/400-50

Datos hidráulicos

Índice de eficiencia mínima (MEI)	≥0,7
Presión de entrada	10 bar
Presión máxima de trabajo *PN*	16 bar
Boca de impulsión	G 1
Temperatura mínima del fluido T_{min}	-30 °C
Temperatura máxima del fluido T_{max}	120 °C
Temperatura ambiente mínima T_{min}	-15 °C
Temperatura ambiente máxima T_{max}	50 °C

Datos del motor

Alimentación eléctrica	3~400 V, 50 Hz
Tolerancia de tensión	±10 %
Potencia nominal del motor P_2	2,2 kW
Clase de eficiencia energética del motor	IE3
Intensidad nominal I_N	4,3 A
Velocidad nominal *n*	2900 1/min
Factor de potencia	0,87
Tipo de arranque	Directo online (DOL)
Rendimiento del motor 50% η_M *50%*	84,8 %
Rendimiento del motor 75% η_M *75%*	86,2 %
Rendimiento del motor 100% η_M *100%*	85,9 %
Clase de aislamiento	F
Tipo de protección del motor	IP55

Materiales

Carcasa de la bomba	Acero inoxidable
Rodete	Acero inoxidable
Eje	Acero inoxidable
Cierre mecánico	BQ1EGG
Material de la junta	EPDM

Dimensiones de instalación

Conexión de tubería del lado de aspiración *DNs*	G 1
Conexión de tubería del lado de impulsión *DNd*	G 1

Queda reservado el derecho a realizar modificaciones.

Curvas características

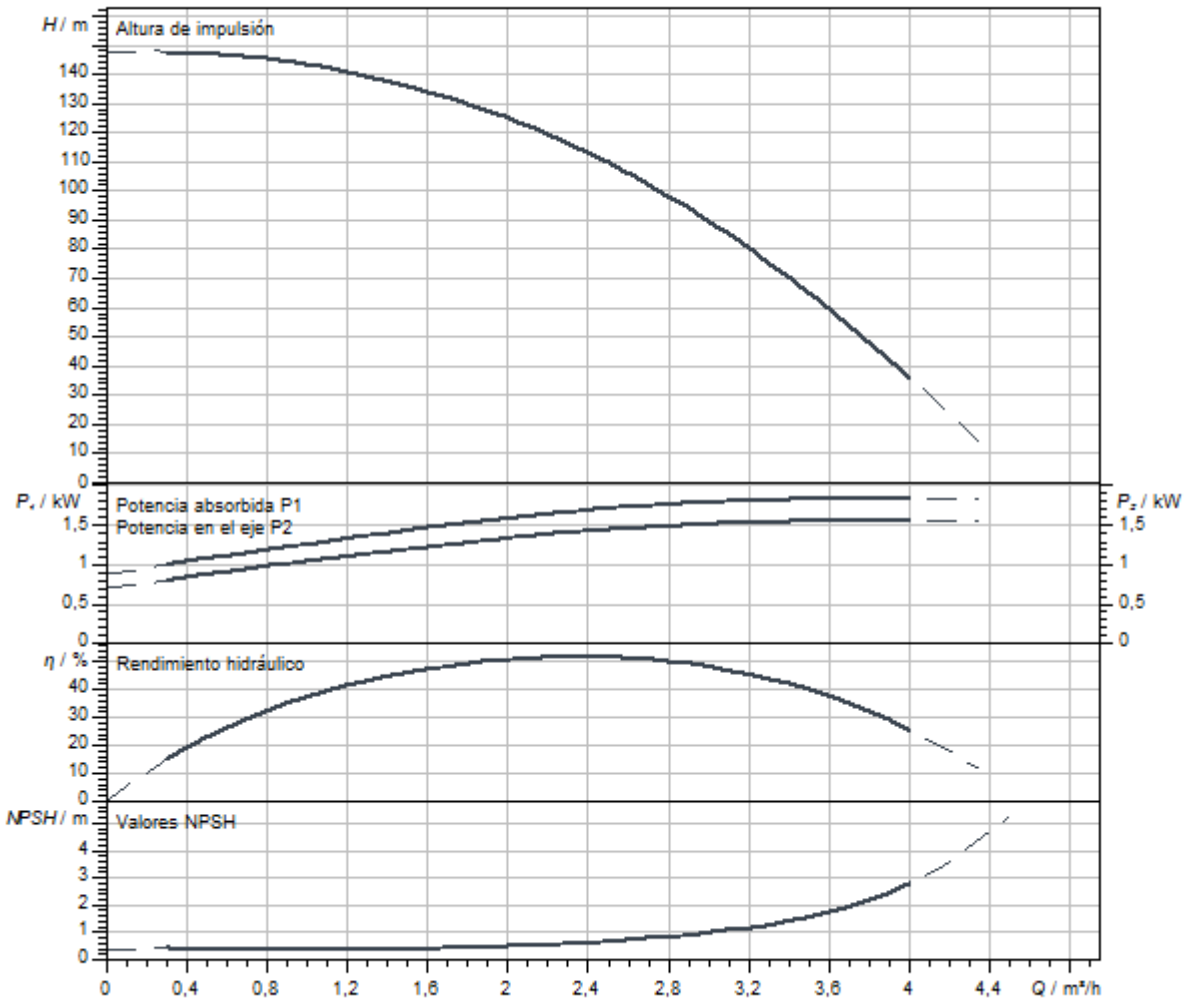

Dimensiones y planos de dimensiones

Helix V 2/V4, PN 16

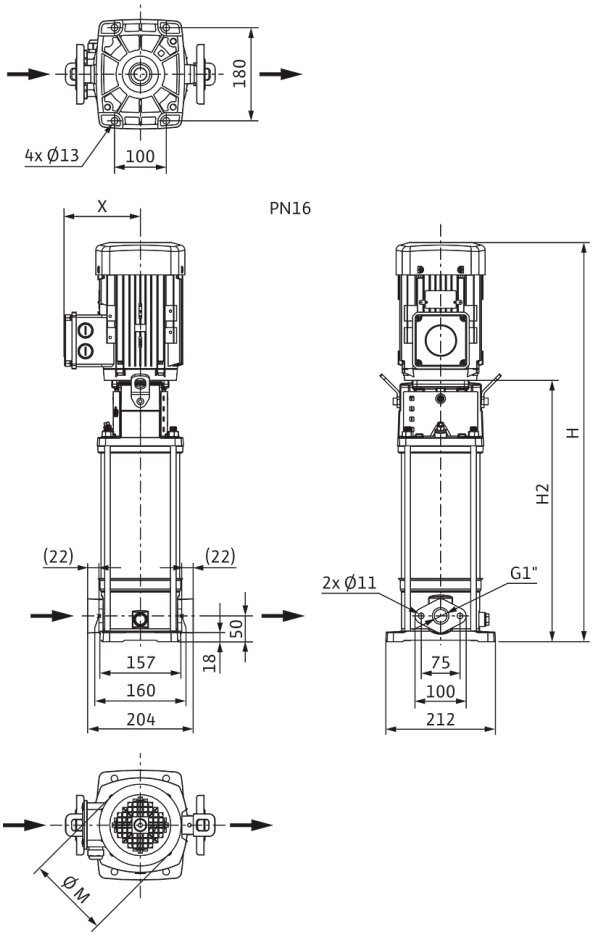

Dimensiones *H*	1075 mm
Dimensiones *H1*	128 mm
Dimensiones *L1*	102 mm
Dimensiones *X*	132 mm
Dimensiones *Ø g*	193 mm
Conexión de tubería del lado de aspiración *DNs*	G 1
Conexión de tubería del lado de impulsión *DNd*	G 1
Diámetro del motor *X*	132 mm

Información de pedido

Datos del producto

Marca	Wilo
Denominación del producto	HELIX V220-1/16/E/S/400-50
Referencia	4201363
Número EAN	4048482592350
Color	verde/plata
Cantidad mínima de pedido	1
Disponibilidad en el mercado	2015-09-01

Embalaje

Tipo de embalaje	Caja de cartón
Propiedades del embalaje	Embalaje de transporte
Número por palé	1
Número por capa	1

Medidas y pesos

Longitud con embalaje	1200 mm
Longitud *L*	251 mm
Altura con embalaje	400 mm
Altura *H*	1075 mm
Ancho con embalaje	400 mm
Ancho *W*	212 mm
Peso bruto aproximado *m*	47,7 kg
Peso neto aproximado *m*	39,7 kg

Queda reservado el derecho a realizar modificaciones.



Ficha técnica

Datos del producto

Denominación del producto	HELIX V220-1/25/E/KS/400-50

Datos hidráulicos

Índice de eficiencia mínima (MEI)	≥0,7
Presión de entrada	10 bar
Presión máxima de trabajo *PN*	25 bar
Boca de impulsión	DN 25
Temperatura mínima del fluido T_{min}	-30 °C
Temperatura máxima del fluido T_{max}	120 °C
Temperatura ambiente mínima T_{min}	-15 °C
Temperatura ambiente máxima T_{max}	50 °C

Datos del motor

Alimentación eléctrica	3~400 V, 50 Hz
Tolerancia de tensión	±10 %
Potencia nominal del motor P_2	2,2 kW
Clase de eficiencia energética del motor	IE3
Intensidad nominal I_N	4,3 A
Velocidad nominal *n*	2900 1/min
Factor de potencia	0,87
Tipo de arranque	Directo online (DOL)
Rendimiento del motor 50% η_M *50%*	84,8 %
Rendimiento del motor 75% η_M *75%*	86,2 %
Rendimiento del motor 100% η_M *100%*	85,9 %
Clase de aislamiento	F
Tipo de protección del motor	IP55

Materiales

Carcasa de la bomba	Acero inoxidable
Rodete	Acero inoxidable
Eje	Acero inoxidable
Cierre mecánico	BQ1EGG
Material de la junta	EPDM

Dimensiones de instalación

Conexión de tubería del lado de aspiración *DNs*	DN 25
Conexión de tubería del lado de impulsión *DNd*	DN 25

Queda reservado el derecho a realizar modificaciones.

Curvas características

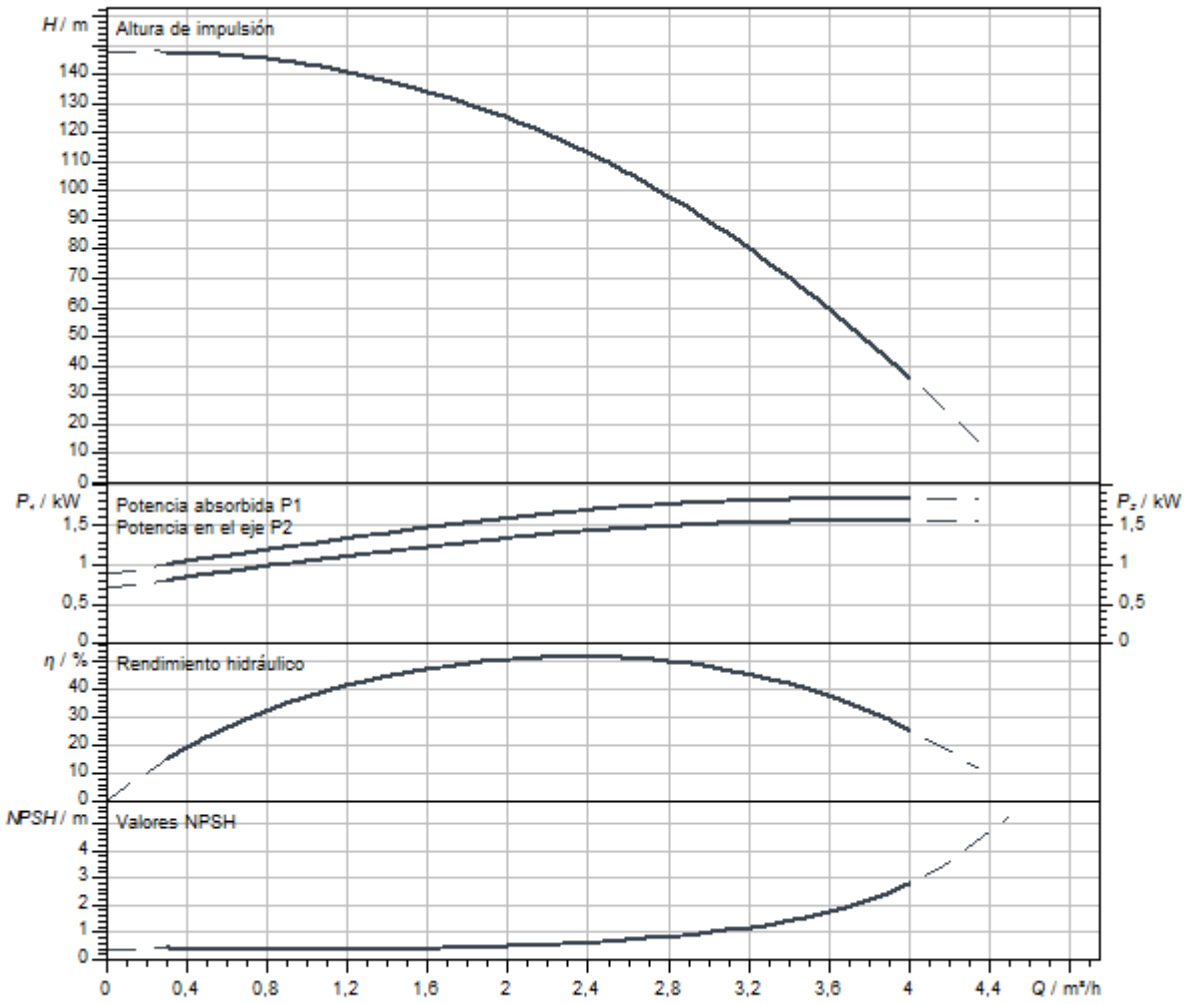

Dimensiones y planos de dimensiones

Helix V 2/ V 4, PN 25

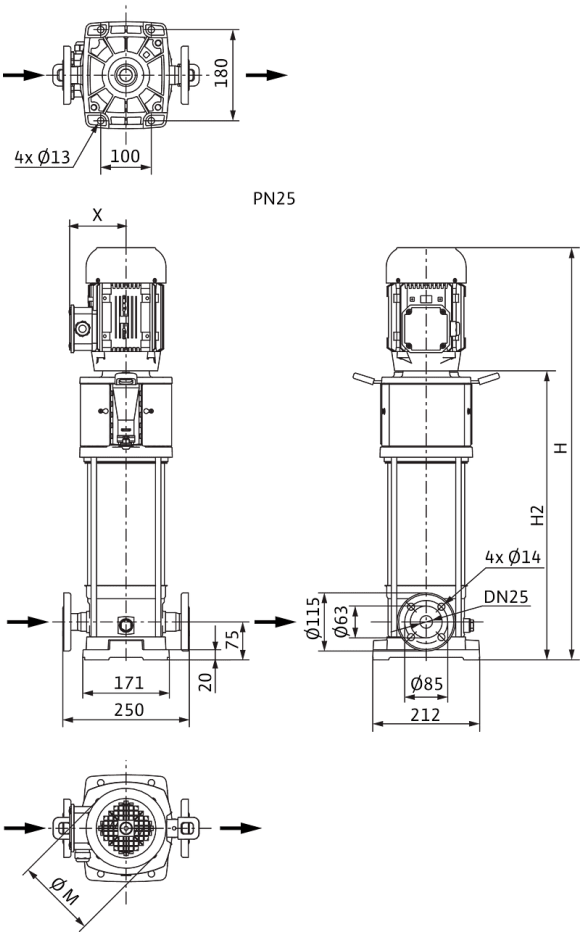

Dimensiones *H*	1150 mm
Dimensiones *H1*	153 mm
Dimensiones *L1*	125 mm
Dimensiones *X*	132 mm
Dimensiones *Ø g*	193 mm
Conexión de tubería del lado de aspiración *DNs*	DN 25
Conexión de tubería del lado de impulsión *DNd*	DN 25
Diámetro del motor *X*	132 mm

Información de pedido

Datos del producto

Marca	Wilo
Denominación del producto	HELIX V220-1/25/E/KS/400-50
Referencia	4161728
Número EAN	4048482209371
Color	verde/plata
Cantidad mínima de pedido	1
Disponibilidad en el mercado	2011-09-01

Embalaje

Tipo de embalaje	Palé desechable
Propiedades del embalaje	Embalaje de transporte
Número por palé	1
Número por capa	1

Medidas y pesos

Longitud con embalaje	1600 mm
Longitud *L*	274 mm
Altura con embalaje	500 mm
Altura *H*	1150 mm
Ancho con embalaje	400 mm
Ancho *W*	212 mm
Peso bruto aproximado *m*	63 kg
Peso neto aproximado *m*	47 kg



Ficha técnica

Datos del producto

Denominación del producto	HELIX V220-2/25/V/KS/400-50

Datos hidráulicos

Índice de eficiencia mínima (MEI)	≥0,7
Presión de entrada	10 bar
Presión máxima de trabajo *PN*	25 bar
Boca de impulsión	DN 25
Temperatura mínima del fluido T_{min}	-15 °C
Temperatura máxima del fluido T_{max}	90 °C
Temperatura ambiente mínima T_{min}	-15 °C
Temperatura ambiente máxima T_{max}	50 °C

Datos del motor

Alimentación eléctrica	3~400 V, 50 Hz
Tolerancia de tensión	±10 %
Potencia nominal del motor P_2	2,2 kW
Clase de eficiencia energética del motor	IE3
Intensidad nominal I_N	4,3 A
Velocidad nominal *n*	2900 1/min
Factor de potencia	0,87
Tipo de arranque	Directo online (DOL)
Rendimiento del motor 50% η_M *50%*	84,8 %
Rendimiento del motor 75% η_M *75%*	86,2 %
Rendimiento del motor 100% η_M *100%*	85,9 %
Clase de aislamiento	F
Tipo de protección del motor	IP55

Materiales

Carcasa de la bomba	Acero inoxidable
Rodete	Acero inoxidable
Eje	Acero inoxidable
Cierre mecánico	BQ1VGG
Material de la junta	FKM

Dimensiones de instalación

Conexión de tubería del lado de aspiración *DNs*	DN 25
Conexión de tubería del lado de impulsión *DNd*	DN 25

Curvas características

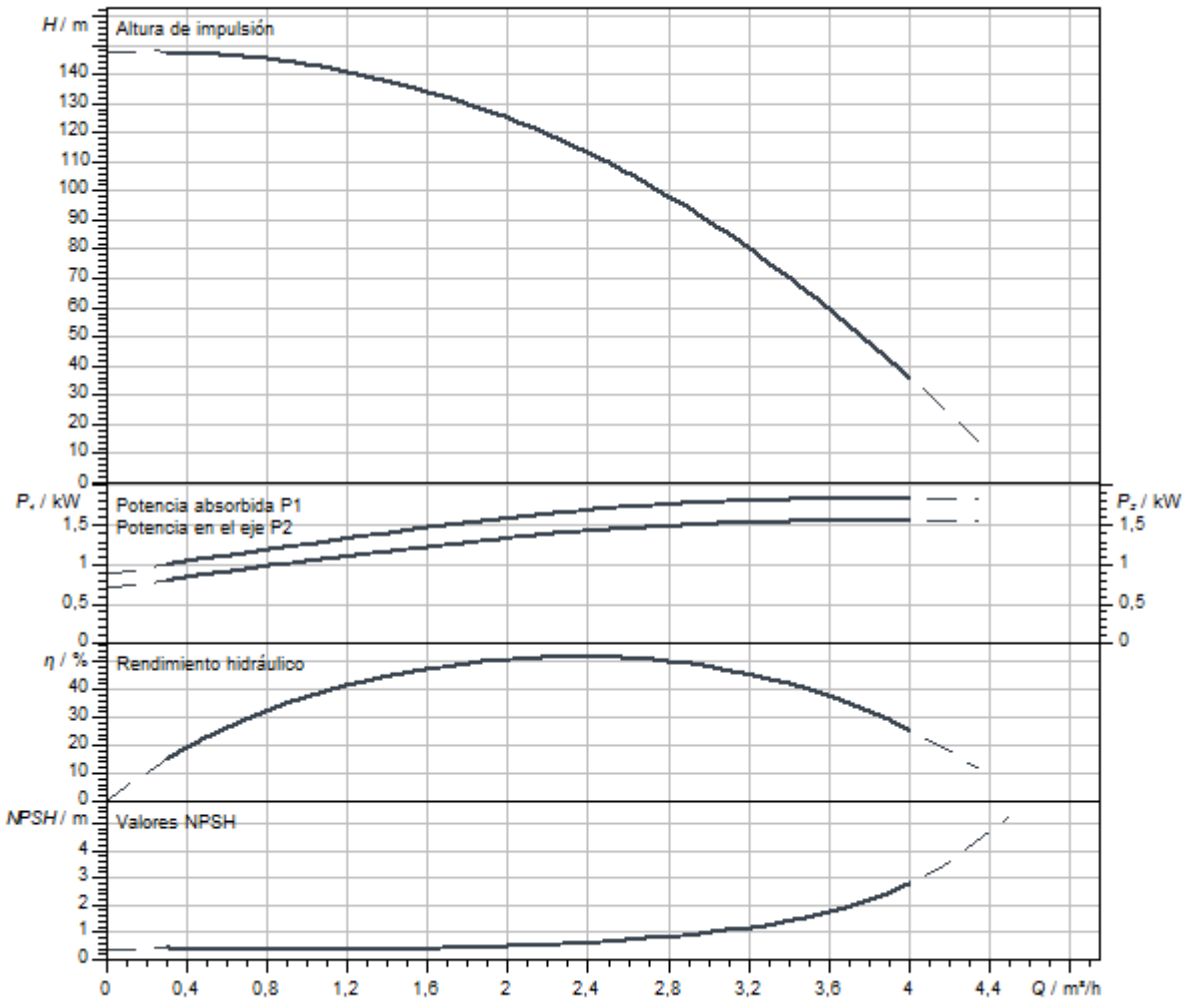

Dimensiones y planos de dimensiones

Helix V 2/ V 4, PN 25

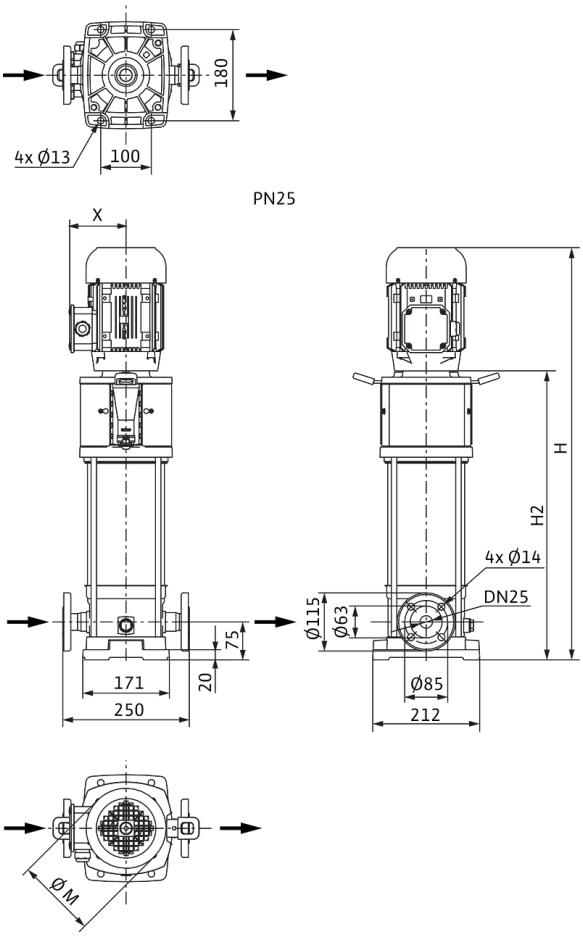

Dimensiones *H*	1150 mm
Dimensiones *H1*	153 mm
Dimensiones *L1*	125 mm
Dimensiones *X*	132 mm
Dimensiones *Ø g*	193 mm
Conexión de tubería del lado de aspiración *DNs*	DN 25
Conexión de tubería del lado de impulsión *DNd*	DN 25
Diámetro del motor *X*	132 mm

Información de pedido

Datos del producto

Marca	Wilo
Denominación del producto	HELIX V220-2/25/V/KS/400-50
Referencia	4161750
Número EAN	4048482209593
Color	verde/plata
Cantidad mínima de pedido	1
Disponibilidad en el mercado	2011-09-01

Embalaje

Tipo de embalaje	Palé desechable
Propiedades del embalaje	Embalaje de transporte
Número por palé	1
Número por capa	1

Medidas y pesos

Longitud con embalaje	1600 mm
Longitud *L*	274 mm
Altura con embalaje	500 mm
Altura *H*	1150 mm
Ancho con embalaje	400 mm
Ancho *W*	212 mm
Peso bruto aproximado *m*	63 kg
Peso neto aproximado *m*	47 kg



Ficha técnica

Datos del producto

Denominación del producto	HELIX V222-1/25/E/KS/400-50

Datos hidráulicos

Índice de eficiencia mínima (MEI)	≥0,7
Presión de entrada	10 bar
Presión máxima de trabajo *PN*	25 bar
Boca de impulsión	DN 25
Temperatura mínima del fluido T_{min}	-30 °C
Temperatura máxima del fluido T_{max}	120 °C
Temperatura ambiente mínima T_{min}	-15 °C
Temperatura ambiente máxima T_{max}	50 °C

Datos del motor

Alimentación eléctrica	3~400 V, 50 Hz
Tolerancia de tensión	±10 %
Potencia nominal del motor P_2	2,2 kW
Clase de eficiencia energética del motor	IE3
Intensidad nominal I_N	4,3 A
Velocidad nominal *n*	2900 1/min
Factor de potencia	0,87
Tipo de arranque	Directo online (DOL)
Rendimiento del motor 50% η_M *50%*	84,8 %
Rendimiento del motor 75% η_M *75%*	86,2 %
Rendimiento del motor 100% η_M *100%*	85,9 %
Clase de aislamiento	F
Tipo de protección del motor	IP55

Materiales

Carcasa de la bomba	Acero inoxidable
Rodete	Acero inoxidable
Eje	Acero inoxidable
Cierre mecánico	BQ1EGG
Material de la junta	EPDM

Dimensiones de instalación

Conexión de tubería del lado de aspiración *DNs*	DN 25
Conexión de tubería del lado de impulsión *DNd*	DN 25

Queda reservado el derecho a realizar modificaciones.

Curvas características

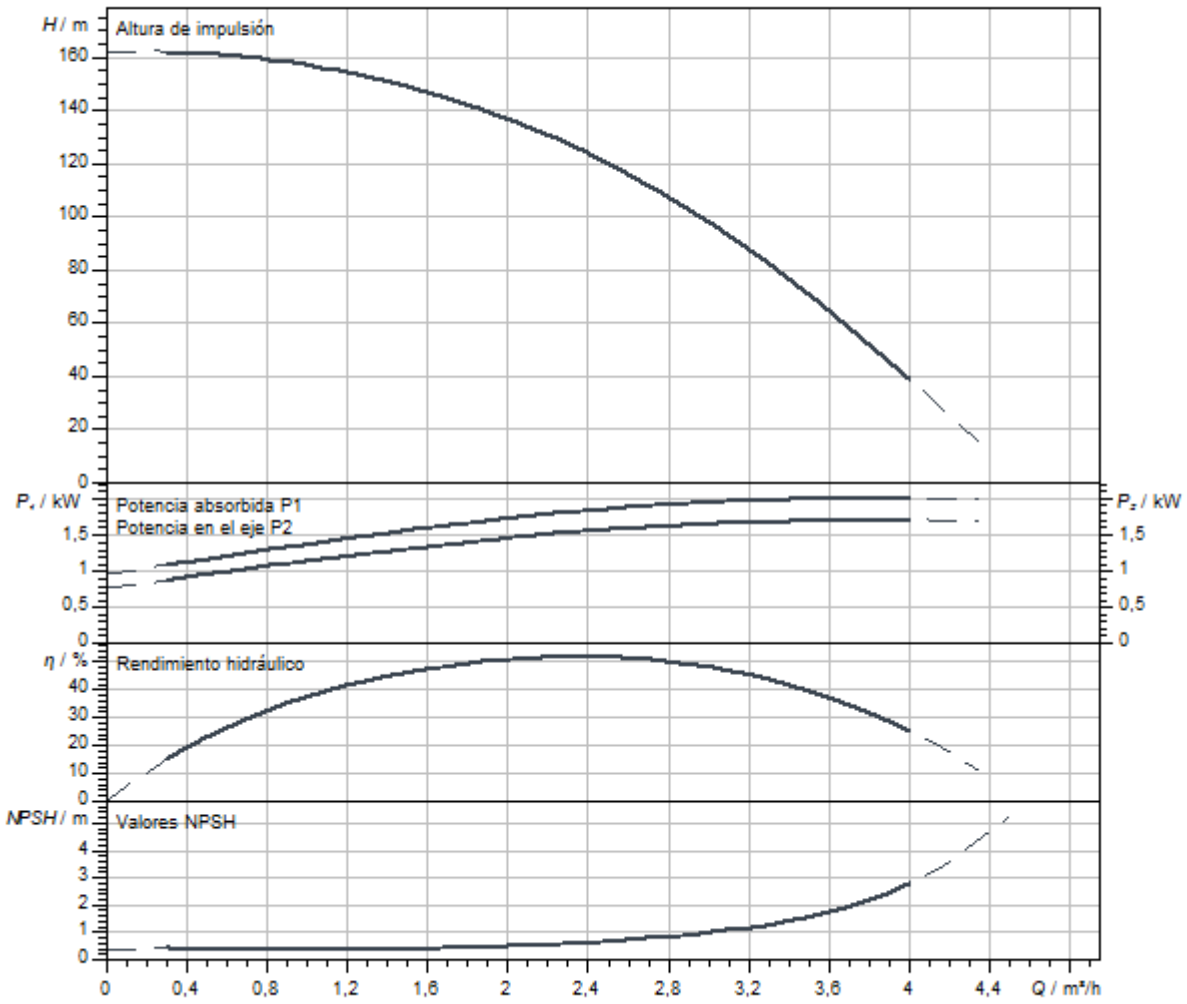

Dimensiones y planos de dimensiones

Helix V 2/ V 4, PN 25

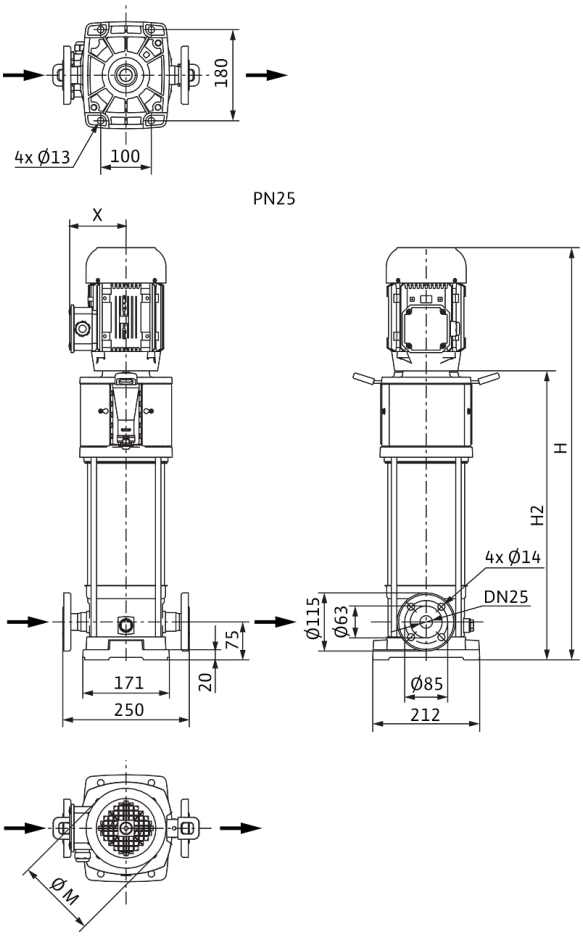

Dimensiones *H*	1250 mm
Dimensiones *H1*	153 mm
Dimensiones *L1*	125 mm
Dimensiones *X*	132 mm
Dimensiones *Ø g*	193 mm
Conexión de tubería del lado de aspiración *DNs*	DN 25
Conexión de tubería del lado de impulsión *DNd*	DN 25
Diámetro del motor *X*	132 mm

Información de pedido

Datos del producto

Marca	Wilo
Denominación del producto	HELIX V222-1/25/E/KS/400-50
Referencia	4161729
Número EAN	4048482209388
Color	verde/plata
Cantidad mínima de pedido	1
Disponibilidad en el mercado	2011-09-01

Embalaje

Tipo de embalaje	Palé desechable
Propiedades del embalaje	Embalaje de transporte
Número por palé	1
Número por capa	1

Medidas y pesos

Longitud con embalaje	1600 mm
Longitud *L*	274 mm
Altura con embalaje	500 mm
Altura *H*	1250 mm
Ancho con embalaje	400 mm
Ancho *W*	212 mm
Peso bruto aproximado *m*	65 kg
Peso neto aproximado *m*	49 kg



Ficha técnica

Datos del producto

Denominación del producto	HELIX V222-2/25/V/KS/400-50

Datos hidráulicos

Índice de eficiencia mínima (MEI)	≥0,7
Presión de entrada	10 bar
Presión máxima de trabajo *PN*	25 bar
Boca de impulsión	DN 25
Temperatura mínima del fluido T_{min}	-15 °C
Temperatura máxima del fluido T_{max}	90 °C
Temperatura ambiente mínima T_{min}	-15 °C
Temperatura ambiente máxima T_{max}	50 °C

Datos del motor

Alimentación eléctrica	3~400 V, 50 Hz
Tolerancia de tensión	±10 %
Potencia nominal del motor P_2	2,2 kW
Clase de eficiencia energética del motor	IE3
Intensidad nominal I_N	4,3 A
Velocidad nominal *n*	2900 1/min
Factor de potencia	0,87
Tipo de arranque	Directo online (DOL)
Rendimiento del motor 50% η_M *50%*	84,8 %
Rendimiento del motor 75% η_M *75%*	86,2 %
Rendimiento del motor 100% η_M *100%*	85,9 %
Clase de aislamiento	F
Tipo de protección del motor	IP55

Materiales

Carcasa de la bomba	Acero inoxidable
Rodete	Acero inoxidable
Eje	Acero inoxidable
Cierre mecánico	BQ1VGG
Material de la junta	FKM

Dimensiones de instalación

Conexión de tubería del lado de aspiración *DNs*	DN 25
Conexión de tubería del lado de impulsión *DNd*	DN 25

Curvas características

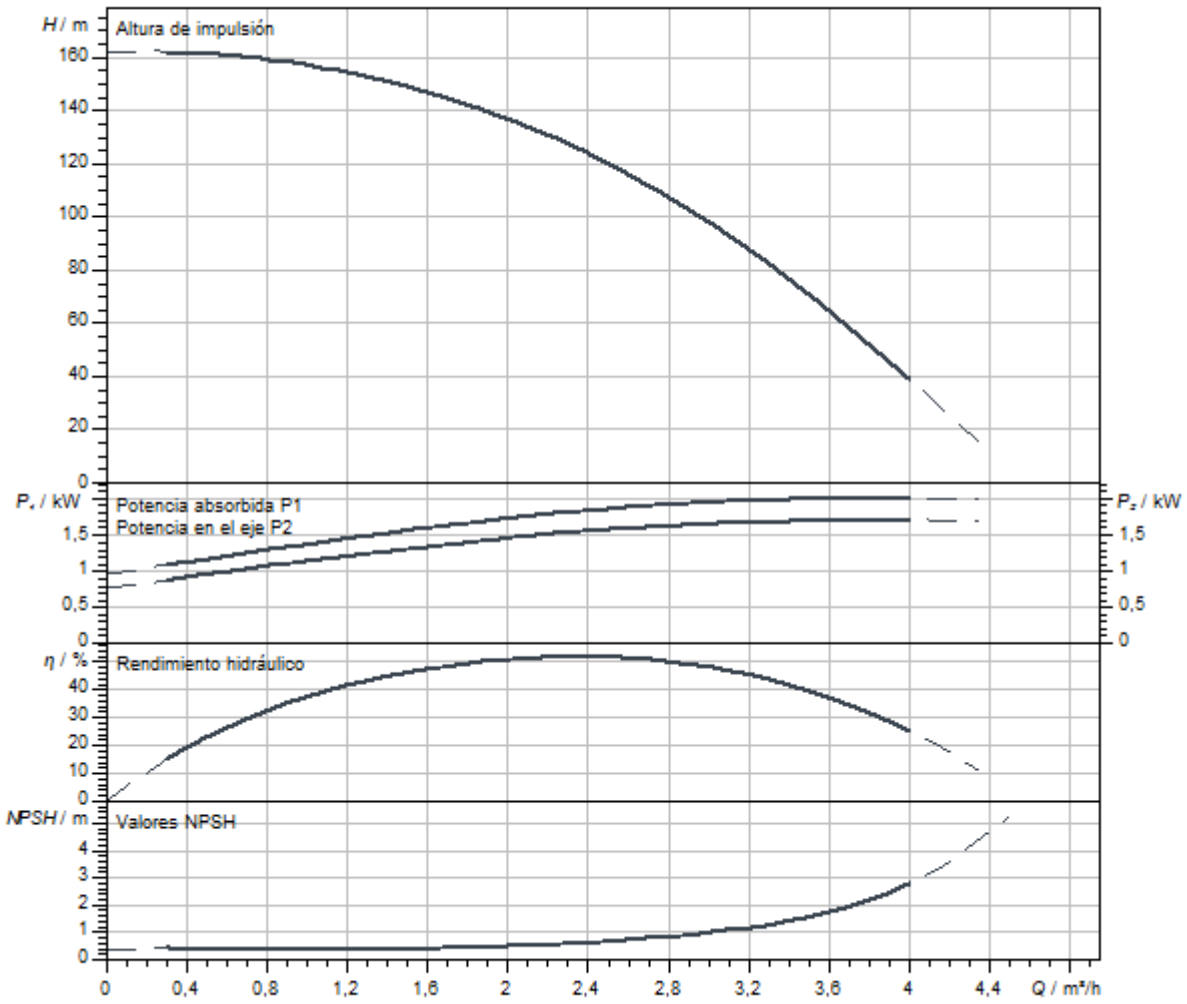

Dimensiones y planos de dimensiones

Helix V 2/ V 4, PN 25

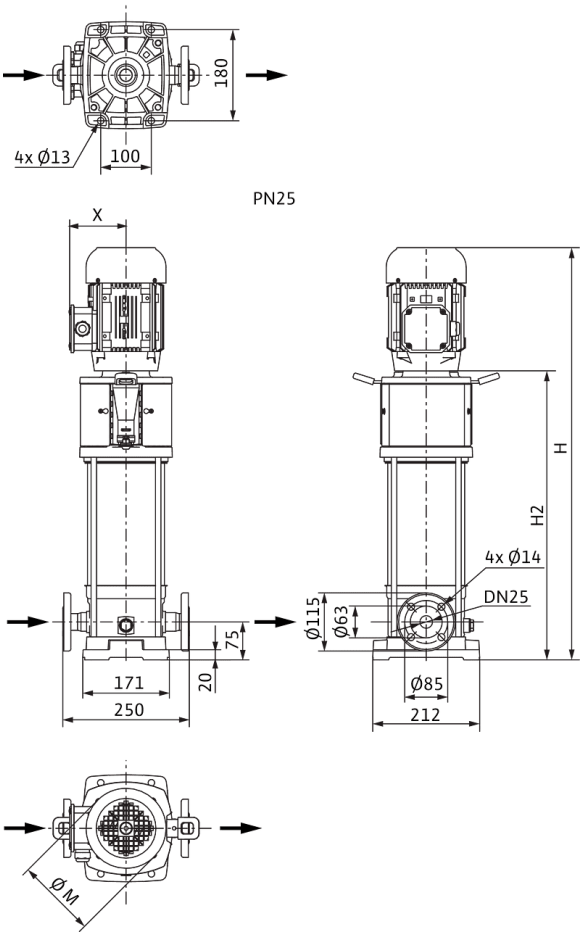

Dimensiones *H*	1250 mm
Dimensiones *H1*	153 mm
Dimensiones *L1*	125 mm
Dimensiones *X*	132 mm
Dimensiones *Ø g*	193 mm
Conexión de tubería del lado de aspiración *DNs*	DN 25
Conexión de tubería del lado de impulsión *DNd*	DN 25
Diámetro del motor *X*	132 mm

Información de pedido

Datos del producto

Marca	Wilo
Denominación del producto	HELIX V222-2/25/V/KS/400-50
Referencia	4161751
Número EAN	4048482209609
Color	verde/plata
Cantidad mínima de pedido	1
Disponibilidad en el mercado	2011-09-01

Embalaje

Tipo de embalaje	Palé desechable
Propiedades del embalaje	Embalaje de transporte
Número por palé	1
Número por capa	1

Medidas y pesos

Longitud con embalaje	1600 mm
Longitud *L*	274 mm
Altura con embalaje	500 mm
Altura *H*	1250 mm
Ancho con embalaje	400 mm
Ancho *W*	212 mm
Peso bruto aproximado *m*	65 kg
Peso neto aproximado *m*	49 kg



Ficha técnica

Datos del producto

Denominación del producto	HELIX V224-1/25/E/KS/400-50

Datos hidráulicos

Índice de eficiencia mínima (MEI)	≥0,7
Presión de entrada	10 bar
Presión máxima de trabajo *PN*	25 bar
Boca de impulsión	DN 25
Temperatura mínima del fluido T_{min}	-30 °C
Temperatura máxima del fluido T_{max}	120 °C
Temperatura ambiente mínima T_{min}	-15 °C
Temperatura ambiente máxima T_{max}	50 °C

Datos del motor

Alimentación eléctrica	3~400 V, 50 Hz
Tolerancia de tensión	±10 %
Potencia nominal del motor P_2	2,2 kW
Clase de eficiencia energética del motor	IE3
Intensidad nominal I_N	4,3 A
Velocidad nominal *n*	2900 1/min
Factor de potencia	0,87
Tipo de arranque	Directo online (DOL)
Rendimiento del motor 50% η_M *50%*	84,8 %
Rendimiento del motor 75% η_M *75%*	86,2 %
Rendimiento del motor 100% η_M *100%*	85,9 %
Clase de aislamiento	F
Tipo de protección del motor	IP55

Materiales

Carcasa de la bomba	Acero inoxidable
Rodete	Acero inoxidable
Eje	Acero inoxidable
Cierre mecánico	BQ1EGG
Material de la junta	EPDM

Dimensiones de instalación

Conexión de tubería del lado de aspiración *DNs*	DN 25
Conexión de tubería del lado de impulsión *DNd*	DN 25

Queda reservado el derecho a realizar modificaciones.

Curvas características

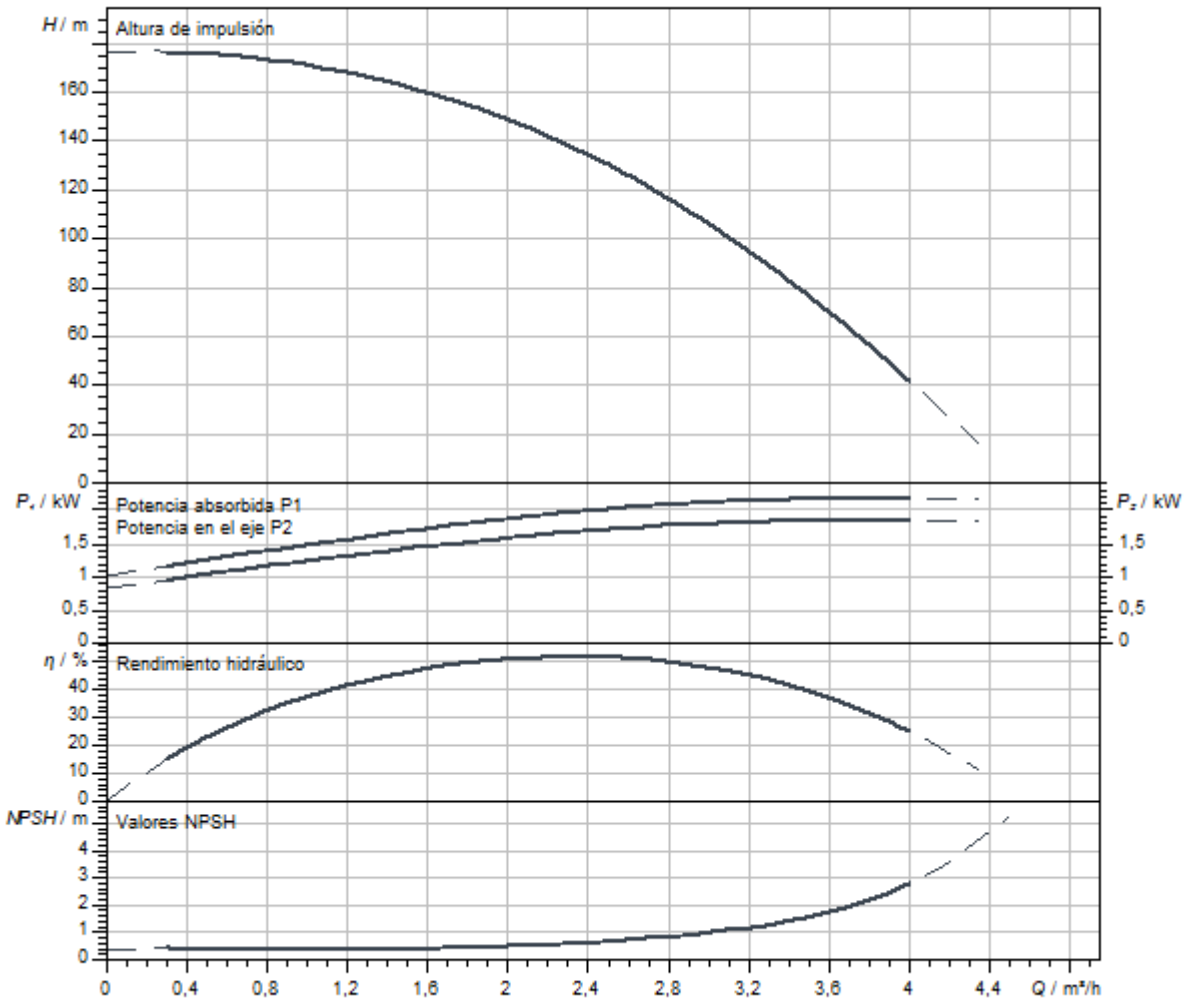

Dimensiones y planos de dimensiones

Helix V 2/ V 4, PN 25

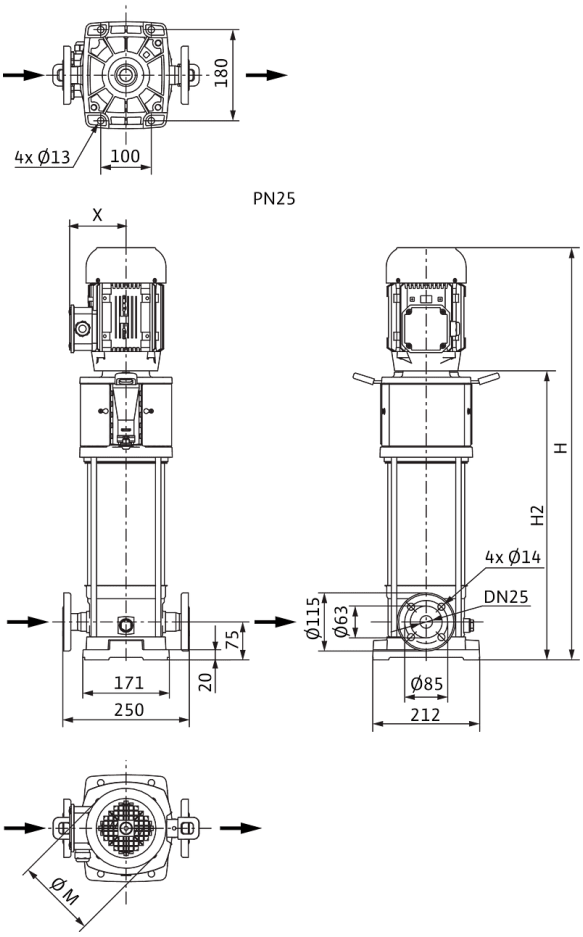

Dimensiones *H*	1250 mm
Dimensiones *H1*	153 mm
Dimensiones *L1*	125 mm
Dimensiones *X*	132 mm
Dimensiones *Ø g*	193 mm
Conexión de tubería del lado de aspiración *DNs*	DN 25
Conexión de tubería del lado de impulsión *DNd*	DN 25
Diámetro del motor *X*	132 mm

Información de pedido

Datos del producto

Marca	Wilo
Denominación del producto	HELIX V224-1/25/E/KS/400-50
Referencia	4161730
Número EAN	4048482209395
Color	verde/plata
Cantidad mínima de pedido	1
Disponibilidad en el mercado	2011-09-01

Embalaje

Tipo de embalaje	Palé desechable
Propiedades del embalaje	Embalaje de transporte
Número por palé	1
Número por capa	1

Medidas y pesos

Longitud con embalaje	1600 mm
Longitud *L*	274 mm
Altura con embalaje	500 mm
Altura *H*	1250 mm
Ancho con embalaje	400 mm
Ancho *W*	212 mm
Peso bruto aproximado *m*	66 kg
Peso neto aproximado *m*	50 kg



Ficha técnica

Datos del producto

Denominación del producto	HELIX V224-2/25/V/KS/400-50

Datos hidráulicos

Índice de eficiencia mínima (MEI)	≥0,7
Presión de entrada	10 bar
Presión máxima de trabajo *PN*	25 bar
Boca de impulsión	DN 25
Temperatura mínima del fluido T_{min}	-15 °C
Temperatura máxima del fluido T_{max}	90 °C
Temperatura ambiente mínima T_{min}	-15 °C
Temperatura ambiente máxima T_{max}	50 °C

Datos del motor

Alimentación eléctrica	3~400 V, 50 Hz
Tolerancia de tensión	±10 %
Potencia nominal del motor P_2	2,2 kW
Clase de eficiencia energética del motor	IE3
Intensidad nominal I_N	4,3 A
Velocidad nominal *n*	2900 1/min
Factor de potencia	0,87
Tipo de arranque	Directo online (DOL)
Rendimiento del motor 50% η_M *50%*	84,8 %
Rendimiento del motor 75% η_M *75%*	86,2 %
Rendimiento del motor 100% η_M *100%*	85,9 %
Clase de aislamiento	F
Tipo de protección del motor	IP55

Materiales

Carcasa de la bomba	Acero inoxidable
Rodete	Acero inoxidable
Eje	Acero inoxidable
Cierre mecánico	BQ1VGG
Material de la junta	FKM

Dimensiones de instalación

Conexión de tubería del lado de aspiración *DNs*	DN 25
Conexión de tubería del lado de impulsión *DNd*	DN 25

Queda reservado el derecho a realizar modificaciones.

Curvas características

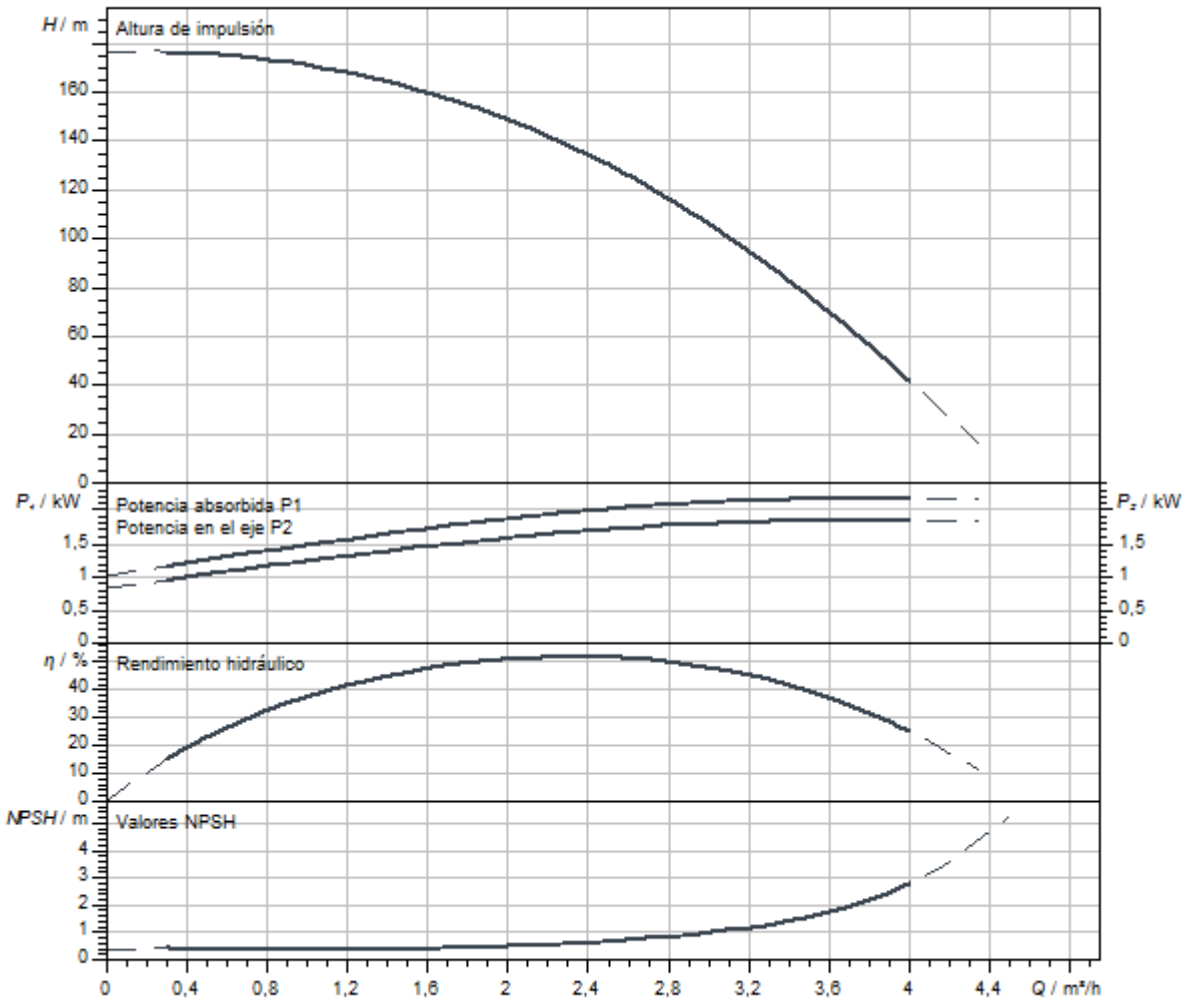

Dimensiones y planos de dimensiones

Helix V 2/ V 4, PN 25

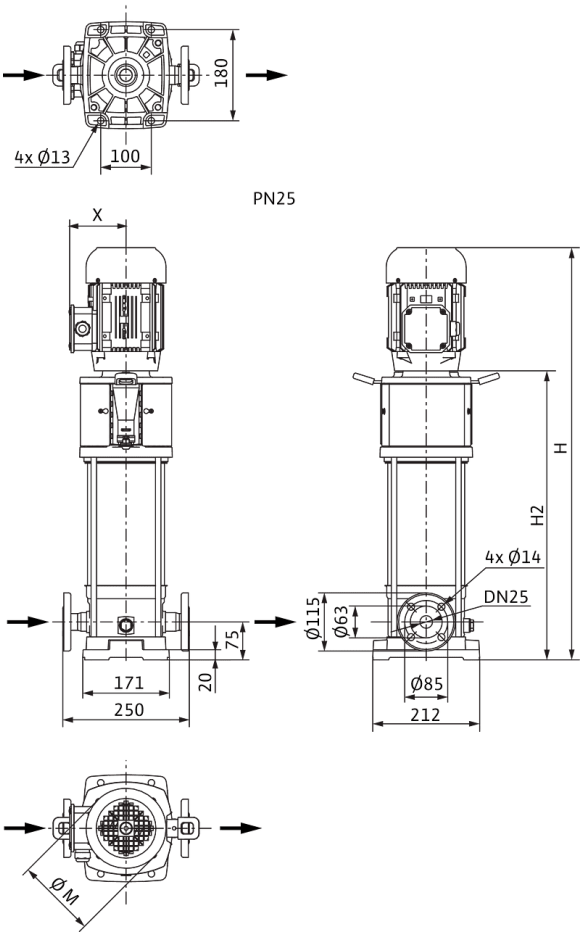

Dimensiones *H*	1250 mm
Dimensiones *H1*	153 mm
Dimensiones *L1*	125 mm
Dimensiones *X*	132 mm
Dimensiones *Ø g*	193 mm
Conexión de tubería del lado de aspiración *DNs*	DN 25
Conexión de tubería del lado de impulsión *DNd*	DN 25
Diámetro del motor *X*	132 mm

Información de pedido

Datos del producto

Marca	Wilo
Denominación del producto	HELIX V224-2/25/V/KS/400-50
Referencia	4161752
Número EAN	4048482209616
Color	verde/plata
Cantidad mínima de pedido	1
Disponibilidad en el mercado	2011-09-01

Embalaje

Tipo de embalaje	Palé desechable
Propiedades del embalaje	Embalaje de transporte
Número por palé	1
Número por capa	1

Medidas y pesos

Longitud con embalaje	1600 mm
Longitud *L*	274 mm
Altura con embalaje	500 mm
Altura *H*	1250 mm
Ancho con embalaje	400 mm
Ancho *W*	212 mm
Peso bruto aproximado *m*	66 kg
Peso neto aproximado *m*	50 kg



Ficha técnica

Datos del producto

Denominación del producto	HELIX V226-1/25/E/KS/400-50

Datos hidráulicos

Índice de eficiencia mínima (MEI)	≥0,7
Presión de entrada	10 bar
Presión máxima de trabajo *PN*	25 bar
Boca de impulsión	DN 25
Temperatura mínima del fluido T_{min}	-30 °C
Temperatura máxima del fluido T_{max}	120 °C
Temperatura ambiente mínima T_{min}	-15 °C
Temperatura ambiente máxima T_{max}	50 °C

Datos del motor

Alimentación eléctrica	3~400 V, 50 Hz
Tolerancia de tensión	±10 %
Potencia nominal del motor P_2	2,2 kW
Clase de eficiencia energética del motor	IE3
Intensidad nominal I_N	4,3 A
Velocidad nominal *n*	2900 1/min
Factor de potencia	0,87
Tipo de arranque	Directo online (DOL)
Rendimiento del motor 50% η_M *50%*	84,8 %
Rendimiento del motor 75% η_M *75%*	86,2 %
Rendimiento del motor 100% η_M *100%*	85,9 %
Clase de aislamiento	F
Tipo de protección del motor	IP55

Materiales

Carcasa de la bomba	Acero inoxidable
Rodete	Acero inoxidable
Eje	Acero inoxidable
Cierre mecánico	BQ1EGG
Material de la junta	EPDM

Dimensiones de instalación

Conexión de tubería del lado de aspiración *DNs*	DN 25
Conexión de tubería del lado de impulsión *DNd*	DN 25

Queda reservado el derecho a realizar modificaciones.

Curvas características

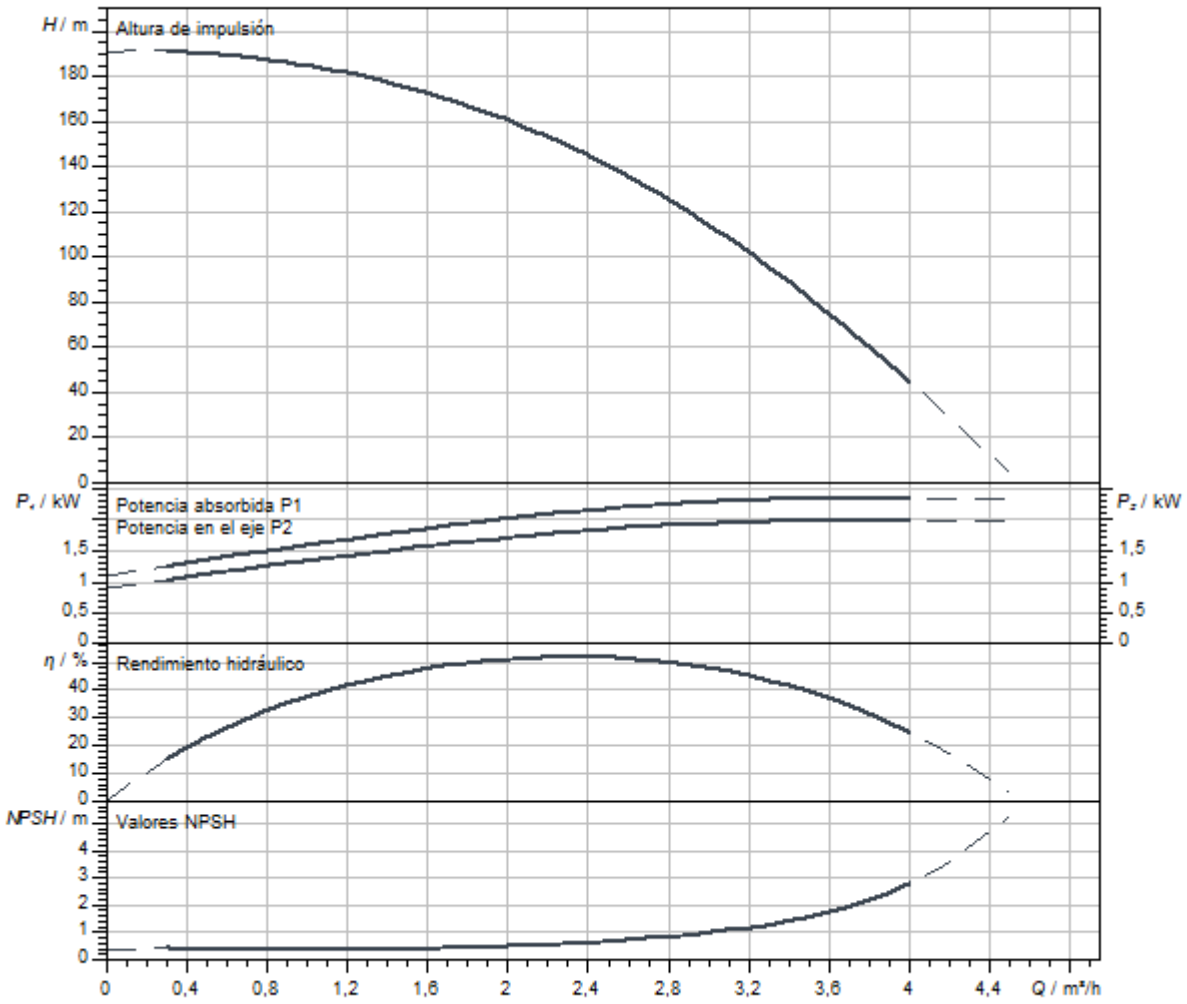

Queda reservado el derecho a realizar modificaciones.

Dimensiones y planos de dimensiones

Helix V 2/ V 4, PN 25

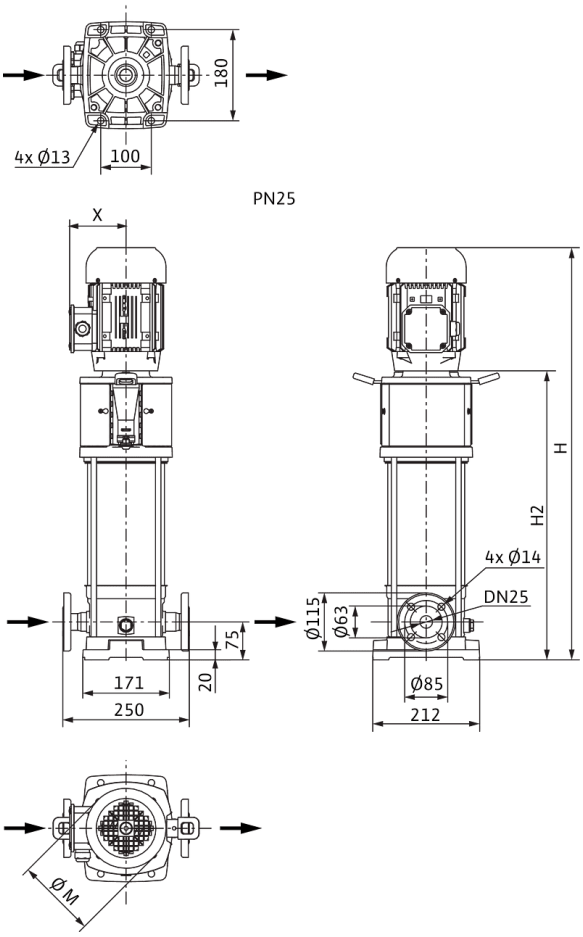

Dimensiones *H*	1325 mm
Dimensiones *H1*	153 mm
Dimensiones *L1*	125 mm
Dimensiones *X*	132 mm
Dimensiones *Ø g*	193 mm
Conexión de tubería del lado de aspiración *DNs*	DN 25
Conexión de tubería del lado de impulsión *DNd*	DN 25
Diámetro del motor *X*	132 mm

Información de pedido

Datos del producto

Marca	Wilo
Denominación del producto	HELIX V226-1/25/E/KS/400-50
Referencia	4161731
Número EAN	4048482209401
Color	verde/plata
Cantidad mínima de pedido	1
Disponibilidad en el mercado	2011-09-01

Embalaje

Tipo de embalaje	Palé desechable
Propiedades del embalaje	Embalaje de transporte
Número por palé	1
Número por capa	1

Medidas y pesos

Longitud con embalaje	1600 mm
Longitud *L*	274 mm
Altura con embalaje	500 mm
Altura *H*	1325 mm
Ancho con embalaje	400 mm
Ancho *W*	212 mm
Peso bruto aproximado *m*	67 kg
Peso neto aproximado *m*	51 kg



Ficha técnica

Datos del producto

Denominación del producto	HELIX V226-2/25/V/KS/400-50

Datos hidráulicos

Índice de eficiencia mínima (MEI)	≥0,7
Presión de entrada	10 bar
Presión máxima de trabajo *PN*	25 bar
Boca de impulsión	DN 25
Temperatura mínima del fluido T_{min}	-15 °C
Temperatura máxima del fluido T_{max}	90 °C
Temperatura ambiente mínima T_{min}	-15 °C
Temperatura ambiente máxima T_{max}	50 °C

Datos del motor

Alimentación eléctrica	3~400 V, 50 Hz
Tolerancia de tensión	±10 %
Potencia nominal del motor P_2	2,2 kW
Clase de eficiencia energética del motor	IE3
Intensidad nominal I_N	4,3 A
Velocidad nominal *n*	2900 1/min
Factor de potencia	0,87
Tipo de arranque	Directo online (DOL)
Rendimiento del motor 50% η_M *50%*	84,8 %
Rendimiento del motor 75% η_M *75%*	86,2 %
Rendimiento del motor 100% η_M *100%*	85,9 %
Clase de aislamiento	F
Tipo de protección del motor	IP55

Materiales

Carcasa de la bomba	Acero inoxidable
Rodete	Acero inoxidable
Eje	Acero inoxidable
Cierre mecánico	BQ1VGG
Material de la junta	FKM

Dimensiones de instalación

Conexión de tubería del lado de aspiración *DNs*	DN 25
Conexión de tubería del lado de impulsión *DNd*	DN 25

Curvas características

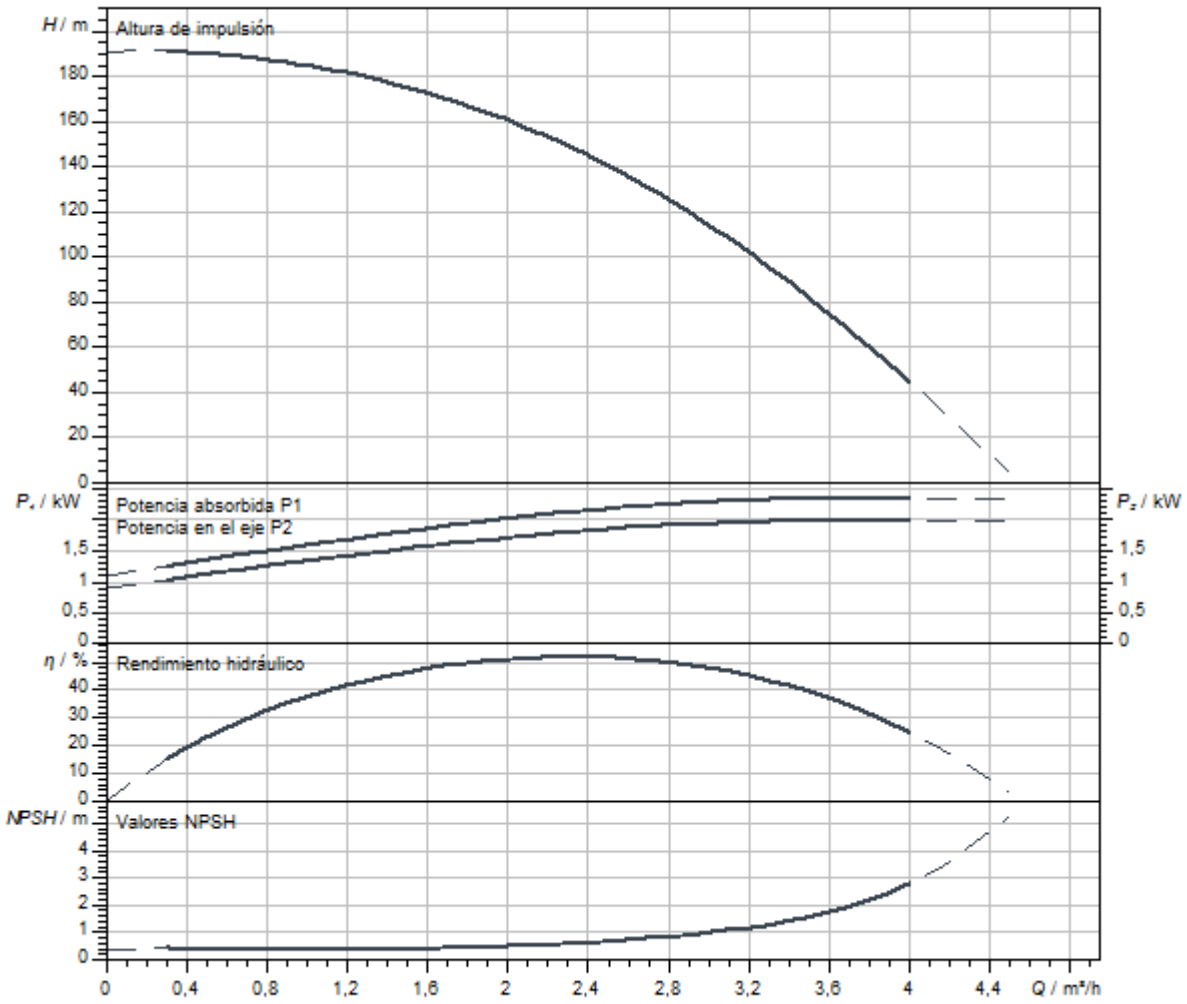

Dimensiones y planos de dimensiones

Helix V 2/ V 4, PN 25

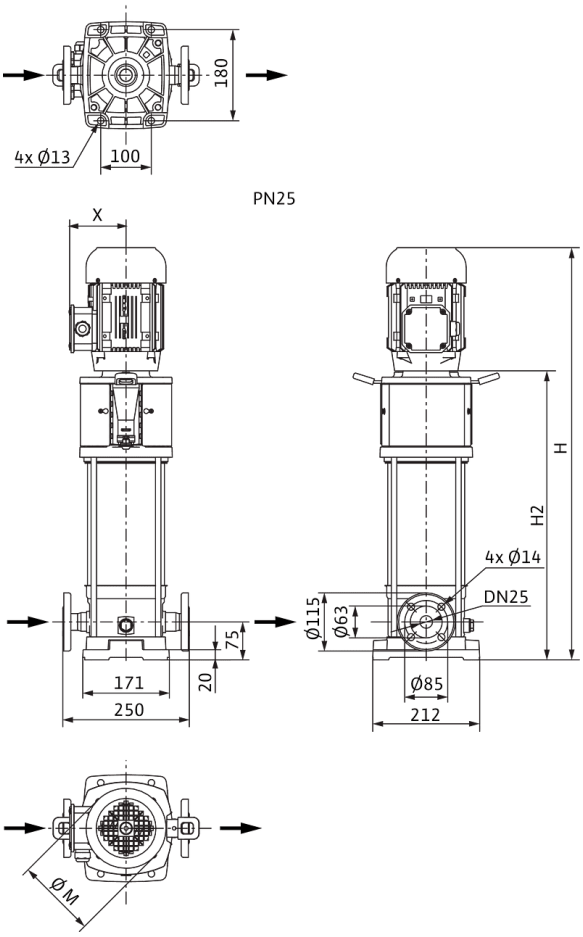

Dimensiones *H*	1325 mm
Dimensiones *H1*	153 mm
Dimensiones *L1*	125 mm
Dimensiones *X*	132 mm
Dimensiones *Ø g*	193 mm
Conexión de tubería del lado de aspiración *DNs*	DN 25
Conexión de tubería del lado de impulsión *DNd*	DN 25
Diámetro del motor *X*	132 mm

Información de pedido

Datos del producto

Marca	Wilo
Denominación del producto	HELIX V226-2/25/V/KS/400-50
Referencia	4161753
Número EAN	4048482209623
Color	verde/plata
Cantidad mínima de pedido	1
Disponibilidad en el mercado	2011-09-01

Embalaje

Tipo de embalaje	Palé desechable
Propiedades del embalaje	Embalaje de transporte
Número por palé	1
Número por capa	1

Medidas y pesos

Longitud con embalaje	1600 mm
Longitud *L*	274 mm
Altura con embalaje	500 mm
Altura *H*	1325 mm
Ancho con embalaje	400 mm
Ancho *W*	212 mm
Peso bruto aproximado *m*	67 kg
Peso neto aproximado *m*	51 kg



Ficha técnica

Datos del producto

Denominación del producto	HELIX V229-1/25/E/KS/400-50

Datos hidráulicos

Índice de eficiencia mínima (MEI)	≥0,7
Presión de entrada	10 bar
Presión máxima de trabajo *PN*	25 bar
Boca de impulsión	DN 25
Temperatura mínima del fluido T_{min}	-30 °C
Temperatura máxima del fluido T_{max}	120 °C
Temperatura ambiente mínima T_{min}	-15 °C
Temperatura ambiente máxima T_{max}	50 °C

Datos del motor

Alimentación eléctrica	3~400 V, 50 Hz
Tolerancia de tensión	±10 %
Potencia nominal del motor P_2	2,2 kW
Clase de eficiencia energética del motor	IE3
Intensidad nominal I_N	4,3 A
Velocidad nominal *n*	2900 1/min
Factor de potencia	0,87
Tipo de arranque	Directo online (DOL)
Rendimiento del motor 50% η_M *50%*	84,8 %
Rendimiento del motor 75% η_M *75%*	86,2 %
Rendimiento del motor 100% η_M *100%*	85,9 %
Clase de aislamiento	F
Tipo de protección del motor	IP55

Materiales

Carcasa de la bomba	Acero inoxidable
Rodete	Acero inoxidable
Eje	Acero inoxidable
Cierre mecánico	BQ1EGG
Material de la junta	EPDM

Dimensiones de instalación

Conexión de tubería del lado de aspiración *DNs*	DN 25
Conexión de tubería del lado de impulsión *DNd*	DN 25

Queda reservado el derecho a realizar modificaciones.

Curvas características

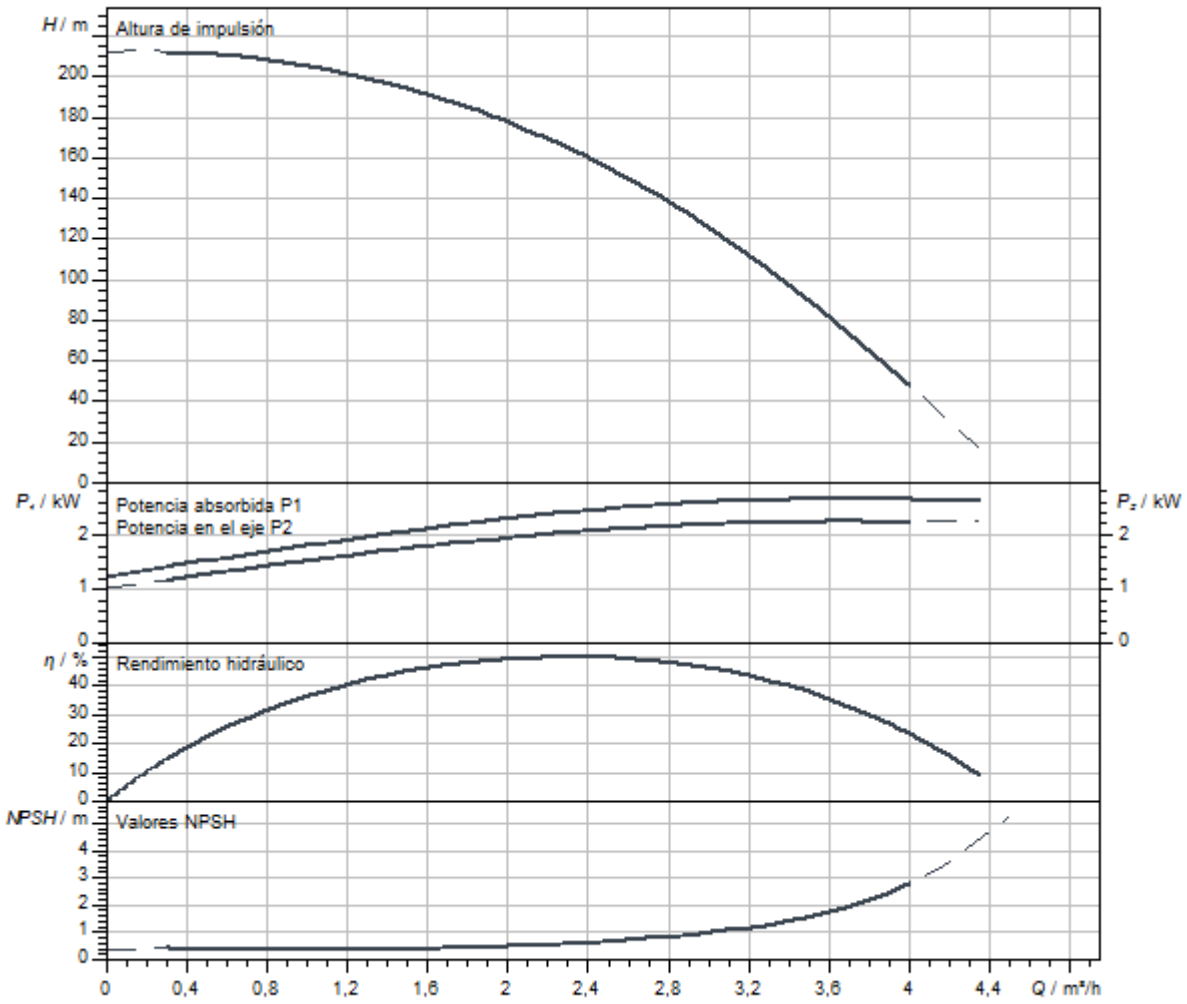

Dimensiones y planos de dimensiones

Helix V 2/ V 4, PN 25

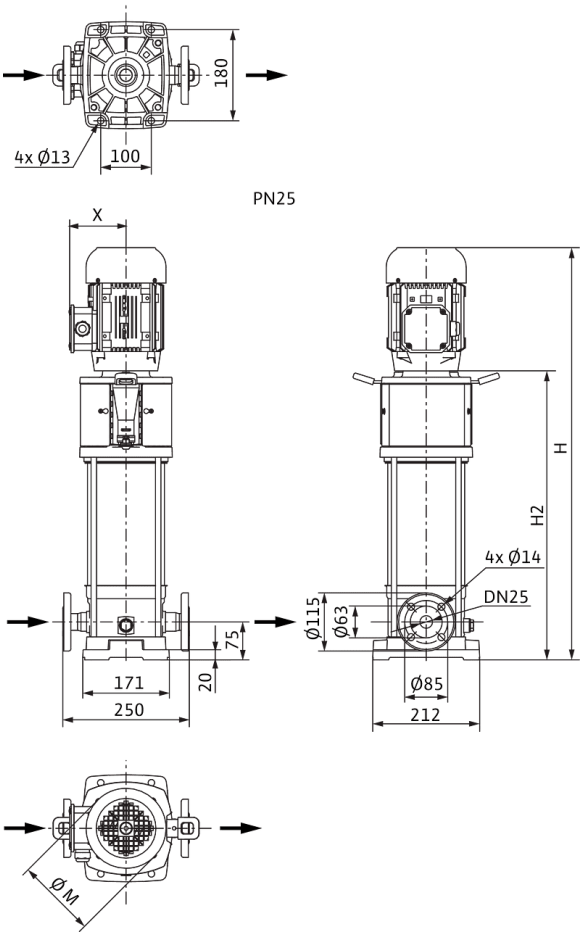

Dimensiones *H*	1400 mm
Dimensiones *H1*	153 mm
Dimensiones *L1*	125 mm
Dimensiones *X*	132 mm
Dimensiones *Ø g*	193 mm
Conexión de tubería del lado de aspiración *DNs*	DN 25
Conexión de tubería del lado de impulsión *DNd*	DN 25
Diámetro del motor *X*	132 mm

Información de pedido

Datos del producto

Marca	Wilo
Denominación del producto	HELIX V229-1/25/E/KS/400-50
Referencia	4161732
Número EAN	4048482209418
Color	verde/plata
Cantidad mínima de pedido	1
Disponibilidad en el mercado	2011-09-01

Embalaje

Tipo de embalaje	Palé desechable
Propiedades del embalaje	Embalaje de transporte
Número por palé	1
Número por capa	1

Medidas y pesos

Longitud con embalaje	1600 mm
Longitud *L*	274 mm
Altura con embalaje	500 mm
Altura *H*	1400 mm
Ancho con embalaje	400 mm
Ancho *W*	212 mm
Peso bruto aproximado *m*	69 kg
Peso neto aproximado *m*	53 kg



Ficha técnica

Datos del producto

Denominación del producto	HELIX V229-2/25/V/KS/400-50

Datos hidráulicos

Índice de eficiencia mínima (MEI)	≥0,7
Presión de entrada	10 bar
Presión máxima de trabajo *PN*	25 bar
Boca de impulsión	DN 25
Temperatura mínima del fluido T_{min}	-15 °C
Temperatura máxima del fluido T_{max}	90 °C
Temperatura ambiente mínima T_{min}	-15 °C
Temperatura ambiente máxima T_{max}	50 °C

Datos del motor

Alimentación eléctrica	3~400 V, 50 Hz
Tolerancia de tensión	±10 %
Potencia nominal del motor P_2	2,2 kW
Clase de eficiencia energética del motor	IE3
Intensidad nominal I_N	4,3 A
Velocidad nominal *n*	2900 1/min
Factor de potencia	0,87
Tipo de arranque	Directo online (DOL)
Rendimiento del motor 50% η_M *50%*	84,8 %
Rendimiento del motor 75% η_M *75%*	86,2 %
Rendimiento del motor 100% η_M *100%*	85,9 %
Clase de aislamiento	F
Tipo de protección del motor	IP55

Materiales

Carcasa de la bomba	Acero inoxidable
Rodete	Acero inoxidable
Eje	Acero inoxidable
Cierre mecánico	BQ1VGG
Material de la junta	FKM

Dimensiones de instalación

Conexión de tubería del lado de aspiración *DNs*	DN 25
Conexión de tubería del lado de impulsión *DNd*	DN 25

Curvas características

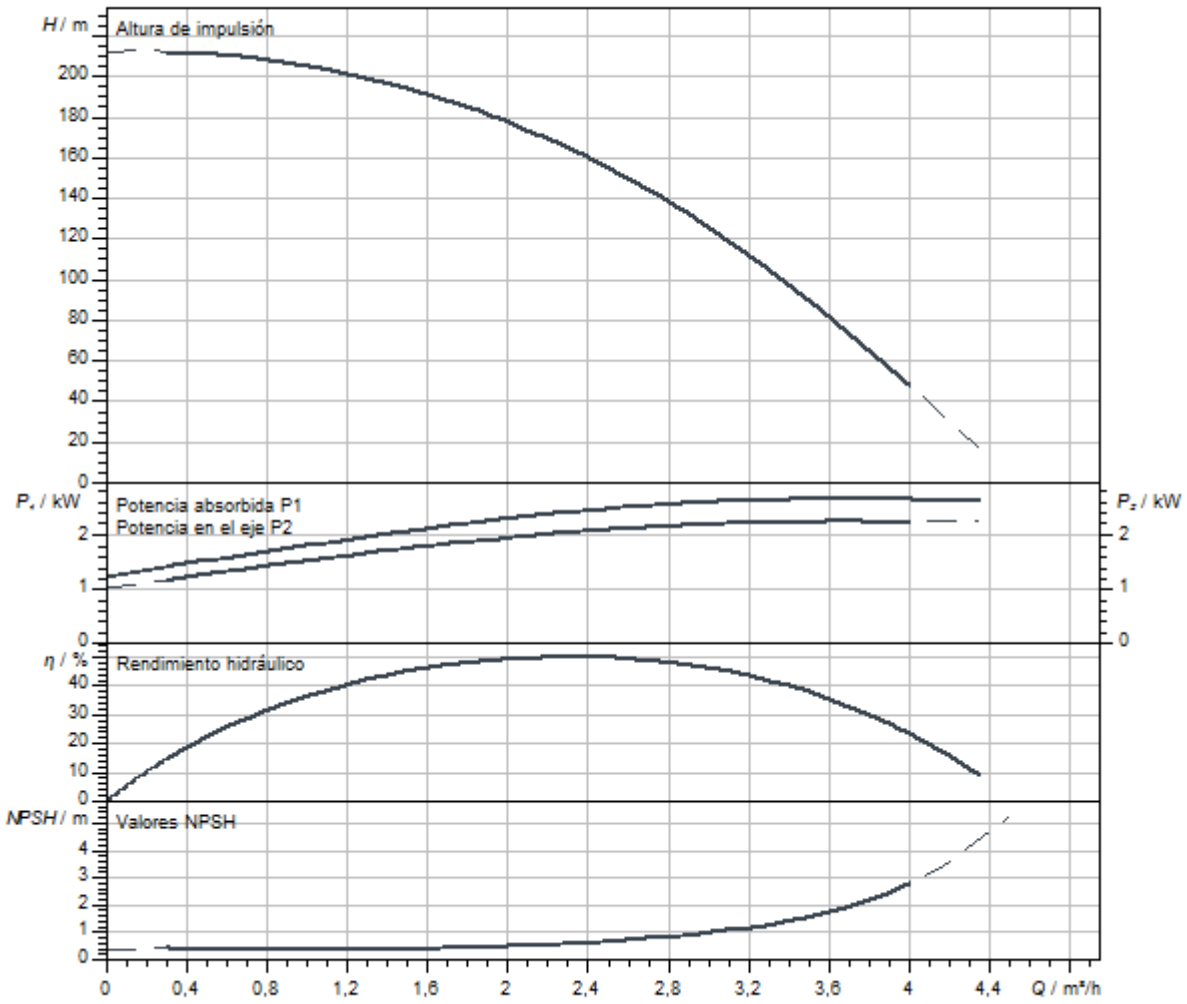

Dimensiones y planos de dimensiones

Helix V 2/ V 4, PN 25

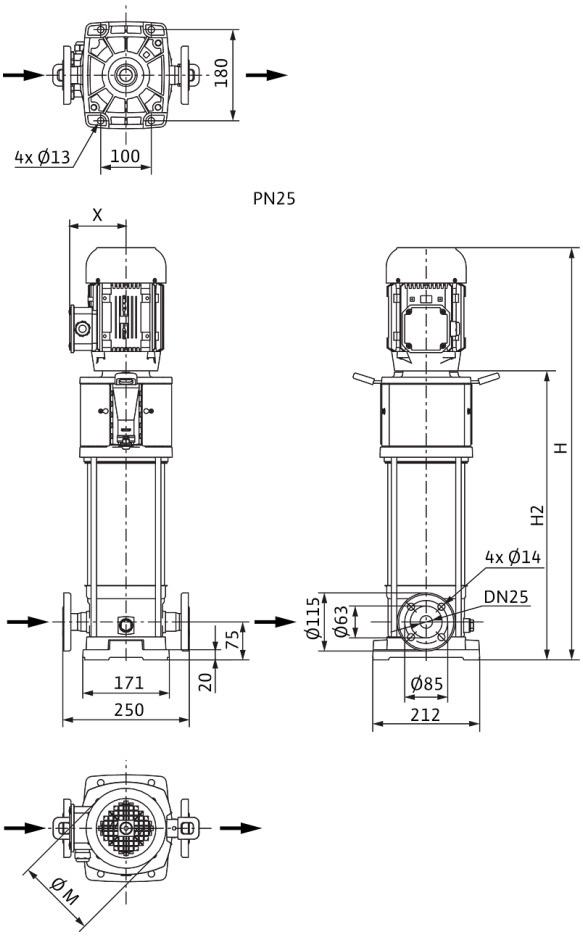

Dimensiones *H*	1400 mm
Dimensiones *H1*	153 mm
Dimensiones *L1*	125 mm
Dimensiones *X*	132 mm
Dimensiones *Ø g*	193 mm
Conexión de tubería del lado de aspiración *DNs*	DN 25
Conexión de tubería del lado de impulsión *DNd*	DN 25
Diámetro del motor *X*	132 mm

Información de pedido

Datos del producto

Marca	Wilo
Denominación del producto	HELIX V229-2/25/V/KS/400-50
Referencia	4161754
Número EAN	4048482209630
Color	verde/plata
Cantidad mínima de pedido	1
Disponibilidad en el mercado	2011-09-01

Embalaje

Tipo de embalaje	Palé desechable
Propiedades del embalaje	Embalaje de transporte
Número por palé	1
Número por capa	1

Medidas y pesos

Longitud con embalaje	1600 mm
Longitud *L*	274 mm
Altura con embalaje	500 mm
Altura *H*	1400 mm
Ancho con embalaje	400 mm
Ancho *W*	212 mm
Peso bruto aproximado *m*	69 kg
Peso neto aproximado *m*	53 kg



Ficha técnica

Datos del producto

Denominación del producto	HELIX V231-1/25/E/KS/400-50

Datos hidráulicos

Índice de eficiencia mínima (MEI)	≥0,7
Presión de entrada	10 bar
Presión máxima de trabajo *PN*	25 bar
Boca de impulsión	DN 25
Temperatura mínima del fluido T_{min}	-30 °C
Temperatura máxima del fluido T_{max}	120 °C
Temperatura ambiente mínima T_{min}	-15 °C
Temperatura ambiente máxima T_{max}	50 °C

Datos del motor

Alimentación eléctrica	3~400 V, 50 Hz
Tolerancia de tensión	±10 %
Potencia nominal del motor P_2	3 kW
Clase de eficiencia energética del motor	IE3
Intensidad nominal I_N	5,5 A
Velocidad nominal *n*	2900 1/min
Factor de potencia	0,90
Tipo de arranque	Directo online (DOL)
Rendimiento del motor 50% η_M *50%*	85,4 %
Rendimiento del motor 75% η_M *75%*	87,1 %
Rendimiento del motor 100% η_M *100%*	87,1 %
Clase de aislamiento	F
Tipo de protección del motor	IP55

Materiales

Carcasa de la bomba	Acero inoxidable
Rodete	Acero inoxidable
Eje	Acero inoxidable
Cierre mecánico	BQ1EGG
Material de la junta	EPDM

Dimensiones de instalación

Conexión de tubería del lado de aspiración *DNs*	DN 25
Conexión de tubería del lado de impulsión *DNd*	DN 25

Queda reservado el derecho a realizar modificaciones.

Curvas características

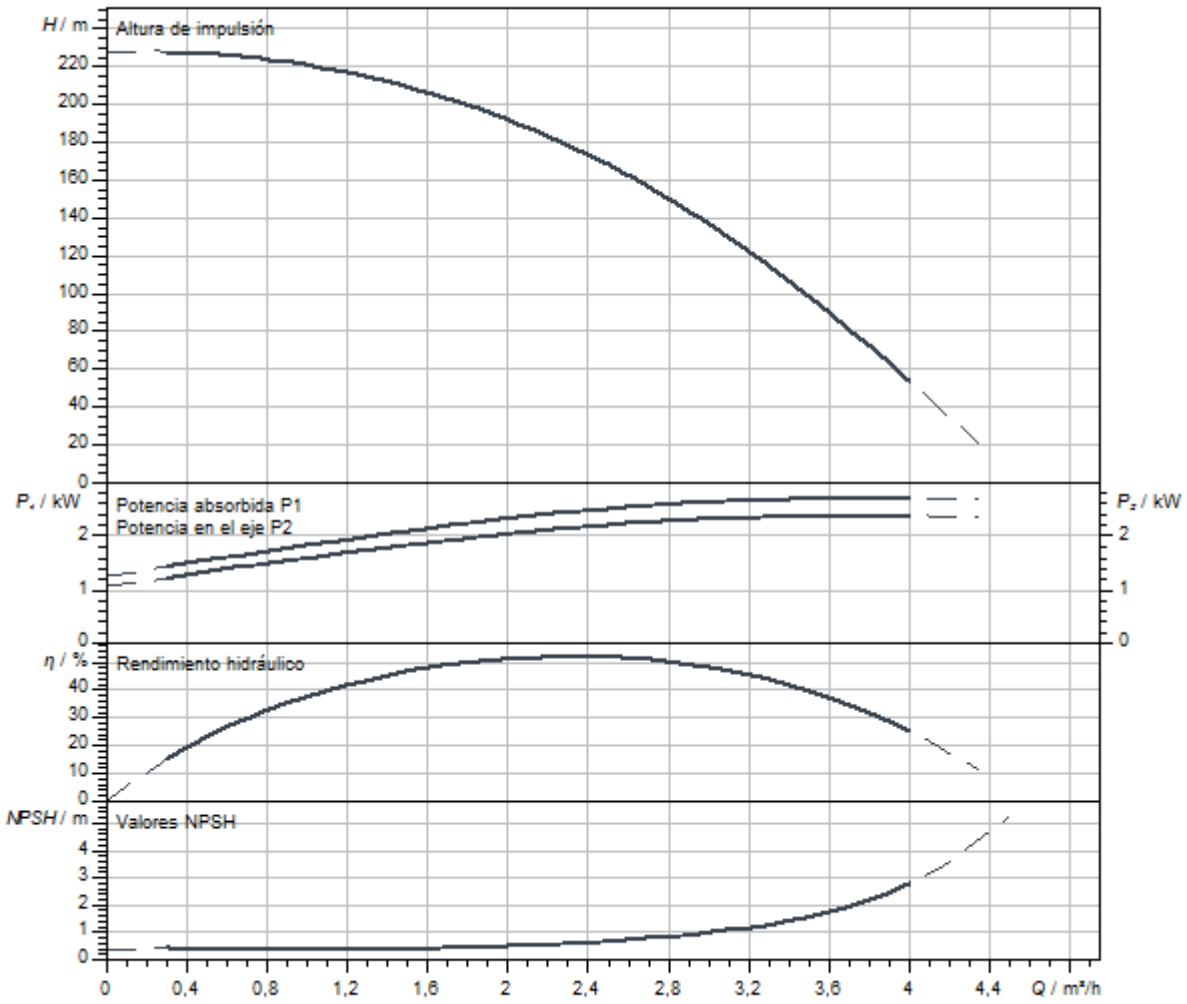

Dimensiones y planos de dimensiones

Helix V 2/ V 4, PN 25

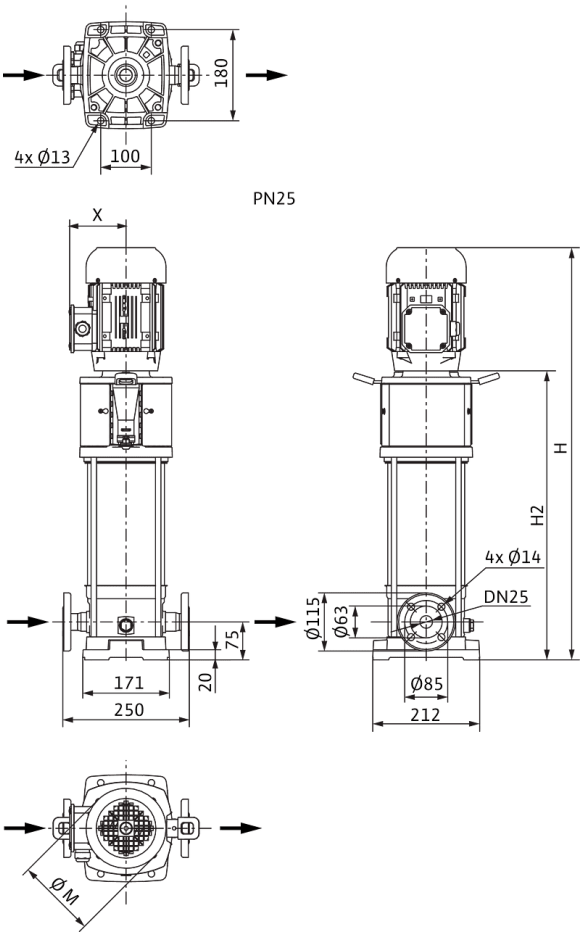

Dimensiones *H*	1480 mm
Dimensiones *H1*	153 mm
Dimensiones *L1*	125 mm
Dimensiones *X*	141 mm
Dimensiones *Ø g*	217 mm
Conexión de tubería del lado de aspiración *DNs*	DN 25
Conexión de tubería del lado de impulsión *DNd*	DN 25
Diámetro del motor *X*	132 mm

Información de pedido

Datos del producto

Marca	Wilo
Denominación del producto	HELIX V231-1/25/E/KS/400-50
Referencia	4161733
Número EAN	4048482209425
Color	verde/plata
Cantidad mínima de pedido	1
Disponibilidad en el mercado	2011-09-01

Embalaje

Tipo de embalaje	Palé desechable
Propiedades del embalaje	Embalaje de transporte
Número por palé	1
Número por capa	1

Medidas y pesos

Longitud con embalaje	1600 mm
Longitud *L*	266 mm
Altura con embalaje	500 mm
Altura *H*	1480 mm
Ancho con embalaje	400 mm
Ancho *W*	217 mm
Peso bruto aproximado *m*	79 kg
Peso neto aproximado *m*	63 kg



Ficha técnica

Datos del producto

Denominación del producto	HELIX V231-2/25/V/KS/400-50

Datos hidráulicos

Índice de eficiencia mínima (MEI)	≥0,7
Presión de entrada	10 bar
Presión máxima de trabajo *PN*	25 bar
Boca de impulsión	DN 25
Temperatura mínima del fluido T_{min}	-15 °C
Temperatura máxima del fluido T_{max}	90 °C
Temperatura ambiente mínima T_{min}	-15 °C
Temperatura ambiente máxima T_{max}	50 °C

Datos del motor

Alimentación eléctrica	3~400 V, 50 Hz
Tolerancia de tensión	±10 %
Potencia nominal del motor P_2	3 kW
Clase de eficiencia energética del motor	IE3
Intensidad nominal I_N	5,5 A
Velocidad nominal *n*	2900 1/min
Factor de potencia	0,90
Tipo de arranque	Directo online (DOL)
Rendimiento del motor 50% η_M *50%*	85,4 %
Rendimiento del motor 75% η_M *75%*	87,1 %
Rendimiento del motor 100% η_M *100%*	87,1 %
Clase de aislamiento	F
Tipo de protección del motor	IP55

Materiales

Carcasa de la bomba	Acero inoxidable
Rodete	Acero inoxidable
Eje	Acero inoxidable
Cierre mecánico	BQ1VGG
Material de la junta	FKM

Dimensiones de instalación

Conexión de tubería del lado de aspiración *DNs*	DN 25
Conexión de tubería del lado de impulsión *DNd*	DN 25

Queda reservado el derecho a realizar modificaciones.

Curvas características

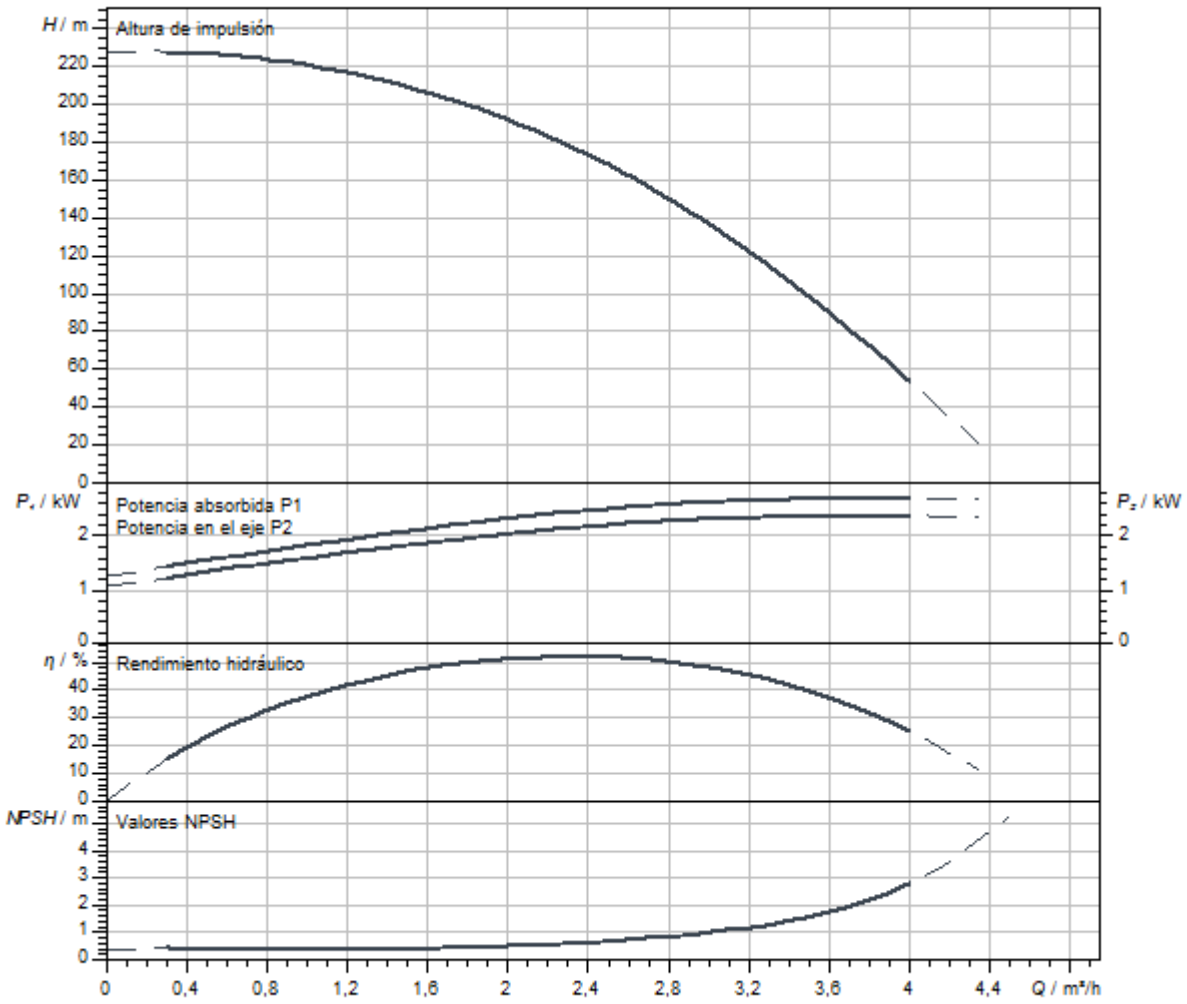

Dimensiones y planos de dimensiones

Helix V 2/ V 4, PN 25

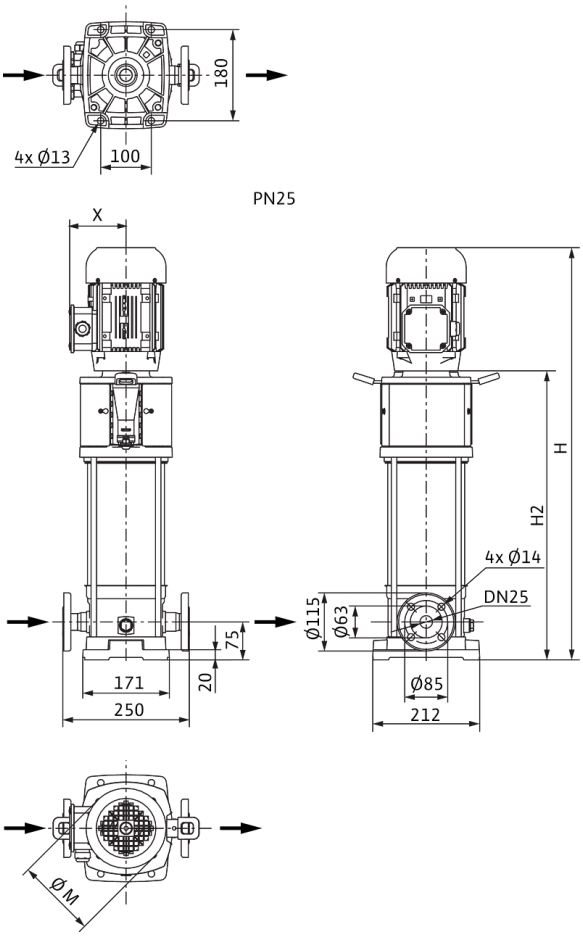

Dimensiones *H*	1480 mm
Dimensiones *H1*	153 mm
Dimensiones *L1*	125 mm
Dimensiones *X*	141 mm
Dimensiones *Ø g*	217 mm
Conexión de tubería del lado de aspiración *DNs*	DN 25
Conexión de tubería del lado de impulsión *DNd*	DN 25
Diámetro del motor *X*	132 mm

Información de pedido

Datos del producto

Marca	Wilo
Denominación del producto	HELIX V231-2/25/V/KS/400-50
Referencia	4161755
Número EAN	4048482209647
Color	verde/plata
Cantidad mínima de pedido	1
Disponibilidad en el mercado	2011-09-01

Embalaje

Tipo de embalaje	Palé desechable
Propiedades del embalaje	Embalaje de transporte
Número por palé	1
Número por capa	1

Medidas y pesos

Longitud con embalaje	1600 mm
Longitud *L*	266 mm
Altura con embalaje	500 mm
Altura *H*	1480 mm
Ancho con embalaje	400 mm
Ancho *W*	217 mm
Peso bruto aproximado *m*	79 kg
Peso neto aproximado *m*	63 kg



Ficha técnica

Datos del producto

Denominación del producto	HELIX V233-1/25/E/KS/400-50

Datos hidráulicos

Índice de eficiencia mínima (MEI)	≥0,7
Presión de entrada	10 bar
Presión máxima de trabajo *PN*	25 bar
Boca de impulsión	DN 25
Temperatura mínima del fluido T_{min}	-30 °C
Temperatura máxima del fluido T_{max}	120 °C
Temperatura ambiente mínima T_{min}	-15 °C
Temperatura ambiente máxima T_{max}	50 °C

Datos del motor

Alimentación eléctrica	3~400 V, 50 Hz
Tolerancia de tensión	±10 %
Potencia nominal del motor P_2	3 kW
Clase de eficiencia energética del motor	IE3
Intensidad nominal I_N	5,5 A
Velocidad nominal *n*	2900 1/min
Factor de potencia	0,90
Tipo de arranque	Directo online (DOL)
Rendimiento del motor 50% η_M *50%*	85,4 %
Rendimiento del motor 75% η_M *75%*	87,1 %
Rendimiento del motor 100% η_M *100%*	87,1 %
Clase de aislamiento	F
Tipo de protección del motor	IP55

Materiales

Carcasa de la bomba	Acero inoxidable
Rodete	Acero inoxidable
Eje	Acero inoxidable
Cierre mecánico	BQ1EGG
Material de la junta	EPDM

Dimensiones de instalación

Conexión de tubería del lado de aspiración *DNs*	DN 25
Conexión de tubería del lado de impulsión *DNd*	DN 25

Queda reservado el derecho a realizar modificaciones.

Curvas características

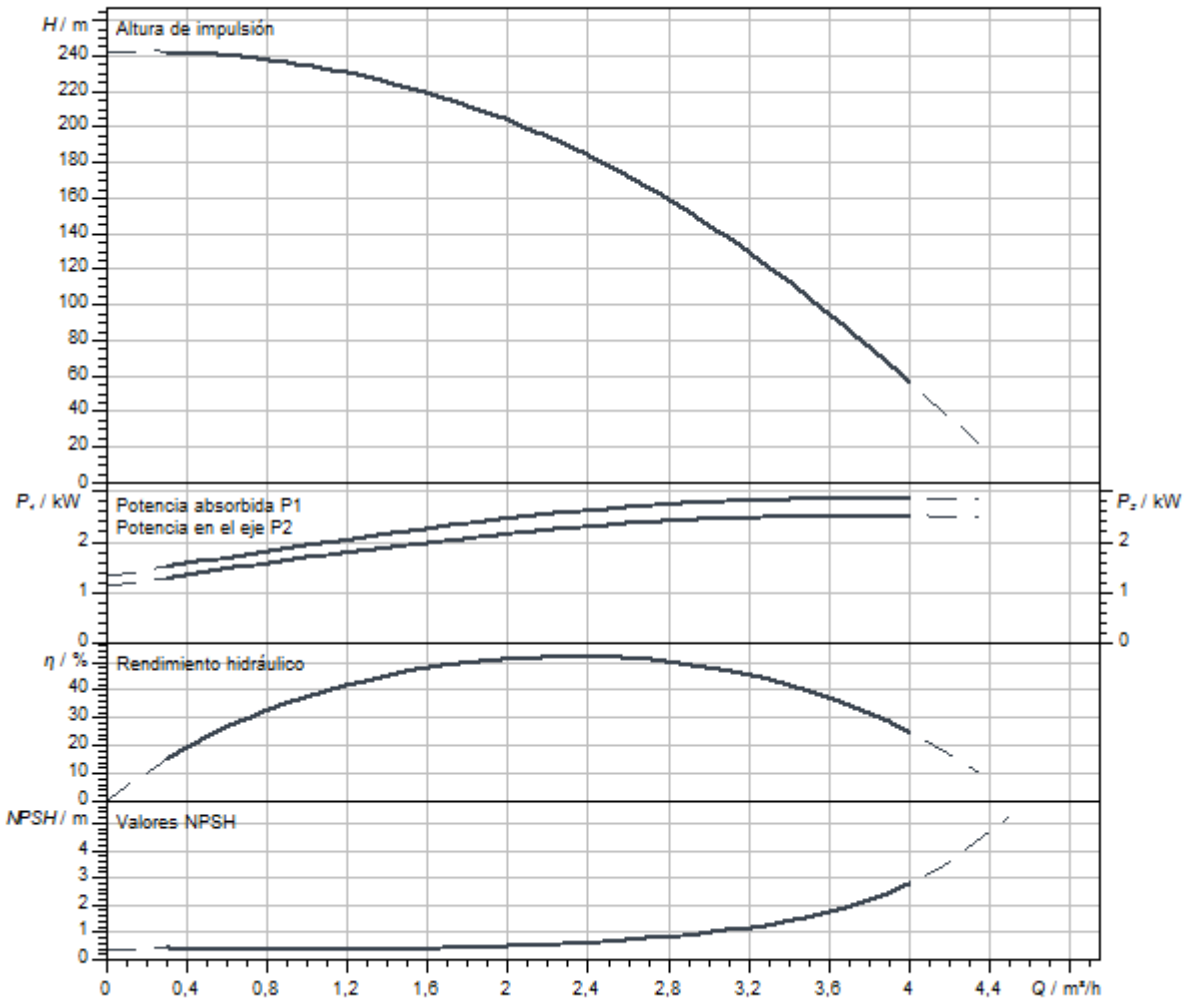

Dimensiones y planos de dimensiones

Helix V 2/ V 4, PN 25

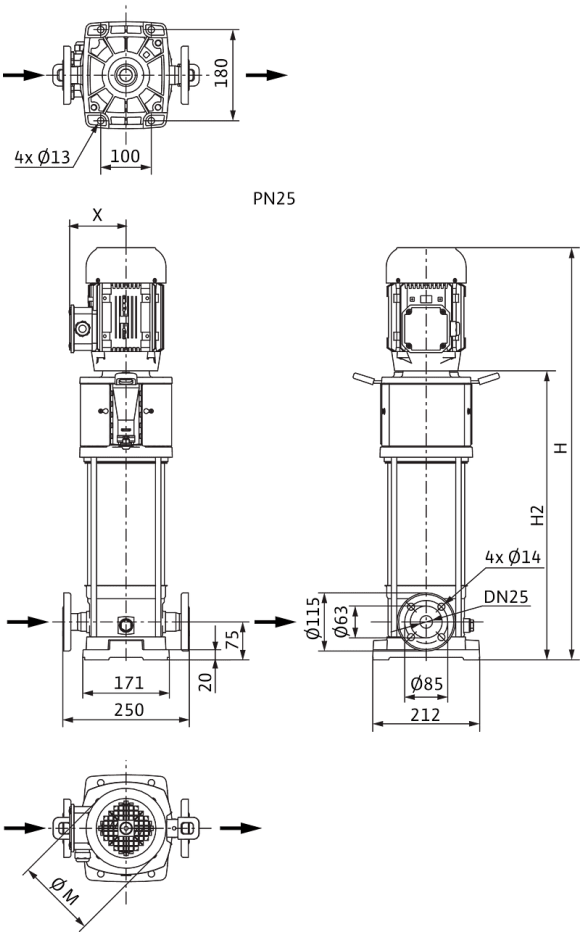

Dimensiones *H*	1530 mm
Dimensiones *H1*	153 mm
Dimensiones *L1*	125 mm
Dimensiones *X*	141 mm
Dimensiones *Ø g*	217 mm
Conexión de tubería del lado de aspiración *DNs*	DN 25
Conexión de tubería del lado de impulsión *DNd*	DN 25
Diámetro del motor *X*	132 mm

Información de pedido

Datos del producto

Marca	Wilo
Denominación del producto	HELIX V233-1/25/E/KS/400-50
Referencia	4161734
Número EAN	4048482209432
Color	verde/plata
Cantidad mínima de pedido	1
Disponibilidad en el mercado	2011-09-01

Embalaje

Tipo de embalaje	Palé desechable
Propiedades del embalaje	Embalaje de transporte
Número por palé	1
Número por capa	1

Medidas y pesos

Longitud con embalaje	2000 mm
Longitud *L*	266 mm
Altura con embalaje	450 mm
Altura *H*	1530 mm
Ancho con embalaje	600 mm
Ancho *W*	217 mm
Peso bruto aproximado *m*	97 kg
Peso neto aproximado *m*	64 kg



Ficha técnica

Datos del producto

Denominación del producto	HELIX V233-2/25/V/KS/400-50

Datos hidráulicos

Índice de eficiencia mínima (MEI)	≥0,7
Presión de entrada	10 bar
Presión máxima de trabajo *PN*	25 bar
Boca de impulsión	DN 25
Temperatura mínima del fluido T_{min}	-15 °C
Temperatura máxima del fluido T_{max}	90 °C
Temperatura ambiente mínima T_{min}	-15 °C
Temperatura ambiente máxima T_{max}	50 °C

Datos del motor

Alimentación eléctrica	3~400 V, 50 Hz
Tolerancia de tensión	±10 %
Potencia nominal del motor P_2	3 kW
Clase de eficiencia energética del motor	IE3
Intensidad nominal I_N	5,5 A
Velocidad nominal *n*	2900 1/min
Factor de potencia	0,90
Tipo de arranque	Directo online (DOL)
Rendimiento del motor 50% η_M *50%*	85,4 %
Rendimiento del motor 75% η_M *75%*	87,1 %
Rendimiento del motor 100% η_M *100%*	87,1 %
Clase de aislamiento	F
Tipo de protección del motor	IP55

Materiales

Carcasa de la bomba	Acero inoxidable
Rodete	Acero inoxidable
Eje	Acero inoxidable
Cierre mecánico	BQ1VGG
Material de la junta	FKM

Dimensiones de instalación

Conexión de tubería del lado de aspiración *DNs*	DN 25
Conexión de tubería del lado de impulsión *DNd*	DN 25

Queda reservado el derecho a realizar modificaciones.

Curvas características

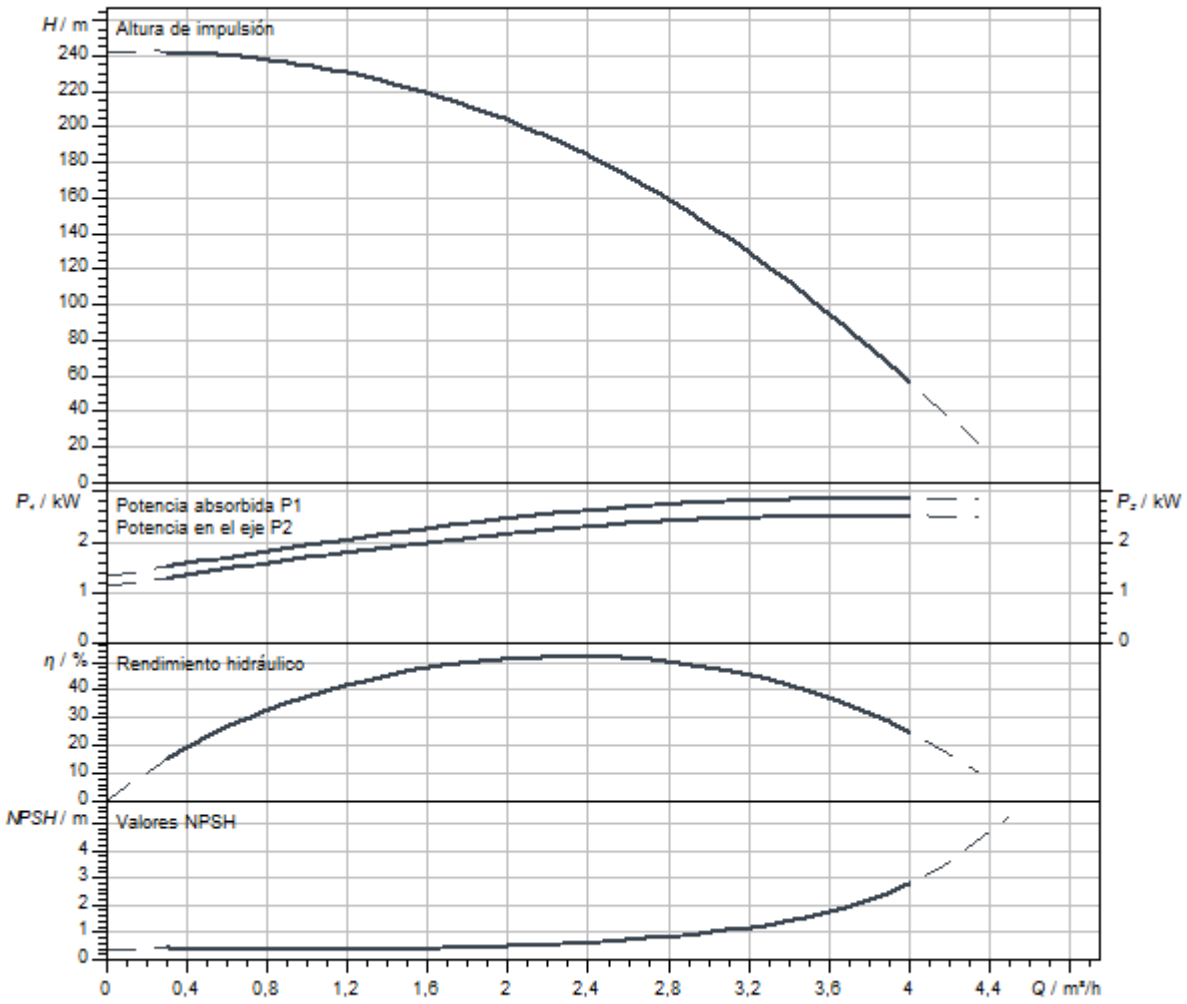

Dimensiones y planos de dimensiones

Helix V 2/ V 4, PN 25

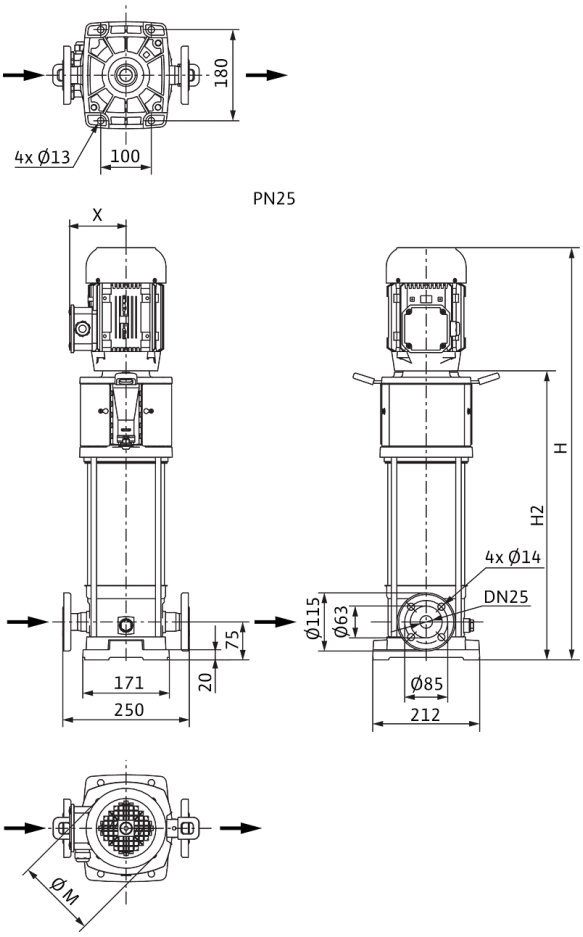

Dimensiones *H*	1530 mm
Dimensiones *H1*	153 mm
Dimensiones *L1*	125 mm
Dimensiones *X*	141 mm
Dimensiones *Ø g*	217 mm
Conexión de tubería del lado de aspiración *DNs*	DN 25
Conexión de tubería del lado de impulsión *DNd*	DN 25
Diámetro del motor *X*	132 mm

Información de pedido

Datos del producto

Marca	Wilo
Denominación del producto	HELIX V233-2/25/V/KS/400-50
Referencia	4161756
Número EAN	4048482209654
Color	verde/plata
Cantidad mínima de pedido	1
Disponibilidad en el mercado	2011-09-01

Embalaje

Tipo de embalaje	Palé desechable
Propiedades del embalaje	Embalaje de transporte
Número por palé	1
Número por capa	1

Medidas y pesos

Longitud con embalaje	2000 mm
Longitud *L*	266 mm
Altura con embalaje	450 mm
Altura *H*	1530 mm
Ancho con embalaje	600 mm
Ancho *W*	217 mm
Peso bruto aproximado *m*	97 kg
Peso neto aproximado *m*	64 kg



Ficha técnica

Datos del producto

Denominación del producto	HELIX V402-1/16/E/KS/400-50

Datos hidráulicos

Índice de eficiencia mínima (MEI)	≥0,7
Presión de entrada	10 bar
Presión máxima de trabajo *PN*	16 bar
Boca de impulsión	G 1
Temperatura mínima del fluido T_{min}	-30 °C
Temperatura máxima del fluido T_{max}	120 °C
Temperatura ambiente mínima T_{min}	-15 °C
Temperatura ambiente máxima T_{max}	50 °C

Datos del motor

Alimentación eléctrica	3~400 V, 50 Hz
Tolerancia de tensión	±10 %
Potencia nominal del motor P_2	0,37 kW
Clase de eficiencia energética del motor	IE2
Intensidad nominal I_N	0,95 A
Velocidad nominal *n*	2900 1/min
Factor de potencia	0,91
Tipo de arranque	Directo online (DOL)
Rendimiento del motor 50% η_M *50%*	65,4 %
Rendimiento del motor 75% η_M *75%*	65,6 %
Rendimiento del motor 100% η_M *100%*	64,7 %
Clase de aislamiento	F
Tipo de protección del motor	IP55

Materiales

Carcasa de la bomba	Acero inoxidable
Rodete	Acero inoxidable
Eje	Acero inoxidable
Cierre mecánico	BQ1EGG
Material de la junta	EPDM

Dimensiones de instalación

Conexión de tubería del lado de aspiración *DNs*	G 1
Conexión de tubería del lado de impulsión *DNd*	G 1

Queda reservado el derecho a realizar modificaciones.

Curvas características

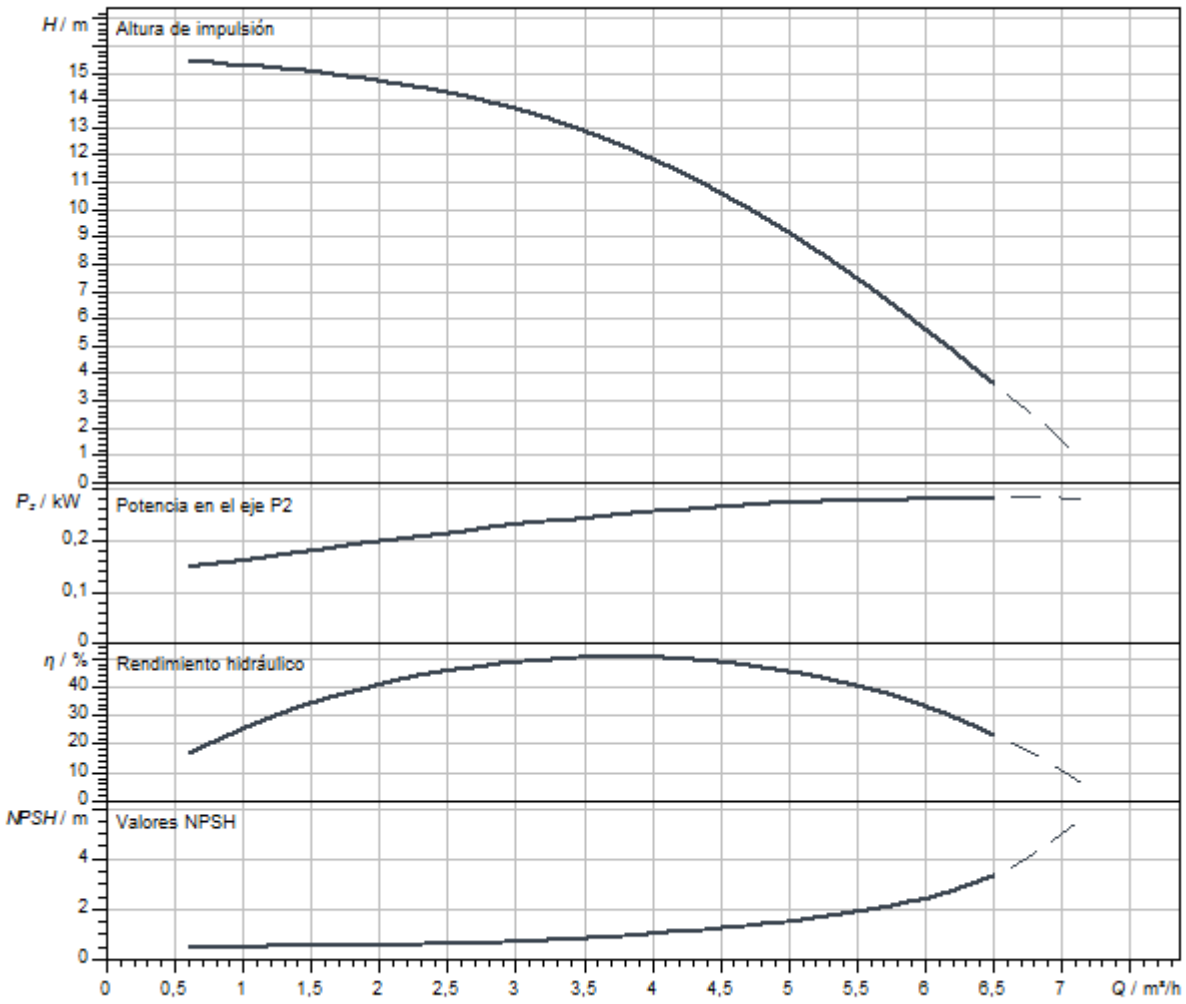

Dimensiones y planos de dimensiones

Helix V 2/V4, PN 16

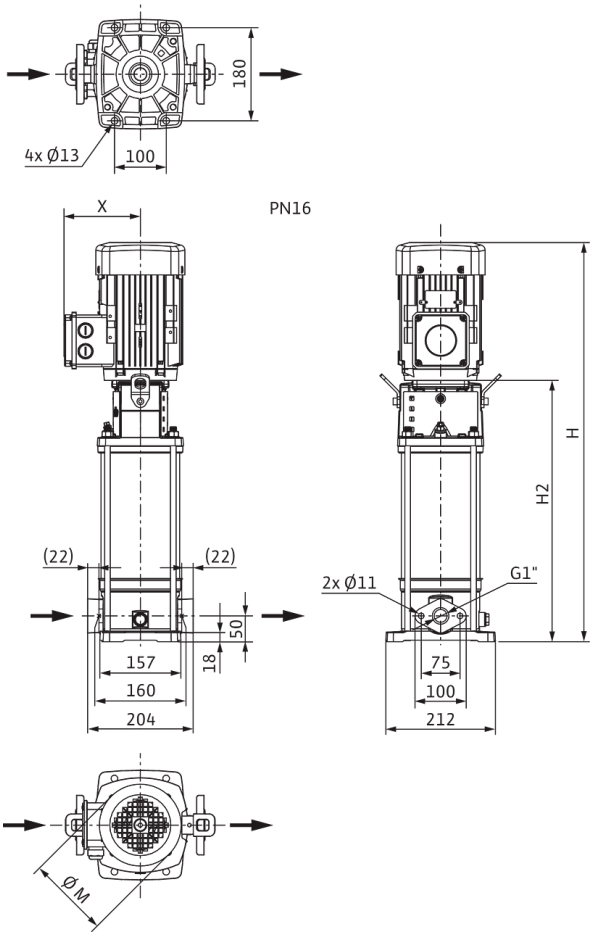

Dimensiones *H*	595 mm
Dimensiones *H1*	128 mm
Dimensiones *L1*	102 mm
Dimensiones *X*	119 mm
Dimensiones *Ø g*	138 mm
Conexión de tubería del lado de aspiración *DNs*	G 1
Conexión de tubería del lado de impulsión *DNd*	G 1
Diámetro del motor *X*	121 mm

Información de pedido

Datos del producto

Marca	Wilo
Denominación del producto	HELIX V402-1/16/E/KS/400-50
Referencia	4160518
Número EAN	4048482199443
Color	verde/plata
Cantidad mínima de pedido	1
Disponibilidad en el mercado	2011-09-01

Embalaje

Tipo de embalaje	Palé desechable
Propiedades del embalaje	Embalaje de transporte
Número por palé	1
Número por capa	1

Medidas y pesos

Longitud con embalaje	800 mm
Longitud *L*	223 mm
Altura con embalaje	400 mm
Altura *H*	595 mm
Ancho con embalaje	400 mm
Ancho *W*	212 mm
Peso bruto aproximado *m*	26 kg
Peso neto aproximado *m*	22 kg



Ficha técnica

Datos del producto

Denominación del producto	HELIX V402-1/16/E/S/1-230-50

Datos hidráulicos

Índice de eficiencia mínima (MEI)	≥0,7
Presión de entrada	10 bar
Presión máxima de trabajo *PN*	16 bar
Boca de impulsión	G 1
Temperatura mínima del fluido T_{min}	-30 °C
Temperatura máxima del fluido T_{max}	120 °C
Temperatura ambiente mínima T_{min}	-15 °C
Temperatura ambiente máxima T_{max}	40 °C

Datos del motor

Alimentación eléctrica	1~230 V, 50 Hz
Tolerancia de tensión	±10 %
Potencia nominal del motor P_2	0,37 kW
Clase de eficiencia energética del motor	IE2
Intensidad nominal I_N	2,28 A
Velocidad nominal *n*	2820 1/min
Factor de potencia	0,98
Clase de aislamiento	F
Tipo de protección del motor	IP55

Materiales

Carcasa de la bomba	Acero inoxidable
Rodete	Acero inoxidable
Eje	Acero inoxidable
Cierre mecánico	BQ1EGG
Material de la junta	EPDM

Dimensiones de instalación

Conexión de tubería del lado de aspiración *DNs*	G 1
Conexión de tubería del lado de impulsión *DNd*	G 1

Queda reservado el derecho a realizar modificaciones.

Curvas características

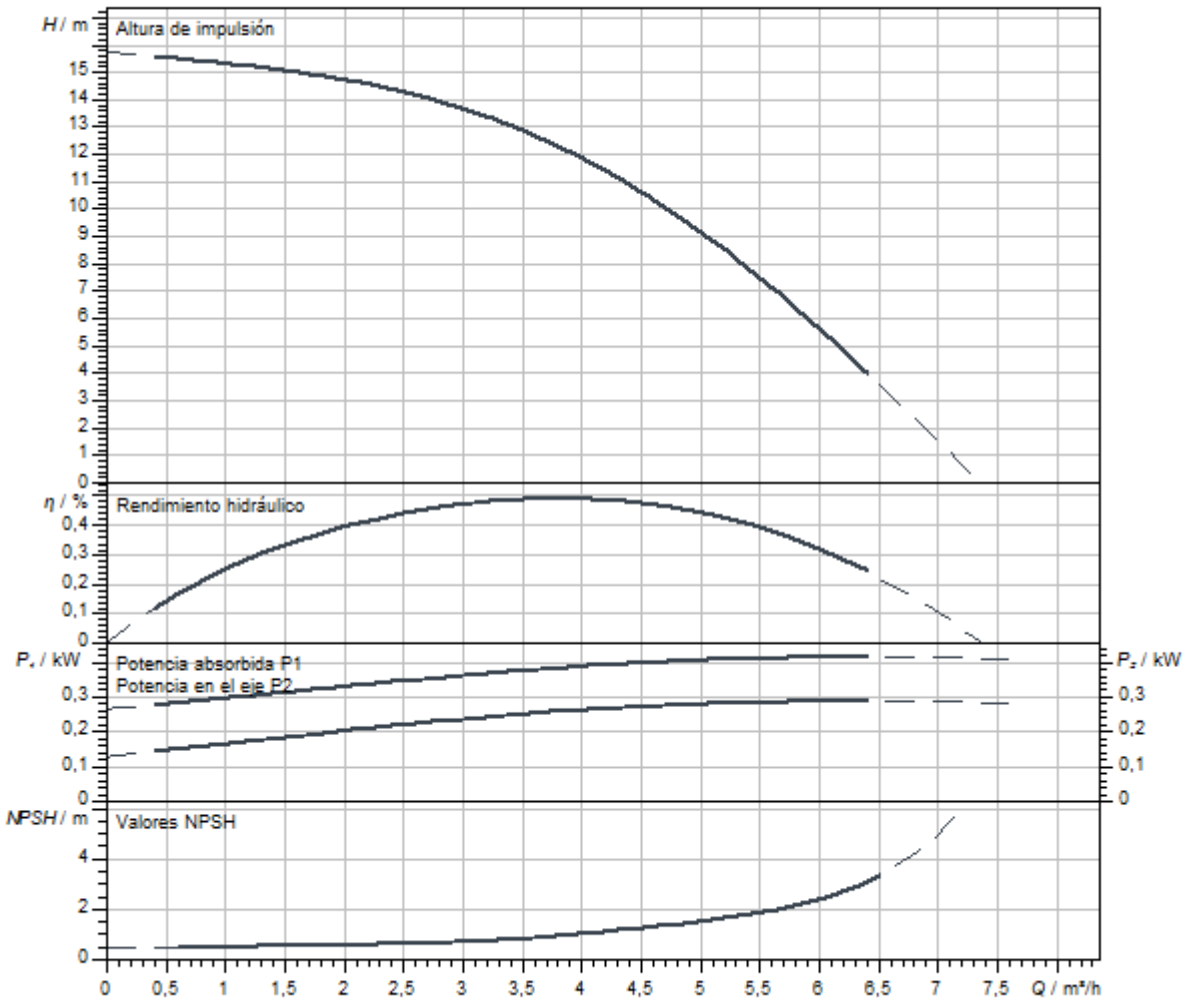

Dimensiones y planos de dimensiones

Helix V 2/V4, PN 16

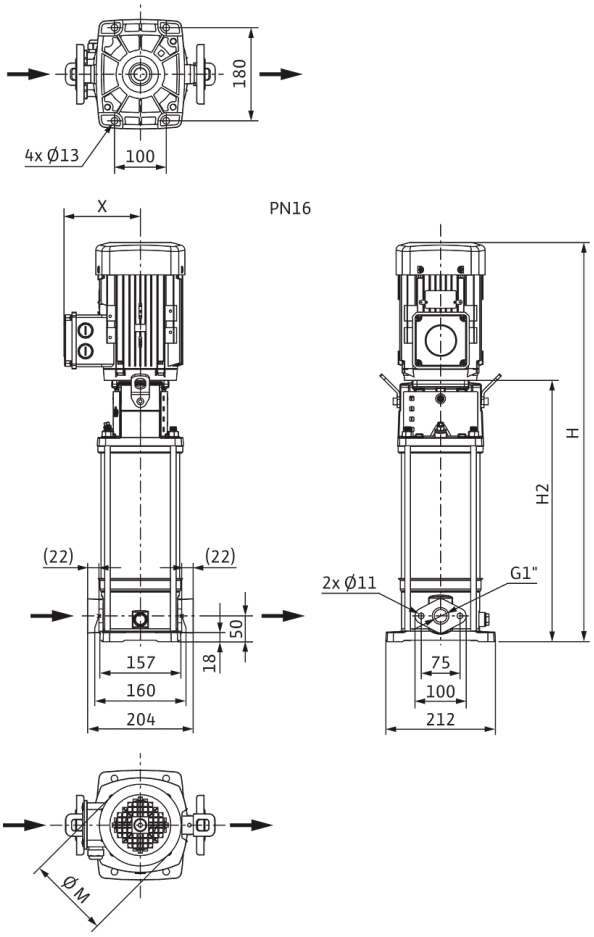

Dimensiones *H*	535 mm
Dimensiones *H1*	128 mm
Dimensiones *L1*	102 mm
Dimensiones *X*	121 mm
Dimensiones *Ø g*	138 mm
Conexión de tubería del lado de aspiración *DNs*	G 1
Conexión de tubería del lado de impulsión *DNd*	G 1
Diámetro del motor *X*	151 mm

Información de pedido

Datos del producto

Marca	Wilo
Denominación del producto	HELIX V402-1/16/E/S/1-230-50
Referencia	4234068
Número EAN	4048482918631
Color	verde/plata
Cantidad mínima de pedido	1
Disponibilidad en el mercado	2020-07-31

Embalaje

Tipo de embalaje	Caja de cartón
Propiedades del embalaje	Embalaje de transporte
Número por palé	1
Número por capa	1

Medidas y pesos

Longitud con embalaje	800 mm
Longitud *L*	223 mm
Altura con embalaje	311 mm
Altura *H*	535 mm
Ancho con embalaje	400 mm
Ancho *W*	212 mm
Peso bruto aproximado *m*	24,9 kg
Peso neto aproximado *m*	17,9 kg

Queda reservado el derecho a realizar modificaciones.



Ficha técnica

Datos del producto

Denominación del producto	HELIX V402-1/16/E/S/400-50

Datos hidráulicos

Índice de eficiencia mínima (MEI)	≥0,7
Presión de entrada	10 bar
Presión máxima de trabajo *PN*	16 bar
Boca de impulsión	G 1
Temperatura mínima del fluido T_{min}	-30 °C
Temperatura máxima del fluido T_{max}	120 °C
Temperatura ambiente mínima T_{min}	-15 °C
Temperatura ambiente máxima T_{max}	50 °C

Datos del motor

Alimentación eléctrica	3~400 V, 50 Hz
Tolerancia de tensión	±10 %
Potencia nominal del motor P_2	0,37 kW
Clase de eficiencia energética del motor	IE2
Intensidad nominal I_N	0,95 A
Velocidad nominal *n*	2900 1/min
Factor de potencia	0,91
Tipo de arranque	Directo online (DOL)
Rendimiento del motor 50% η_M *50%*	65,4 %
Rendimiento del motor 75% η_M *75%*	65,6 %
Rendimiento del motor 100% η_M *100%*	64,7 %
Clase de aislamiento	F
Tipo de protección del motor	IP55

Materiales

Carcasa de la bomba	Acero inoxidable
Rodete	Acero inoxidable
Eje	Acero inoxidable
Cierre mecánico	BQ1EGG
Material de la junta	EPDM

Dimensiones de instalación

Conexión de tubería del lado de aspiración *DNs*	G 1
Conexión de tubería del lado de impulsión *DNd*	G 1

Curvas características

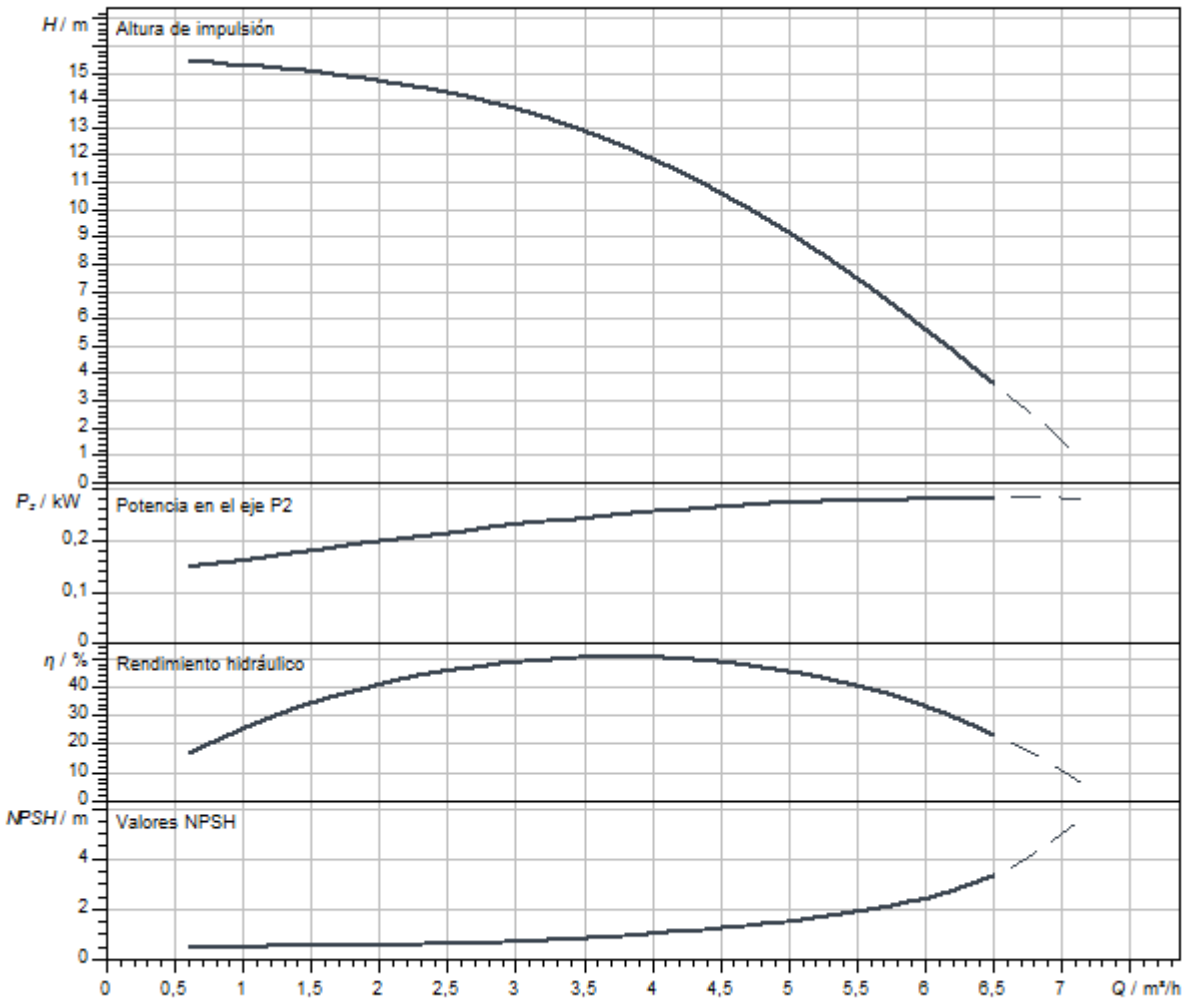

Dimensiones y planos de dimensiones

Helix V 2/V4, PN 16

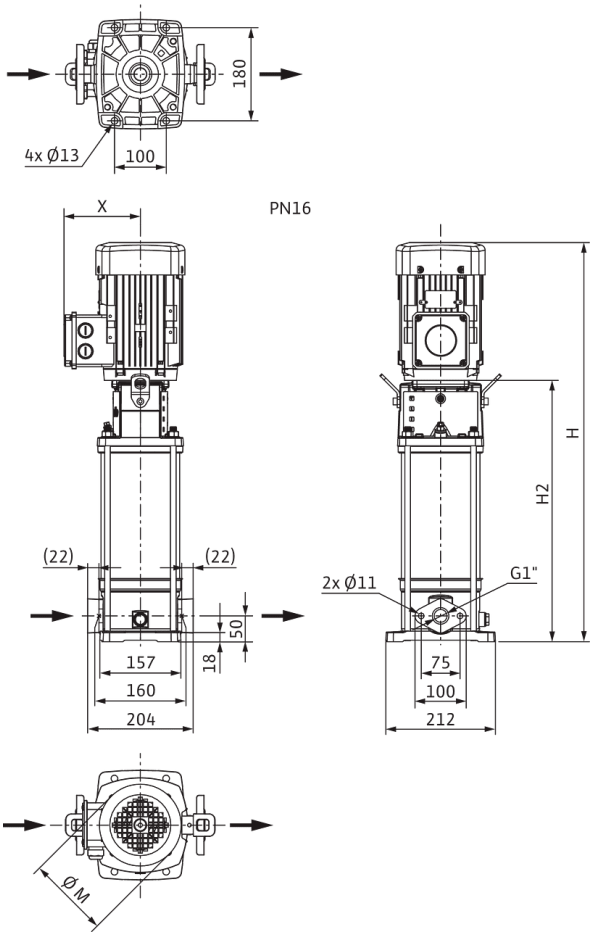

Dimensiones *H*	535 mm
Dimensiones *H1*	128 mm
Dimensiones *L1*	102 mm
Dimensiones *X*	119 mm
Dimensiones *Ø g*	138 mm
Conexión de tubería del lado de aspiración *DNs*	G 1
Conexión de tubería del lado de impulsión *DNd*	G 1
Diámetro del motor *X*	121 mm

Información de pedido

Datos del producto

Marca	Wilo
Denominación del producto	HELIX V402-1/16/E/S/400-50
Referencia	4201364
Número EAN	4048482592367
Color	verde/plata
Cantidad mínima de pedido	1
Disponibilidad en el mercado	2015-09-01

Embalaje

Tipo de embalaje	Caja de cartón
Propiedades del embalaje	Embalaje de transporte
Número por palé	1
Número por capa	1

Medidas y pesos

Longitud con embalaje	800 mm
Longitud *L*	223 mm
Altura con embalaje	370 mm
Altura *H*	535 mm
Ancho con embalaje	400 mm
Ancho *W*	212 mm
Peso bruto aproximado *m*	20,4 kg
Peso neto aproximado *m*	16,9 kg

Queda reservado el derecho a realizar modificaciones.



Ficha técnica

Datos del producto

Denominación del producto	HELIX V402-1/25/E/S/1-230-50

Datos hidráulicos

Índice de eficiencia mínima (MEI)	≥0,7
Presión de entrada	10 bar
Presión máxima de trabajo *PN*	25 bar
Boca de impulsión	DN 25
Temperatura mínima del fluido T_{min}	-30 °C
Temperatura máxima del fluido T_{max}	120 °C
Temperatura ambiente mínima T_{min}	-15 °C
Temperatura ambiente máxima T_{max}	40 °C

Datos del motor

Alimentación eléctrica	1~230 V, 50 Hz
Tolerancia de tensión	±10 %
Potencia nominal del motor P_2	0,37 kW
Clase de eficiencia energética del motor	IE2
Intensidad nominal I_N	2,28 A
Velocidad nominal *n*	2820 1/min
Factor de potencia	0,98
Clase de aislamiento	F
Tipo de protección del motor	IP55

Materiales

Carcasa de la bomba	Acero inoxidable
Rodete	Acero inoxidable
Eje	Acero inoxidable
Cierre mecánico	BQ1EGG
Material de la junta	EPDM

Dimensiones de instalación

Conexión de tubería del lado de aspiración *DNs*	DN 25
Conexión de tubería del lado de impulsión *DNd*	DN 25

Queda reservado el derecho a realizar modificaciones.

Curvas características

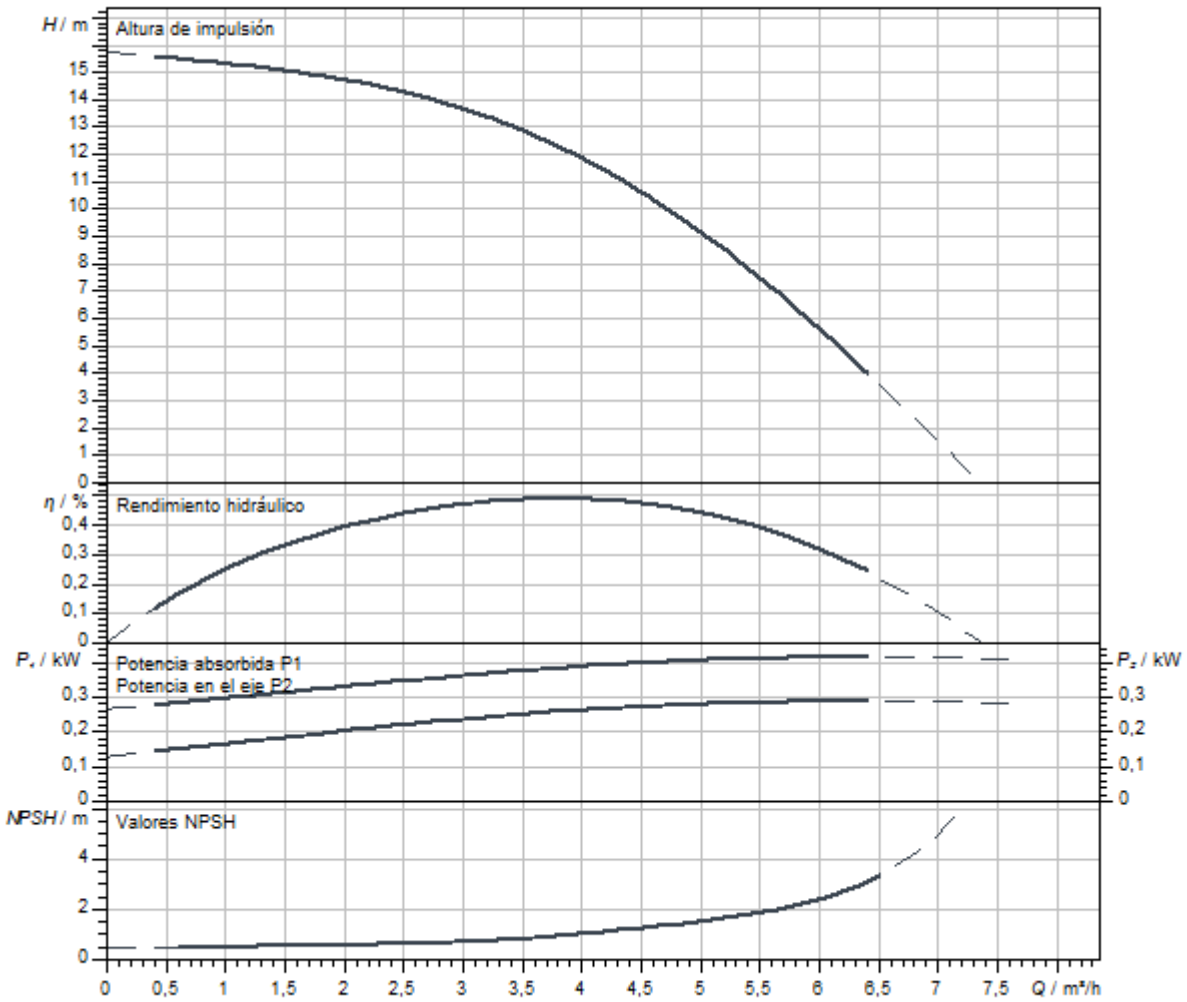

Dimensiones y planos de dimensiones

Helix V 2/ V 4, PN 25

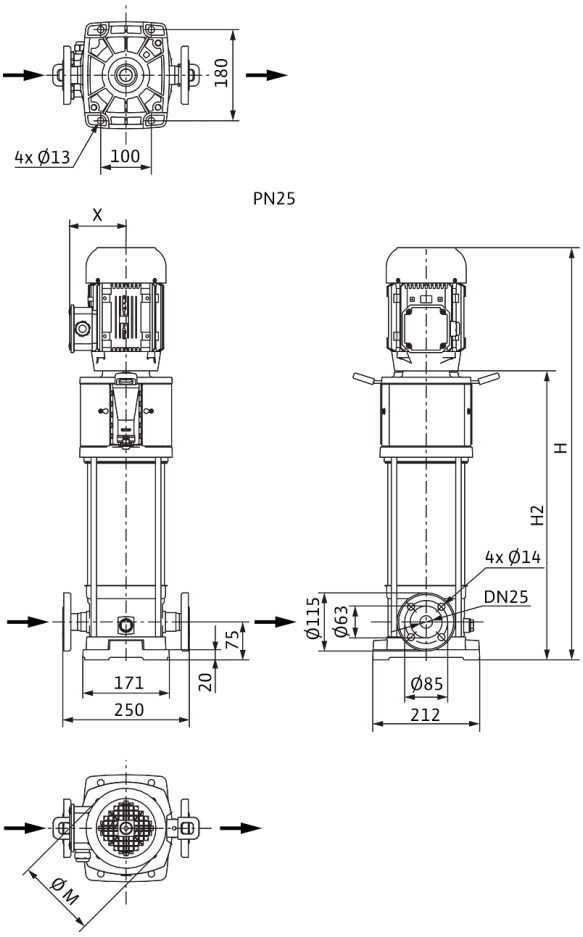

Dimensiones *H*	535 mm
Dimensiones *H1*	153 mm
Dimensiones *L1*	102 mm
Dimensiones *X*	121 mm
Dimensiones *Ø g*	138 mm
Conexión de tubería del lado de aspiración *DNs*	DN 25
Conexión de tubería del lado de impulsión *DNd*	DN 25
Diámetro del motor *X*	151 mm

Información de pedido

Datos del producto

Marca	Wilo
Denominación del producto	HELIX V402-1/25/E/S/1-230-50
Referencia	4234613
Número EAN	4048482921990
Color	verde/plata
Cantidad mínima de pedido	1
Disponibilidad en el mercado	2020-07-31

Embalaje

Tipo de embalaje	Caja de cartón
Propiedades del embalaje	Embalaje de transporte
Número por palé	1
Número por capa	1

Medidas y pesos

Longitud con embalaje	800 mm
Longitud *L*	223 mm
Altura con embalaje	311 mm
Altura *H*	535 mm
Ancho con embalaje	400 mm
Ancho *W*	212 mm
Peso bruto aproximado *m*	25,9 kg
Peso neto aproximado *m*	18,9 kg



Ficha técnica

Datos del producto

Denominación del producto	HELIX V402-2/25/V/KS/400-50

Datos hidráulicos

Índice de eficiencia mínima (MEI)	≥0,7
Presión de entrada	10 bar
Presión máxima de trabajo *PN*	25 bar
Boca de impulsión	DN 25
Temperatura mínima del fluido T_{min}	-15 °C
Temperatura máxima del fluido T_{max}	90 °C
Temperatura ambiente mínima T_{min}	-15 °C
Temperatura ambiente máxima T_{max}	50 °C

Datos del motor

Alimentación eléctrica	3~400 V, 50 Hz
Tolerancia de tensión	±10 %
Potencia nominal del motor P_2	0,37 kW
Clase de eficiencia energética del motor	IE2
Intensidad nominal I_N	0,95 A
Velocidad nominal *n*	2900 1/min
Factor de potencia	0,91
Tipo de arranque	Directo online (DOL)
Rendimiento del motor 50% η_M *50%*	65,4 %
Rendimiento del motor 75% η_M *75%*	65,6 %
Rendimiento del motor 100% η_M *100%*	64,7 %
Clase de aislamiento	F
Tipo de protección del motor	IP55

Materiales

Carcasa de la bomba	Acero inoxidable
Rodete	Acero inoxidable
Eje	Acero inoxidable
Cierre mecánico	BQ1VGG
Material de la junta	FKM

Dimensiones de instalación

Conexión de tubería del lado de aspiración *DNs*	DN 25
Conexión de tubería del lado de impulsión *DNd*	DN 25

Queda reservado el derecho a realizar modificaciones.

Curvas características

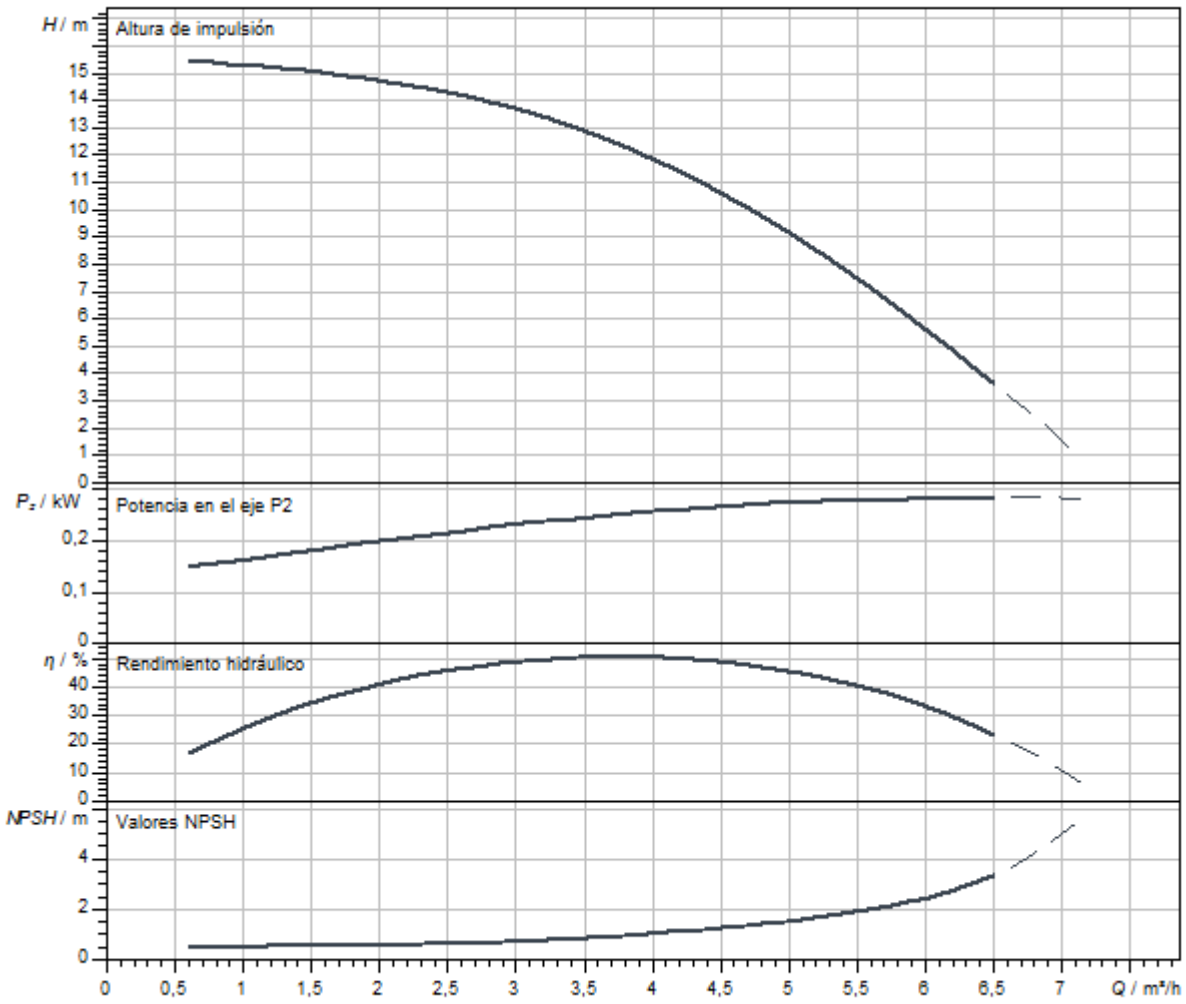

Dimensiones y planos de dimensiones

Helix V 2/ V 4, PN 25

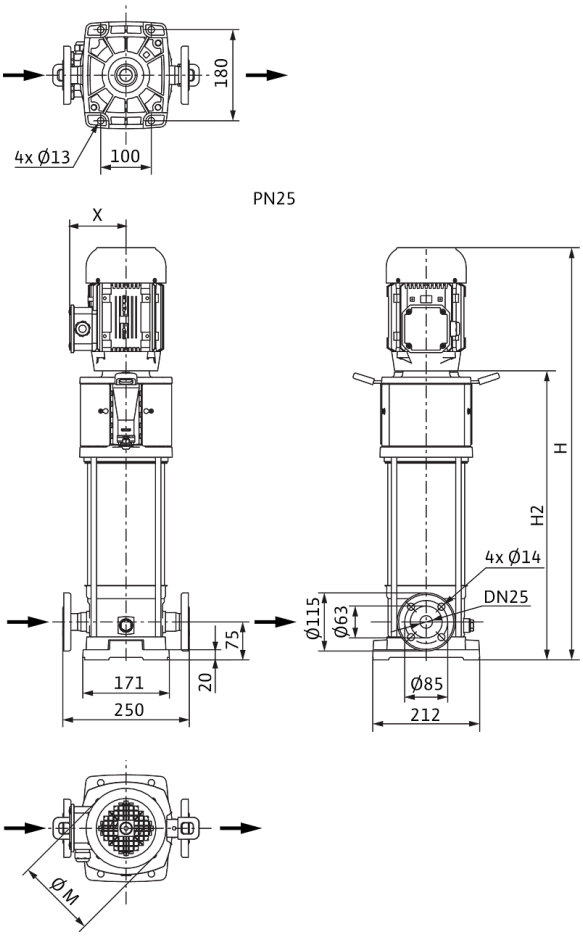

Dimensiones *H*	620 mm
Dimensiones *H1*	153 mm
Dimensiones *L1*	125 mm
Dimensiones *X*	119 mm
Dimensiones *Ø g*	138 mm
Conexión de tubería del lado de aspiración *DNs*	DN 25
Conexión de tubería del lado de impulsión *DNd*	DN 25
Diámetro del motor *X*	121 mm

Información de pedido

Datos del producto

Marca	Wilo
Denominación del producto	HELIX V402-2/25/V/KS/400-50
Referencia	4160549
Número EAN	4048482200354
Color	verde/plata
Cantidad mínima de pedido	1
Disponibilidad en el mercado	2011-09-01

Embalaje

Tipo de embalaje	Palé desechable
Propiedades del embalaje	Embalaje de transporte
Número por palé	1
Número por capa	1

Medidas y pesos

Longitud con embalaje	800 mm
Longitud *L*	250 mm
Altura con embalaje	400 mm
Altura *H*	620 mm
Ancho con embalaje	400 mm
Ancho *W*	212 mm
Peso bruto aproximado *m*	27 kg
Peso neto aproximado *m*	23 kg



Ficha técnica

Datos del producto

Denominación del producto	HELIX V403-1/16/E/KS/400-50

Datos hidráulicos

Índice de eficiencia mínima (MEI)	≥0,7
Presión de entrada	10 bar
Presión máxima de trabajo *PN*	16 bar
Boca de impulsión	G 1
Temperatura mínima del fluido T_{min}	-30 °C
Temperatura máxima del fluido T_{max}	120 °C
Temperatura ambiente mínima T_{min}	-15 °C
Temperatura ambiente máxima T_{max}	50 °C

Datos del motor

Alimentación eléctrica	3~400 V, 50 Hz
Tolerancia de tensión	±10 %
Potencia nominal del motor P_2	0,37 kW
Clase de eficiencia energética del motor	IE2
Intensidad nominal I_N	0,95 A
Velocidad nominal *n*	2900 1/min
Factor de potencia	0,91
Tipo de arranque	Directo online (DOL)
Rendimiento del motor 50% η_M *50%*	65,4 %
Rendimiento del motor 75% η_M *75%*	65,6 %
Rendimiento del motor 100% η_M *100%*	64,7 %
Clase de aislamiento	F
Tipo de protección del motor	IP55

Materiales

Carcasa de la bomba	Acero inoxidable
Rodete	Acero inoxidable
Eje	Acero inoxidable
Cierre mecánico	BQ1EGG
Material de la junta	EPDM

Dimensiones de instalación

Conexión de tubería del lado de aspiración *DNs*	G 1
Conexión de tubería del lado de impulsión *DNd*	G 1

Queda reservado el derecho a realizar modificaciones.

Curvas características

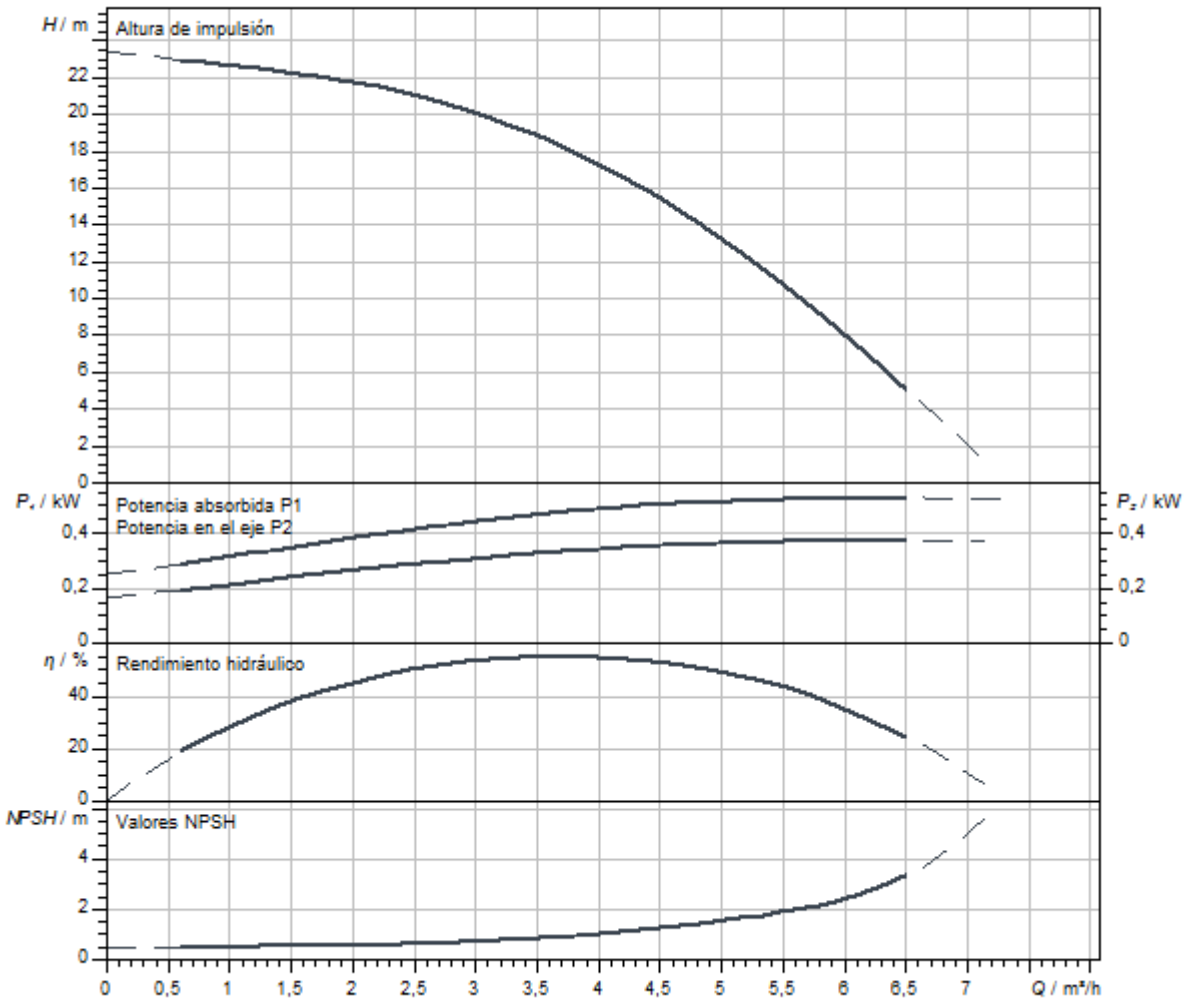

Dimensiones y planos de dimensiones

Helix V 2/V4, PN 16

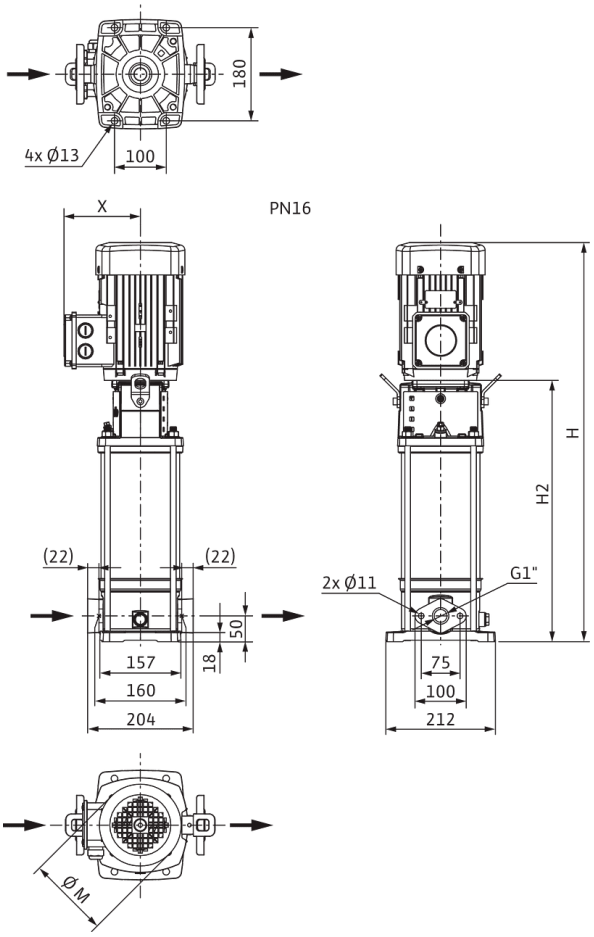

Dimensiones *H*	620 mm
Dimensiones *H1*	128 mm
Dimensiones *L1*	102 mm
Dimensiones *X*	119 mm
Dimensiones *Ø g*	138 mm
Conexión de tubería del lado de aspiración *DNs*	G 1
Conexión de tubería del lado de impulsión *DNd*	G 1
Diámetro del motor *X*	121 mm

Información de pedido

Datos del producto

Marca	Wilo
Denominación del producto	HELIX V403-1/16/E/KS/400-50
Referencia	4160519
Número EAN	4048482199450
Color	verde/plata
Cantidad mínima de pedido	1
Disponibilidad en el mercado	2011-09-01

Embalaje

Tipo de embalaje	Palé desechable
Propiedades del embalaje	Embalaje de transporte
Número por palé	1
Número por capa	1

Medidas y pesos

Longitud con embalaje	800 mm
Longitud *L*	223 mm
Altura con embalaje	400 mm
Altura *H*	620 mm
Ancho con embalaje	400 mm
Ancho *W*	212 mm
Peso bruto aproximado *m*	26 kg
Peso neto aproximado *m*	23 kg



Ficha técnica

Datos del producto

Denominación del producto	HELIX V403-1/16/E/S/1-230-50

Datos hidráulicos

Índice de eficiencia mínima (MEI)	≥0,7
Presión de entrada	10 bar
Presión máxima de trabajo *PN*	16 bar
Boca de impulsión	G 1
Temperatura mínima del fluido T_{min}	-30 °C
Temperatura máxima del fluido T_{max}	120 °C
Temperatura ambiente mínima T_{min}	-15 °C
Temperatura ambiente máxima T_{max}	40 °C

Datos del motor

Alimentación eléctrica	1~230 V, 50 Hz
Tolerancia de tensión	±10 %
Potencia nominal del motor P_2	0,37 kW
Clase de eficiencia energética del motor	IE2
Intensidad nominal I_N	2,28 A
Velocidad nominal *n*	2820 1/min
Factor de potencia	0,98
Clase de aislamiento	F
Tipo de protección del motor	IP55

Materiales

Carcasa de la bomba	Acero inoxidable
Rodete	Acero inoxidable
Eje	Acero inoxidable
Cierre mecánico	BQ1EGG
Material de la junta	EPDM

Dimensiones de instalación

Conexión de tubería del lado de aspiración *DNs*	G 1
Conexión de tubería del lado de impulsión *DNd*	G 1

Curvas características

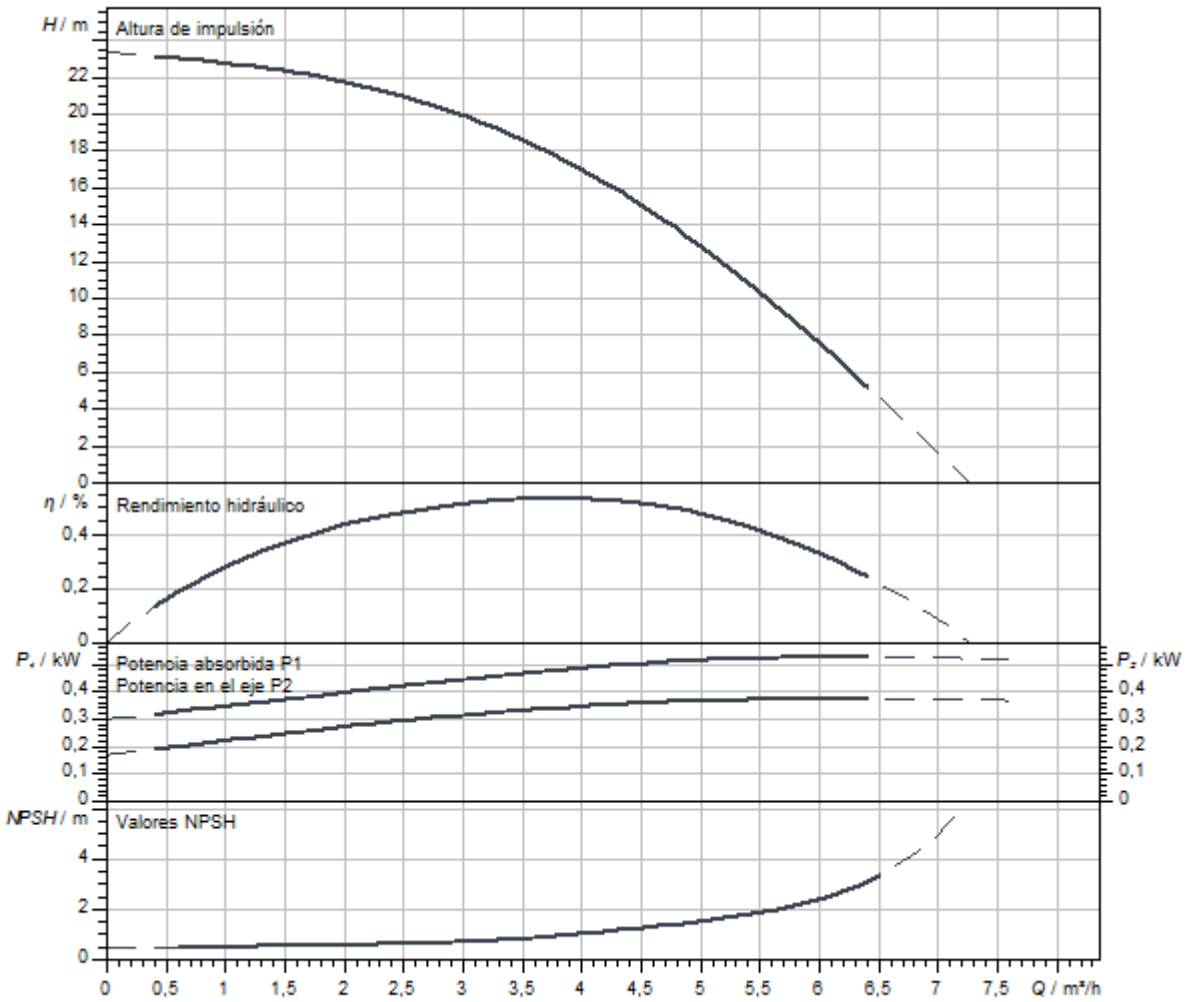

Dimensiones y planos de dimensiones

Helix V 2/V4, PN 16

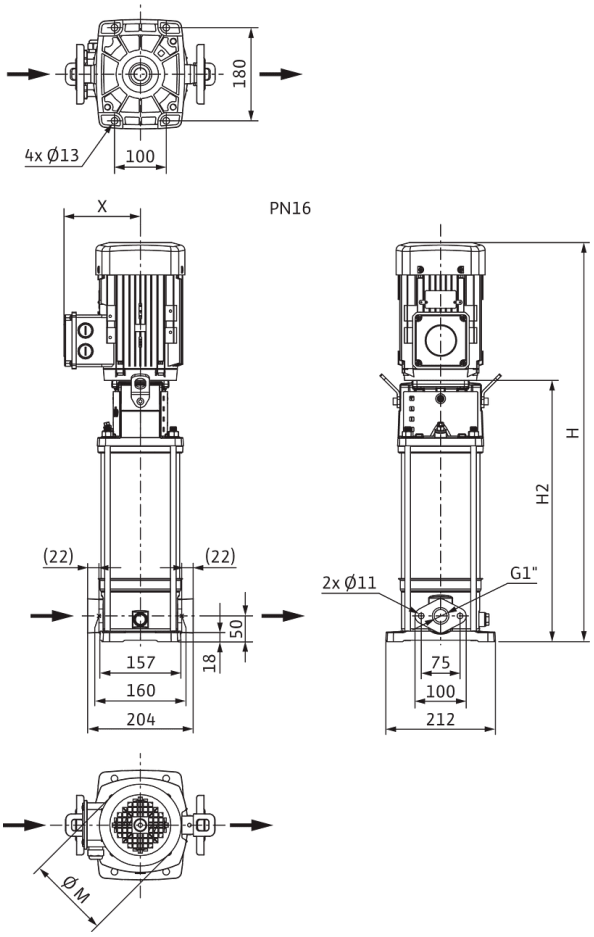

Dimensiones *H*	570 mm
Dimensiones *H1*	128 mm
Dimensiones *L1*	102 mm
Dimensiones *X*	121 mm
Dimensiones *Ø g*	138 mm
Conexión de tubería del lado de aspiración *DNs*	G 1
Conexión de tubería del lado de impulsión *DNd*	G 1
Diámetro del motor *X*	151 mm

Información de pedido

Datos del producto

Marca	Wilo
Denominación del producto	HELIX V403-1/16/E/S/1-230-50
Referencia	4234069
Número EAN	4048482918648
Color	verde/plata
Cantidad mínima de pedido	1
Disponibilidad en el mercado	2019-09-01

Embalaje

Tipo de embalaje	Caja de cartón
Propiedades del embalaje	Embalaje de transporte
Número por palé	1
Número por capa	1

Medidas y pesos

Longitud con embalaje	800 mm
Longitud *L*	223 mm
Altura con embalaje	346 mm
Altura *H*	570 mm
Ancho con embalaje	400 mm
Ancho *W*	212 mm
Peso bruto aproximado *m*	25,3 kg
Peso neto aproximado *m*	18,4 kg



Ficha técnica

Datos del producto

Denominación del producto	HELIX V403-1/16/E/S/400-50

Datos hidráulicos

Índice de eficiencia mínima (MEI)	≥0,7
Presión de entrada	10 bar
Presión máxima de trabajo *PN*	16 bar
Boca de impulsión	G 1
Temperatura mínima del fluido T_{min}	-30 °C
Temperatura máxima del fluido T_{max}	120 °C
Temperatura ambiente mínima T_{min}	-15 °C
Temperatura ambiente máxima T_{max}	50 °C

Datos del motor

Alimentación eléctrica	3~400 V, 50 Hz
Tolerancia de tensión	±10 %
Potencia nominal del motor P_2	0,37 kW
Clase de eficiencia energética del motor	IE2
Intensidad nominal I_N	0,95 A
Velocidad nominal *n*	2900 1/min
Factor de potencia	0,91
Tipo de arranque	Directo online (DOL)
Rendimiento del motor 50% η_M *50%*	65,4 %
Rendimiento del motor 75% η_M *75%*	65,6 %
Rendimiento del motor 100% η_M *100%*	64,7 %
Clase de aislamiento	F
Tipo de protección del motor	IP55

Materiales

Carcasa de la bomba	Acero inoxidable
Rodete	Acero inoxidable
Eje	Acero inoxidable
Cierre mecánico	BQ1EGG
Material de la junta	EPDM

Dimensiones de instalación

Conexión de tubería del lado de aspiración *DNs*	G 1
Conexión de tubería del lado de impulsión *DNd*	G 1

Curvas características

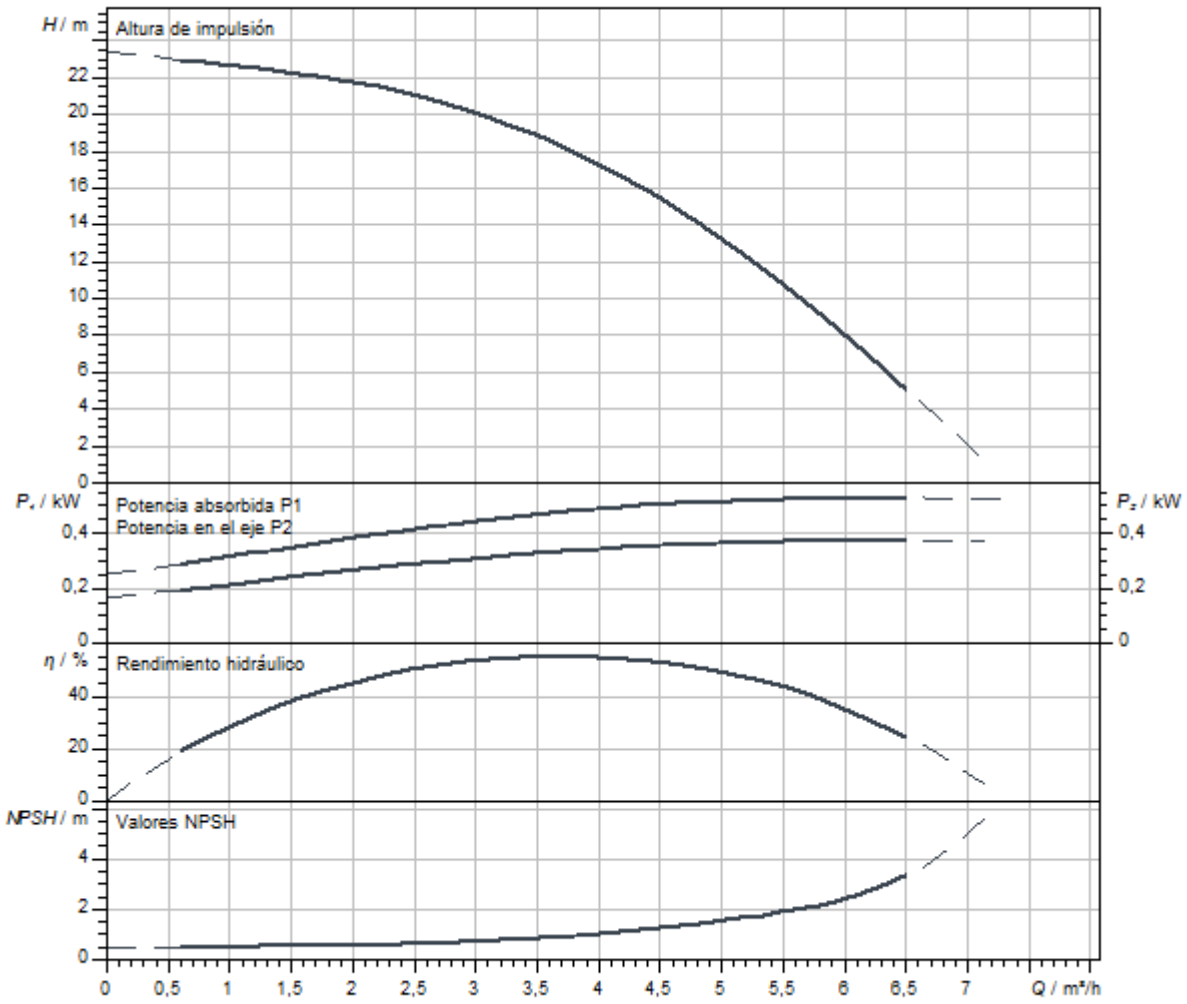

Dimensiones y planos de dimensiones

Helix V 2/V4, PN 16

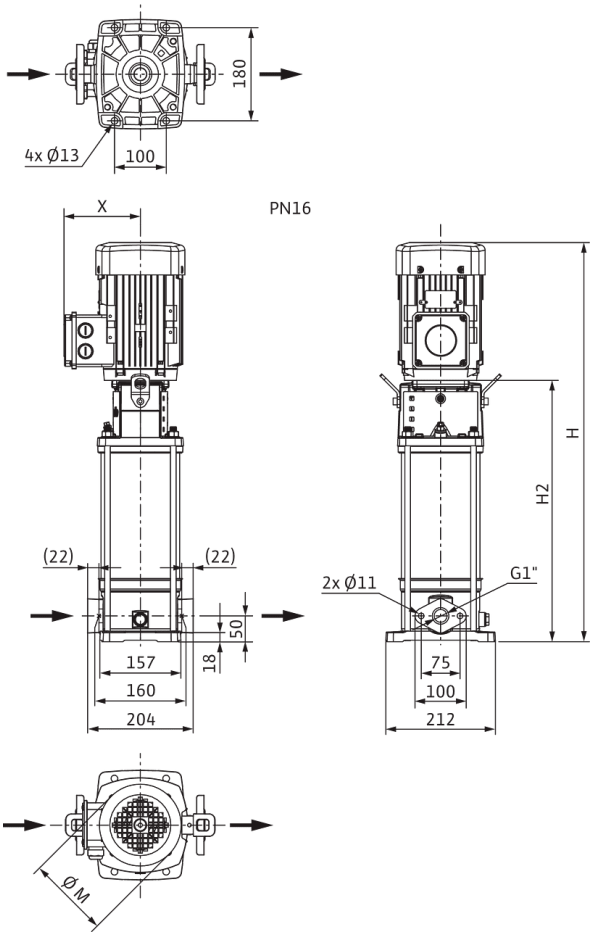

Dimensiones *H*	560 mm
Dimensiones *H1*	128 mm
Dimensiones *L1*	102 mm
Dimensiones *X*	119 mm
Dimensiones *Ø g*	138 mm
Conexión de tubería del lado de aspiración *DNs*	G 1
Conexión de tubería del lado de impulsión *DNd*	G 1
Diámetro del motor *X*	121 mm

Información de pedido

Datos del producto

Marca	Wilo
Denominación del producto	HELIX V403-1/16/E/S/400-50
Referencia	4201366
Número EAN	4048482592381
Color	verde/plata
Cantidad mínima de pedido	1
Disponibilidad en el mercado	2015-09-01

Embalaje

Tipo de embalaje	Caja de cartón
Propiedades del embalaje	Embalaje de transporte
Número por palé	1
Número por capa	1

Medidas y pesos

Longitud con embalaje	800 mm
Longitud *L*	223 mm
Altura con embalaje	370 mm
Altura *H*	560 mm
Ancho con embalaje	400 mm
Ancho *W*	212 mm
Peso bruto aproximado *m*	20,9 kg
Peso neto aproximado *m*	17,4 kg



Ficha técnica

Datos del producto

Denominación del producto	HELIX V403-1/25/E/S/1-230-50

Datos hidráulicos

Índice de eficiencia mínima (MEI)	≥0,7
Presión de entrada	10 bar
Presión máxima de trabajo *PN*	25 bar
Boca de impulsión	DN 25
Temperatura mínima del fluido T_{min}	-30 °C
Temperatura máxima del fluido T_{max}	120 °C
Temperatura ambiente mínima T_{min}	-15 °C
Temperatura ambiente máxima T_{max}	40 °C

Datos del motor

Alimentación eléctrica	1~230 V, 50 Hz
Tolerancia de tensión	±10 %
Potencia nominal del motor P_2	0,37 kW
Clase de eficiencia energética del motor	IE2
Intensidad nominal I_N	2,28 A
Velocidad nominal *n*	2820 1/min
Factor de potencia	0,98
Clase de aislamiento	F
Tipo de protección del motor	IP55

Materiales

Carcasa de la bomba	Acero inoxidable
Rodete	Acero inoxidable
Eje	Acero inoxidable
Cierre mecánico	BQ1EGG
Material de la junta	EPDM

Dimensiones de instalación

Conexión de tubería del lado de aspiración *DNs*	DN 25
Conexión de tubería del lado de impulsión *DNd*	DN 25

Queda reservado el derecho a realizar modificaciones.

Curvas características

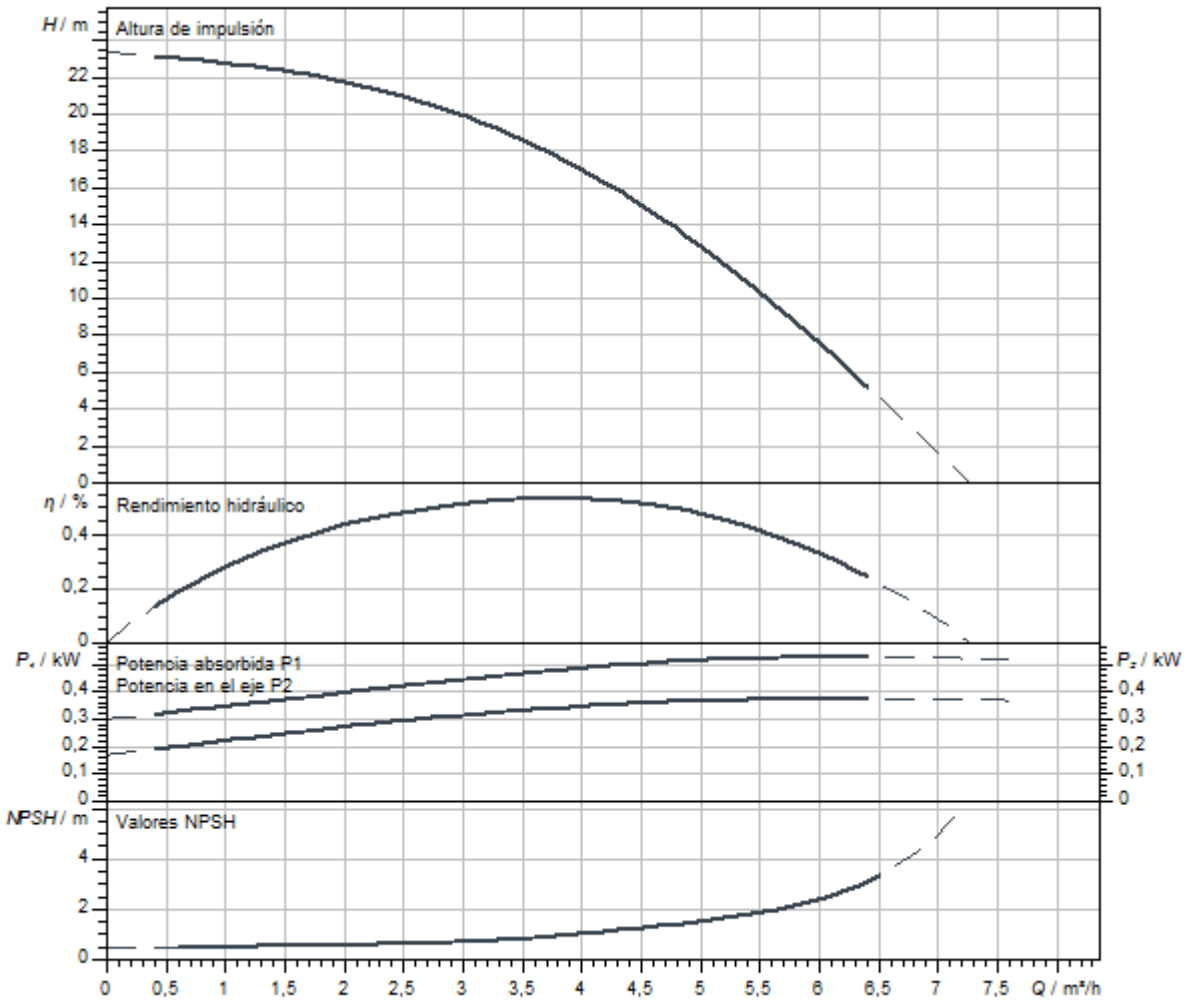

Dimensiones y planos de dimensiones

Helix V 2/ V 4, PN 25

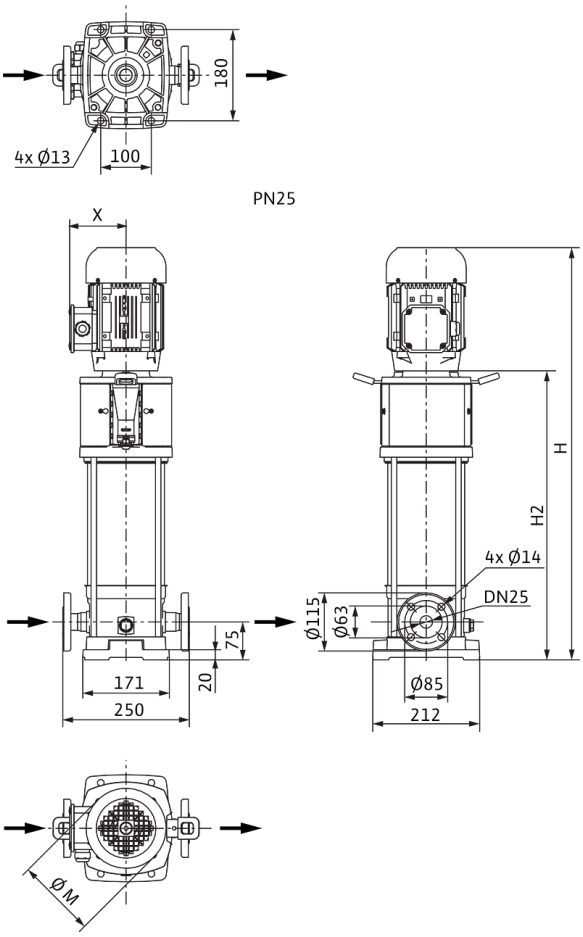

Dimensiones *H*	570 mm
Dimensiones *H1*	153 mm
Dimensiones *L1*	102 mm
Dimensiones *X*	121 mm
Dimensiones *Ø g*	138 mm
Conexión de tubería del lado de aspiración *DNs*	DN 25
Conexión de tubería del lado de impulsión *DNd*	DN 25
Diámetro del motor *X*	151 mm

Información de pedido

Datos del producto

Marca	Wilo
Denominación del producto	HELIX V403-1/25/E/S/1-230-50
Referencia	4234614
Número EAN	4048482922003
Color	verde/plata
Cantidad mínima de pedido	1
Disponibilidad en el mercado	2020-07-31

Embalaje

Tipo de embalaje	Caja de cartón
Propiedades del embalaje	Embalaje de transporte
Número por palé	1
Número por capa	1

Medidas y pesos

Longitud con embalaje	800 mm
Longitud *L*	223 mm
Altura con embalaje	346 mm
Altura *H*	570 mm
Ancho con embalaje	400 mm
Ancho *W*	212 mm
Peso bruto aproximado *m*	26,4 kg
Peso neto aproximado *m*	19,4 kg



Ficha técnica

Datos del producto

Denominación del producto	HELIX V404-1/16/E/KS/400-50

Datos hidráulicos

Índice de eficiencia mínima (MEI)	≥0,7
Presión de entrada	10 bar
Presión máxima de trabajo *PN*	16 bar
Boca de impulsión	G 1
Temperatura mínima del fluido T_{min}	-30 °C
Temperatura máxima del fluido T_{max}	120 °C
Temperatura ambiente mínima T_{min}	-15 °C
Temperatura ambiente máxima T_{max}	50 °C

Datos del motor

Alimentación eléctrica	3~400 V, 50 Hz
Tolerancia de tensión	±10 %
Potencia nominal del motor P_2	0,55 kW
Clase de eficiencia energética del motor	IE2
Intensidad nominal I_N	1,32 A
Velocidad nominal *n*	2900 1/min
Factor de potencia	0,85
Tipo de arranque	Directo online (DOL)
Rendimiento del motor 50% η_M *50%*	72,8 %
Rendimiento del motor 75% η_M *75%*	76,7 %
Rendimiento del motor 100% η_M *100%*	77,2 %
Clase de aislamiento	F
Tipo de protección del motor	IP55

Materiales

Carcasa de la bomba	Acero inoxidable
Rodete	Acero inoxidable
Eje	Acero inoxidable
Cierre mecánico	BQ1EGG
Material de la junta	EPDM

Dimensiones de instalación

Conexión de tubería del lado de aspiración *DNs*	G 1
Conexión de tubería del lado de impulsión *DNd*	G 1

Queda reservado el derecho a realizar modificaciones.

Curvas características

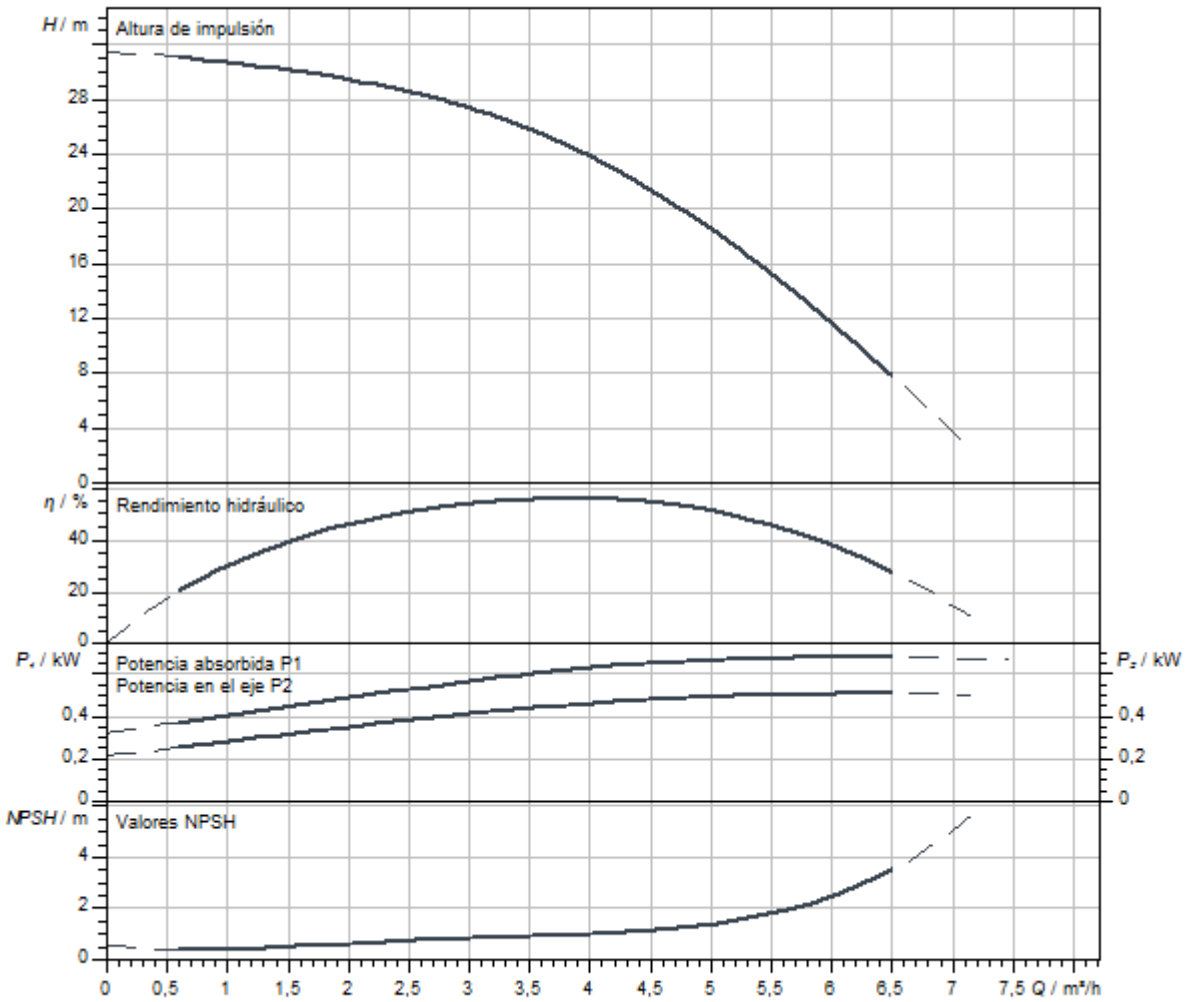

Dimensiones y planos de dimensiones

Helix V 2/V4, PN 16

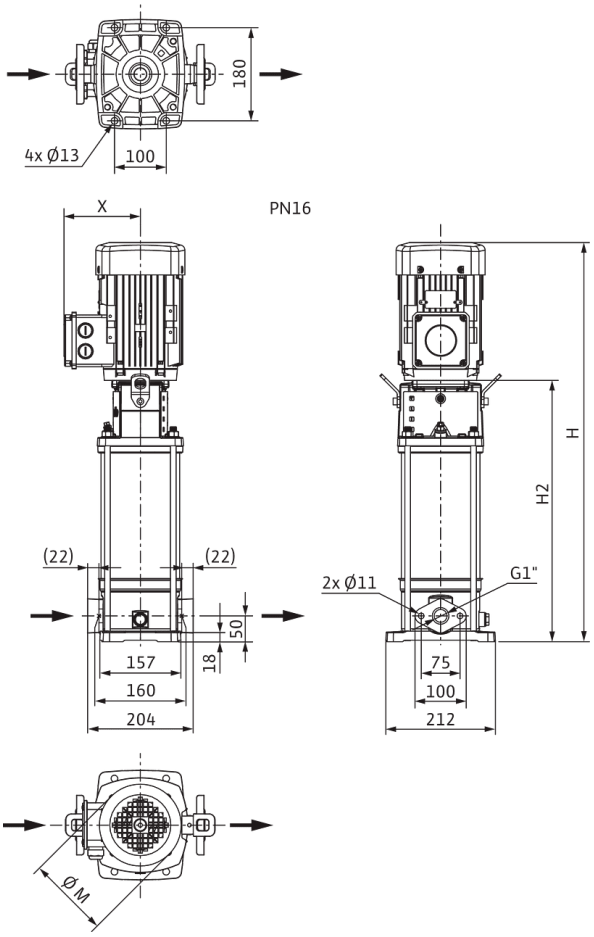

Dimensiones *H*	644 mm
Dimensiones *H1*	128 mm
Dimensiones *L1*	102 mm
Dimensiones *X*	119 mm
Dimensiones *Ø g*	138 mm
Conexión de tubería del lado de aspiración *DNs*	G 1
Conexión de tubería del lado de impulsión *DNd*	G 1
Diámetro del motor *X*	121 mm

Información de pedido

Datos del producto

Marca	Wilo
Denominación del producto	HELIX V404-1/16/E/KS/400-50
Referencia	4160520
Número EAN	4048482199467
Color	verde/plata
Cantidad mínima de pedido	1
Disponibilidad en el mercado	2011-09-01

Embalaje

Tipo de embalaje	Palé desechable
Propiedades del embalaje	Embalaje de transporte
Número por palé	1
Número por capa	1

Medidas y pesos

Longitud con embalaje	800 mm
Longitud *L*	223 mm
Altura con embalaje	400 mm
Altura *H*	644 mm
Ancho con embalaje	400 mm
Ancho *W*	212 mm
Peso bruto aproximado *m*	28 kg
Peso neto aproximado *m*	24 kg

Queda reservado el derecho a realizar modificaciones.



Ficha técnica

Datos del producto

Denominación del producto	HELIX V404-1/16/E/S/1-230-50

Datos hidráulicos

Índice de eficiencia mínima (MEI)	≥0,7
Presión de entrada	10 bar
Presión máxima de trabajo *PN*	16 bar
Boca de impulsión	G 1
Temperatura mínima del fluido T_{min}	-30 °C
Temperatura máxima del fluido T_{max}	120 °C
Temperatura ambiente mínima T_{min}	-15 °C
Temperatura ambiente máxima T_{max}	40 °C

Datos del motor

Alimentación eléctrica	1~230 V, 50 Hz
Tolerancia de tensión	±10 %
Potencia nominal del motor P_2	0,55 kW
Clase de eficiencia energética del motor	IE2
Intensidad nominal I_N	3,33 A
Velocidad nominal *n*	2900 1/min
Factor de potencia	0,98
Clase de aislamiento	F
Tipo de protección del motor	IP55

Materiales

Carcasa de la bomba	Acero inoxidable
Rodete	Acero inoxidable
Eje	Acero inoxidable
Cierre mecánico	BQ1EGG
Material de la junta	EPDM

Dimensiones de instalación

Conexión de tubería del lado de aspiración *DNs*	G 1
Conexión de tubería del lado de impulsión *DNd*	G 1

Queda reservado el derecho a realizar modificaciones.

Curvas características

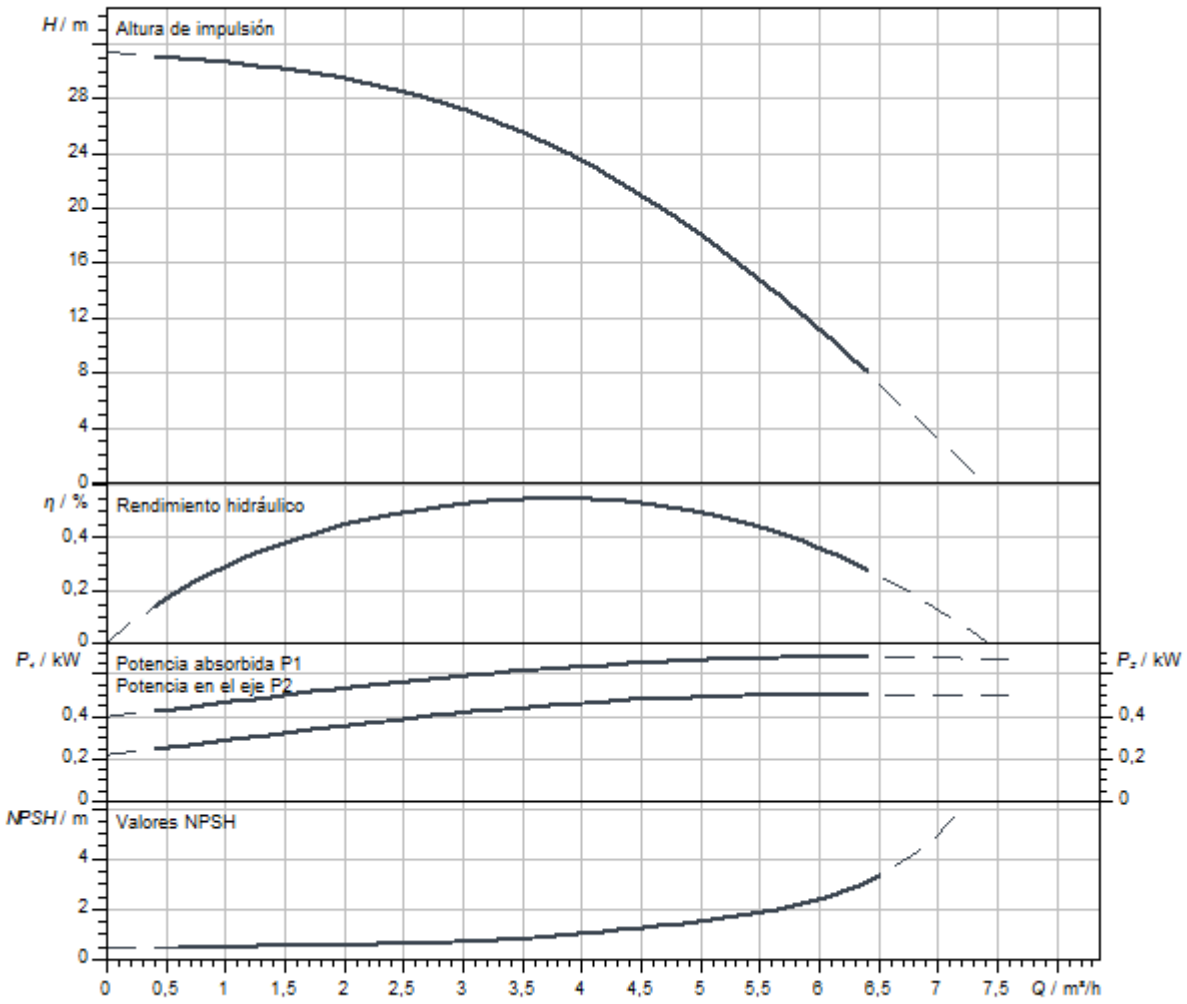

Dimensiones y planos de dimensiones

Helix V 2/V4, PN 16

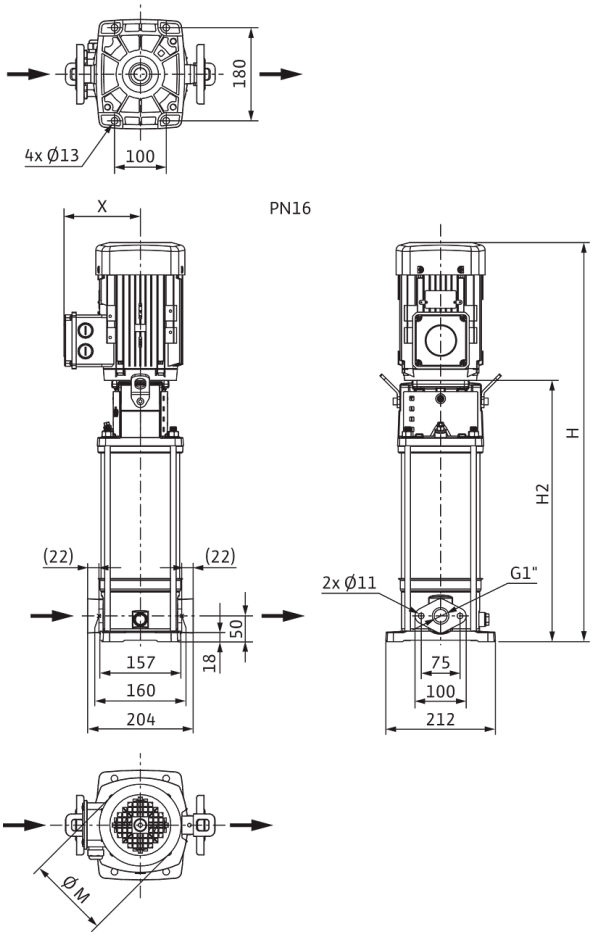

Dimensiones *H*	585 mm
Dimensiones *H1*	128 mm
Dimensiones *L1*	102 mm
Dimensiones *X*	121 mm
Dimensiones *Ø g*	138 mm
Conexión de tubería del lado de aspiración *DNs*	G 1
Conexión de tubería del lado de impulsión *DNd*	G 1
Diámetro del motor *X*	151 mm

Información de pedido

Datos del producto

Marca	Wilo
Denominación del producto	HELIX V404-1/16/E/S/1-230-50
Referencia	4234070
Número EAN	4048482918655
Color	verde/plata
Cantidad mínima de pedido	1
Disponibilidad en el mercado	2019-09-01

Embalaje

Tipo de embalaje	Caja de cartón
Propiedades del embalaje	Embalaje de transporte
Número por palé	1
Número por capa	1

Medidas y pesos

Longitud con embalaje	800 mm
Longitud *L*	223 mm
Altura con embalaje	361 mm
Altura *H*	585 mm
Ancho con embalaje	400 mm
Ancho *W*	212 mm
Peso bruto aproximado *m*	26,2 kg
Peso neto aproximado *m*	19,7 kg



Ficha técnica

Datos del producto

Denominación del producto	HELIX V404-1/16/E/S/400-50

Datos hidráulicos

Índice de eficiencia mínima (MEI)	≥0,7
Presión de entrada	10 bar
Presión máxima de trabajo *PN*	16 bar
Boca de impulsión	G 1
Temperatura mínima del fluido T_{min}	-30 °C
Temperatura máxima del fluido T_{max}	120 °C
Temperatura ambiente mínima T_{min}	-15 °C
Temperatura ambiente máxima T_{max}	50 °C

Datos del motor

Alimentación eléctrica	3~400 V, 50 Hz
Tolerancia de tensión	±10 %
Potencia nominal del motor P_2	0,55 kW
Clase de eficiencia energética del motor	IE2
Intensidad nominal I_N	1,32 A
Velocidad nominal *n*	2900 1/min
Factor de potencia	0,85
Tipo de arranque	Directo online (DOL)
Rendimiento del motor 50% η_M *50%*	72,8 %
Rendimiento del motor 75% η_M *75%*	76,7 %
Rendimiento del motor 100% η_M *100%*	77,2 %
Clase de aislamiento	F
Tipo de protección del motor	IP55

Materiales

Carcasa de la bomba	Acero inoxidable
Rodete	Acero inoxidable
Eje	Acero inoxidable
Cierre mecánico	BQ1EGG
Material de la junta	EPDM

Dimensiones de instalación

Conexión de tubería del lado de aspiración *DNs*	G 1
Conexión de tubería del lado de impulsión *DNd*	G 1

Curvas características

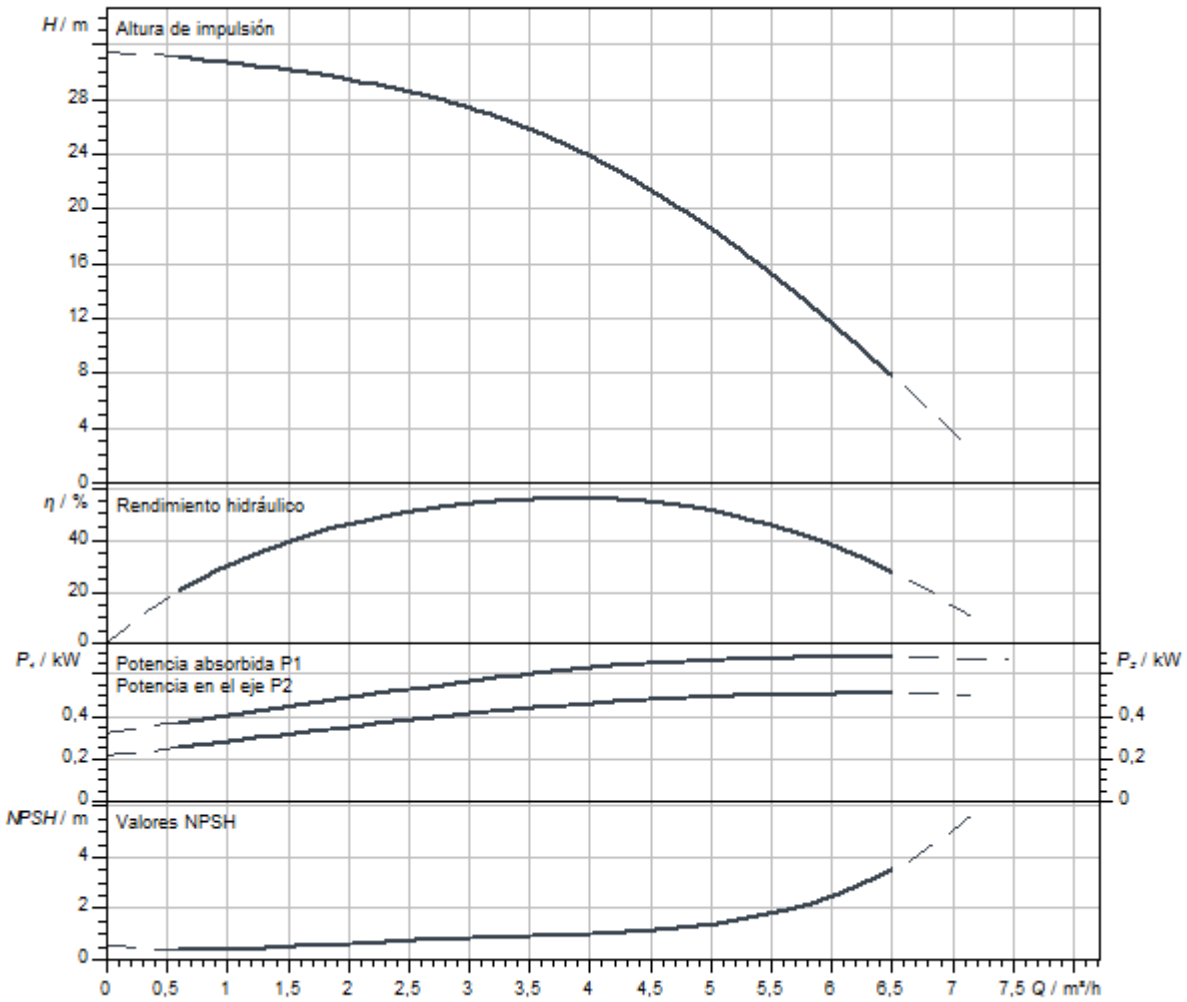

Dimensiones y planos de dimensiones

Helix V 2/V4, PN 16

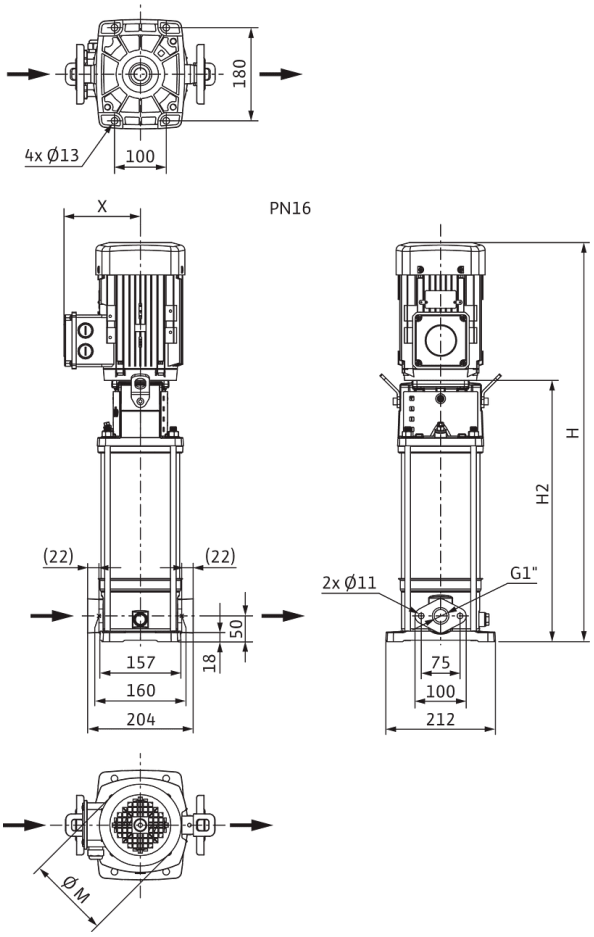

Dimensiones *H*	584 mm
Dimensiones *H1*	128 mm
Dimensiones *L1*	102 mm
Dimensiones *X*	119 mm
Dimensiones *Ø g*	138 mm
Conexión de tubería del lado de aspiración *DNs*	G 1
Conexión de tubería del lado de impulsión *DNd*	G 1
Diámetro del motor *X*	121 mm

Información de pedido

Datos del producto

Marca	Wilo
Denominación del producto	HELIX V404-1/16/E/S/400-50
Referencia	4201369
Número EAN	4048482592411
Color	verde/plata
Cantidad mínima de pedido	1
Disponibilidad en el mercado	2015-09-01

Embalaje

Tipo de embalaje	Caja de cartón
Propiedades del embalaje	Embalaje de transporte
Número por palé	1
Número por capa	1

Medidas y pesos

Longitud con embalaje	800 mm
Longitud *L*	223 mm
Altura con embalaje	370 mm
Altura *H*	584 mm
Ancho con embalaje	400 mm
Ancho *W*	212 mm
Peso bruto aproximado *m*	22,4 kg
Peso neto aproximado *m*	18,9 kg



Ficha técnica

Datos del producto

Denominación del producto	HELIX V404-1/25/E/S/1-230-50

Datos hidráulicos

Índice de eficiencia mínima (MEI)	≥0,7
Presión de entrada	10 bar
Presión máxima de trabajo *PN*	25 bar
Boca de impulsión	DN 25
Temperatura mínima del fluido T_{min}	-30 °C
Temperatura máxima del fluido T_{max}	120 °C
Temperatura ambiente mínima T_{min}	-15 °C
Temperatura ambiente máxima T_{max}	40 °C

Datos del motor

Alimentación eléctrica	1~230 V, 50 Hz
Tolerancia de tensión	±10 %
Potencia nominal del motor P_2	0,55 kW
Clase de eficiencia energética del motor	IE2
Intensidad nominal I_N	3,33 A
Velocidad nominal *n*	2900 1/min
Factor de potencia	0,98
Clase de aislamiento	F
Tipo de protección del motor	IP55

Materiales

Carcasa de la bomba	Acero inoxidable
Rodete	Acero inoxidable
Eje	Acero inoxidable
Cierre mecánico	BQ1EGG
Material de la junta	EPDM

Dimensiones de instalación

Conexión de tubería del lado de aspiración *DNs*	DN 25
Conexión de tubería del lado de impulsión *DNd*	DN 25

Queda reservado el derecho a realizar modificaciones.

Curvas características

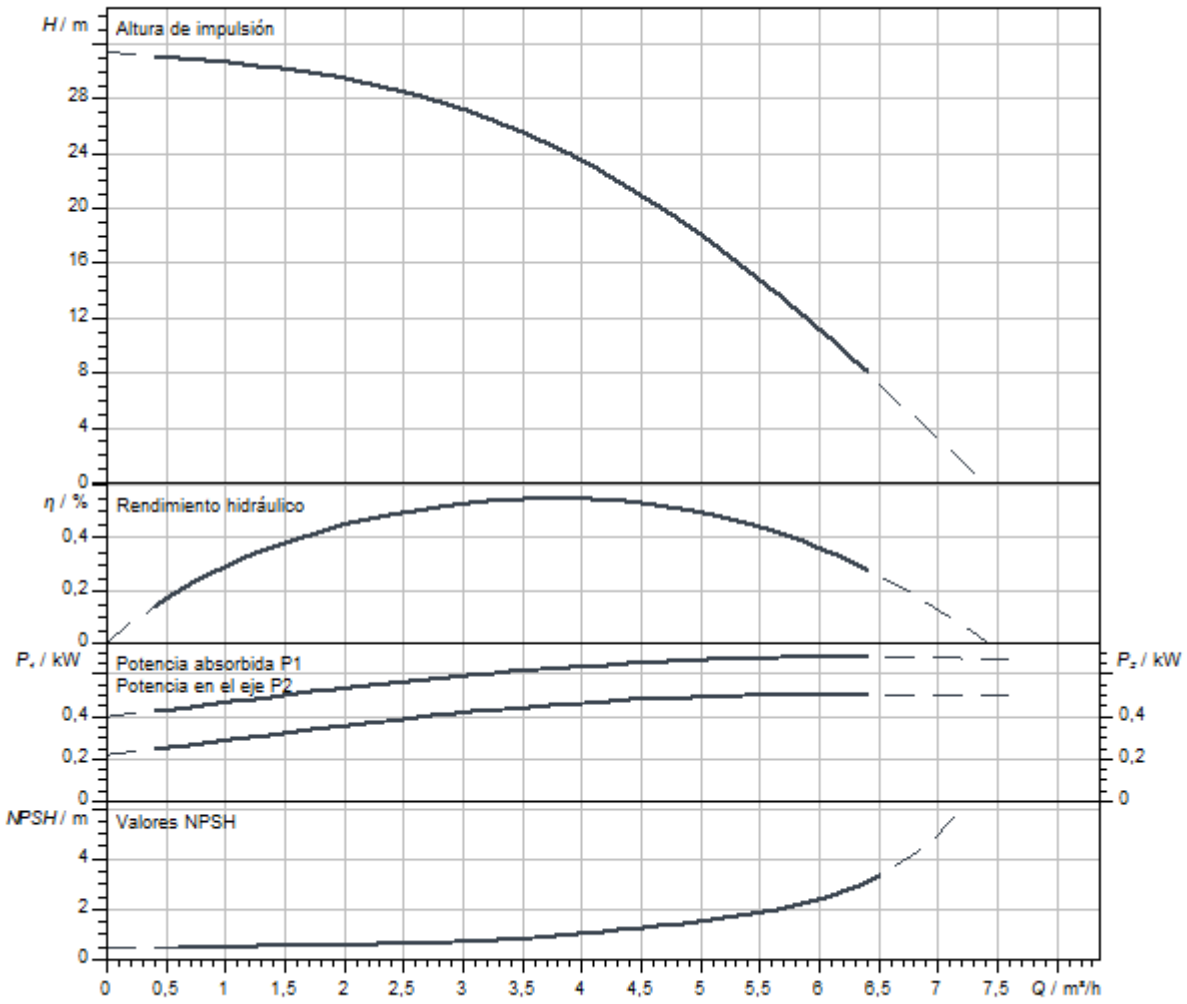

Dimensiones y planos de dimensiones

Helix V 2/ V 4, PN 25

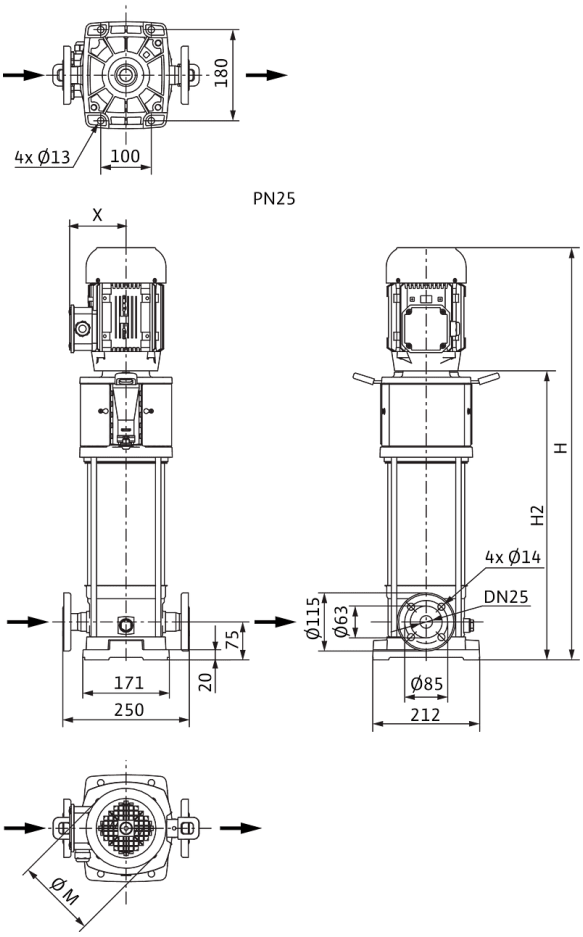

Dimensiones *H*	585 mm
Dimensiones *H1*	153 mm
Dimensiones *L1*	102 mm
Dimensiones *X*	121 mm
Dimensiones *Ø g*	138 mm
Conexión de tubería del lado de aspiración *DNs*	DN 25
Conexión de tubería del lado de impulsión *DNd*	DN 25
Diámetro del motor *X*	151 mm

Información de pedido

Datos del producto

Marca	Wilo
Denominación del producto	HELIX V404-1/25/E/S/1-230-50
Referencia	4234615
Número EAN	4048482922010
Color	verde/plata
Cantidad mínima de pedido	1
Disponibilidad en el mercado	2020-07-31

Embalaje

Tipo de embalaje	Caja de cartón
Propiedades del embalaje	Embalaje de transporte
Número por palé	1
Número por capa	1

Medidas y pesos

Longitud con embalaje	800 mm
Longitud *L*	223 mm
Altura con embalaje	361 mm
Altura *H*	585 mm
Ancho con embalaje	400 mm
Ancho *W*	212 mm
Peso bruto aproximado *m*	27,7 kg
Peso neto aproximado *m*	20,7 kg



Ficha técnica

Datos del producto

Denominación del producto	HELIX V404-2/25/V/KS/400-50

Datos hidráulicos

Índice de eficiencia mínima (MEI)	≥0,7
Presión de entrada	10 bar
Presión máxima de trabajo *PN*	25 bar
Boca de impulsión	DN 25
Temperatura mínima del fluido T_{min}	-15 °C
Temperatura máxima del fluido T_{max}	90 °C
Temperatura ambiente mínima T_{min}	-15 °C
Temperatura ambiente máxima T_{max}	50 °C

Datos del motor

Alimentación eléctrica	3~400 V, 50 Hz
Tolerancia de tensión	±10 %
Potencia nominal del motor P_2	0,55 kW
Clase de eficiencia energética del motor	IE2
Intensidad nominal I_N	1,32 A
Velocidad nominal *n*	2900 1/min
Factor de potencia	0,85
Tipo de arranque	Directo online (DOL)
Rendimiento del motor 50% η_M *50%*	72,8 %
Rendimiento del motor 75% η_M *75%*	76,7 %
Rendimiento del motor 100% η_M *100%*	77,2 %
Clase de aislamiento	F
Tipo de protección del motor	IP55

Materiales

Carcasa de la bomba	Acero inoxidable
Rodete	Acero inoxidable
Eje	Acero inoxidable
Cierre mecánico	BQ1VGG
Material de la junta	FKM

Dimensiones de instalación

Conexión de tubería del lado de aspiración *DNs*	DN 25
Conexión de tubería del lado de impulsión *DNd*	DN 25

Curvas características

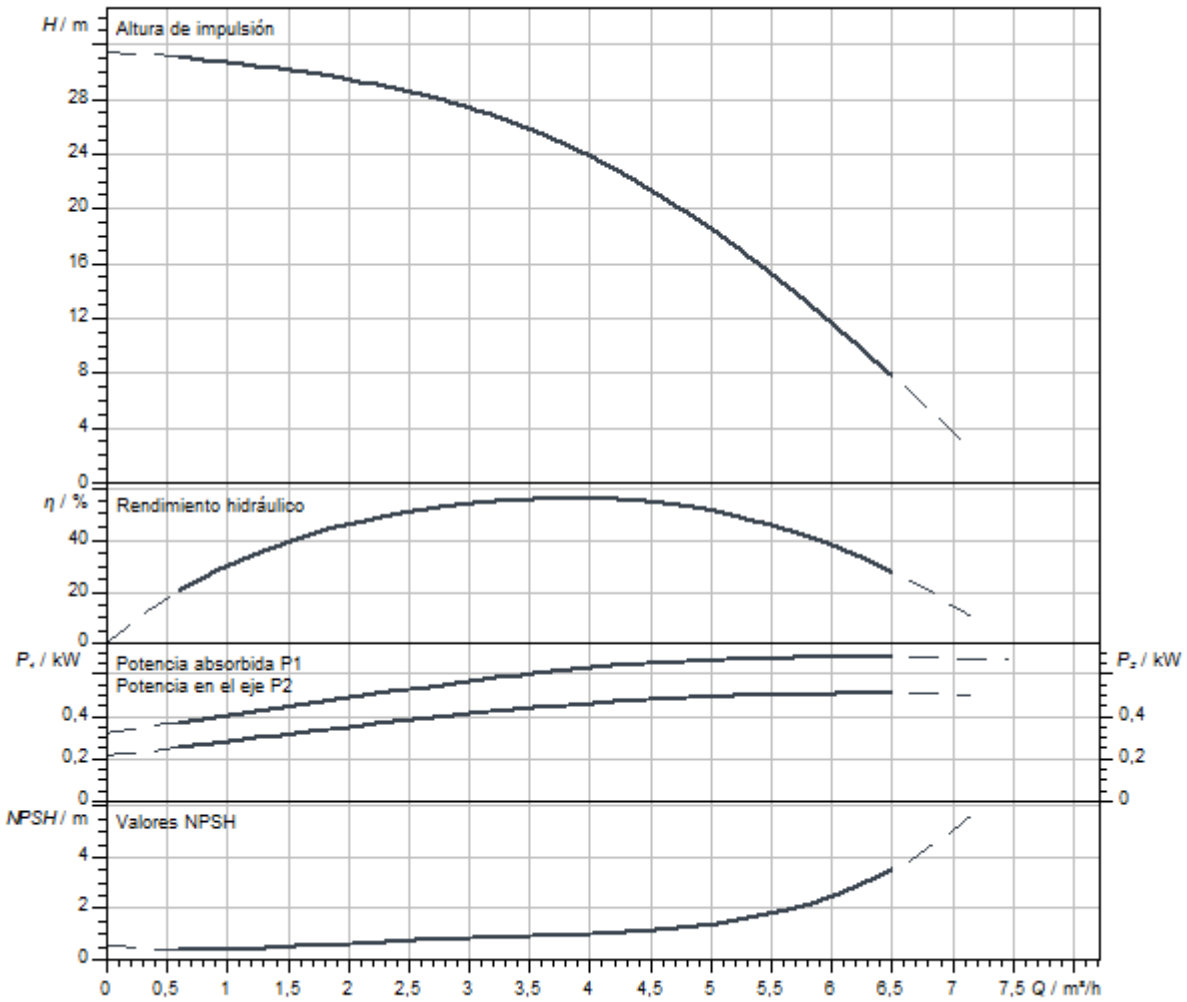

Dimensiones y planos de dimensiones

Helix V 2/ V 4, PN 25

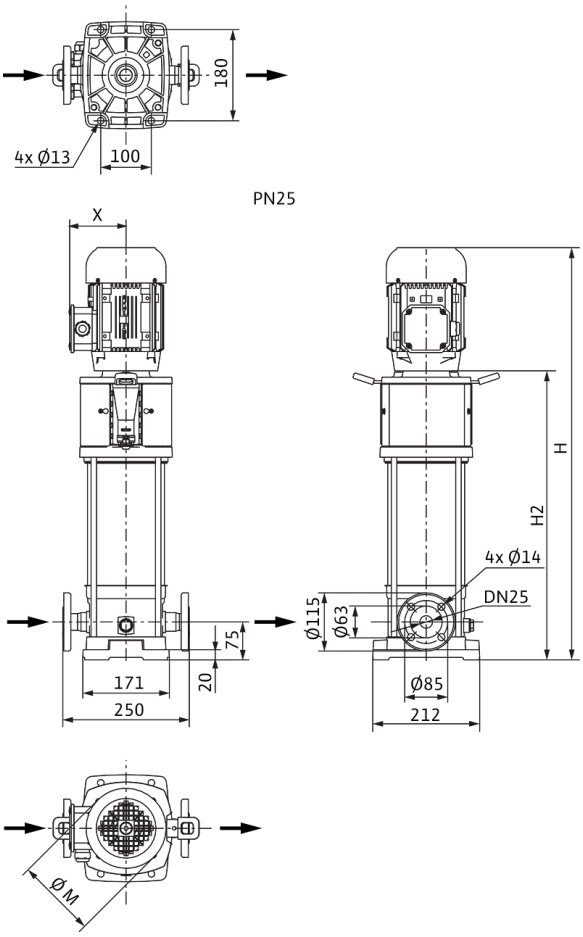

Dimensiones *H*	669 mm
Dimensiones *H1*	153 mm
Dimensiones *L1*	125 mm
Dimensiones *X*	119 mm
Dimensiones *Ø g*	138 mm
Conexión de tubería del lado de aspiración *DNs*	DN 25
Conexión de tubería del lado de impulsión *DNd*	DN 25
Diámetro del motor *X*	121 mm

Información de pedido

Datos del producto

Marca	Wilo
Denominación del producto	HELIX V404-2/25/V/KS/400-50
Referencia	4160551
Número EAN	4048482200378
Color	verde/plata
Cantidad mínima de pedido	1
Disponibilidad en el mercado	2011-09-01

Embalaje

Tipo de embalaje	Palé desechable
Propiedades del embalaje	Embalaje de transporte
Número por palé	1
Número por capa	1

Medidas y pesos

Longitud con embalaje	1200 mm
Longitud *L*	250 mm
Altura con embalaje	400 mm
Altura *H*	669 mm
Ancho con embalaje	400 mm
Ancho *W*	212 mm
Peso bruto aproximado *m*	29 kg
Peso neto aproximado *m*	25 kg



Ficha técnica

Datos del producto

Denominación del producto	HELIX V405-1/16/E/KS/400-50

Datos hidráulicos

Índice de eficiencia mínima (MEI)	≥0,7
Presión de entrada	10 bar
Presión máxima de trabajo *PN*	16 bar
Boca de impulsión	G 1
Temperatura mínima del fluido T_{min}	-30 °C
Temperatura máxima del fluido T_{max}	120 °C
Temperatura ambiente mínima T_{min}	-15 °C
Temperatura ambiente máxima T_{max}	50 °C

Datos del motor

Alimentación eléctrica	3~400 V, 50 Hz
Tolerancia de tensión	±10 %
Potencia nominal del motor P_2	0,75 kW
Clase de eficiencia energética del motor	IE3
Intensidad nominal I_N	1,7 A
Velocidad nominal *n*	2900 1/min
Factor de potencia	0,81
Tipo de arranque	Directo online (DOL)
Rendimiento del motor 50% η_M *50%*	76 %
Rendimiento del motor 75% η_M *75%*	79,7 %
Rendimiento del motor 100% η_M *100%*	80,7 %
Clase de aislamiento	F
Tipo de protección del motor	IP55

Materiales

Carcasa de la bomba	Acero inoxidable
Rodete	Acero inoxidable
Eje	Acero inoxidable
Cierre mecánico	BQ1EGG
Material de la junta	EPDM

Dimensiones de instalación

Conexión de tubería del lado de aspiración *DNs*	G 1
Conexión de tubería del lado de impulsión *DNd*	G 1

Queda reservado el derecho a realizar modificaciones.

Curvas características

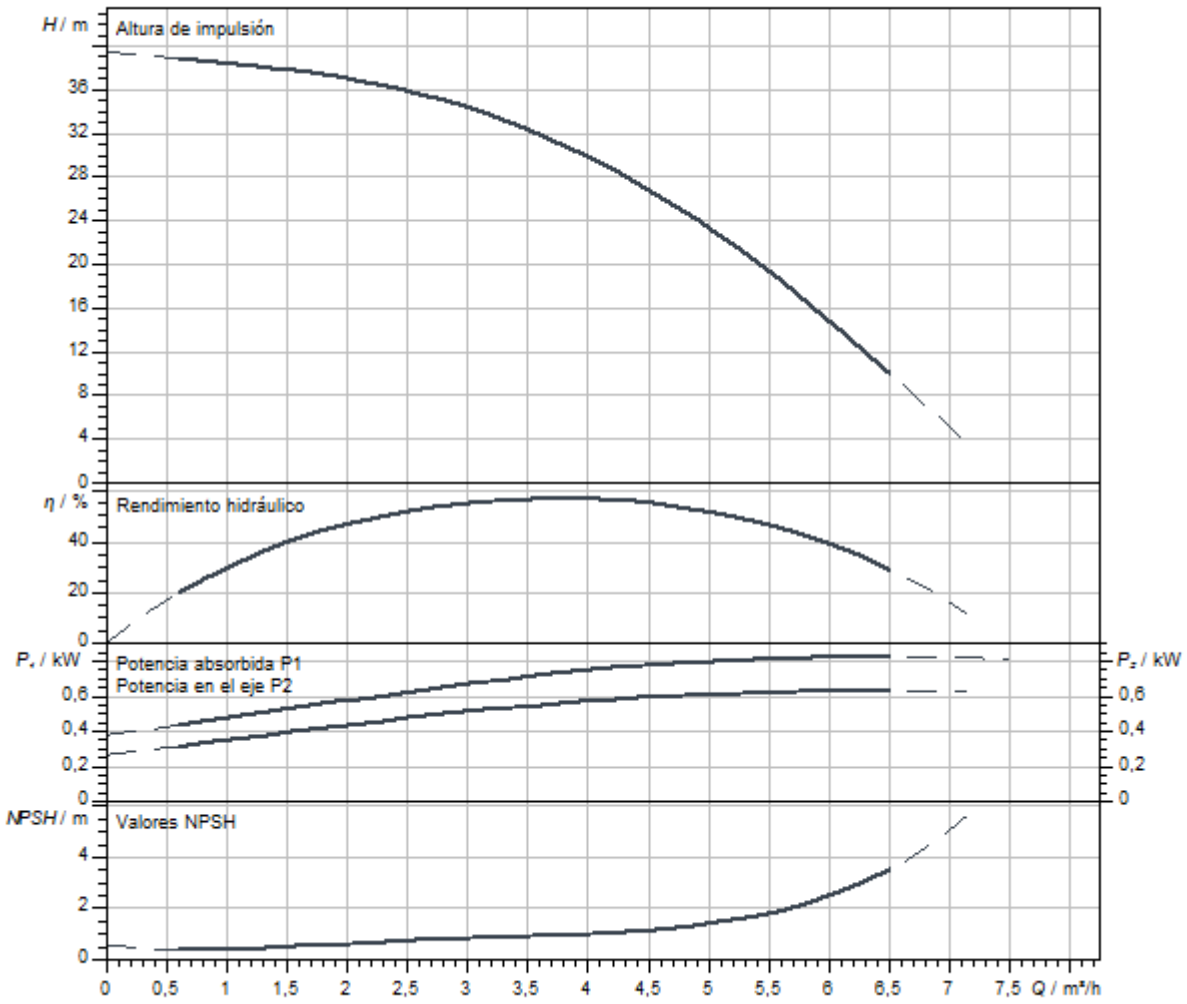

Dimensiones y planos de dimensiones

Helix V 2/V4, PN 16

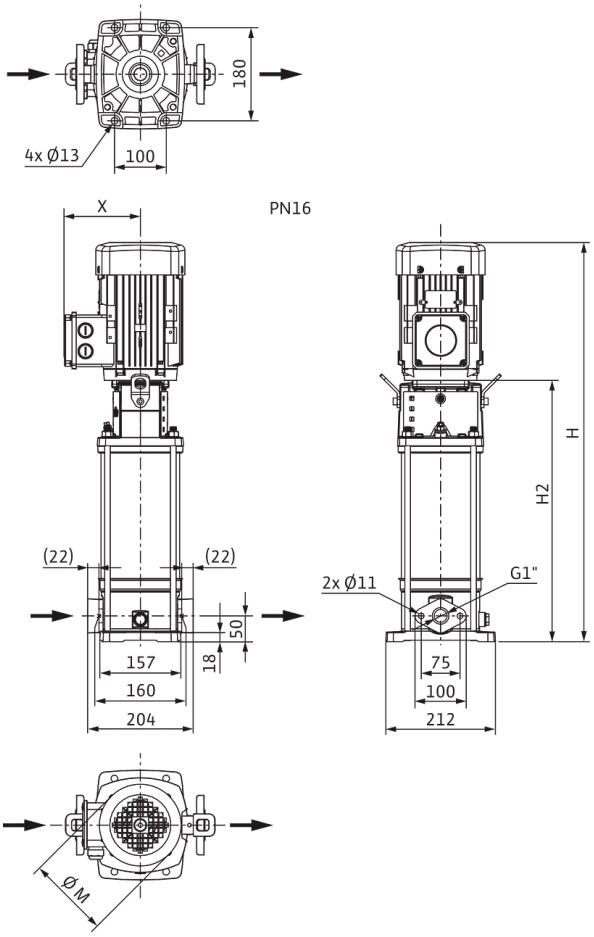

Dimensiones *H*	674 mm
Dimensiones *H1*	128 mm
Dimensiones *L1*	102 mm
Dimensiones *X*	115 mm
Dimensiones *Ø g*	158 mm
Conexión de tubería del lado de aspiración *DNs*	G 1
Conexión de tubería del lado de impulsión *DNd*	G 1
Diámetro del motor *X*	136 mm

Información de pedido

Datos del producto

Marca	Wilo
Denominación del producto	HELIX V405-1/16/E/KS/400-50
Referencia	4160521
Número EAN	4048482199474
Color	verde/plata
Cantidad mínima de pedido	1
Disponibilidad en el mercado	2011-09-01

Embalaje

Tipo de embalaje	Palé desechable
Propiedades del embalaje	Embalaje de transporte
Número por palé	1
Número por capa	1

Medidas y pesos

Longitud con embalaje	1200 mm
Longitud *L*	229 mm
Altura con embalaje	400 mm
Altura *H*	674 mm
Ancho con embalaje	400 mm
Ancho *W*	212 mm
Peso bruto aproximado *m*	35 kg
Peso neto aproximado *m*	29 kg



Ficha técnica

Datos del producto

Denominación del producto	HELIX V405-1/16/E/S/1-230-50

Datos hidráulicos

Índice de eficiencia mínima (MEI)	≥0,7
Presión de entrada	10 bar
Presión máxima de trabajo *PN*	16 bar
Boca de impulsión	G 1
Temperatura mínima del fluido T_{min}	-30 °C
Temperatura máxima del fluido T_{max}	120 °C
Temperatura ambiente mínima T_{min}	-15 °C
Temperatura ambiente máxima T_{max}	40 °C

Datos del motor

Alimentación eléctrica	1~230 V, 50 Hz
Tolerancia de tensión	±10 %
Potencia nominal del motor P_2	0,75 kW
Clase de eficiencia energética del motor	IE2
Intensidad nominal I_N	4,33 A
Velocidad nominal *n*	2900 1/min
Factor de potencia	0,99
Clase de aislamiento	F
Tipo de protección del motor	IP55

Materiales

Carcasa de la bomba	Acero inoxidable
Rodete	Acero inoxidable
Eje	Acero inoxidable
Cierre mecánico	BQ1EGG
Material de la junta	EPDM

Dimensiones de instalación

Conexión de tubería del lado de aspiración *DNs*	G 1
Conexión de tubería del lado de impulsión *DNd*	G 1

Queda reservado el derecho a realizar modificaciones.

Curvas características

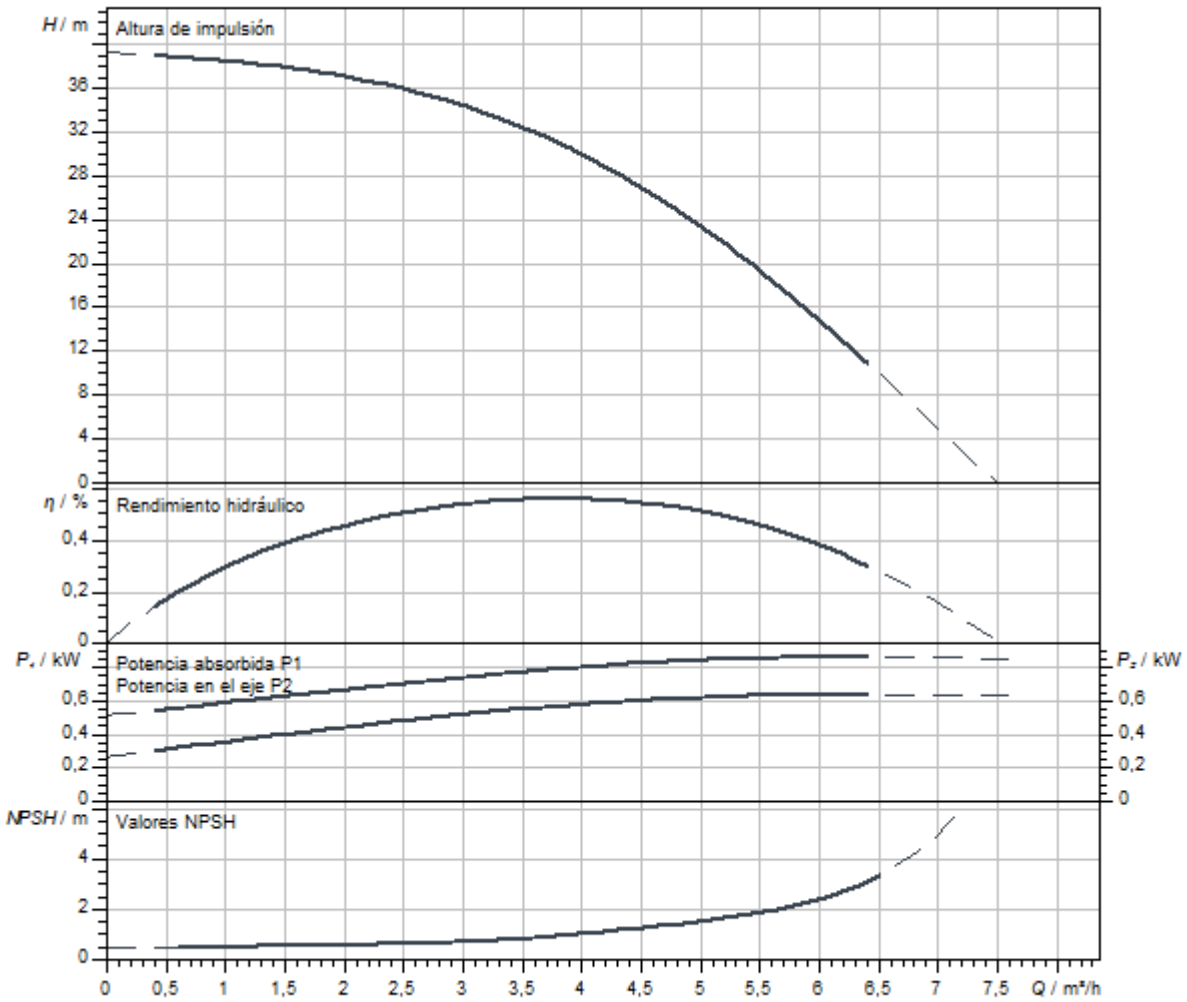

Dimensiones y planos de dimensiones

Helix V 2/V4, PN 16

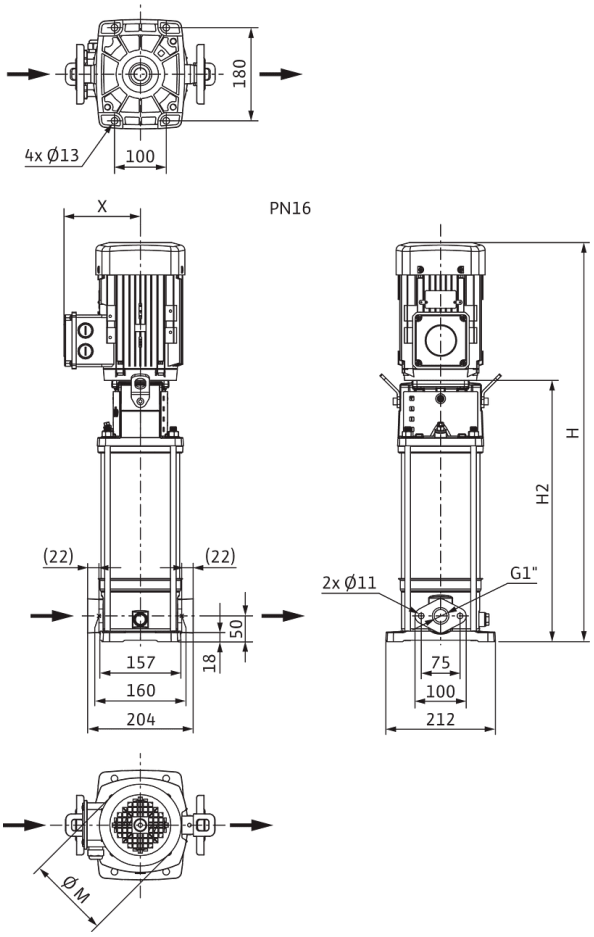

Dimensiones *H*	640 mm
Dimensiones *H1*	128 mm
Dimensiones *L1*	102 mm
Dimensiones *X*	127 mm
Dimensiones *Ø g*	138 mm
Conexión de tubería del lado de aspiración *DNs*	G 1
Conexión de tubería del lado de impulsión *DNd*	G 1
Diámetro del motor *X*	123 mm

Información de pedido

Datos del producto

Marca	Wilo
Denominación del producto	HELIX V405-1/16/E/S/1-230-50
Referencia	4234071
Número EAN	4048482918662
Color	verde/plata
Cantidad mínima de pedido	1
Disponibilidad en el mercado	2019-09-01

Embalaje

Tipo de embalaje	Caja de cartón
Propiedades del embalaje	Embalaje de transporte
Número por palé	1
Número por capa	1

Medidas y pesos

Longitud con embalaje	800 mm
Longitud *L*	229 mm
Altura con embalaje	396 mm
Altura *H*	640 mm
Ancho con embalaje	400 mm
Ancho *W*	212 mm
Peso bruto aproximado *m*	29,7 kg
Peso neto aproximado *m*	22,7 kg



Ficha técnica

Datos del producto

Denominación del producto	HELIX V405-1/16/E/S/400-50

Datos hidráulicos

Índice de eficiencia mínima (MEI)	≥0,7
Presión de entrada	10 bar
Presión máxima de trabajo *PN*	16 bar
Boca de impulsión	G 1
Temperatura mínima del fluido T_{min}	-30 °C
Temperatura máxima del fluido T_{max}	120 °C
Temperatura ambiente mínima T_{min}	-15 °C
Temperatura ambiente máxima T_{max}	50 °C

Datos del motor

Alimentación eléctrica	3~400 V, 50 Hz
Tolerancia de tensión	±10 %
Potencia nominal del motor P_2	0,75 kW
Clase de eficiencia energética del motor	IE3
Intensidad nominal I_N	1,7 A
Velocidad nominal *n*	2900 1/min
Factor de potencia	0,81
Tipo de arranque	Directo online (DOL)
Rendimiento del motor 50% η_M *50%*	76 %
Rendimiento del motor 75% η_M *75%*	79,7 %
Rendimiento del motor 100% η_M *100%*	80,7 %
Clase de aislamiento	F
Tipo de protección del motor	IP55

Materiales

Carcasa de la bomba	Acero inoxidable
Rodete	Acero inoxidable
Eje	Acero inoxidable
Cierre mecánico	BQ1EGG
Material de la junta	EPDM

Dimensiones de instalación

Conexión de tubería del lado de aspiración *DNs*	G 1
Conexión de tubería del lado de impulsión *DNd*	G 1

Curvas características

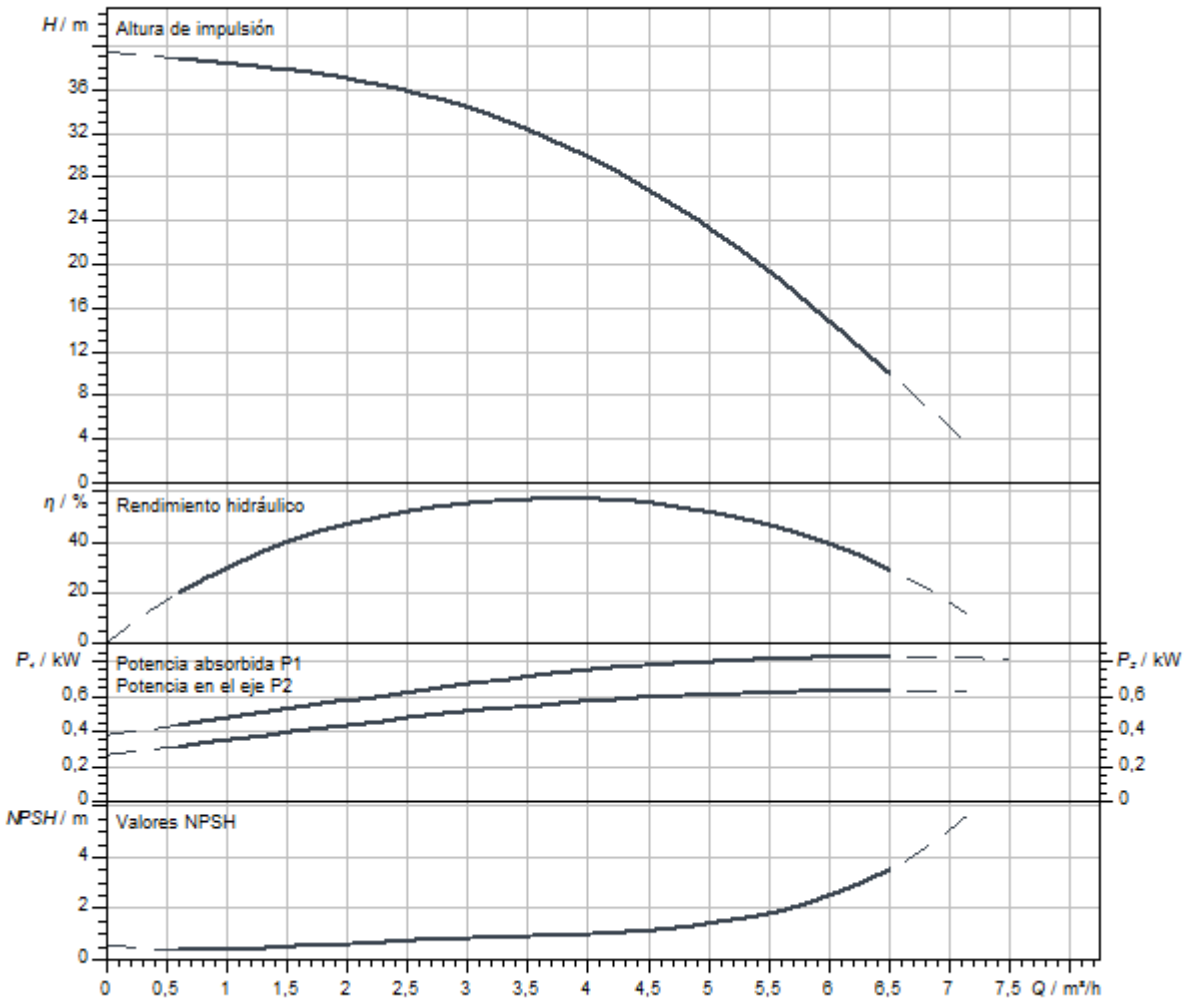

Dimensiones y planos de dimensiones

Helix V 2/V4, PN 16

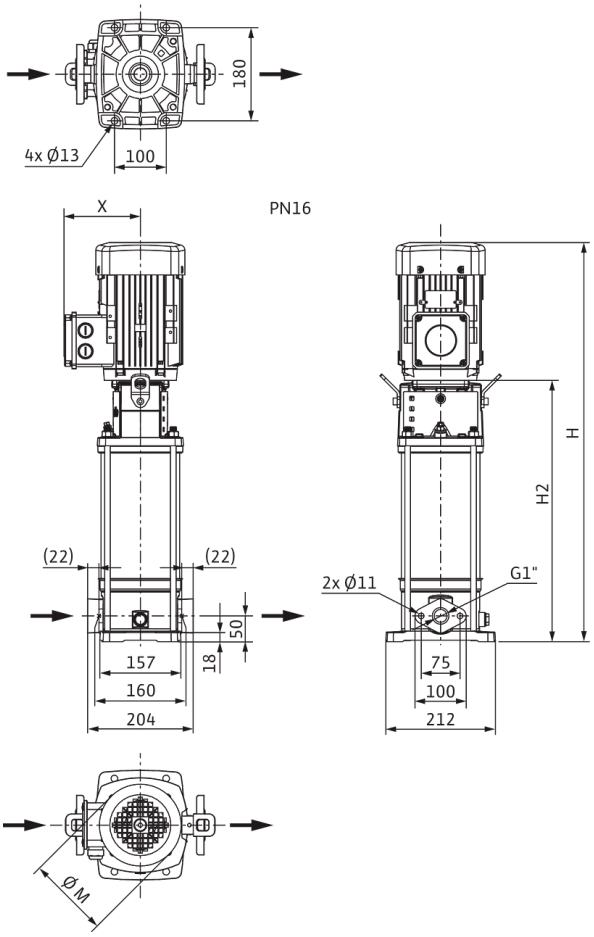

Dimensiones *H*	624 mm
Dimensiones *H1*	128 mm
Dimensiones *L1*	102 mm
Dimensiones *X*	115 mm
Dimensiones *Ø g*	158 mm
Conexión de tubería del lado de aspiración *DNs*	G 1
Conexión de tubería del lado de impulsión *DNd*	G 1
Diámetro del motor *X*	136 mm

Información de pedido

Datos del producto

Marca	Wilo
Denominación del producto	HELIX V405-1/16/E/S/400-50
Referencia	4201372
Número EAN	4048482592442
Color	verde/plata
Cantidad mínima de pedido	1
Disponibilidad en el mercado	2015-09-01

Embalaje

Tipo de embalaje	Caja de cartón
Propiedades del embalaje	Embalaje de transporte
Número por palé	1
Número por capa	1

Medidas y pesos

Longitud con embalaje	800 mm
Longitud *L*	229 mm
Altura con embalaje	370 mm
Altura *H*	624 mm
Ancho con embalaje	400 mm
Ancho *W*	212 mm
Peso bruto aproximado *m*	28,6 kg
Peso neto aproximado *m*	25,1 kg



Ficha técnica

Datos del producto

Denominación del producto	HELIX V405-1/25/E/S/1-230-50

Datos hidráulicos

Índice de eficiencia mínima (MEI)	≥0,7
Presión de entrada	10 bar
Presión máxima de trabajo *PN*	25 bar
Boca de impulsión	DN 25
Temperatura mínima del fluido T_{min}	-30 °C
Temperatura máxima del fluido T_{max}	120 °C
Temperatura ambiente mínima T_{min}	-15 °C
Temperatura ambiente máxima T_{max}	40 °C

Datos del motor

Alimentación eléctrica	1~230 V, 50 Hz
Tolerancia de tensión	±10 %
Potencia nominal del motor P_2	0,75 kW
Clase de eficiencia energética del motor	IE2
Intensidad nominal I_N	4,33 A
Velocidad nominal *n*	2900 1/min
Factor de potencia	0,99
Clase de aislamiento	F
Tipo de protección del motor	IP55

Materiales

Carcasa de la bomba	Acero inoxidable
Rodete	Acero inoxidable
Eje	Acero inoxidable
Cierre mecánico	BQ1EGG
Material de la junta	EPDM

Dimensiones de instalación

Conexión de tubería del lado de aspiración *DNs*	DN 25
Conexión de tubería del lado de impulsión *DNd*	DN 25

Queda reservado el derecho a realizar modificaciones.

Curvas características

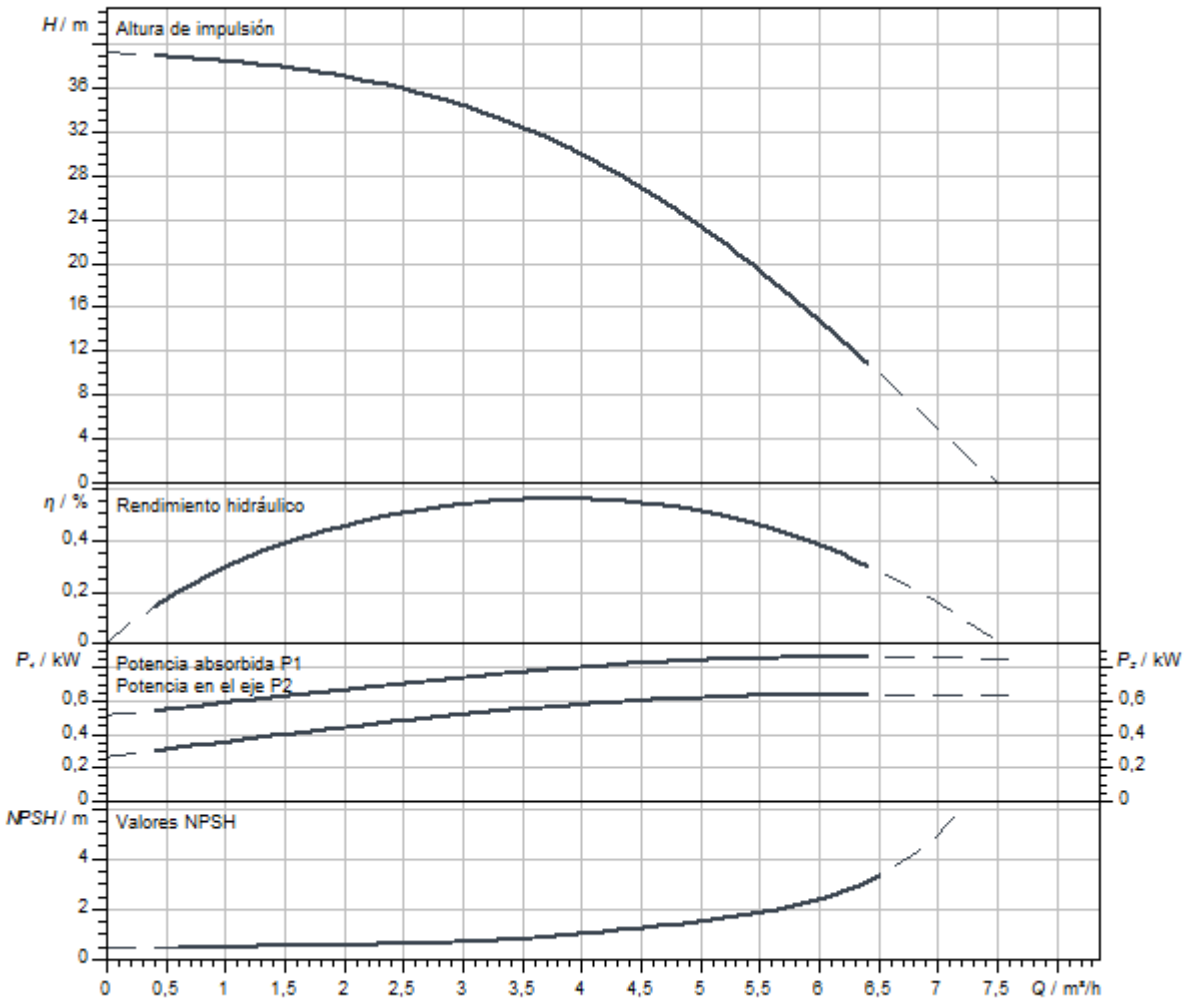

Dimensiones y planos de dimensiones

Helix V 2/ V 4, PN 25

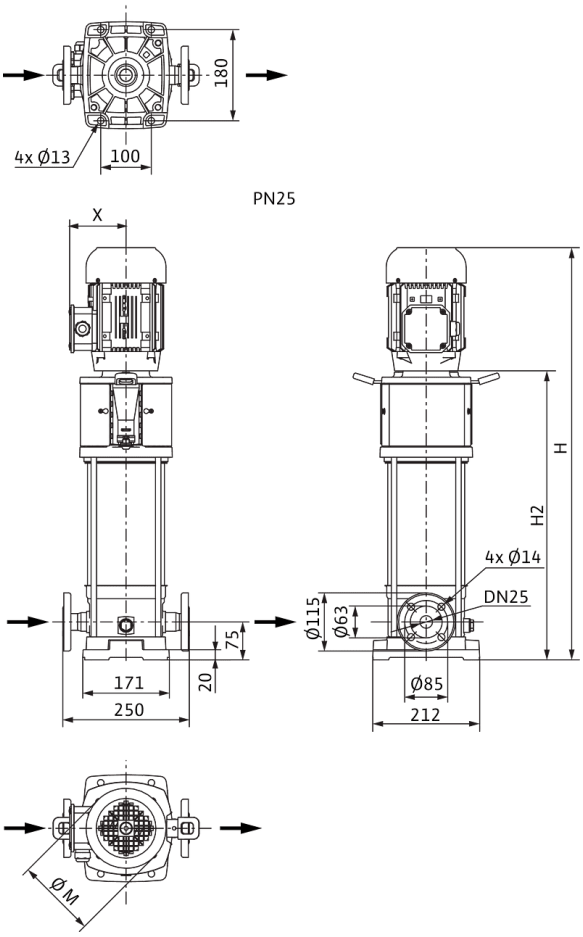

Dimensiones *H*	640 mm
Dimensiones *H1*	153 mm
Dimensiones *L1*	102 mm
Dimensiones *X*	127 mm
Dimensiones *Ø g*	138 mm
Conexión de tubería del lado de aspiración *DNs*	DN 25
Conexión de tubería del lado de impulsión *DNd*	DN 25
Diámetro del motor *X*	123 mm

Información de pedido

Datos del producto

Marca	Wilo
Denominación del producto	HELIX V405-1/25/E/S/1-230-50
Referencia	4234616
Número EAN	4048482922027
Color	verde/plata
Cantidad mínima de pedido	1
Disponibilidad en el mercado	2020-07-31

Embalaje

Tipo de embalaje	Caja de cartón
Propiedades del embalaje	Embalaje de transporte
Número por palé	1
Número por capa	1

Medidas y pesos

Longitud con embalaje	800 mm
Longitud *L*	229 mm
Altura con embalaje	396 mm
Altura *H*	640 mm
Ancho con embalaje	400 mm
Ancho *W*	212 mm
Peso bruto aproximado *m*	30,7 kg
Peso neto aproximado *m*	23,7 kg

Queda reservado el derecho a realizar modificaciones.



Ficha técnica

Datos del producto

Denominación del producto	HELIX V405-2/25/V/KS/400-50

Datos hidráulicos

Índice de eficiencia mínima (MEI)	≥0,7
Presión de entrada	10 bar
Presión máxima de trabajo *PN*	25 bar
Boca de impulsión	DN 25
Temperatura mínima del fluido T_{min}	-15 °C
Temperatura máxima del fluido T_{max}	90 °C
Temperatura ambiente mínima T_{min}	-15 °C
Temperatura ambiente máxima T_{max}	50 °C

Datos del motor

Alimentación eléctrica	3~400 V, 50 Hz
Tolerancia de tensión	±10 %
Potencia nominal del motor P_2	0,75 kW
Clase de eficiencia energética del motor	IE3
Intensidad nominal I_N	1,7 A
Velocidad nominal *n*	2900 1/min
Factor de potencia	0,81
Tipo de arranque	Directo online (DOL)
Rendimiento del motor 50% η_M *50%*	76 %
Rendimiento del motor 75% η_M *75%*	79,7 %
Rendimiento del motor 100% η_M *100%*	80,7 %
Clase de aislamiento	F
Tipo de protección del motor	IP55

Materiales

Carcasa de la bomba	Acero inoxidable
Rodete	Acero inoxidable
Eje	Acero inoxidable
Cierre mecánico	BQ1VGG
Material de la junta	FKM

Dimensiones de instalación

Conexión de tubería del lado de aspiración *DNs*	DN 25
Conexión de tubería del lado de impulsión *DNd*	DN 25

Queda reservado el derecho a realizar modificaciones.

Curvas características

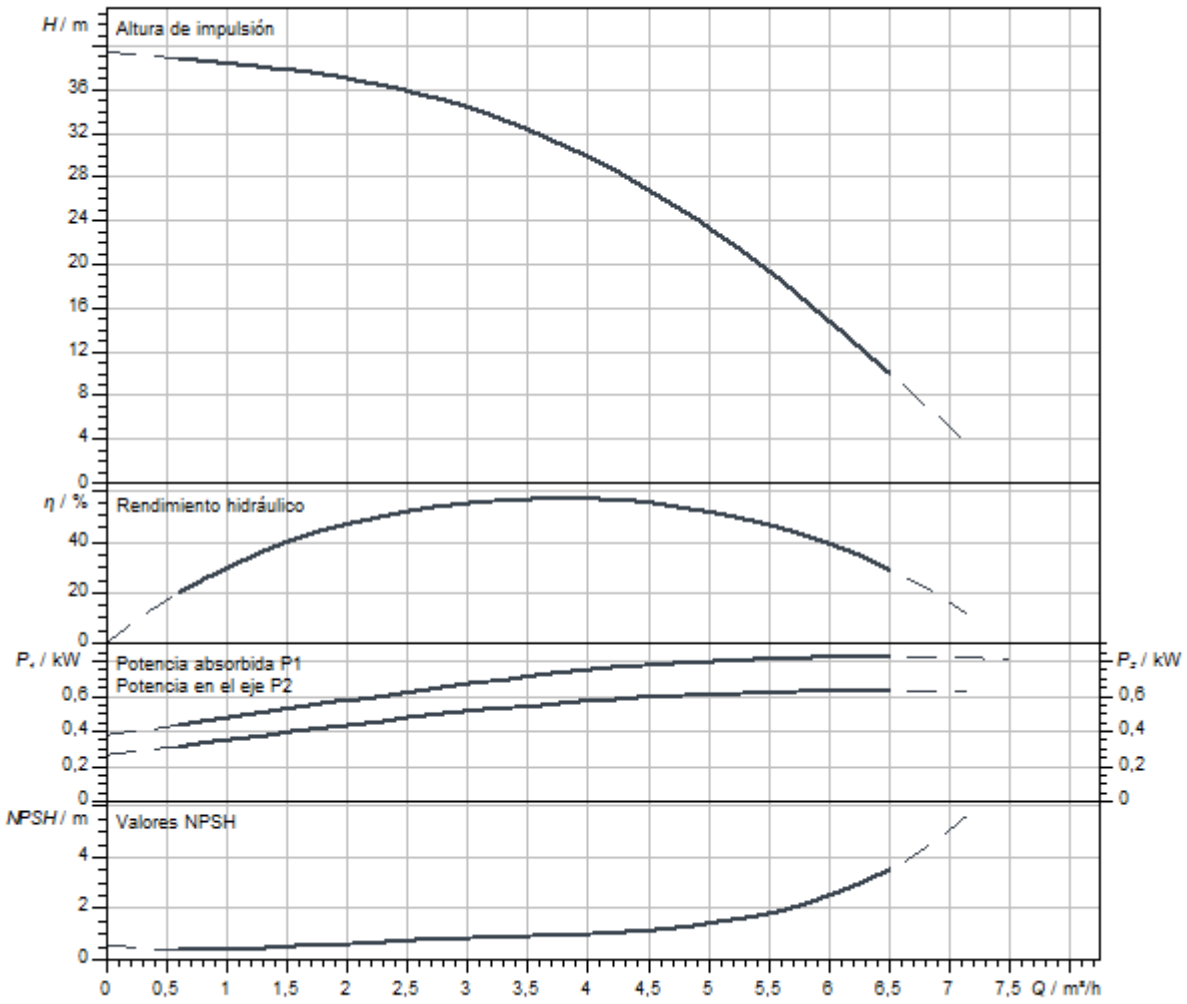

Dimensiones y planos de dimensiones

Helix V 2/ V 4, PN 25

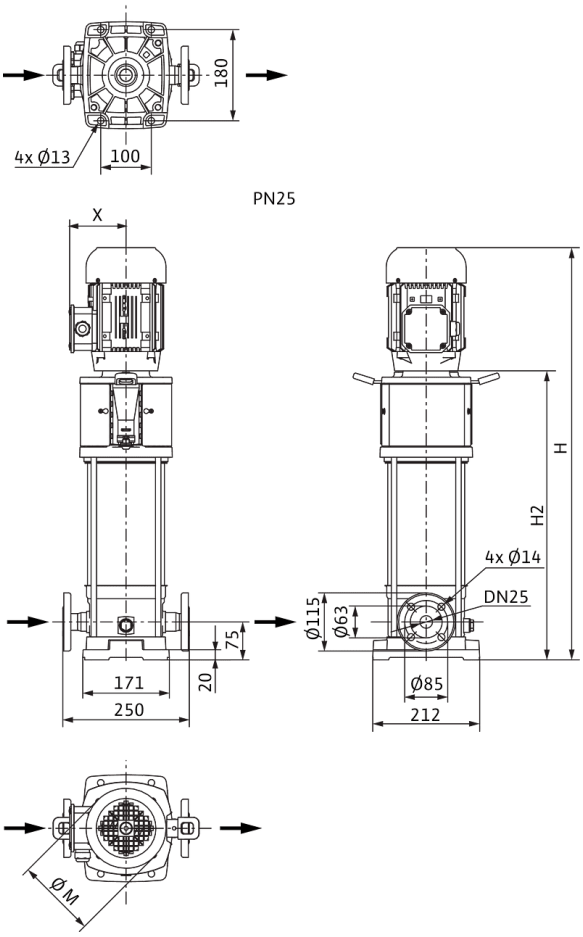

Dimensiones *H*	699 mm
Dimensiones *H1*	153 mm
Dimensiones *L1*	125 mm
Dimensiones *X*	115 mm
Dimensiones *Ø g*	158 mm
Conexión de tubería del lado de aspiración *DNs*	DN 25
Conexión de tubería del lado de impulsión *DNd*	DN 25
Diámetro del motor *X*	136 mm

Información de pedido

Datos del producto

Marca	Wilo
Denominación del producto	HELIX V405-2/25/V/KS/400-50
Referencia	4160552
Número EAN	4048482200385
Color	verde/plata
Cantidad mínima de pedido	1
Disponibilidad en el mercado	2011-09-01

Embalaje

Tipo de embalaje	Palé desechable
Propiedades del embalaje	Embalaje de transporte
Número por palé	1
Número por capa	1

Medidas y pesos

Longitud con embalaje	1200 mm
Longitud *L*	252 mm
Altura con embalaje	400 mm
Altura *H*	699 mm
Ancho con embalaje	400 mm
Ancho *W*	212 mm
Peso bruto aproximado *m*	36 kg
Peso neto aproximado *m*	30 kg



Ficha técnica

Datos del producto

Denominación del producto	HELIX V406-1/16/E/KS/400-50

Datos hidráulicos

Índice de eficiencia mínima (MEI)	≥0,7
Presión de entrada	10 bar
Presión máxima de trabajo *PN*	16 bar
Boca de impulsión	G 1
Temperatura mínima del fluido T_{min}	-30 °C
Temperatura máxima del fluido T_{max}	120 °C
Temperatura ambiente mínima T_{min}	-15 °C
Temperatura ambiente máxima T_{max}	50 °C

Datos del motor

Alimentación eléctrica	3~400 V, 50 Hz
Tolerancia de tensión	±10 %
Potencia nominal del motor P_2	0,75 kW
Clase de eficiencia energética del motor	IE3
Intensidad nominal I_N	1,7 A
Velocidad nominal *n*	2900 1/min
Factor de potencia	0,81
Tipo de arranque	Directo online (DOL)
Rendimiento del motor 50% η_M *50%*	76 %
Rendimiento del motor 75% η_M *75%*	79,7 %
Rendimiento del motor 100% η_M *100%*	80,7 %
Clase de aislamiento	F
Tipo de protección del motor	IP55

Materiales

Carcasa de la bomba	Acero inoxidable
Rodete	Acero inoxidable
Eje	Acero inoxidable
Cierre mecánico	BQ1EGG
Material de la junta	EPDM

Dimensiones de instalación

Conexión de tubería del lado de aspiración *DNs*	G 1
Conexión de tubería del lado de impulsión *DNd*	G 1

Queda reservado el derecho a realizar modificaciones.

Curvas características

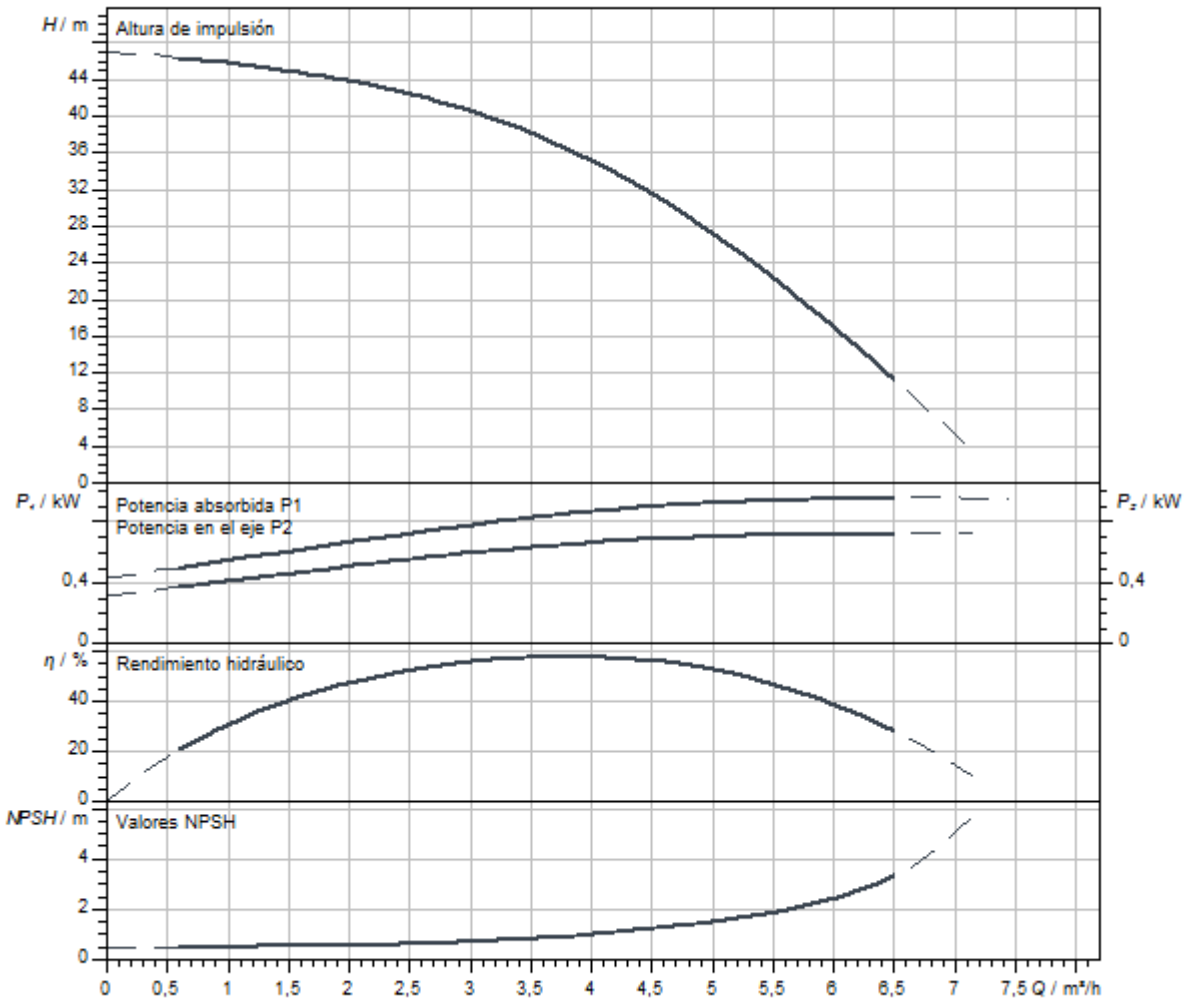

Dimensiones y planos de dimensiones

Helix V 2/V4, PN 16

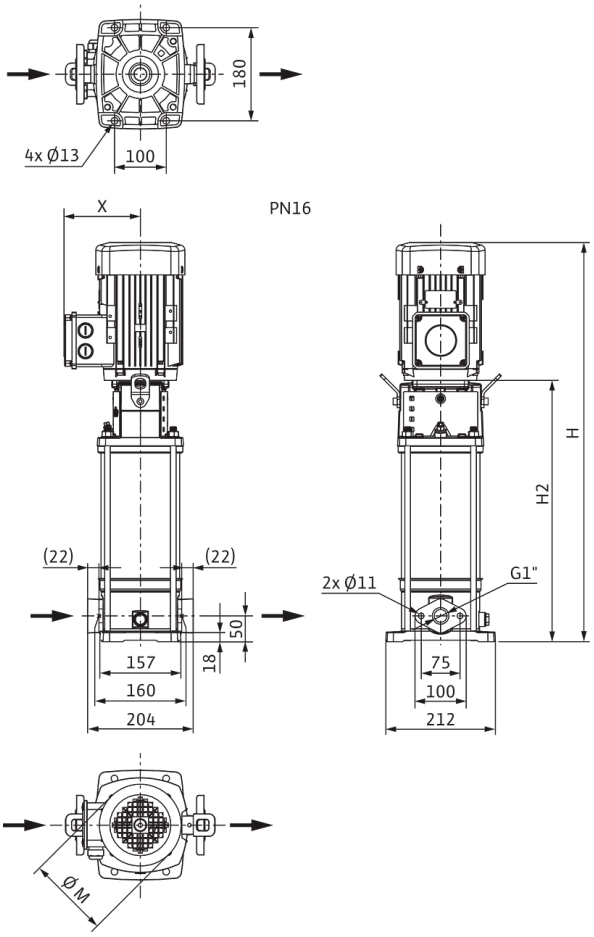

Dimensiones *H*	649 mm
Dimensiones *H1*	128 mm
Dimensiones *L1*	102 mm
Dimensiones *X*	115 mm
Dimensiones *Ø g*	158 mm
Conexión de tubería del lado de aspiración *DNs*	G 1
Conexión de tubería del lado de impulsión *DNd*	G 1
Diámetro del motor *X*	136 mm

Información de pedido

Datos del producto

Marca	Wilo
Denominación del producto	HELIX V406-1/16/E/KS/400-50
Referencia	4160522
Número EAN	4048482199481
Color	verde/plata
Cantidad mínima de pedido	1
Disponibilidad en el mercado	2011-09-01

Embalaje

Tipo de embalaje	Palé desechable
Propiedades del embalaje	Embalaje de transporte
Número por palé	1
Número por capa	1

Medidas y pesos

Longitud con embalaje	1200 mm
Longitud *L*	229 mm
Altura con embalaje	400 mm
Altura *H*	699 mm
Ancho con embalaje	400 mm
Ancho *W*	212 mm
Peso bruto aproximado *m*	36 kg
Peso neto aproximado *m*	30 kg



Ficha técnica

Datos del producto

Denominación del producto	HELIX V406-1/16/E/S/1-230-50

Datos hidráulicos

Índice de eficiencia mínima (MEI)	≥0,7
Presión de entrada	10 bar
Presión máxima de trabajo *PN*	16 bar
Boca de impulsión	G 1
Temperatura mínima del fluido T_{min}	-30 °C
Temperatura máxima del fluido T_{max}	120 °C
Temperatura ambiente mínima T_{min}	-15 °C
Temperatura ambiente máxima T_{max}	40 °C

Datos del motor

Alimentación eléctrica	1~230 V, 50 Hz
Tolerancia de tensión	±10 %
Potencia nominal del motor P_2	0,75 kW
Clase de eficiencia energética del motor	IE2
Intensidad nominal I_N	4,33 A
Velocidad nominal *n*	2900 1/min
Factor de potencia	0,99
Clase de aislamiento	F
Tipo de protección del motor	IP55

Materiales

Carcasa de la bomba	Acero inoxidable
Rodete	Acero inoxidable
Eje	Acero inoxidable
Cierre mecánico	BQ1EGG
Material de la junta	EPDM

Dimensiones de instalación

Conexión de tubería del lado de aspiración *DNs*	G 1
Conexión de tubería del lado de impulsión *DNd*	G 1

Curvas características

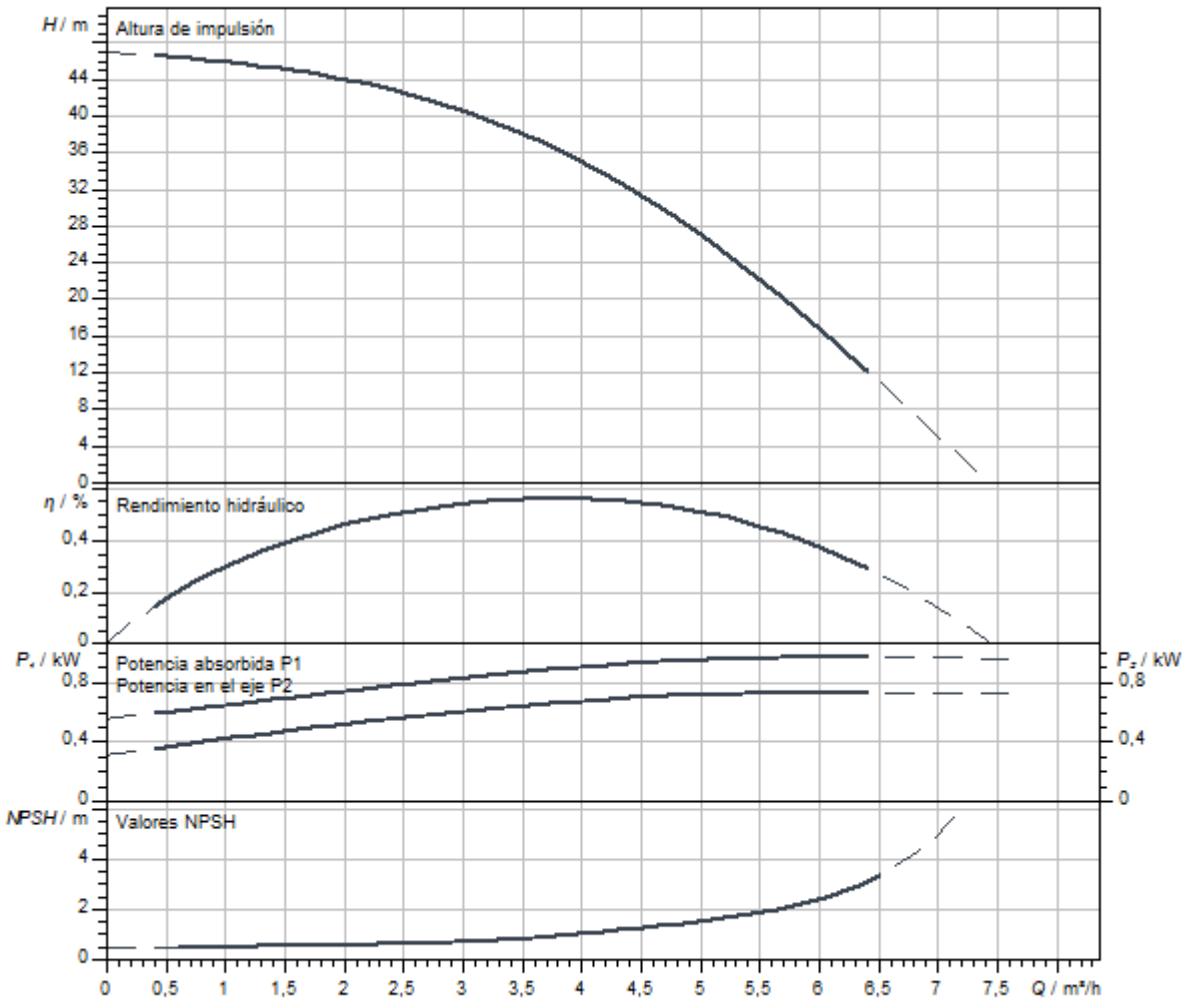

Dimensiones y planos de dimensiones

Helix V 2/V4, PN 16

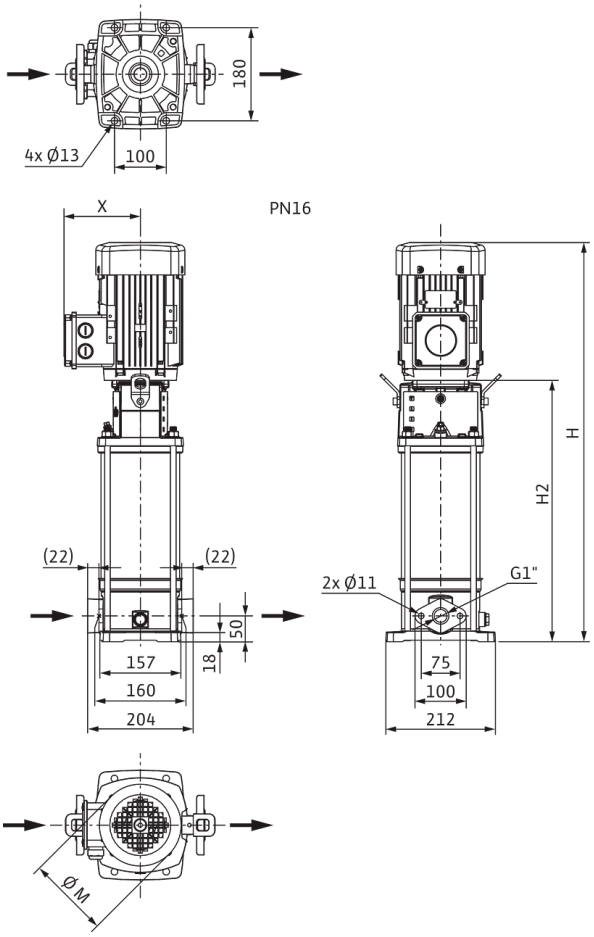

Dimensiones *H*	665 mm
Dimensiones *H1*	128 mm
Dimensiones *L1*	102 mm
Dimensiones *X*	127 mm
Dimensiones *Ø g*	138 mm
Conexión de tubería del lado de aspiración *DNs*	G 1
Conexión de tubería del lado de impulsión *DNd*	G 1
Diámetro del motor *X*	123 mm

Información de pedido

Datos del producto

Marca	Wilo
Denominación del producto	HELIX V406-1/16/E/S/1-230-50
Referencia	4234072
Número EAN	4048482918679
Color	verde/plata
Cantidad mínima de pedido	1
Disponibilidad en el mercado	2019-09-01

Embalaje

Tipo de embalaje	Caja de cartón
Propiedades del embalaje	Embalaje de transporte
Número por palé	1
Número por capa	1

Medidas y pesos

Longitud con embalaje	800 mm
Longitud *L*	229 mm
Altura con embalaje	421 mm
Altura *H*	665 mm
Ancho con embalaje	400 mm
Ancho *W*	212 mm
Peso bruto aproximado *m*	30,2 kg
Peso neto aproximado *m*	23,2 kg



Ficha técnica

Datos del producto

Denominación del producto	HELIX V406-1/16/E/S/400-50

Datos hidráulicos

Índice de eficiencia mínima (MEI)	≥0,7
Presión de entrada	10 bar
Presión máxima de trabajo *PN*	16 bar
Boca de impulsión	G 1
Temperatura mínima del fluido T_{min}	-30 °C
Temperatura máxima del fluido T_{max}	120 °C
Temperatura ambiente mínima T_{min}	-15 °C
Temperatura ambiente máxima T_{max}	50 °C

Datos del motor

Alimentación eléctrica	3~400 V, 50 Hz
Tolerancia de tensión	±10 %
Potencia nominal del motor P_2	0,75 kW
Clase de eficiencia energética del motor	IE3
Intensidad nominal I_N	1,7 A
Velocidad nominal *n*	2900 1/min
Factor de potencia	0,81
Tipo de arranque	Directo online (DOL)
Rendimiento del motor 50% η_M *50%*	76 %
Rendimiento del motor 75% η_M *75%*	79,7 %
Rendimiento del motor 100% η_M *100%*	80,7 %
Clase de aislamiento	F
Tipo de protección del motor	IP55

Materiales

Carcasa de la bomba	Acero inoxidable
Rodete	Acero inoxidable
Eje	Acero inoxidable
Cierre mecánico	BQ1EGG
Material de la junta	EPDM

Dimensiones de instalación

Conexión de tubería del lado de aspiración *DNs*	G 1
Conexión de tubería del lado de impulsión *DNd*	G 1

Queda reservado el derecho a realizar modificaciones.

Curvas características

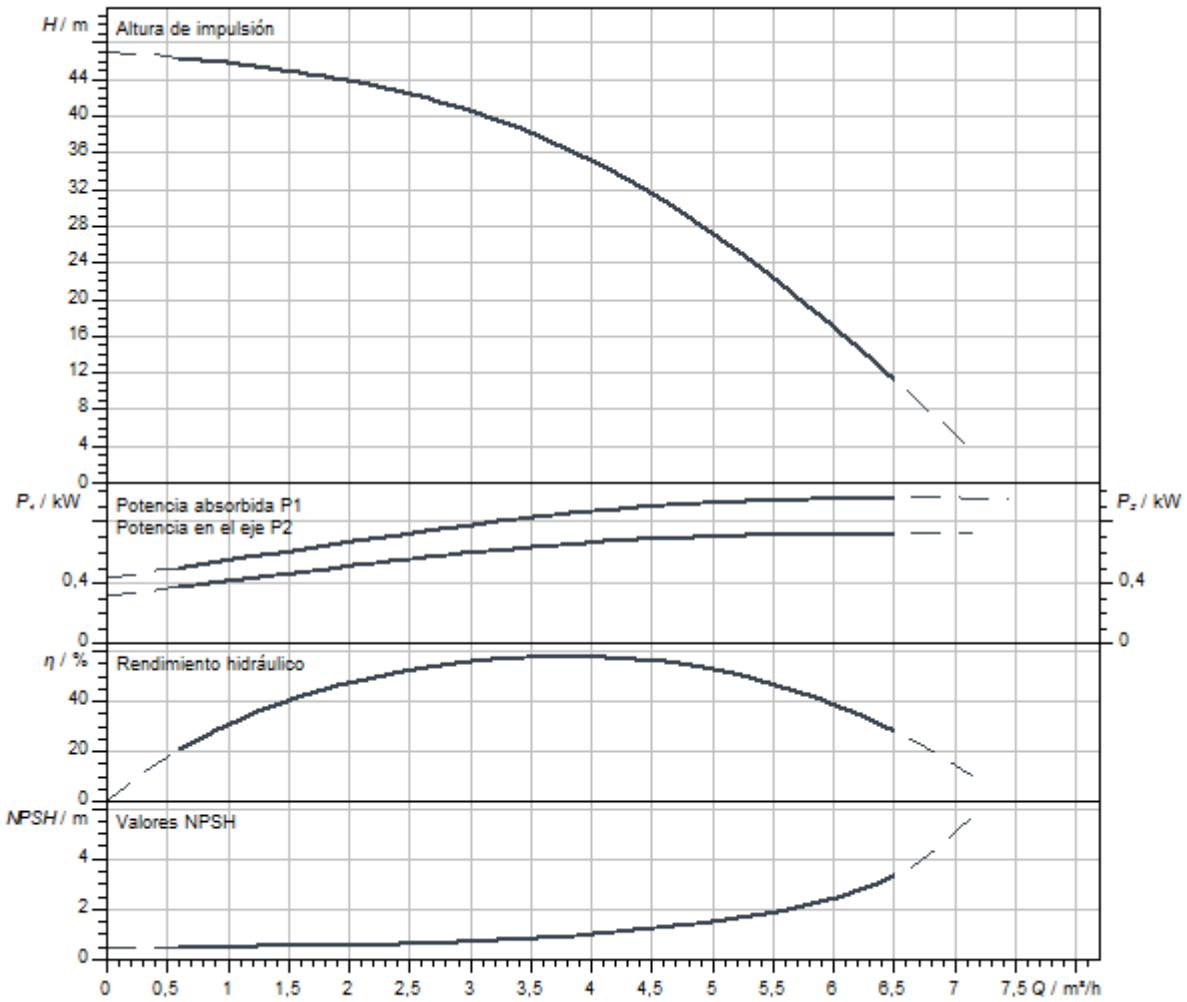

Dimensiones y planos de dimensiones

Helix V 2/V4, PN 16

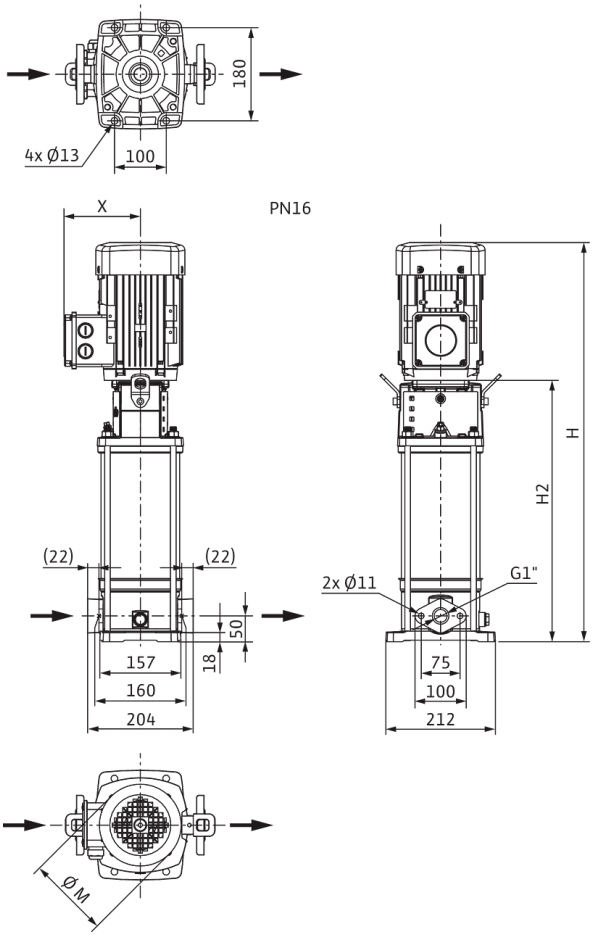

Dimensiones *H*	649 mm
Dimensiones *H1*	128 mm
Dimensiones *L1*	102 mm
Dimensiones *X*	115 mm
Dimensiones *Ø g*	158 mm
Conexión de tubería del lado de aspiración *DNs*	G 1
Conexión de tubería del lado de impulsión *DNd*	G 1
Diámetro del motor *X*	136 mm

Información de pedido

Datos del producto

Marca	Wilo
Denominación del producto	HELIX V406-1/16/E/S/400-50
Referencia	4201374
Número EAN	4048482592466
Color	verde/plata
Cantidad mínima de pedido	1
Disponibilidad en el mercado	2015-09-01

Embalaje

Tipo de embalaje	Caja de cartón
Propiedades del embalaje	Embalaje de transporte
Número por palé	1
Número por capa	1

Medidas y pesos

Longitud con embalaje	800 mm
Longitud *L*	229 mm
Altura con embalaje	370 mm
Altura *H*	649 mm
Ancho con embalaje	400 mm
Ancho *W*	212 mm
Peso bruto aproximado *m*	29,1 kg
Peso neto aproximado *m*	25,6 kg

Queda reservado el derecho a realizar modificaciones.



Ficha técnica

Datos del producto

Denominación del producto	HELIX V406-1/25/E/S/1-230-50

Datos hidráulicos

Índice de eficiencia mínima (MEI)	≥0,7
Presión de entrada	10 bar
Presión máxima de trabajo *PN*	25 bar
Boca de impulsión	DN 25
Temperatura mínima del fluido T_{min}	-30 °C
Temperatura máxima del fluido T_{max}	120 °C
Temperatura ambiente mínima T_{min}	-15 °C
Temperatura ambiente máxima T_{max}	40 °C

Datos del motor

Alimentación eléctrica	1~230 V, 50 Hz
Tolerancia de tensión	±10 %
Potencia nominal del motor P_2	0,75 kW
Clase de eficiencia energética del motor	IE2
Intensidad nominal I_N	4,33 A
Velocidad nominal *n*	2900 1/min
Factor de potencia	0,99
Clase de aislamiento	F
Tipo de protección del motor	IP55

Materiales

Carcasa de la bomba	Acero inoxidable
Rodete	Acero inoxidable
Eje	Acero inoxidable
Cierre mecánico	BQ1EGG
Material de la junta	EPDM

Dimensiones de instalación

Conexión de tubería del lado de aspiración *DNs*	DN 25
Conexión de tubería del lado de impulsión *DNd*	DN 25

Queda reservado el derecho a realizar modificaciones.

Curvas características

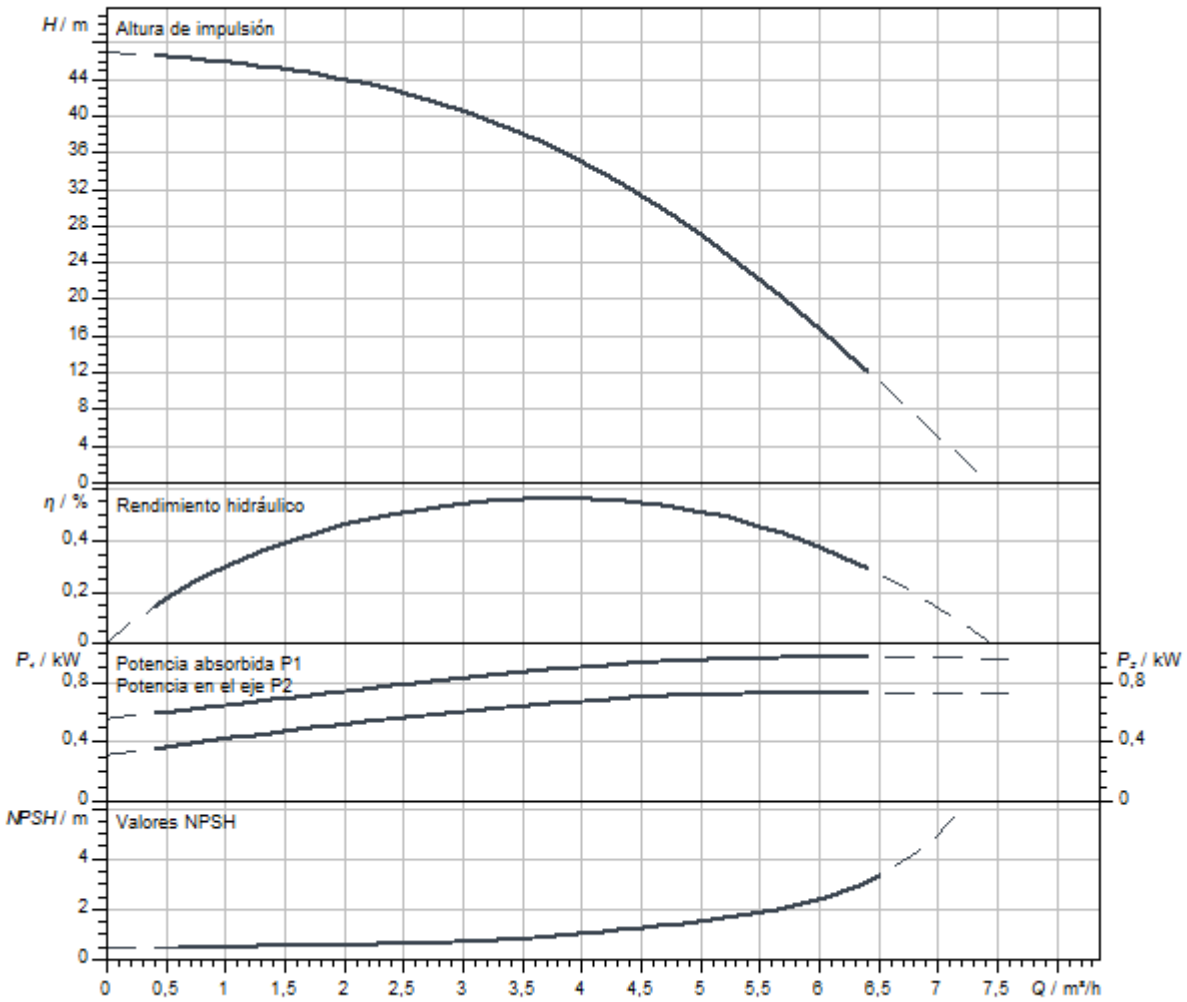

Dimensiones y planos de dimensiones

Helix V 2/ V 4, PN 25

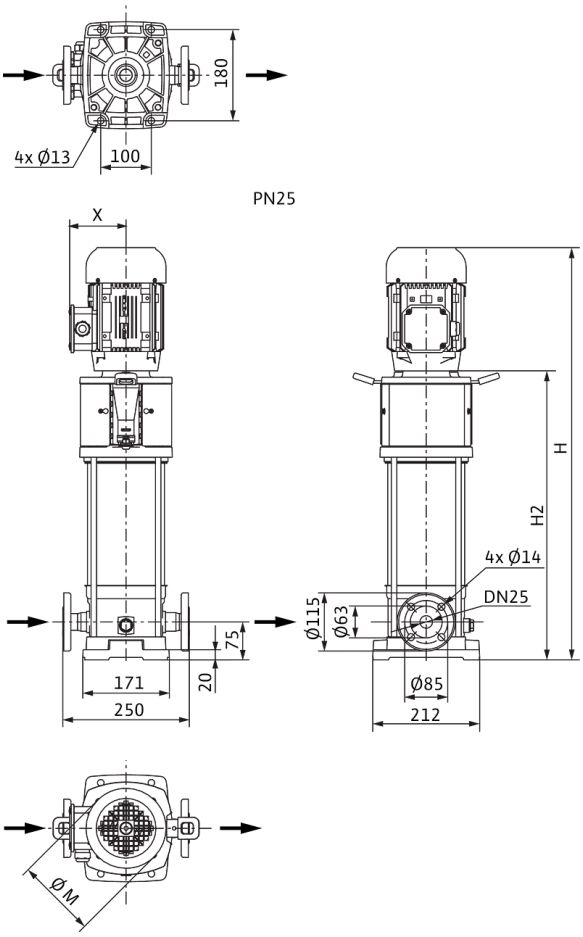

Dimensiones *H*	665 mm
Dimensiones *H1*	153 mm
Dimensiones *L1*	102 mm
Dimensiones *X*	127 mm
Dimensiones *Ø g*	138 mm
Conexión de tubería del lado de aspiración *DNs*	DN 25
Conexión de tubería del lado de impulsión *DNd*	DN 25
Diámetro del motor *X*	123 mm

Información de pedido

Datos del producto

Marca	Wilo
Denominación del producto	HELIX V406-1/25/E/S/1-230-50
Referencia	4234617
Número EAN	4048482922034
Color	verde/plata
Cantidad mínima de pedido	1
Disponibilidad en el mercado	2020-07-31

Embalaje

Tipo de embalaje	Caja de cartón
Propiedades del embalaje	Embalaje de transporte
Número por palé	1
Número por capa	1

Medidas y pesos

Longitud con embalaje	800 mm
Longitud *L*	229 mm
Altura con embalaje	421 mm
Altura *H*	665 mm
Ancho con embalaje	400 mm
Ancho *W*	212 mm
Peso bruto aproximado *m*	31,2 kg
Peso neto aproximado *m*	24,2 kg



Ficha técnica

Datos del producto

Denominación del producto	HELIX V406-2/25/V/KS/400-50

Datos hidráulicos

Índice de eficiencia mínima (MEI)	≥0,7
Presión de entrada	10 bar
Presión máxima de trabajo *PN*	25 bar
Boca de impulsión	DN 25
Temperatura mínima del fluido T_{min}	-15 °C
Temperatura máxima del fluido T_{max}	90 °C
Temperatura ambiente mínima T_{min}	-15 °C
Temperatura ambiente máxima T_{max}	50 °C

Datos del motor

Alimentación eléctrica	3~400 V, 50 Hz
Tolerancia de tensión	±10 %
Potencia nominal del motor P_2	0,75 kW
Clase de eficiencia energética del motor	IE3
Intensidad nominal I_N	1,7 A
Velocidad nominal *n*	2900 1/min
Factor de potencia	0,81
Tipo de arranque	Directo online (DOL)
Rendimiento del motor 50% η_M *50%*	76 %
Rendimiento del motor 75% η_M *75%*	79,7 %
Rendimiento del motor 100% η_M *100%*	80,7 %
Clase de aislamiento	F
Tipo de protección del motor	IP55

Materiales

Carcasa de la bomba	Acero inoxidable
Rodete	Acero inoxidable
Eje	Acero inoxidable
Cierre mecánico	BQ1VGG
Material de la junta	FKM

Dimensiones de instalación

Conexión de tubería del lado de aspiración *DNs*	DN 25
Conexión de tubería del lado de impulsión *DNd*	DN 25

Queda reservado el derecho a realizar modificaciones.

Curvas características

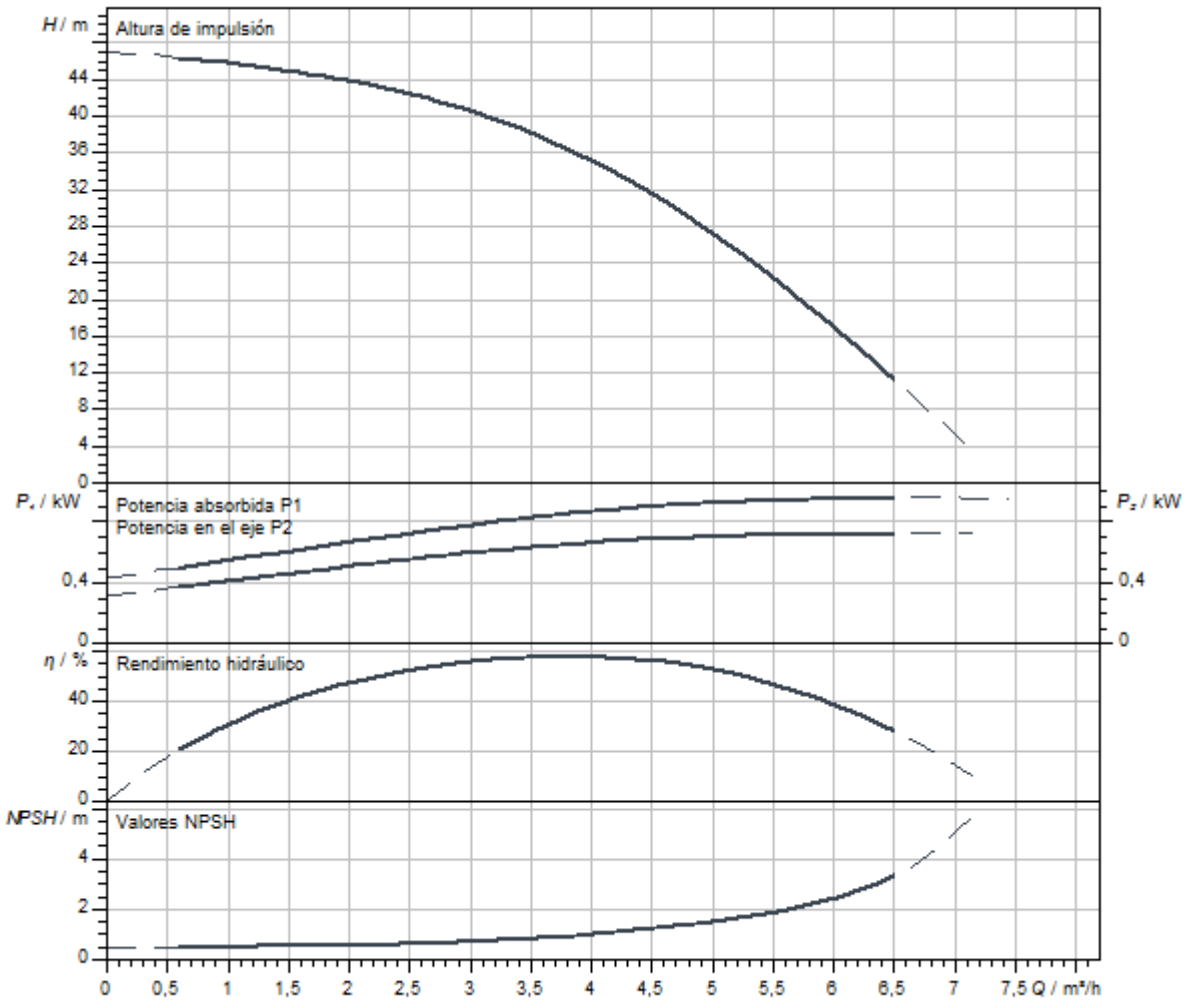

Dimensiones y planos de dimensiones

Helix V 2/ V 4, PN 25

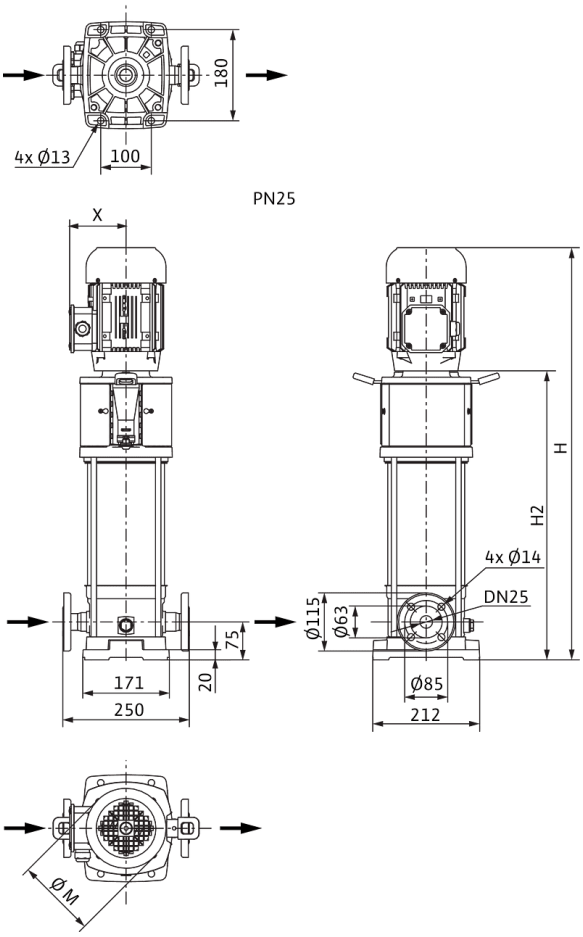

Dimensiones *H*	724 mm
Dimensiones *H1*	153 mm
Dimensiones *L1*	125 mm
Dimensiones *X*	115 mm
Dimensiones *Ø g*	158 mm
Conexión de tubería del lado de aspiración *DNs*	DN 25
Conexión de tubería del lado de impulsión *DNd*	DN 25
Diámetro del motor *X*	136 mm

Información de pedido

Datos del producto

Marca	Wilo
Denominación del producto	HELIX V406-2/25/V/KS/400-50
Referencia	4160553
Número EAN	4048482200392
Color	verde/plata
Cantidad mínima de pedido	1
Disponibilidad en el mercado	2011-09-01

Embalaje

Tipo de embalaje	Palé desechable
Propiedades del embalaje	Embalaje de transporte
Número por palé	1
Número por capa	1

Medidas y pesos

Longitud con embalaje	1200 mm
Longitud *L*	252 mm
Altura con embalaje	400 mm
Altura *H*	724 mm
Ancho con embalaje	400 mm
Ancho *W*	212 mm
Peso bruto aproximado *m*	37 kg
Peso neto aproximado *m*	31 kg



Ficha técnica

Datos del producto

Denominación del producto	HELIX V407-1/16/E/KS/400-50

Datos hidráulicos

Índice de eficiencia mínima (MEI)	≥0,7
Presión de entrada	10 bar
Presión máxima de trabajo *PN*	16 bar
Boca de impulsión	G 1
Temperatura mínima del fluido T_{min}	-30 °C
Temperatura máxima del fluido T_{max}	120 °C
Temperatura ambiente mínima T_{min}	-15 °C
Temperatura ambiente máxima T_{max}	50 °C

Datos del motor

Alimentación eléctrica	3~400 V, 50 Hz
Tolerancia de tensión	±10 %
Potencia nominal del motor P_2	1,1 kW
Clase de eficiencia energética del motor	IE3
Intensidad nominal I_N	2,5 A
Velocidad nominal *n*	2900 1/min
Factor de potencia	0,80
Tipo de arranque	Directo online (DOL)
Rendimiento del motor 50% η_M *50%*	78,7 %
Rendimiento del motor 75% η_M *75%*	82 %
Rendimiento del motor 100% η_M *100%*	82,7 %
Clase de aislamiento	F
Tipo de protección del motor	IP55

Materiales

Carcasa de la bomba	Acero inoxidable
Rodete	Acero inoxidable
Eje	Acero inoxidable
Cierre mecánico	BQ1EGG
Material de la junta	EPDM

Dimensiones de instalación

Conexión de tubería del lado de aspiración *DNs*	G 1
Conexión de tubería del lado de impulsión *DNd*	G 1

Queda reservado el derecho a realizar modificaciones.

Curvas características

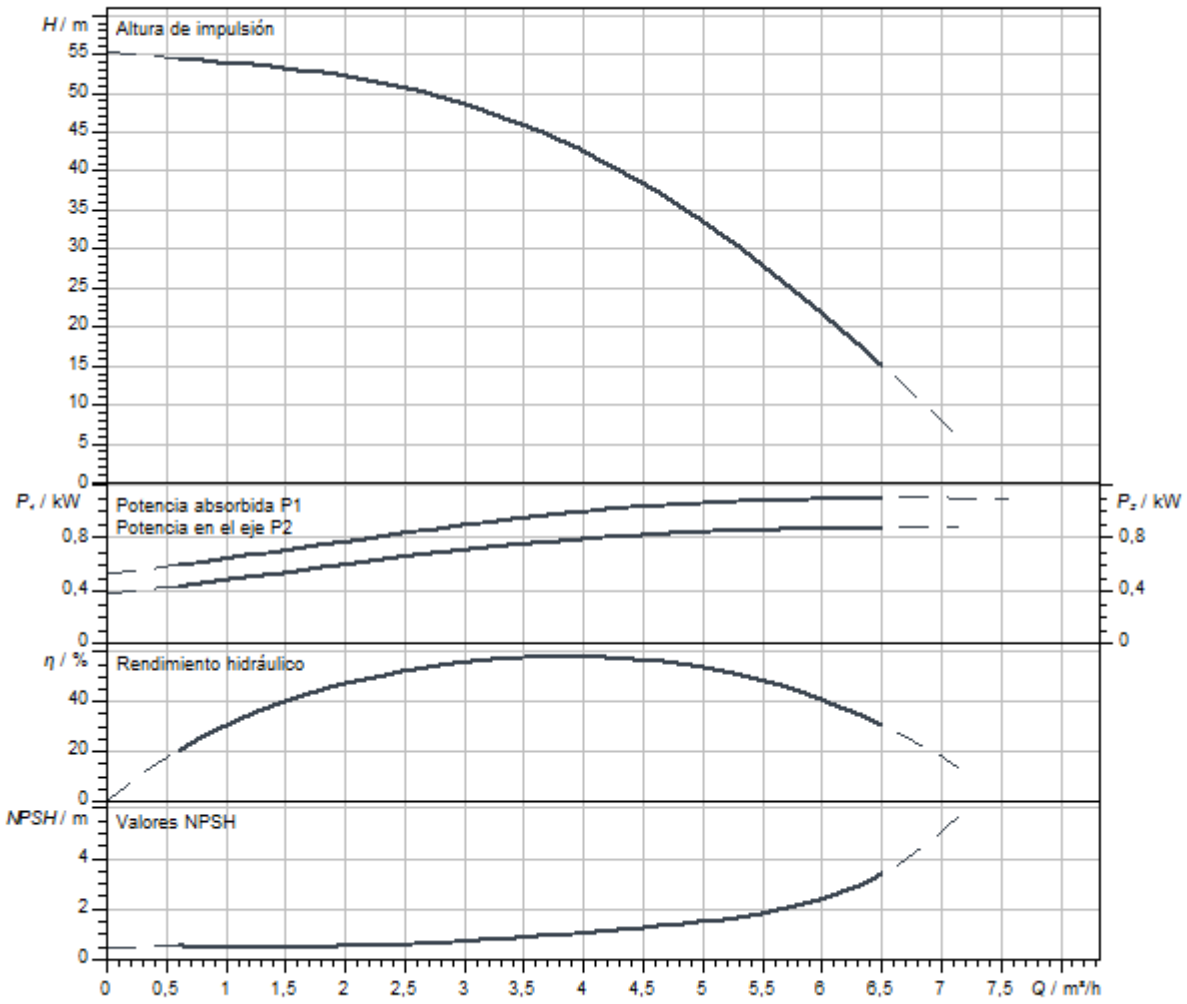

Dimensiones y planos de dimensiones

Helix V 2/V4, PN 16

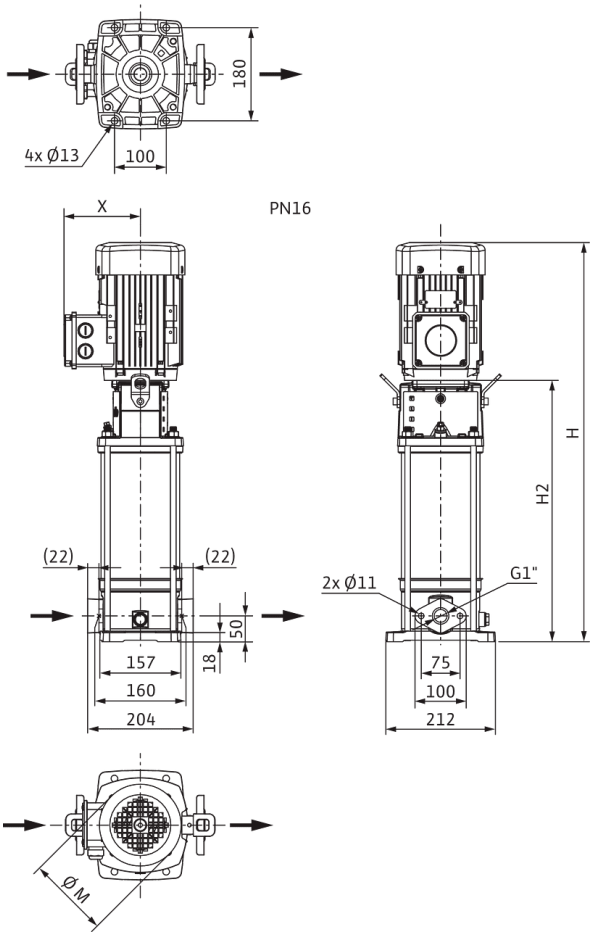

Dimensiones *H*	724 mm
Dimensiones *H1*	128 mm
Dimensiones *L1*	102 mm
Dimensiones *X*	115 mm
Dimensiones *Ø g*	158 mm
Conexión de tubería del lado de aspiración *DNs*	G 1
Conexión de tubería del lado de impulsión *DNd*	G 1
Diámetro del motor *X*	136 mm

Información de pedido

Datos del producto

Marca	Wilo
Denominación del producto	HELIX V407-1/16/E/KS/400-50
Referencia	4160523
Número EAN	4048482199498
Color	verde/plata
Cantidad mínima de pedido	1
Disponibilidad en el mercado	2011-09-01

Embalaje

Tipo de embalaje	Palé desechable
Propiedades del embalaje	Embalaje de transporte
Número por palé	1
Número por capa	1

Medidas y pesos

Longitud con embalaje	1200 mm
Longitud *L*	229 mm
Altura con embalaje	400 mm
Altura *H*	724 mm
Ancho con embalaje	400 mm
Ancho *W*	212 mm
Peso bruto aproximado *m*	38 kg
Peso neto aproximado *m*	32 kg



Ficha técnica

Datos del producto

Denominación del producto	HELIX V407-1/16/E/S/1-230-50

Datos hidráulicos

Índice de eficiencia mínima (MEI)	≥0,7
Presión de entrada	10 bar
Presión máxima de trabajo *PN*	16 bar
Boca de impulsión	G 1
Temperatura mínima del fluido T_{min}	-30 °C
Temperatura máxima del fluido T_{max}	120 °C
Temperatura ambiente mínima T_{min}	-15 °C
Temperatura ambiente máxima T_{max}	40 °C

Datos del motor

Alimentación eléctrica	1~230 V, 50 Hz
Tolerancia de tensión	±10 %
Potencia nominal del motor P_2	1,1 kW
Clase de eficiencia energética del motor	IE2
Intensidad nominal I_N	6,15 A
Velocidad nominal *n*	2900 1/min
Factor de potencia	0,99
Clase de aislamiento	F
Tipo de protección del motor	IP55

Materiales

Carcasa de la bomba	Acero inoxidable
Rodete	Acero inoxidable
Eje	Acero inoxidable
Cierre mecánico	BQ1EGG
Material de la junta	EPDM

Dimensiones de instalación

Conexión de tubería del lado de aspiración *DNs*	G 1
Conexión de tubería del lado de impulsión *DNd*	G 1

Queda reservado el derecho a realizar modificaciones.

Curvas características

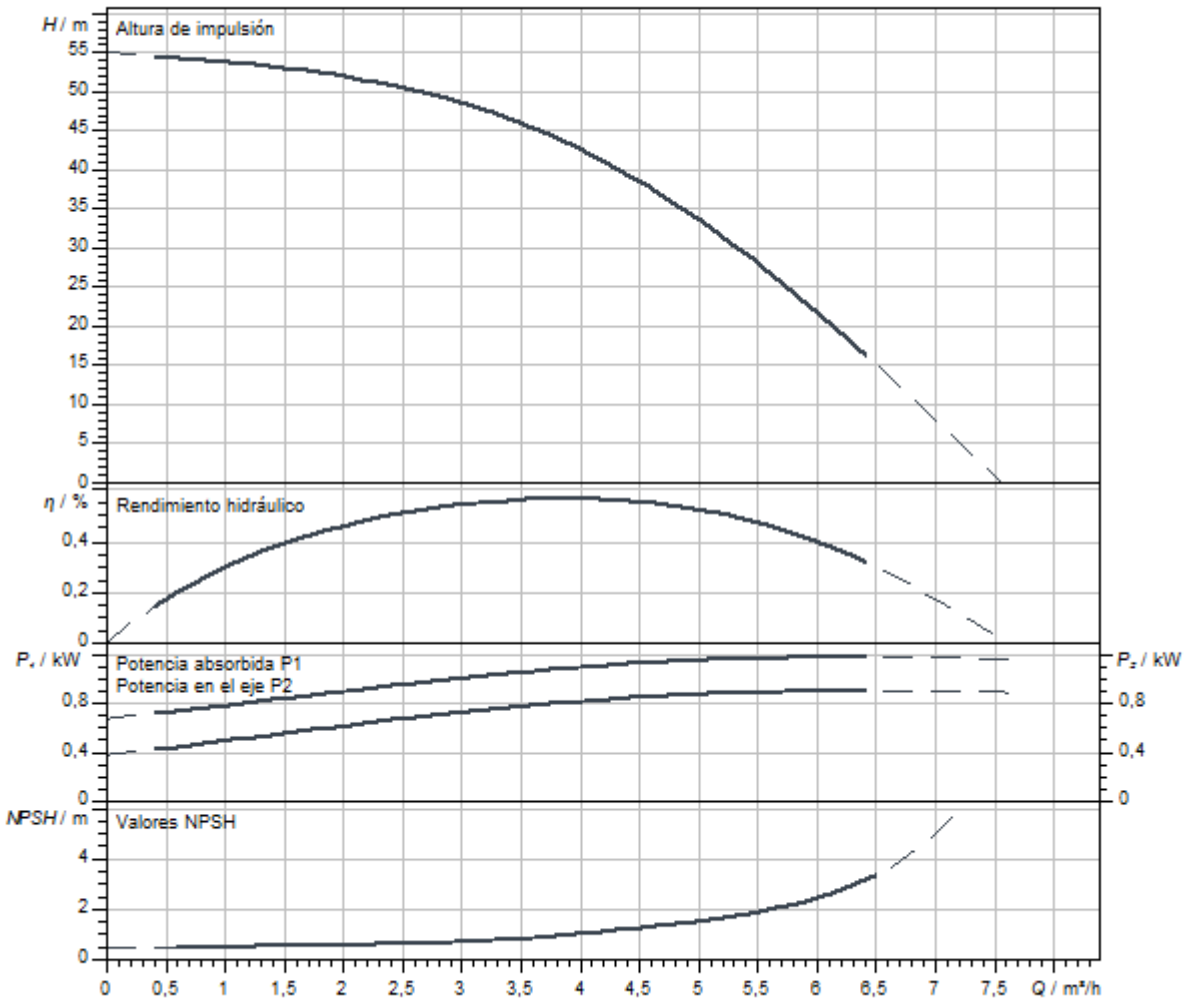

Dimensiones y planos de dimensiones

Helix V 2/V4, PN 16

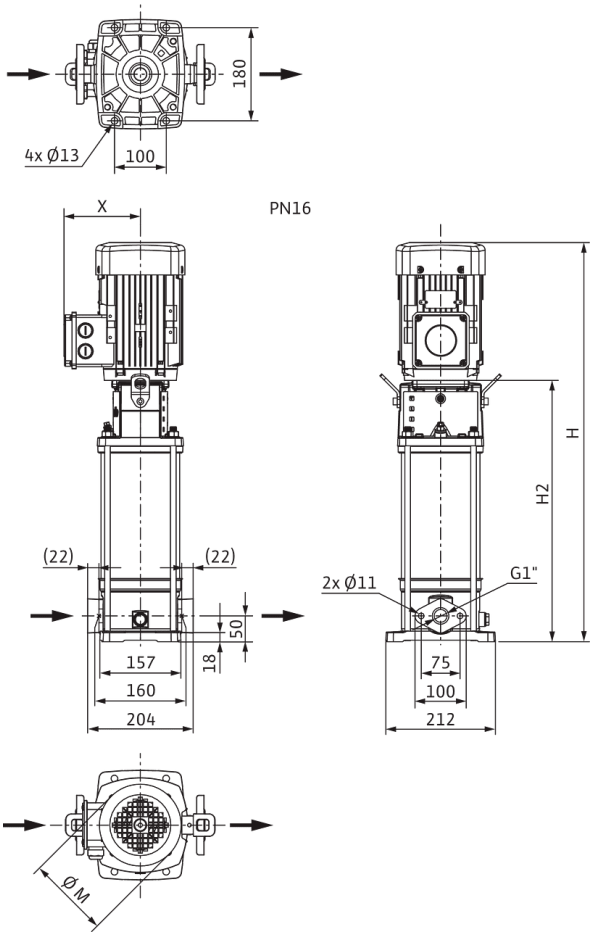

Dimensiones *H*	690 mm
Dimensiones *H1*	128 mm
Dimensiones *L1*	102 mm
Dimensiones *X*	127 mm
Dimensiones *Ø g*	138 mm
Conexión de tubería del lado de aspiración *DNs*	G 1
Conexión de tubería del lado de impulsión *DNd*	G 1
Diámetro del motor *X*	123 mm

Información de pedido

Datos del producto

Marca	Wilo
Denominación del producto	HELIX V407-1/16/E/S/1-230-50
Referencia	4234073
Número EAN	4048482918686
Color	verde/plata
Cantidad mínima de pedido	1
Disponibilidad en el mercado	2019-09-01

Embalaje

Tipo de embalaje	Caja de cartón
Propiedades del embalaje	Embalaje de transporte
Número por palé	1
Número por capa	1

Medidas y pesos

Longitud con embalaje	1200 mm
Longitud *L*	229 mm
Altura con embalaje	446 mm
Altura *H*	690 mm
Ancho con embalaje	400 mm
Ancho *W*	212 mm
Peso bruto aproximado *m*	30,7 kg
Peso neto aproximado *m*	23,7 kg

Queda reservado el derecho a realizar modificaciones.



Ficha técnica

Datos del producto

Denominación del producto	HELIX V407-1/16/E/S/400-50

Datos hidráulicos

Índice de eficiencia mínima (MEI)	≥0,7
Presión de entrada	10 bar
Presión máxima de trabajo *PN*	16 bar
Boca de impulsión	G 1
Temperatura mínima del fluido T_{min}	-30 °C
Temperatura máxima del fluido T_{max}	120 °C
Temperatura ambiente mínima T_{min}	-15 °C
Temperatura ambiente máxima T_{max}	50 °C

Datos del motor

Alimentación eléctrica	3~400 V, 50 Hz
Tolerancia de tensión	±10 %
Potencia nominal del motor P_2	1,1 kW
Clase de eficiencia energética del motor	IE3
Intensidad nominal I_N	2,5 A
Velocidad nominal *n*	2900 1/min
Factor de potencia	0,80
Tipo de arranque	Directo online (DOL)
Rendimiento del motor 50% η_M *50%*	78,7 %
Rendimiento del motor 75% η_M *75%*	82 %
Rendimiento del motor 100% η_M *100%*	82,7 %
Clase de aislamiento	F
Tipo de protección del motor	IP55

Materiales

Carcasa de la bomba	Acero inoxidable
Rodete	Acero inoxidable
Eje	Acero inoxidable
Cierre mecánico	BQ1EGG
Material de la junta	EPDM

Dimensiones de instalación

Conexión de tubería del lado de aspiración *DNs*	G 1
Conexión de tubería del lado de impulsión *DNd*	G 1

Queda reservado el derecho a realizar modificaciones.

Curvas características

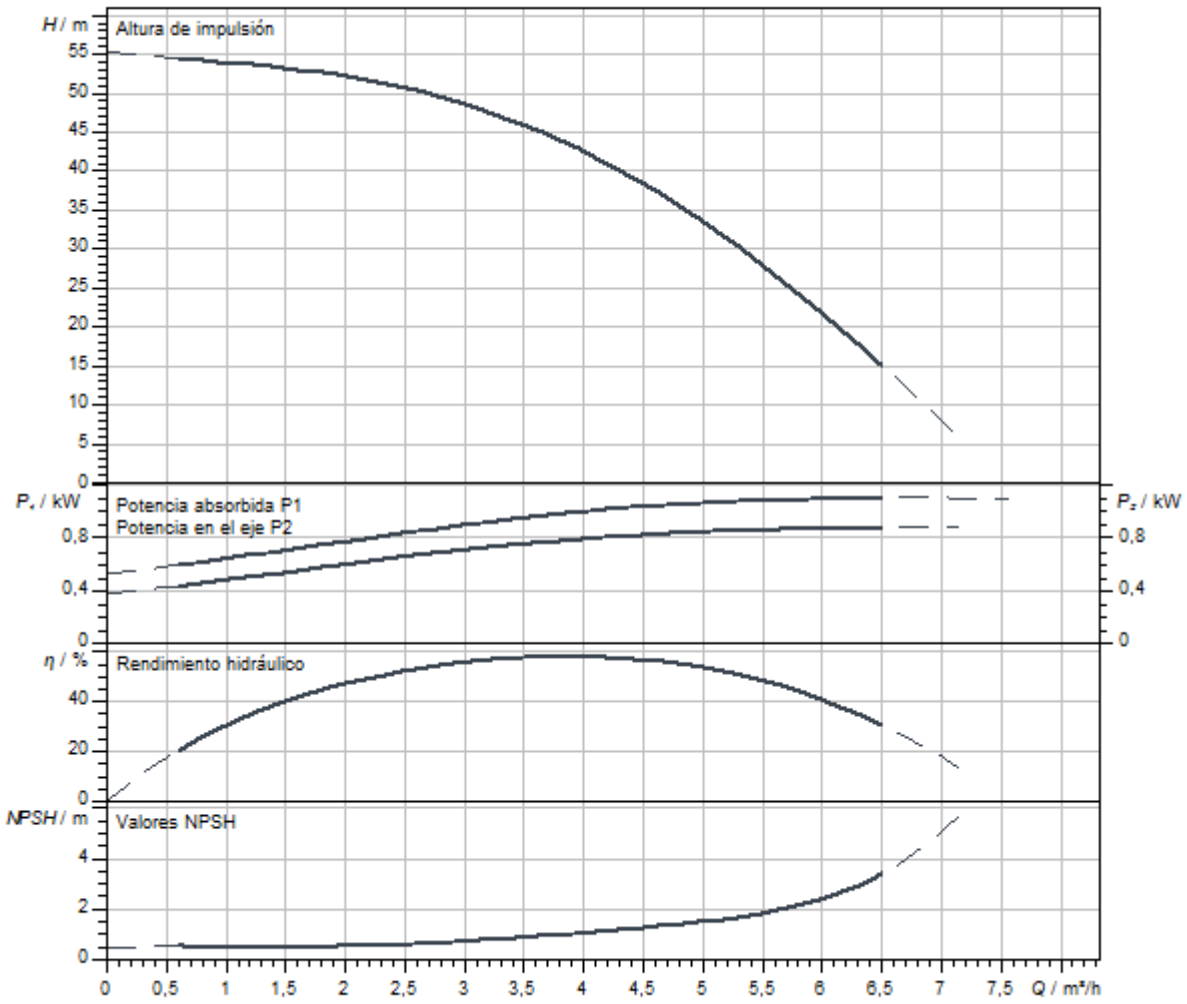

Dimensiones y planos de dimensiones

Helix V 2/V4, PN 16

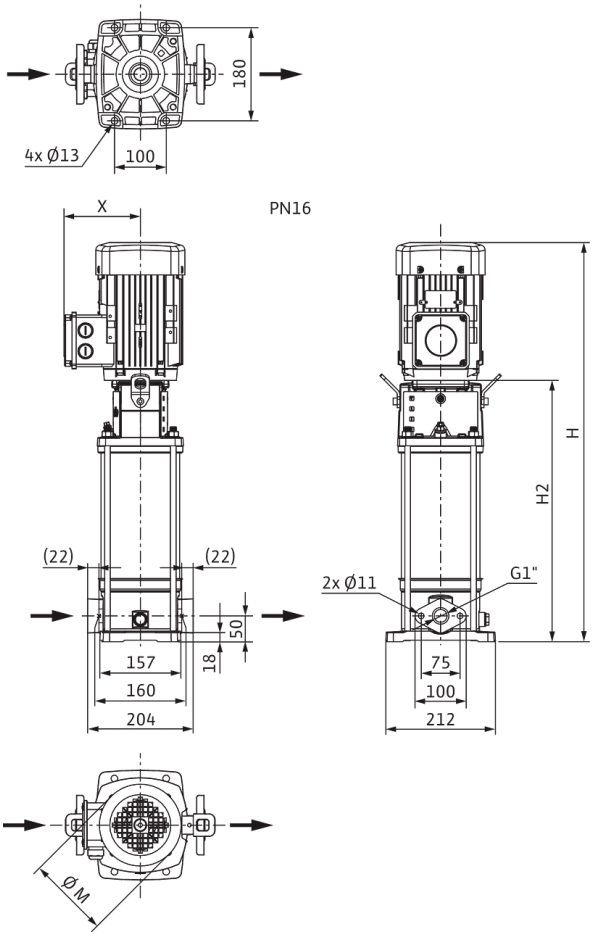

Dimensiones *H*	674 mm
Dimensiones *H1*	128 mm
Dimensiones *L1*	102 mm
Dimensiones *X*	115 mm
Dimensiones *Ø g*	158 mm
Conexión de tubería del lado de aspiración *DNs*	G 1
Conexión de tubería del lado de impulsión *DNd*	G 1
Diámetro del motor *X*	136 mm

Información de pedido

Datos del producto

Marca	Wilo
Denominación del producto	HELIX V407-1/16/E/S/400-50
Referencia	4201377
Número EAN	4048482592497
Color	verde/plata
Cantidad mínima de pedido	1
Disponibilidad en el mercado	2015-09-01

Embalaje

Tipo de embalaje	Caja de cartón
Propiedades del embalaje	Embalaje de transporte
Número por palé	1
Número por capa	1

Medidas y pesos

Longitud con embalaje	1200 mm
Longitud *L*	229 mm
Altura con embalaje	400 mm
Altura *H*	674 mm
Ancho con embalaje	400 mm
Ancho *W*	212 mm
Peso bruto aproximado *m*	34,9 kg
Peso neto aproximado *m*	26,9 kg



Ficha técnica

Datos del producto

Denominación del producto	HELIX V407-1/25/E/S/1-230-50

Datos hidráulicos

Índice de eficiencia mínima (MEI)	≥0,7
Presión de entrada	10 bar
Presión máxima de trabajo *PN*	25 bar
Boca de impulsión	DN 25
Temperatura mínima del fluido T_{min}	-30 °C
Temperatura máxima del fluido T_{max}	120 °C
Temperatura ambiente mínima T_{min}	-15 °C
Temperatura ambiente máxima T_{max}	40 °C

Datos del motor

Alimentación eléctrica	1~230 V, 50 Hz
Tolerancia de tensión	±10 %
Potencia nominal del motor P_2	1,1 kW
Clase de eficiencia energética del motor	IE2
Intensidad nominal I_N	6,15 A
Velocidad nominal *n*	2900 1/min
Factor de potencia	0,99
Clase de aislamiento	F
Tipo de protección del motor	IP55

Materiales

Carcasa de la bomba	Acero inoxidable
Rodete	Acero inoxidable
Eje	Acero inoxidable
Cierre mecánico	BQ1EGG
Material de la junta	EPDM

Dimensiones de instalación

Conexión de tubería del lado de aspiración *DNs*	DN 25
Conexión de tubería del lado de impulsión *DNd*	DN 25

Queda reservado el derecho a realizar modificaciones.

Curvas características

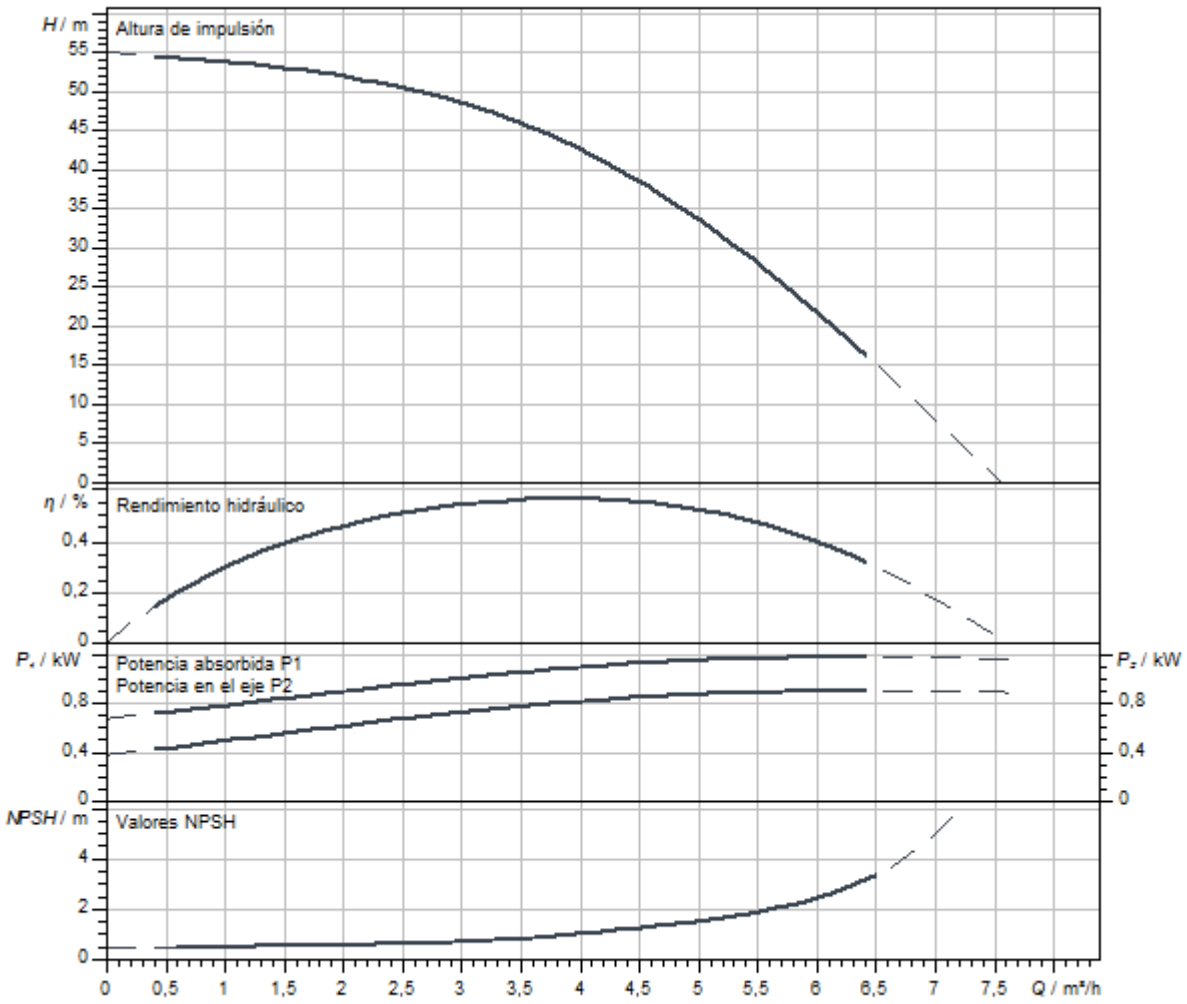

Dimensiones y planos de dimensiones

Helix V 2/ V 4, PN 25

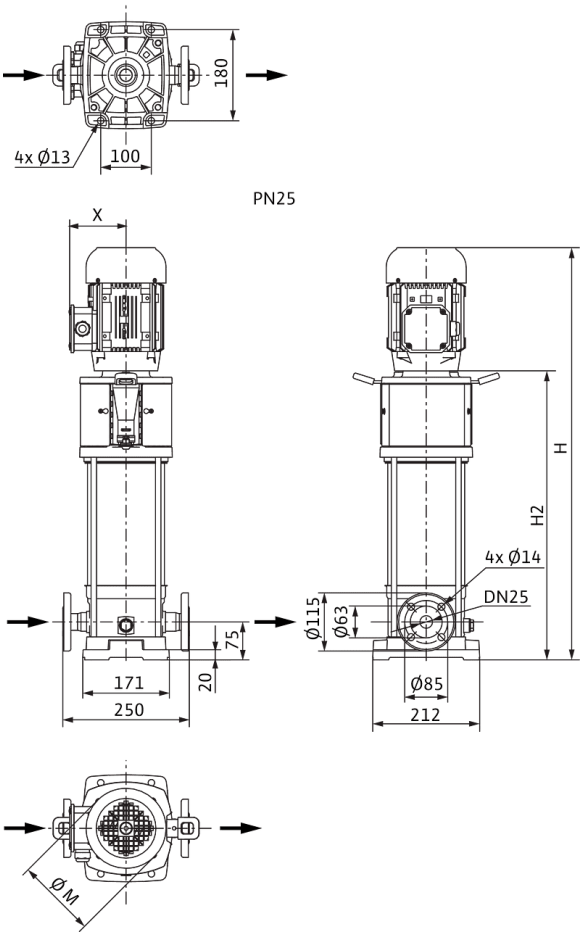

Dimensiones *H*	690 mm
Dimensiones *H1*	153 mm
Dimensiones *L1*	102 mm
Dimensiones *X*	127 mm
Dimensiones *Ø g*	138 mm
Conexión de tubería del lado de aspiración *DNs*	DN 25
Conexión de tubería del lado de impulsión *DNd*	DN 25
Diámetro del motor *X*	123 mm

Información de pedido

Datos del producto

Marca	Wilo
Denominación del producto	HELIX V407-1/25/E/S/1-230-50
Referencia	4234618
Número EAN	4048482922041
Color	verde/plata
Cantidad mínima de pedido	1
Disponibilidad en el mercado	2020-07-31

Embalaje

Tipo de embalaje	Caja de cartón
Propiedades del embalaje	Embalaje de transporte
Número por palé	1
Número por capa	1

Medidas y pesos

Longitud con embalaje	1200 mm
Longitud *L*	229 mm
Altura con embalaje	446 mm
Altura *H*	690 mm
Ancho con embalaje	400 mm
Ancho *W*	212 mm
Peso bruto aproximado *m*	31,7 kg
Peso neto aproximado *m*	24,7 kg



Ficha técnica

Datos del producto

Denominación del producto	HELIX V407-2/25/V/KS/400-50

Datos hidráulicos

Índice de eficiencia mínima (MEI)	≥0,7
Presión de entrada	10 bar
Presión máxima de trabajo *PN*	25 bar
Boca de impulsión	DN 25
Temperatura mínima del fluido T_{min}	-15 °C
Temperatura máxima del fluido T_{max}	90 °C
Temperatura ambiente mínima T_{min}	-15 °C
Temperatura ambiente máxima T_{max}	50 °C

Datos del motor

Alimentación eléctrica	3~400 V, 50 Hz
Tolerancia de tensión	±10 %
Potencia nominal del motor P_2	1,1 kW
Clase de eficiencia energética del motor	IE3
Intensidad nominal I_N	2,5 A
Velocidad nominal *n*	2900 1/min
Factor de potencia	0,80
Tipo de arranque	Directo online (DOL)
Rendimiento del motor 50% η_M *50%*	78,7 %
Rendimiento del motor 75% η_M *75%*	82 %
Rendimiento del motor 100% η_M *100%*	82,7 %
Clase de aislamiento	F
Tipo de protección del motor	IP55

Materiales

Carcasa de la bomba	Acero inoxidable
Rodete	Acero inoxidable
Eje	Acero inoxidable
Cierre mecánico	BQ1VGG
Material de la junta	FKM

Dimensiones de instalación

Conexión de tubería del lado de aspiración *DNs*	DN 25
Conexión de tubería del lado de impulsión *DNd*	DN 25

Curvas características

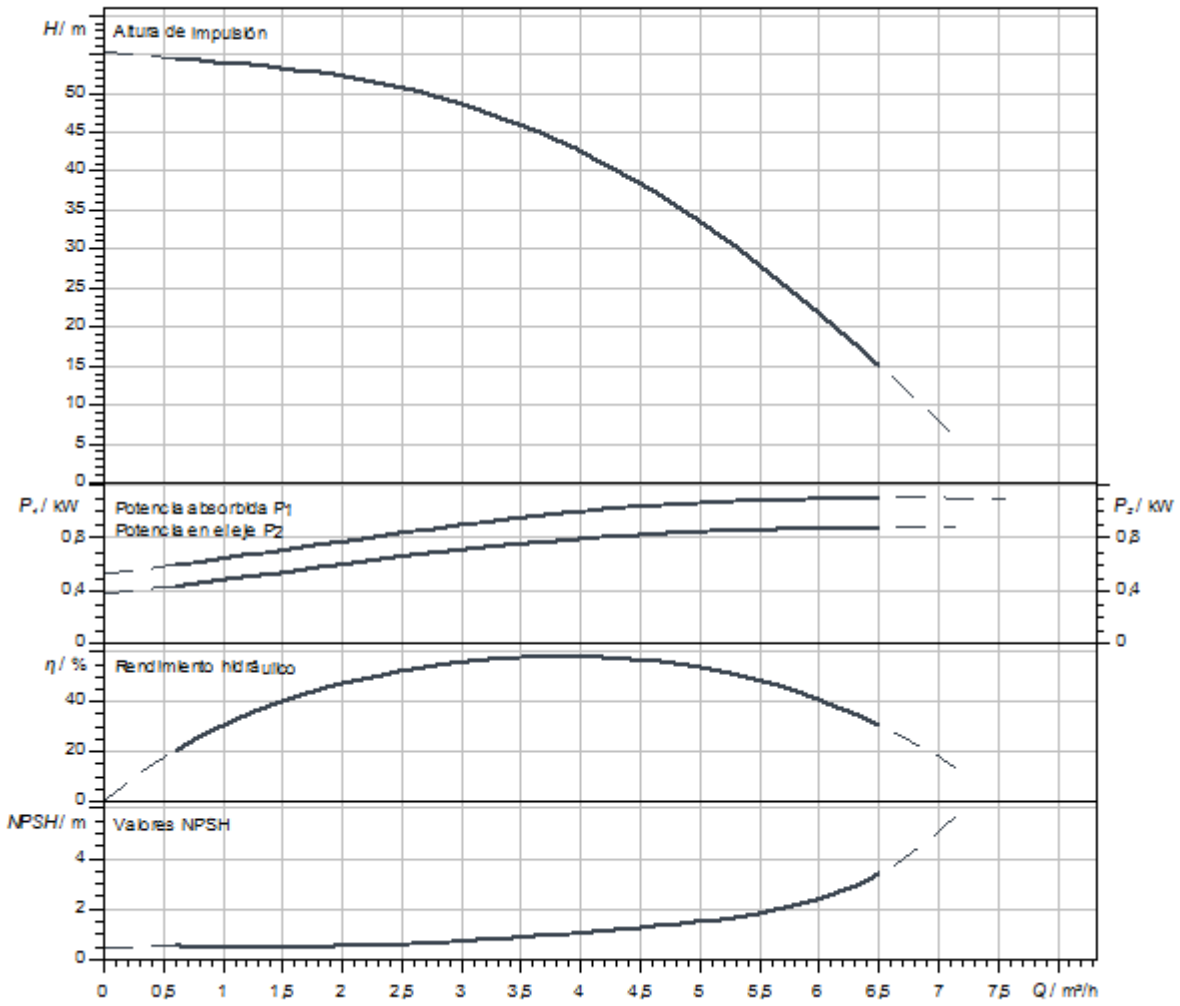

Dimensiones y planos de dimensiones

Helix V 2/ V 4, PN 25

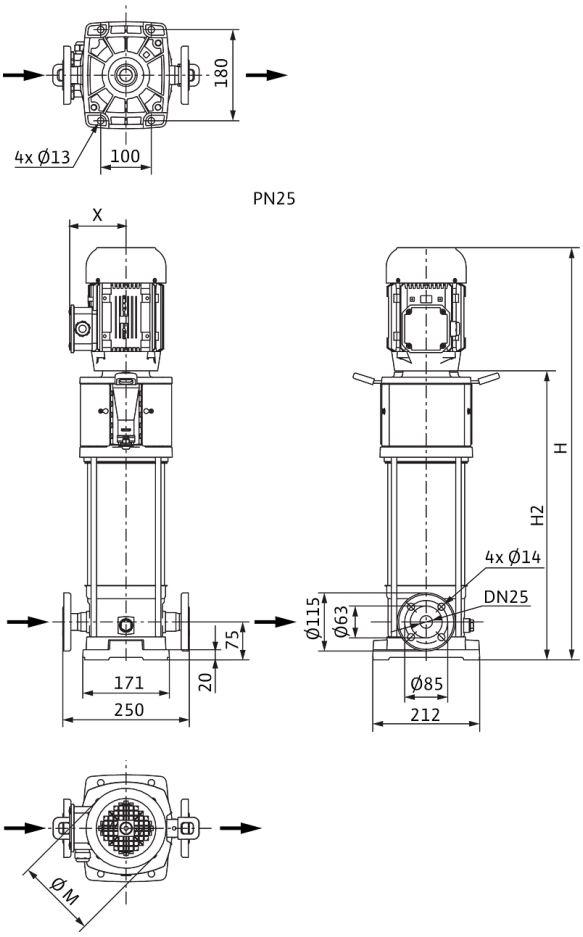

Dimensiones *H*	749 mm
Dimensiones *H1*	153 mm
Dimensiones *L1*	125 mm
Dimensiones *X*	115 mm
Dimensiones *Ø g*	158 mm
Conexión de tubería del lado de aspiración *DNs*	DN 25
Conexión de tubería del lado de impulsión *DNd*	DN 25
Diámetro del motor *X*	136 mm

Información de pedido

Datos del producto

Marca	Wilo
Denominación del producto	HELIX V407-2/25/V/KS/400-50
Referencia	4160554
Número EAN	4048482200408
Color	verde/plata
Cantidad mínima de pedido	1
Disponibilidad en el mercado	2011-09-01

Embalaje

Tipo de embalaje	Palé desechable
Propiedades del embalaje	Embalaje de transporte
Número por palé	1
Número por capa	1

Medidas y pesos

Longitud con embalaje	1200 mm
Longitud *L*	252 mm
Altura con embalaje	400 mm
Altura *H*	749 mm
Ancho con embalaje	400 mm
Ancho *W*	212 mm
Peso bruto aproximado *m*	39 kg
Peso neto aproximado *m*	33 kg



Ficha técnica

Datos del producto

Denominación del producto	HELIX V408-1/16/E/KS/400-50

Datos hidráulicos

Índice de eficiencia mínima (MEI)	≥0,7
Presión de entrada	10 bar
Presión máxima de trabajo *PN*	16 bar
Boca de impulsión	G 1
Temperatura mínima del fluido T_{min}	-30 °C
Temperatura máxima del fluido T_{max}	120 °C
Temperatura ambiente mínima T_{min}	-15 °C
Temperatura ambiente máxima T_{max}	50 °C

Datos del motor

Alimentación eléctrica	3~400 V, 50 Hz
Tolerancia de tensión	±10 %
Potencia nominal del motor P_2	1,1 kW
Clase de eficiencia energética del motor	IE3
Intensidad nominal I_N	2,5 A
Velocidad nominal *n*	2900 1/min
Factor de potencia	0,80
Tipo de arranque	Directo online (DOL)
Rendimiento del motor 50% η_M *50%*	78,7 %
Rendimiento del motor 75% η_M *75%*	82 %
Rendimiento del motor 100% η_M *100%*	82,7 %
Clase de aislamiento	F
Tipo de protección del motor	IP55

Materiales

Carcasa de la bomba	Acero inoxidable
Rodete	Acero inoxidable
Eje	Acero inoxidable
Cierre mecánico	BQ1EGG
Material de la junta	EPDM

Dimensiones de instalación

Conexión de tubería del lado de aspiración *DNs*	G 1
Conexión de tubería del lado de impulsión *DNd*	G 1

Queda reservado el derecho a realizar modificaciones.

Curvas características

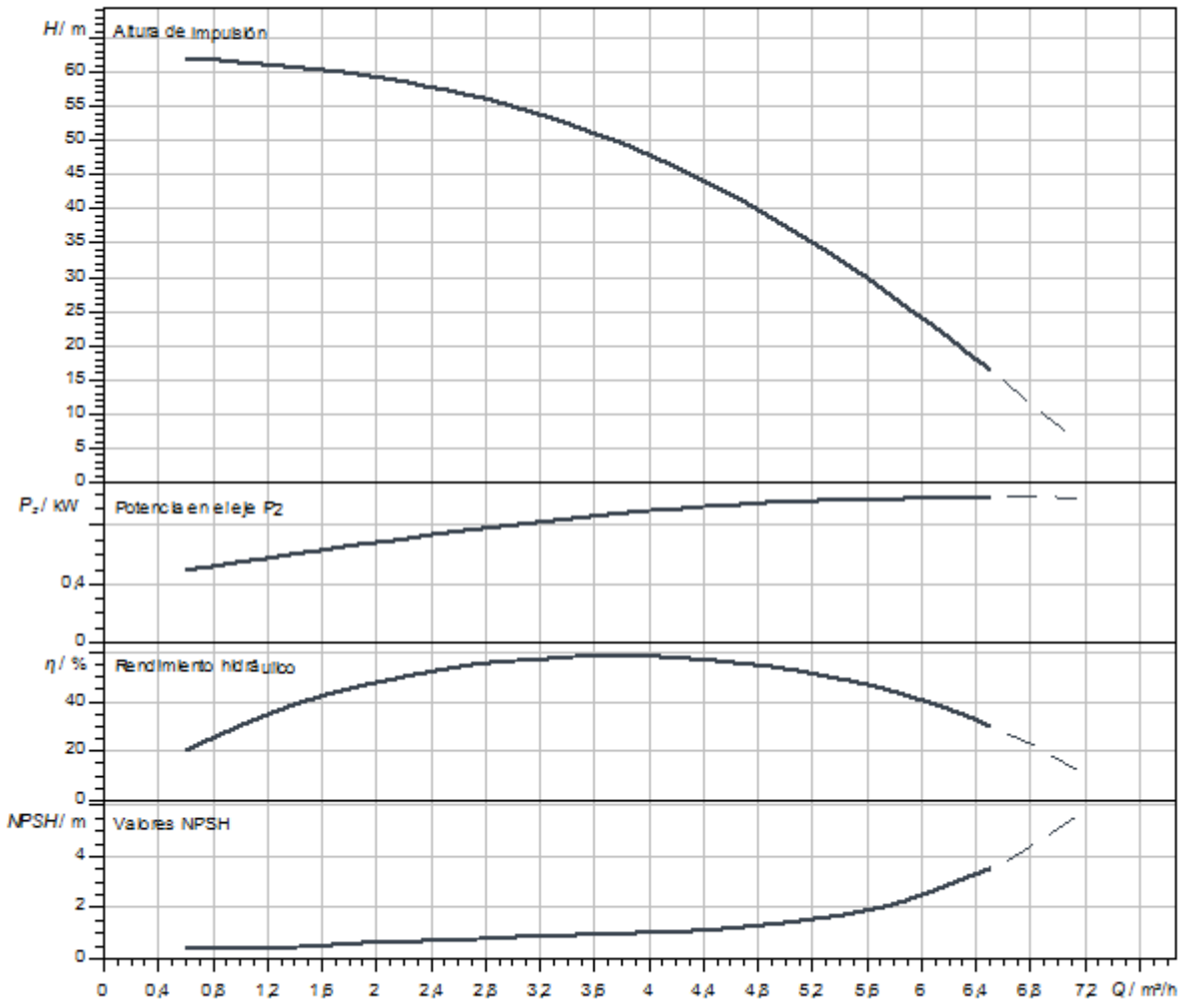

Queda reservado el derecho a realizar modificaciones.

Dimensiones y planos de dimensiones

Helix V 2/V4, PN 16

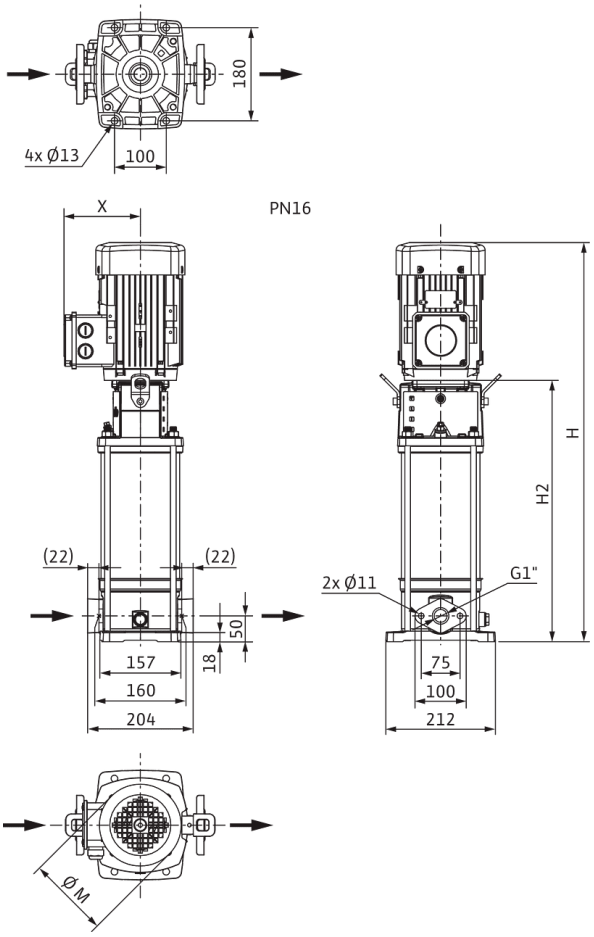

Dimensiones *H*	749 mm
Dimensiones *H1*	128 mm
Dimensiones *L1*	102 mm
Dimensiones *X*	115 mm
Dimensiones *Ø g*	158 mm
Conexión de tubería del lado de aspiración *DNs*	G 1
Conexión de tubería del lado de impulsión *DNd*	G 1
Diámetro del motor *X*	136 mm

Información de pedido

Datos del producto

Marca	Wilo
Denominación del producto	HELIX V408-1/16/E/KS/400-50
Referencia	4193858
Número EAN	4048482486536
Color	verde/plata
Cantidad mínima de pedido	1
Disponibilidad en el mercado	2015-03-01

Embalaje

Tipo de embalaje	Caja de cartón
Propiedades del embalaje	Embalaje de transporte
Número por palé	1
Número por capa	1

Medidas y pesos

Longitud con embalaje	1200 mm
Longitud *L*	204 mm
Altura con embalaje	400 mm
Altura *H*	749 mm
Ancho con embalaje	400 mm
Ancho *W*	212 mm
Peso bruto aproximado *m*	38 kg
Peso neto aproximado *m*	32 kg



Ficha técnica

Datos del producto

Denominación del producto	HELIX V408-1/16/E/S/1-230-50

Datos hidráulicos

Índice de eficiencia mínima (MEI)	≥0,7
Presión de entrada	10 bar
Presión máxima de trabajo *PN*	16 bar
Boca de impulsión	G 1
Temperatura mínima del fluido T_{min}	-30 °C
Temperatura máxima del fluido T_{max}	120 °C
Temperatura ambiente mínima T_{min}	-15 °C
Temperatura ambiente máxima T_{max}	40 °C

Datos del motor

Alimentación eléctrica	1~230 V, 50 Hz
Tolerancia de tensión	±10 %
Potencia nominal del motor P_2	1,1 kW
Clase de eficiencia energética del motor	IE2
Intensidad nominal I_N	6,15 A
Velocidad nominal *n*	2900 1/min
Factor de potencia	0,99
Clase de aislamiento	F
Tipo de protección del motor	IP55

Materiales

Carcasa de la bomba	Acero inoxidable
Rodete	Acero inoxidable
Eje	Acero inoxidable
Cierre mecánico	BQ1EGG
Material de la junta	EPDM

Dimensiones de instalación

Conexión de tubería del lado de aspiración *DNs*	G 1
Conexión de tubería del lado de impulsión *DNd*	G 1

Queda reservado el derecho a realizar modificaciones.

Curvas características

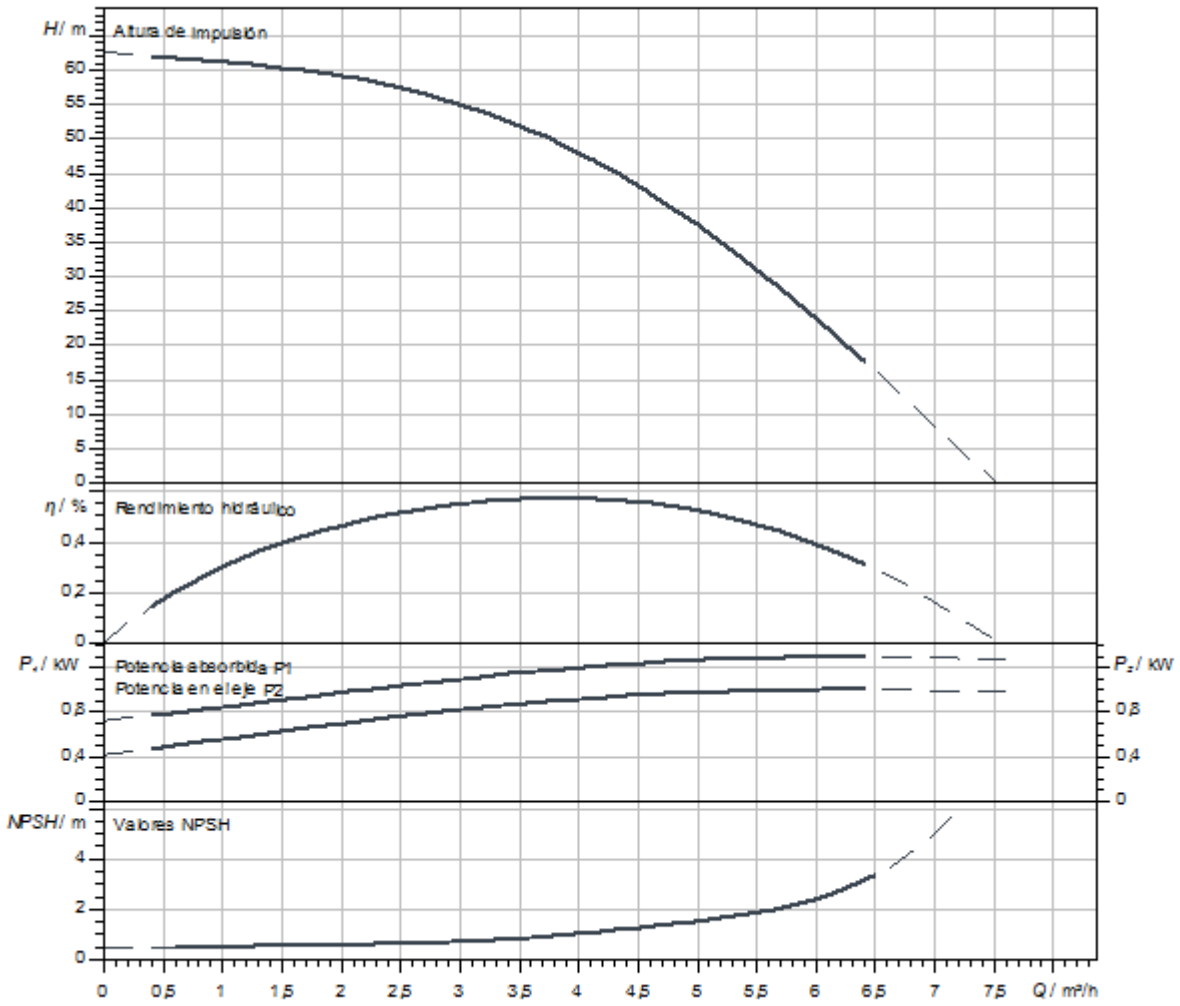

Dimensiones y planos de dimensiones

Helix V 2/V4, PN 16

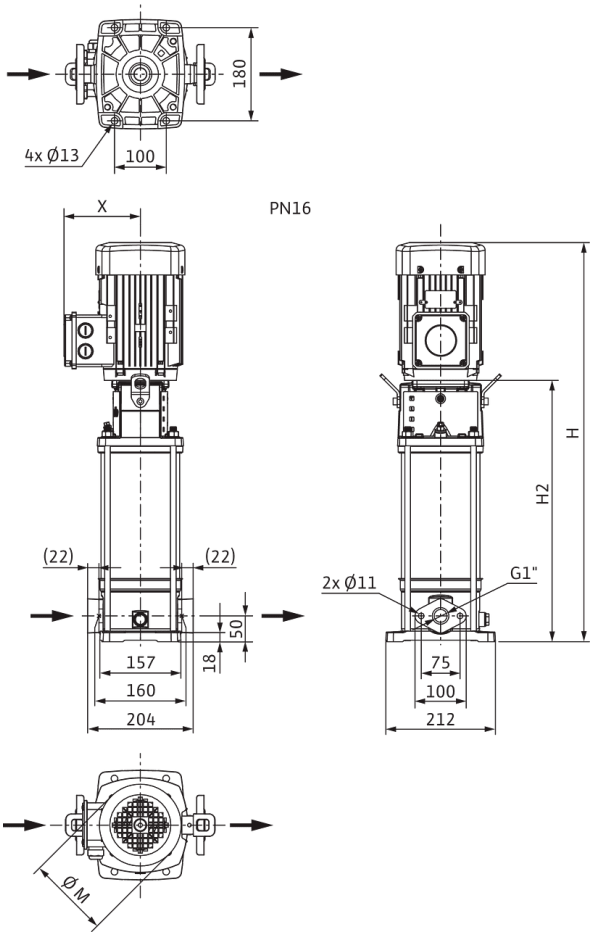

Dimensiones *H*	715 mm
Dimensiones *H1*	128 mm
Dimensiones *L1*	102 mm
Dimensiones *X*	127 mm
Dimensiones *Ø g*	138 mm
Conexión de tubería del lado de aspiración *DNs*	G 1
Conexión de tubería del lado de impulsión *DNd*	G 1
Diámetro del motor *X*	123 mm

Información de pedido

Datos del producto

Marca	Wilo
Denominación del producto	HELIX V408-1/16/E/S/1-230-50
Referencia	4234074
Número EAN	4048482918693
Color	verde/plata
Cantidad mínima de pedido	1
Disponibilidad en el mercado	2019-09-01

Embalaje

Tipo de embalaje	Caja de cartón
Propiedades del embalaje	Embalaje de transporte
Número por palé	1
Número por capa	1

Medidas y pesos

Longitud con embalaje	1200 mm
Longitud *L*	229 mm
Altura con embalaje	471 mm
Altura *H*	715 mm
Ancho con embalaje	400 mm
Ancho *W*	212 mm
Peso bruto aproximado *m*	33,2 kg
Peso neto aproximado *m*	26,2 kg



Ficha técnica

Datos del producto

Denominación del producto	HELIX V408-1/16/E/S/400-50

Datos hidráulicos

Índice de eficiencia mínima (MEI)	≥0,7
Presión de entrada	10 bar
Presión máxima de trabajo *PN*	16 bar
Boca de impulsión	G 1
Temperatura mínima del fluido T_{min}	-30 °C
Temperatura máxima del fluido T_{max}	120 °C
Temperatura ambiente mínima T_{min}	-15 °C
Temperatura ambiente máxima T_{max}	50 °C

Datos del motor

Alimentación eléctrica	3~400 V, 50 Hz
Tolerancia de tensión	±10 %
Potencia nominal del motor P_2	1,1 kW
Clase de eficiencia energética del motor	IE3
Intensidad nominal I_N	2,5 A
Velocidad nominal *n*	2900 1/min
Factor de potencia	0,80
Tipo de arranque	Directo online (DOL)
Rendimiento del motor 50% η_M *50%*	78,7 %
Rendimiento del motor 75% η_M *75%*	82 %
Rendimiento del motor 100% η_M *100%*	82,7 %
Clase de aislamiento	F
Tipo de protección del motor	IP55

Materiales

Carcasa de la bomba	Acero inoxidable
Rodete	Acero inoxidable
Eje	Acero inoxidable
Cierre mecánico	BQ1EGG
Material de la junta	EPDM

Dimensiones de instalación

Conexión de tubería del lado de aspiración *DNs*	G 1
Conexión de tubería del lado de impulsión *DNd*	G 1

Queda reservado el derecho a realizar modificaciones.

Curvas características

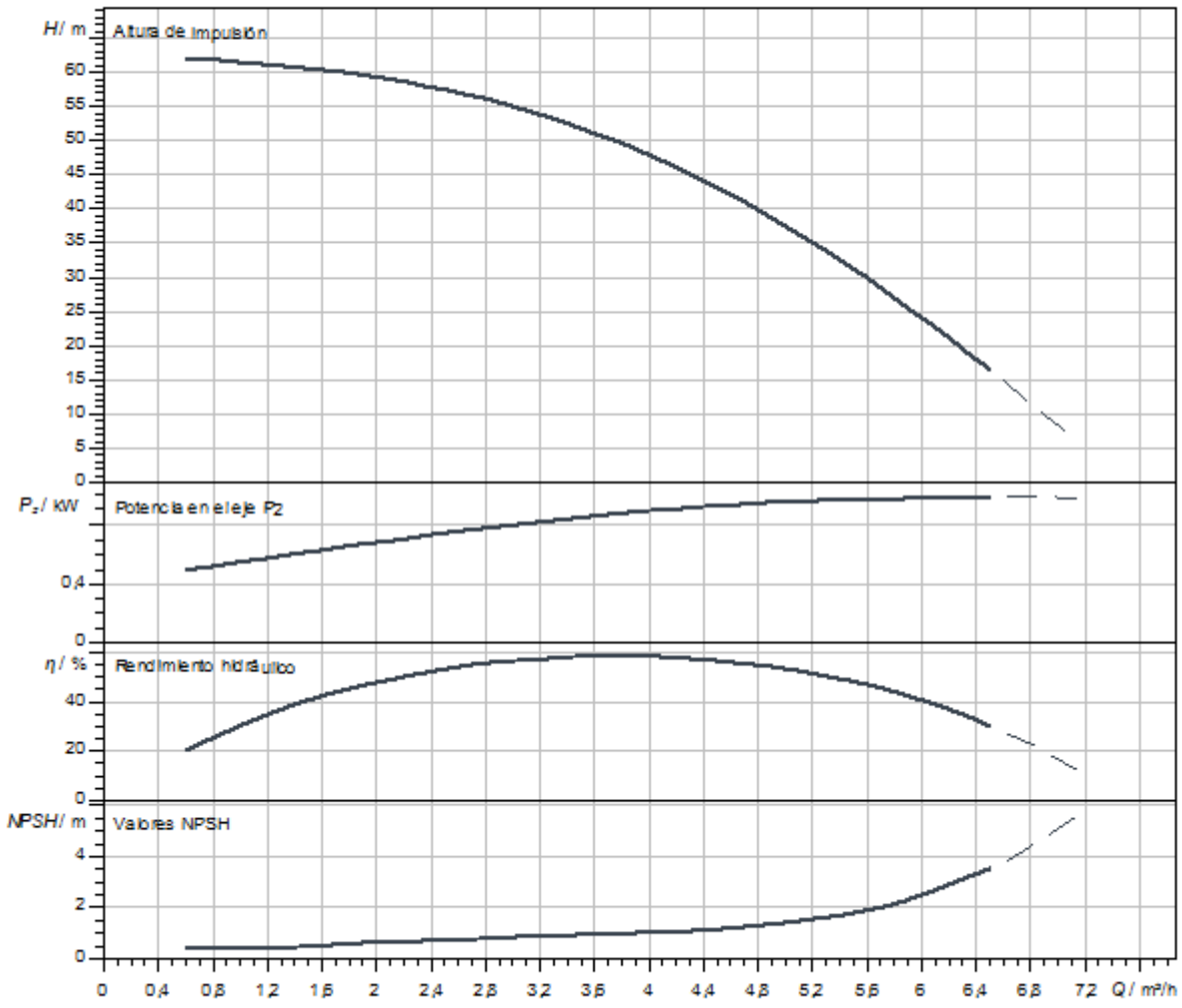

Dimensiones y planos de dimensiones

Helix V 2/V4, PN 16

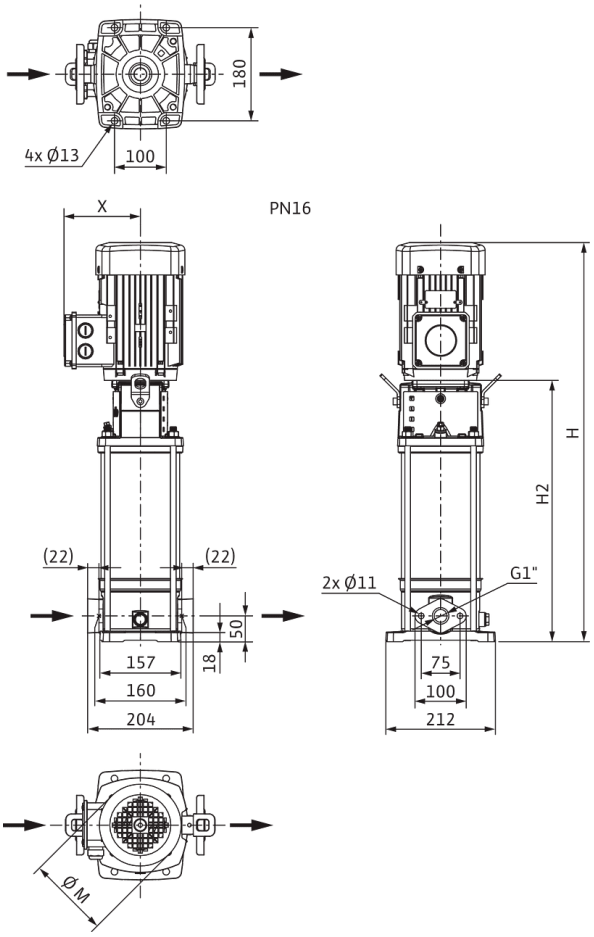

Dimensiones *H*	699 mm
Dimensiones *H1*	128 mm
Dimensiones *L1*	102 mm
Dimensiones *X*	115 mm
Dimensiones *Ø g*	158 mm
Conexión de tubería del lado de aspiración *DNs*	G 1
Conexión de tubería del lado de impulsión *DNd*	G 1
Diámetro del motor *X*	136 mm

Información de pedido

Datos del producto

Marca	Wilo
Denominación del producto	HELIX V408-1/16/E/S/400-50
Referencia	4201380
Número EAN	4048482592527
Color	verde/plata
Cantidad mínima de pedido	1
Disponibilidad en el mercado	2015-09-01

Embalaje

Tipo de embalaje	Caja de cartón
Propiedades del embalaje	Embalaje de transporte
Número por palé	1
Número por capa	1

Medidas y pesos

Longitud con embalaje	1200 mm
Longitud *L*	229 mm
Altura con embalaje	400 mm
Altura *H*	699 mm
Ancho con embalaje	400 mm
Ancho *W*	212 mm
Peso bruto aproximado *m*	35,4 kg
Peso neto aproximado *m*	27,4 kg



Ficha técnica

Datos del producto

Denominación del producto	HELIX V408-1/25/E/KS/400-50

Datos hidráulicos

Índice de eficiencia mínima (MEI)	≥0,7
Presión de entrada	10 bar
Presión máxima de trabajo *PN*	25 bar
Boca de impulsión	DN 25
Temperatura mínima del fluido T_{min}	-30 °C
Temperatura máxima del fluido T_{max}	120 °C
Temperatura ambiente mínima T_{min}	-15 °C
Temperatura ambiente máxima T_{max}	50 °C

Datos del motor

Alimentación eléctrica	3~400 V, 50 Hz
Tolerancia de tensión	±10 %
Potencia nominal del motor P_2	1,1 kW
Clase de eficiencia energética del motor	IE3
Intensidad nominal I_N	2,5 A
Velocidad nominal *n*	2900 1/min
Factor de potencia	0,80
Tipo de arranque	Directo online (DOL)
Rendimiento del motor 50% η_M *50%*	78,7 %
Rendimiento del motor 75% η_M *75%*	82 %
Rendimiento del motor 100% η_M *100%*	82,7 %
Clase de aislamiento	F
Tipo de protección del motor	IP55

Materiales

Carcasa de la bomba	Acero inoxidable
Rodete	Acero inoxidable
Eje	Acero inoxidable
Cierre mecánico	BQ1EGG
Material de la junta	EPDM

Dimensiones de instalación

Conexión de tubería del lado de aspiración *DNs*	DN 25
Conexión de tubería del lado de impulsión *DNd*	DN 25

Curvas características

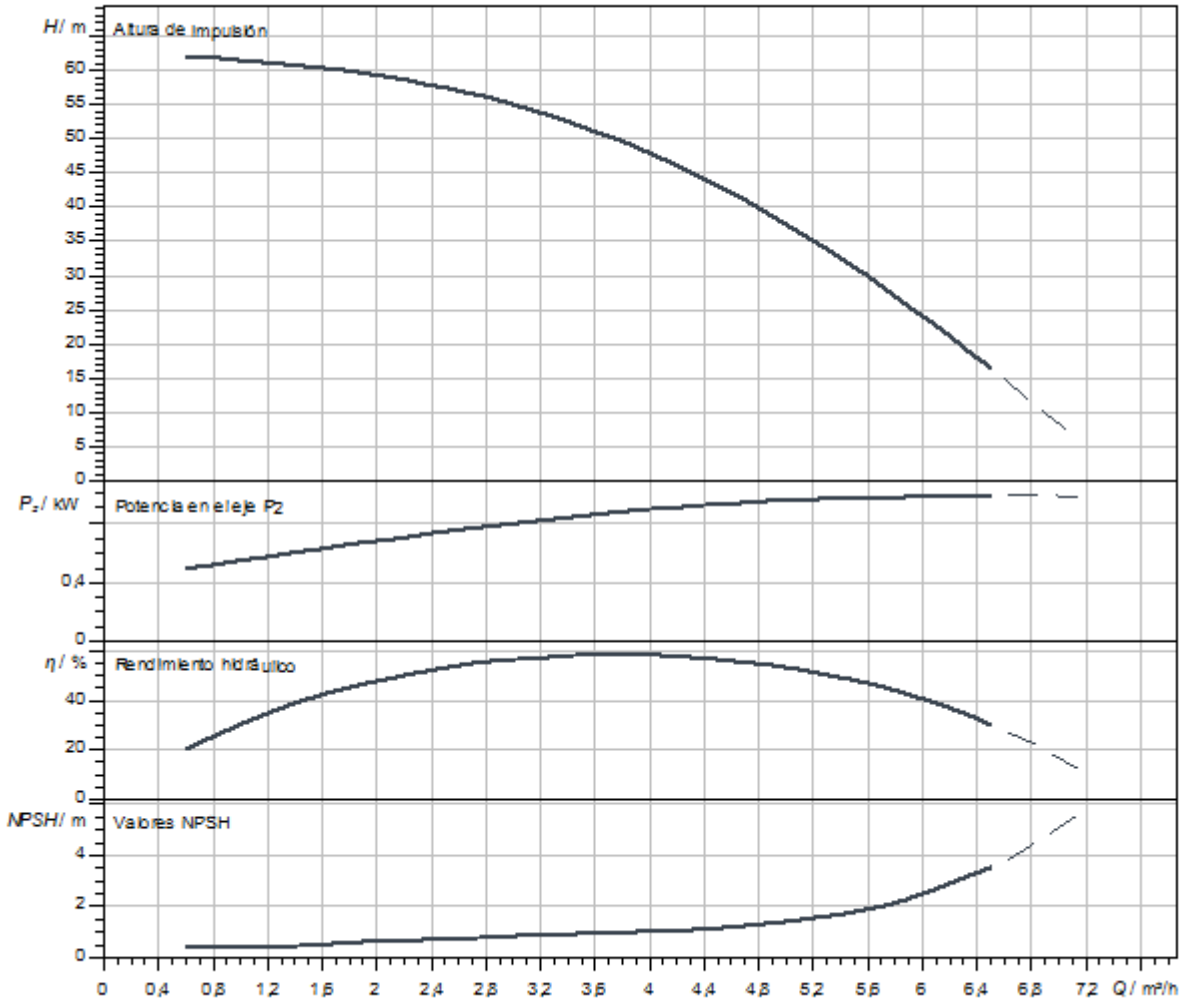

Dimensiones y planos de dimensiones

Helix V 2/ V 4, PN 25

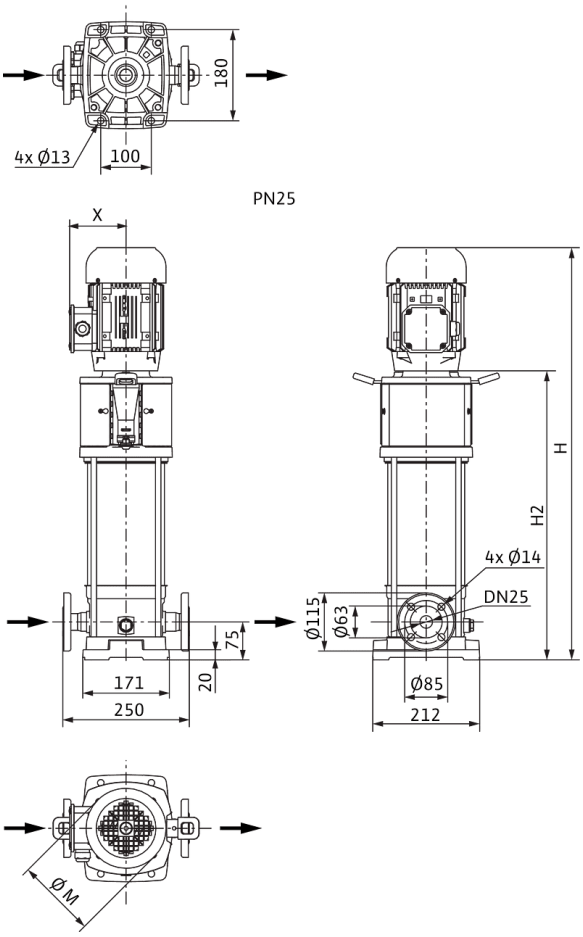

Dimensiones *H*	774 mm
Dimensiones *H1*	153 mm
Dimensiones *L1*	125 mm
Dimensiones *X*	115 mm
Dimensiones *Ø g*	158 mm
Conexión de tubería del lado de aspiración *DNs*	DN 25
Conexión de tubería del lado de impulsión *DNd*	DN 25
Diámetro del motor *X*	136 mm

Información de pedido

Datos del producto

Marca	Wilo
Denominación del producto	HELIX V408-1/25/E/KS/400-50
Referencia	4160525
Número EAN	4048482200118
Color	verde/plata
Cantidad mínima de pedido	1
Disponibilidad en el mercado	2011-09-01

Embalaje

Tipo de embalaje	Palé desechable
Propiedades del embalaje	Embalaje de transporte
Número por palé	1
Número por capa	1

Medidas y pesos

Longitud con embalaje	1200 mm
Longitud *L*	252 mm
Altura con embalaje	400 mm
Altura *H*	774 mm
Ancho con embalaje	400 mm
Ancho *W*	212 mm
Peso bruto aproximado *m*	41 kg
Peso neto aproximado *m*	35 kg



Ficha técnica

Datos del producto

Denominación del producto	HELIX V408-1/25/E/S/1-230-50

Datos hidráulicos

Índice de eficiencia mínima (MEI)	≥0,7
Presión de entrada	10 bar
Presión máxima de trabajo *PN*	25 bar
Boca de impulsión	DN 25
Temperatura mínima del fluido T_{min}	-30 °C
Temperatura máxima del fluido T_{max}	120 °C
Temperatura ambiente mínima T_{min}	-15 °C
Temperatura ambiente máxima T_{max}	40 °C

Datos del motor

Alimentación eléctrica	1~230 V, 50 Hz
Tolerancia de tensión	±10 %
Potencia nominal del motor P_2	1,1 kW
Clase de eficiencia energética del motor	IE2
Intensidad nominal I_N	6,15 A
Velocidad nominal *n*	2900 1/min
Factor de potencia	0,99
Clase de aislamiento	F
Tipo de protección del motor	IP55

Materiales

Carcasa de la bomba	Acero inoxidable
Rodete	Acero inoxidable
Eje	Acero inoxidable
Cierre mecánico	BQ1EGG
Material de la junta	EPDM

Dimensiones de instalación

Conexión de tubería del lado de aspiración *DNs*	DN 25
Conexión de tubería del lado de impulsión *DNd*	DN 25

Queda reservado el derecho a realizar modificaciones.

Curvas características

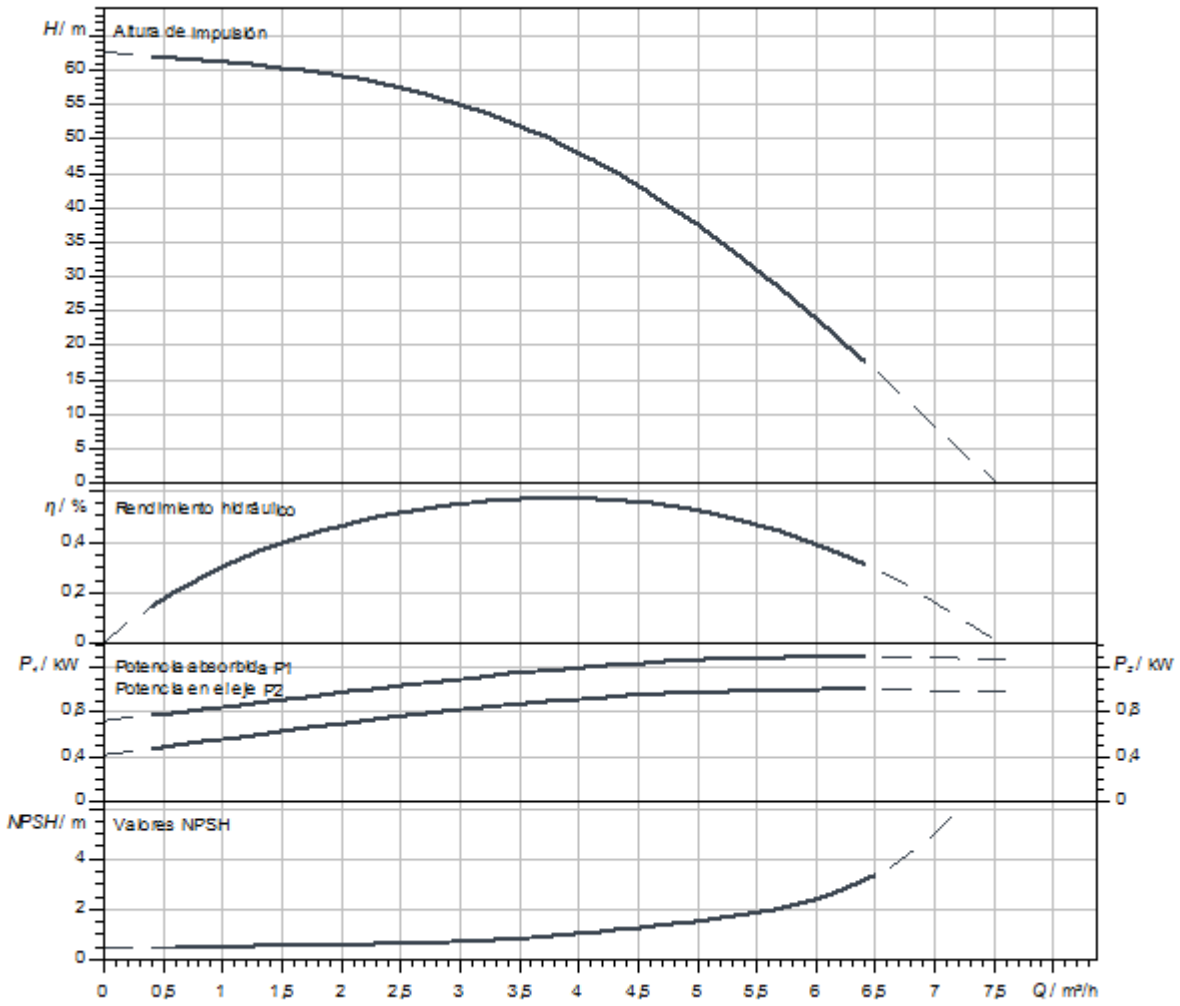

Dimensiones y planos de dimensiones

Helix V 2/ V 4, PN 25

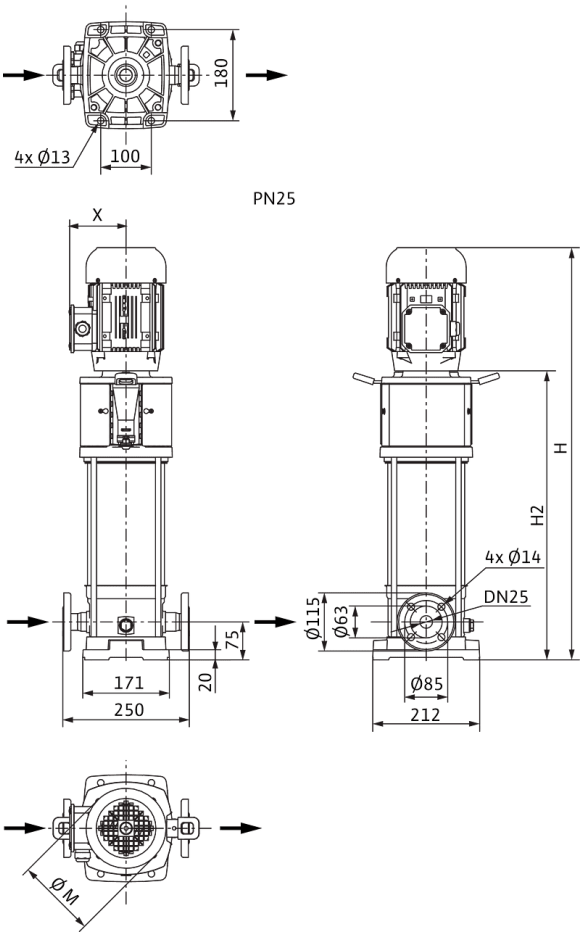

Dimensiones *H*	715 mm
Dimensiones *H1*	153 mm
Dimensiones *L1*	102 mm
Dimensiones *X*	127 mm
Dimensiones *Ø g*	138 mm
Conexión de tubería del lado de aspiración *DNs*	DN 25
Conexión de tubería del lado de impulsión *DNd*	DN 25
Diámetro del motor *X*	123 mm

Información de pedido

Datos del producto

Marca	Wilo
Denominación del producto	HELIX V408-1/25/E/S/1-230-50
Referencia	4234619
Número EAN	4048482922058
Color	verde/plata
Cantidad mínima de pedido	1
Disponibilidad en el mercado	2020-07-31

Embalaje

Tipo de embalaje	Caja de cartón
Propiedades del embalaje	Embalaje de transporte
Número por palé	1
Número por capa	1

Medidas y pesos

Longitud con embalaje	1200 mm
Longitud *L*	229 mm
Altura con embalaje	471 mm
Altura *H*	715 mm
Ancho con embalaje	400 mm
Ancho *W*	212 mm
Peso bruto aproximado *m*	34,2 kg
Peso neto aproximado *m*	27,2 kg



Ficha técnica

Datos del producto

Denominación del producto	HELIX V408-2/25/V/KS/400-50

Datos hidráulicos

Índice de eficiencia mínima (MEI)	≥0,7
Presión de entrada	10 bar
Presión máxima de trabajo *PN*	25 bar
Boca de impulsión	DN 25
Temperatura mínima del fluido T_{min}	-15 °C
Temperatura máxima del fluido T_{max}	90 °C
Temperatura ambiente mínima T_{min}	-15 °C
Temperatura ambiente máxima T_{max}	50 °C

Datos del motor

Alimentación eléctrica	3~400 V, 50 Hz
Tolerancia de tensión	±10 %
Potencia nominal del motor P_2	1,1 kW
Clase de eficiencia energética del motor	IE3
Intensidad nominal I_N	2,5 A
Velocidad nominal *n*	2900 1/min
Factor de potencia	0,80
Tipo de arranque	Directo online (DOL)
Rendimiento del motor 50% η_M *50%*	78,7 %
Rendimiento del motor 75% η_M *75%*	82 %
Rendimiento del motor 100% η_M *100%*	82,7 %
Clase de aislamiento	F
Tipo de protección del motor	IP55

Materiales

Carcasa de la bomba	Acero inoxidable
Rodete	Acero inoxidable
Eje	Acero inoxidable
Cierre mecánico	BQ1VGG
Material de la junta	FKM

Dimensiones de instalación

Conexión de tubería del lado de aspiración *DNs*	DN 25
Conexión de tubería del lado de impulsión *DNd*	DN 25

Curvas características

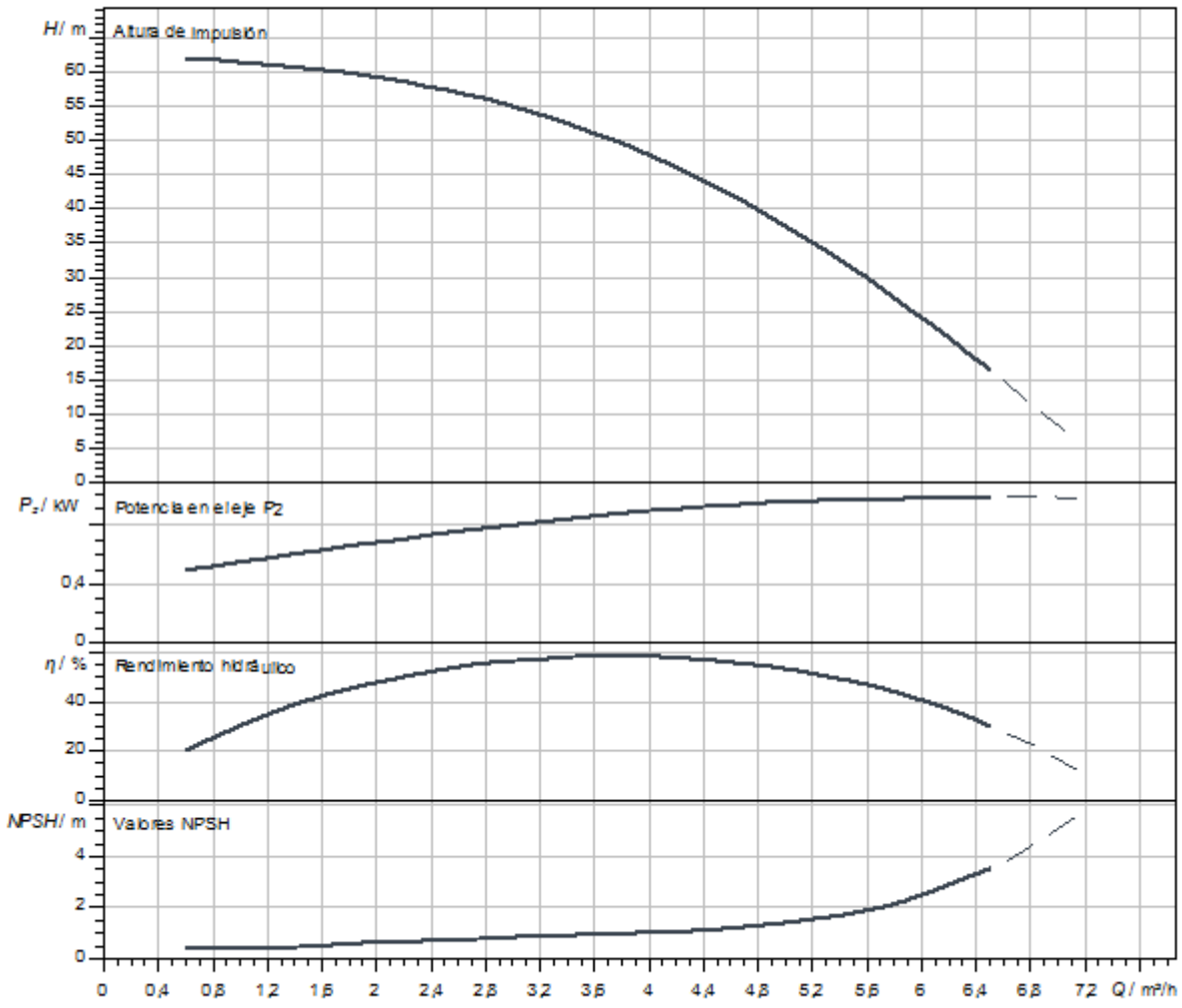

Dimensiones y planos de dimensiones

Helix V 2/ V 4, PN 25

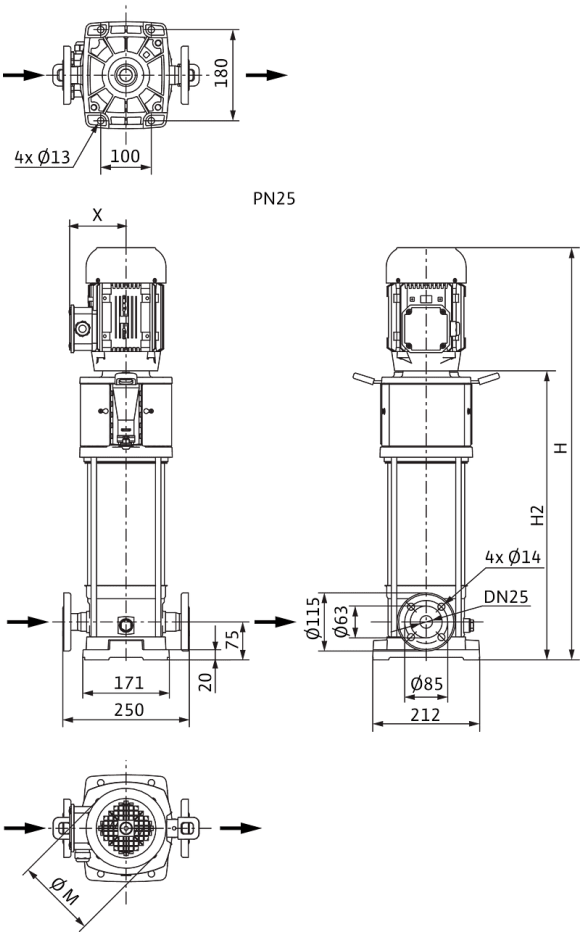

Dimensiones *H*	774 mm
Dimensiones *H1*	153 mm
Dimensiones *L1*	125 mm
Dimensiones *X*	115 mm
Dimensiones *Ø g*	158 mm
Conexión de tubería del lado de aspiración *DNs*	DN 25
Conexión de tubería del lado de impulsión *DNd*	DN 25
Diámetro del motor *X*	136 mm

Información de pedido

Datos del producto

Marca	Wilo
Denominación del producto	HELIX V408-2/25/V/KS/400-50
Referencia	4160555
Número EAN	4048482200415
Color	verde/plata
Cantidad mínima de pedido	1
Disponibilidad en el mercado	2011-09-01

Embalaje

Tipo de embalaje	Palé desechable
Propiedades del embalaje	Embalaje de transporte
Número por palé	1
Número por capa	1

Medidas y pesos

Longitud con embalaje	1200 mm
Longitud *L*	252 mm
Altura con embalaje	400 mm
Altura *H*	774 mm
Ancho con embalaje	400 mm
Ancho *W*	212 mm
Peso bruto aproximado *m*	41 kg
Peso neto aproximado *m*	35 kg



Ficha técnica

Datos del producto

Denominación del producto	HELIX V409-1/16/E/KS/400-50

Datos hidráulicos

Índice de eficiencia mínima (MEI)	≥0,7
Presión de entrada	10 bar
Presión máxima de trabajo *PN*	16 bar
Boca de impulsión	G 1
Temperatura mínima del fluido T_{min}	-30 °C
Temperatura máxima del fluido T_{max}	120 °C
Temperatura ambiente mínima T_{min}	-15 °C
Temperatura ambiente máxima T_{max}	50 °C

Datos del motor

Alimentación eléctrica	3~400 V, 50 Hz
Tolerancia de tensión	±10 %
Potencia nominal del motor P_2	1,1 kW
Clase de eficiencia energética del motor	IE3
Intensidad nominal I_N	2,5 A
Velocidad nominal *n*	2900 1/min
Factor de potencia	0,80
Tipo de arranque	Directo online (DOL)
Rendimiento del motor 50% η_M *50%*	78,7 %
Rendimiento del motor 75% η_M *75%*	82 %
Rendimiento del motor 100% η_M *100%*	82,7 %
Clase de aislamiento	F
Tipo de protección del motor	IP55

Materiales

Carcasa de la bomba	Acero inoxidable
Rodete	Acero inoxidable
Eje	Acero inoxidable
Cierre mecánico	BQ1EGG
Material de la junta	EPDM

Dimensiones de instalación

Conexión de tubería del lado de aspiración *DNs*	G 1
Conexión de tubería del lado de impulsión *DNd*	G 1

Queda reservado el derecho a realizar modificaciones.

Curvas características

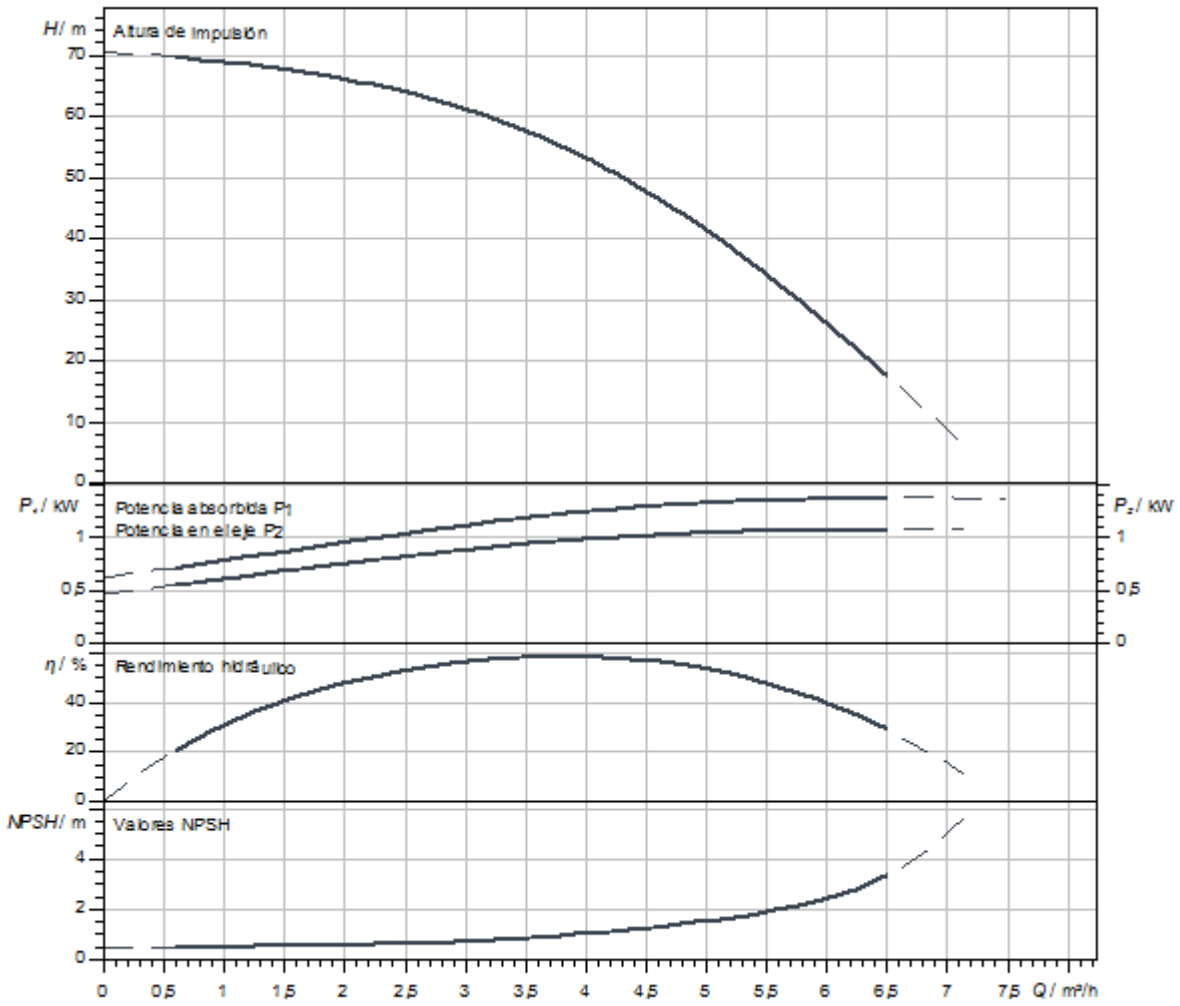

Dimensiones y planos de dimensiones

Helix V 2/V4, PN 16

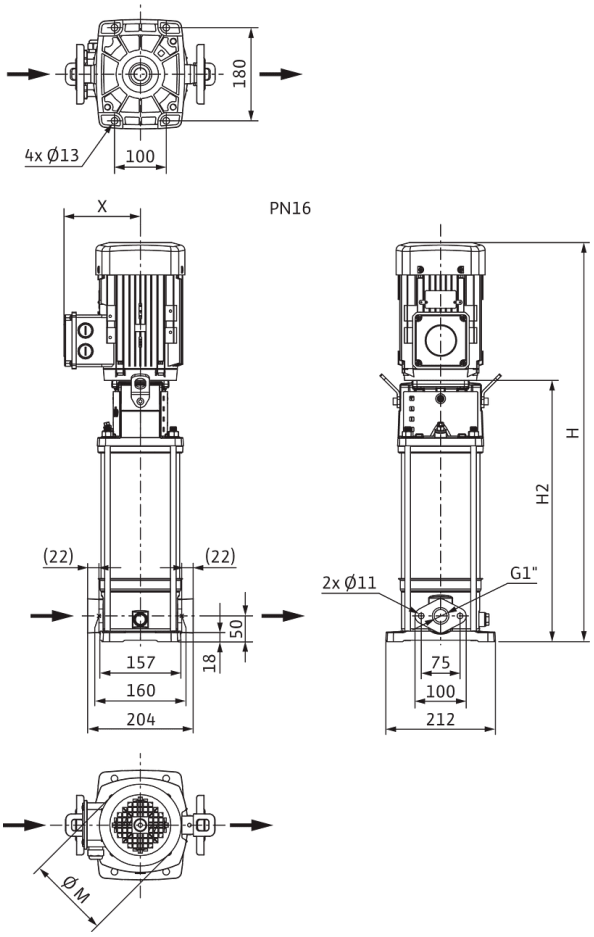

Dimensiones *H*	774 mm
Dimensiones *H1*	128 mm
Dimensiones *L1*	102 mm
Dimensiones *X*	115 mm
Dimensiones *Ø g*	158 mm
Conexión de tubería del lado de aspiración *DNs*	G 1
Conexión de tubería del lado de impulsión *DNd*	G 1
Diámetro del motor *X*	136 mm

Información de pedido

Datos del producto

Marca	Wilo
Denominación del producto	HELIX V409-1/16/E/KS/400-50
Referencia	4160526
Número EAN	4048482200125
Color	verde/plata
Cantidad mínima de pedido	1
Disponibilidad en el mercado	2011-09-01

Embalaje

Tipo de embalaje	Palé desechable
Propiedades del embalaje	Embalaje de transporte
Número por palé	1
Número por capa	1

Medidas y pesos

Longitud con embalaje	1200 mm
Longitud *L*	229 mm
Altura con embalaje	400 mm
Altura *H*	774 mm
Ancho con embalaje	400 mm
Ancho *W*	212 mm
Peso bruto aproximado *m*	39 kg
Peso neto aproximado *m*	33 kg



Ficha técnica

Datos del producto

Denominación del producto	HELIX V409-1/16/E/S/1-230-50

Datos hidráulicos

Índice de eficiencia mínima (MEI)	≥0,7
Presión de entrada	10 bar
Presión máxima de trabajo *PN*	16 bar
Boca de impulsión	G 1
Temperatura mínima del fluido T_{min}	-30 °C
Temperatura máxima del fluido T_{max}	120 °C
Temperatura ambiente mínima T_{min}	-15 °C
Temperatura ambiente máxima T_{max}	40 °C

Datos del motor

Alimentación eléctrica	1~230 V, 50 Hz
Tolerancia de tensión	±10 %
Potencia nominal del motor P_2	1,1 kW
Clase de eficiencia energética del motor	IE2
Intensidad nominal I_N	6,15 A
Velocidad nominal *n*	2900 1/min
Factor de potencia	0,99
Clase de aislamiento	F
Tipo de protección del motor	IP55

Materiales

Carcasa de la bomba	Acero inoxidable
Rodete	Acero inoxidable
Eje	Acero inoxidable
Cierre mecánico	BQ1EGG
Material de la junta	EPDM

Dimensiones de instalación

Conexión de tubería del lado de aspiración *DNs*	G 1
Conexión de tubería del lado de impulsión *DNd*	G 1

Queda reservado el derecho a realizar modificaciones.

Curvas características

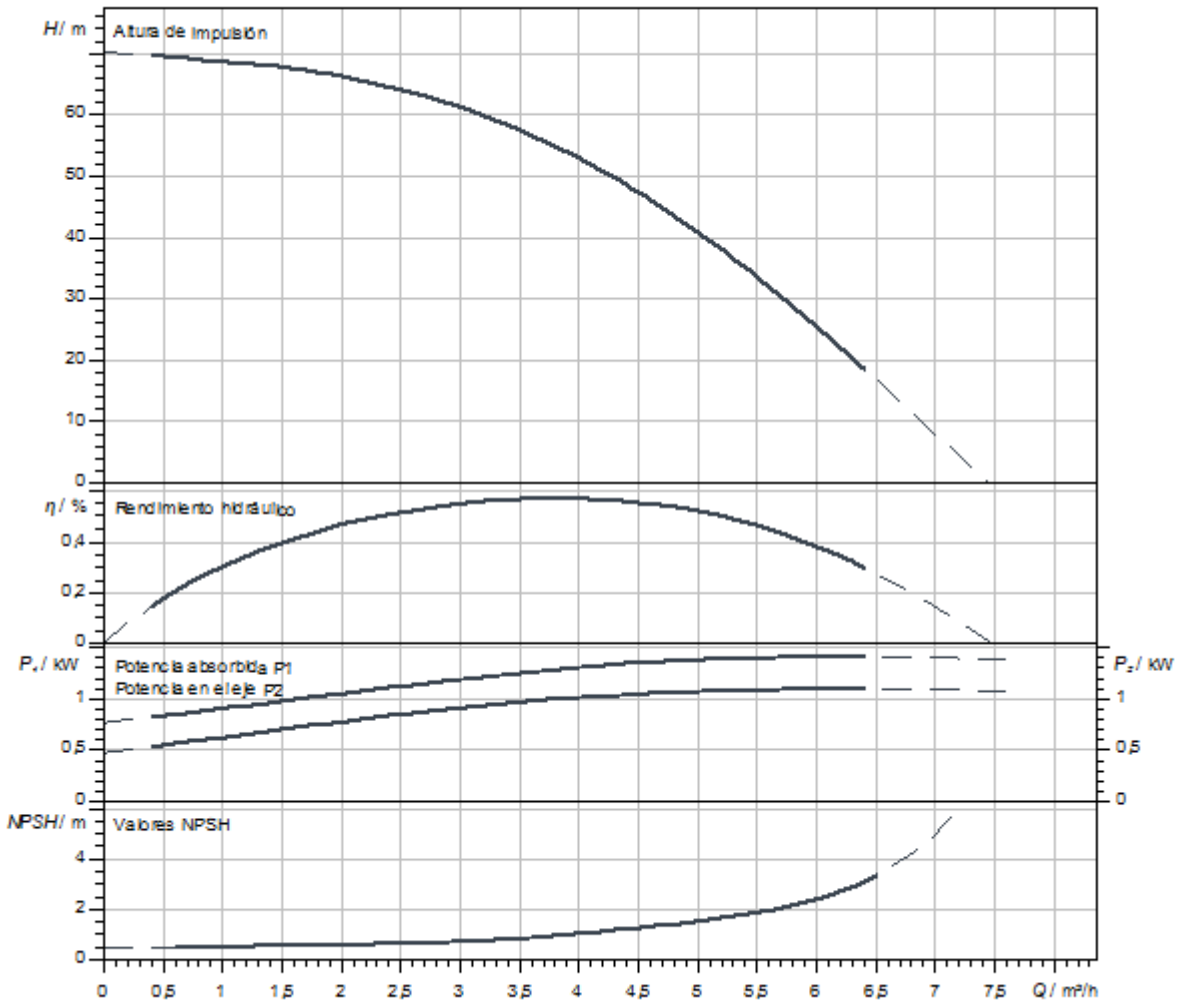

Dimensiones y planos de dimensiones

Helix V 2/V4, PN 16

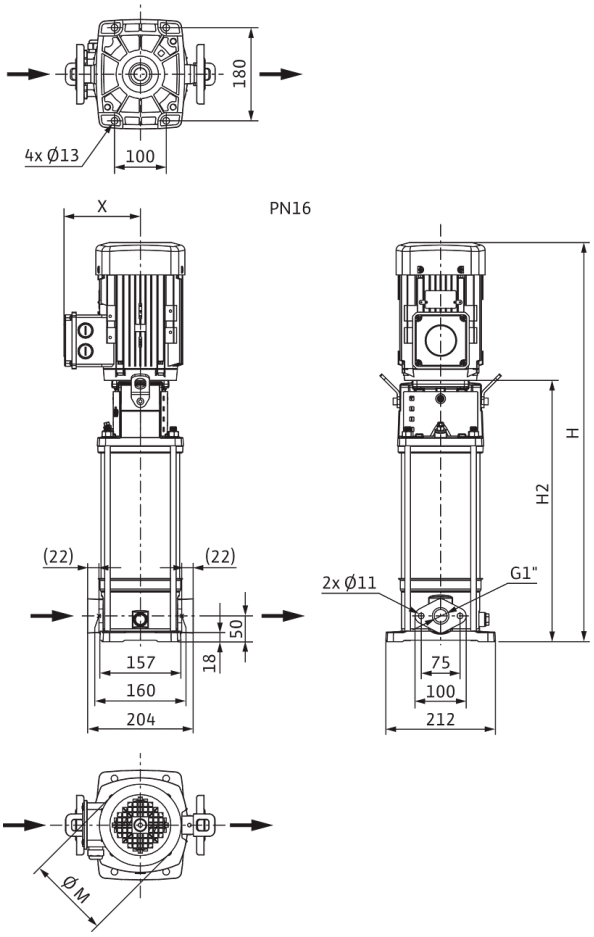

Dimensiones *H*	740 mm
Dimensiones *H1*	128 mm
Dimensiones *L1*	102 mm
Dimensiones *X*	127 mm
Dimensiones *Ø g*	138 mm
Conexión de tubería del lado de aspiración *DNs*	G 1
Conexión de tubería del lado de impulsión *DNd*	G 1
Diámetro del motor *X*	123 mm

Información de pedido

Datos del producto

Marca	Wilo
Denominación del producto	HELIX V409-1/16/E/S/1-230-50
Referencia	4234075
Número EAN	4048482918709
Color	verde/plata
Cantidad mínima de pedido	1
Disponibilidad en el mercado	2019-09-01

Embalaje

Tipo de embalaje	Caja de cartón
Propiedades del embalaje	Embalaje de transporte
Número por palé	1
Número por capa	1

Medidas y pesos

Longitud con embalaje	1200 mm
Longitud *L*	229 mm
Altura con embalaje	496 mm
Altura *H*	740 mm
Ancho con embalaje	400 mm
Ancho *W*	212 mm
Peso bruto aproximado *m*	33,7 kg
Peso neto aproximado *m*	26,7 kg

Queda reservado el derecho a realizar modificaciones.



Ficha técnica

Datos del producto

Denominación del producto	HELIX V409-1/16/E/S/400-50

Datos hidráulicos

Índice de eficiencia mínima (MEI)	≥0,7
Presión de entrada	10 bar
Presión máxima de trabajo *PN*	16 bar
Boca de impulsión	G 1
Temperatura mínima del fluido T_{min}	-30 °C
Temperatura máxima del fluido T_{max}	120 °C
Temperatura ambiente mínima T_{min}	-15 °C
Temperatura ambiente máxima T_{max}	50 °C

Datos del motor

Alimentación eléctrica	3~400 V, 50 Hz
Tolerancia de tensión	±10 %
Potencia nominal del motor P_2	1,1 kW
Clase de eficiencia energética del motor	IE3
Intensidad nominal I_N	2,5 A
Velocidad nominal *n*	2900 1/min
Factor de potencia	0,80
Tipo de arranque	Directo online (DOL)
Rendimiento del motor 50% η_M *50%*	78,7 %
Rendimiento del motor 75% η_M *75%*	82 %
Rendimiento del motor 100% η_M *100%*	82,7 %
Clase de aislamiento	F
Tipo de protección del motor	IP55

Materiales

Carcasa de la bomba	Acero inoxidable
Rodete	Acero inoxidable
Eje	Acero inoxidable
Cierre mecánico	BQ1EGG
Material de la junta	EPDM

Dimensiones de instalación

Conexión de tubería del lado de aspiración *DNs*	G 1
Conexión de tubería del lado de impulsión *DNd*	G 1

Queda reservado el derecho a realizar modificaciones.

Curvas características

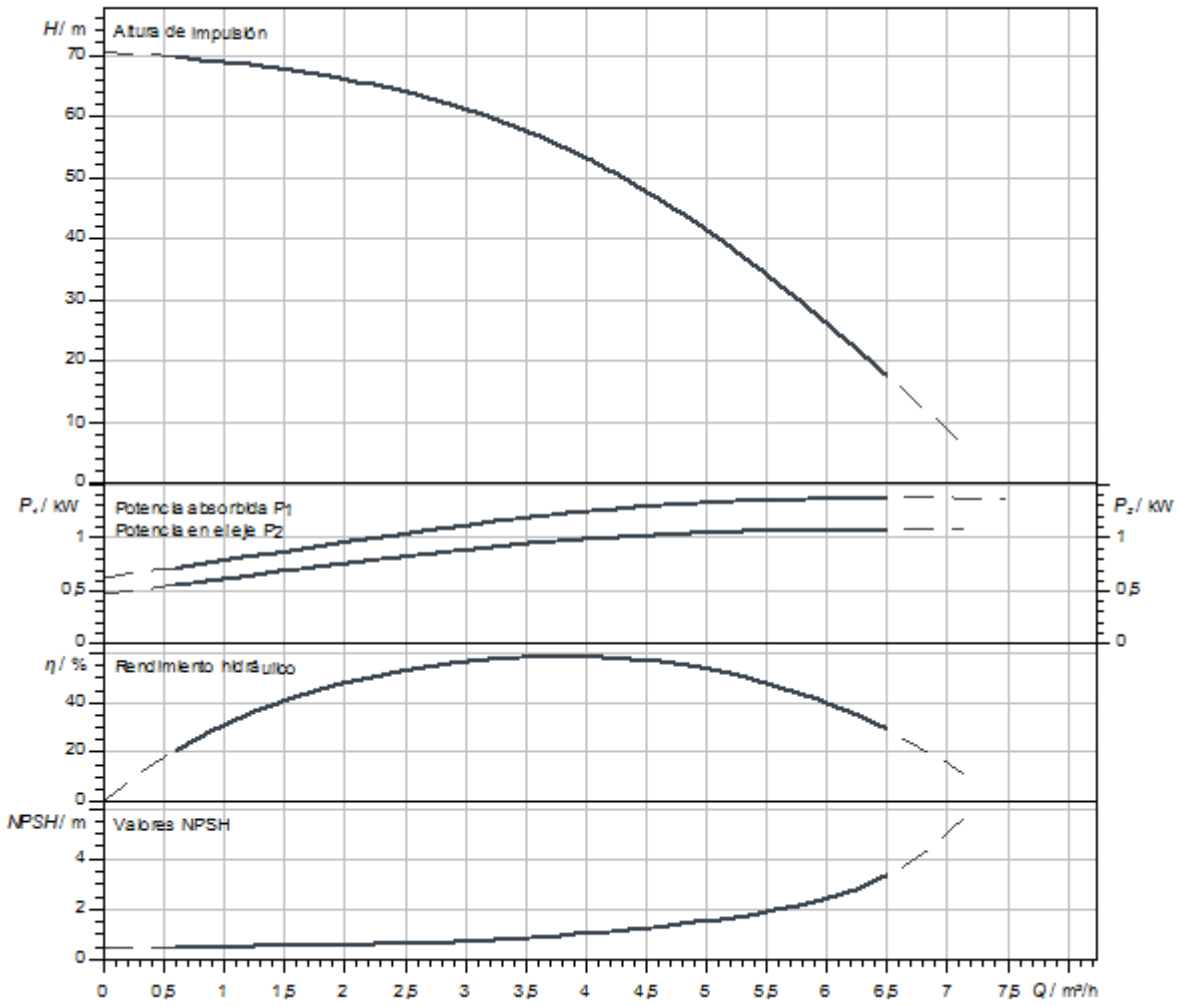

Dimensiones y planos de dimensiones

Helix V 2/V4, PN 16

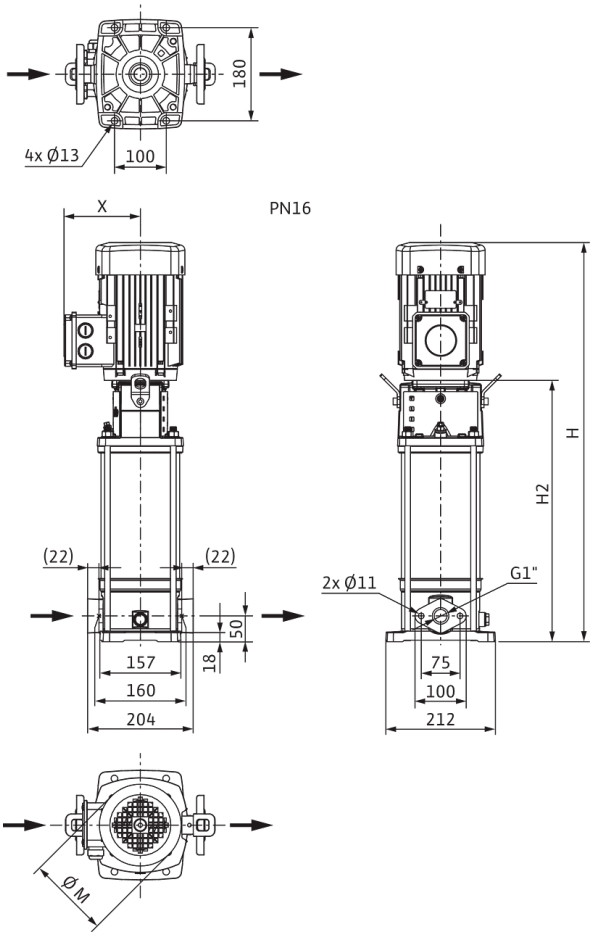

Dimensiones *H*	724 mm
Dimensiones *H1*	128 mm
Dimensiones *L1*	102 mm
Dimensiones *X*	115 mm
Dimensiones *Ø g*	158 mm
Conexión de tubería del lado de aspiración *DNs*	G 1
Conexión de tubería del lado de impulsión *DNd*	G 1
Diámetro del motor *X*	136 mm

Información de pedido

Datos del producto

Marca	Wilo
Denominación del producto	HELIX V409-1/16/E/S/400-50
Referencia	4201382
Número EAN	4048482592541
Color	verde/plata
Cantidad mínima de pedido	1
Disponibilidad en el mercado	2015-09-01

Embalaje

Tipo de embalaje	Caja de cartón
Propiedades del embalaje	Embalaje de transporte
Número por palé	1
Número por capa	1

Medidas y pesos

Longitud con embalaje	1200 mm
Longitud *L*	229 mm
Altura con embalaje	400 mm
Altura *H*	724 mm
Ancho con embalaje	400 mm
Ancho *W*	212 mm
Peso bruto aproximado *m*	35,9 kg
Peso neto aproximado *m*	27,9 kg



Ficha técnica

Datos del producto

Denominación del producto	HELIX V409-1/25/E/KS/400-50

Datos hidráulicos

Índice de eficiencia mínima (MEI)	≥0,7
Presión de entrada	10 bar
Presión máxima de trabajo *PN*	25 bar
Boca de impulsión	DN 25
Temperatura mínima del fluido T_{min}	-30 °C
Temperatura máxima del fluido T_{max}	120 °C
Temperatura ambiente mínima T_{min}	-15 °C
Temperatura ambiente máxima T_{max}	50 °C

Datos del motor

Alimentación eléctrica	3~400 V, 50 Hz
Tolerancia de tensión	±10 %
Potencia nominal del motor P_2	1,1 kW
Clase de eficiencia energética del motor	IE3
Intensidad nominal I_N	2,5 A
Velocidad nominal *n*	2900 1/min
Factor de potencia	0,80
Tipo de arranque	Directo online (DOL)
Rendimiento del motor 50% η_M *50%*	78,7 %
Rendimiento del motor 75% η_M *75%*	82 %
Rendimiento del motor 100% η_M *100%*	82,7 %
Clase de aislamiento	F
Tipo de protección del motor	IP55

Materiales

Carcasa de la bomba	Acero inoxidable
Rodete	Acero inoxidable
Eje	Acero inoxidable
Cierre mecánico	BQ1EGG
Material de la junta	EPDM

Dimensiones de instalación

Conexión de tubería del lado de aspiración *DNs*	DN 25
Conexión de tubería del lado de impulsión *DNd*	DN 25

Curvas características

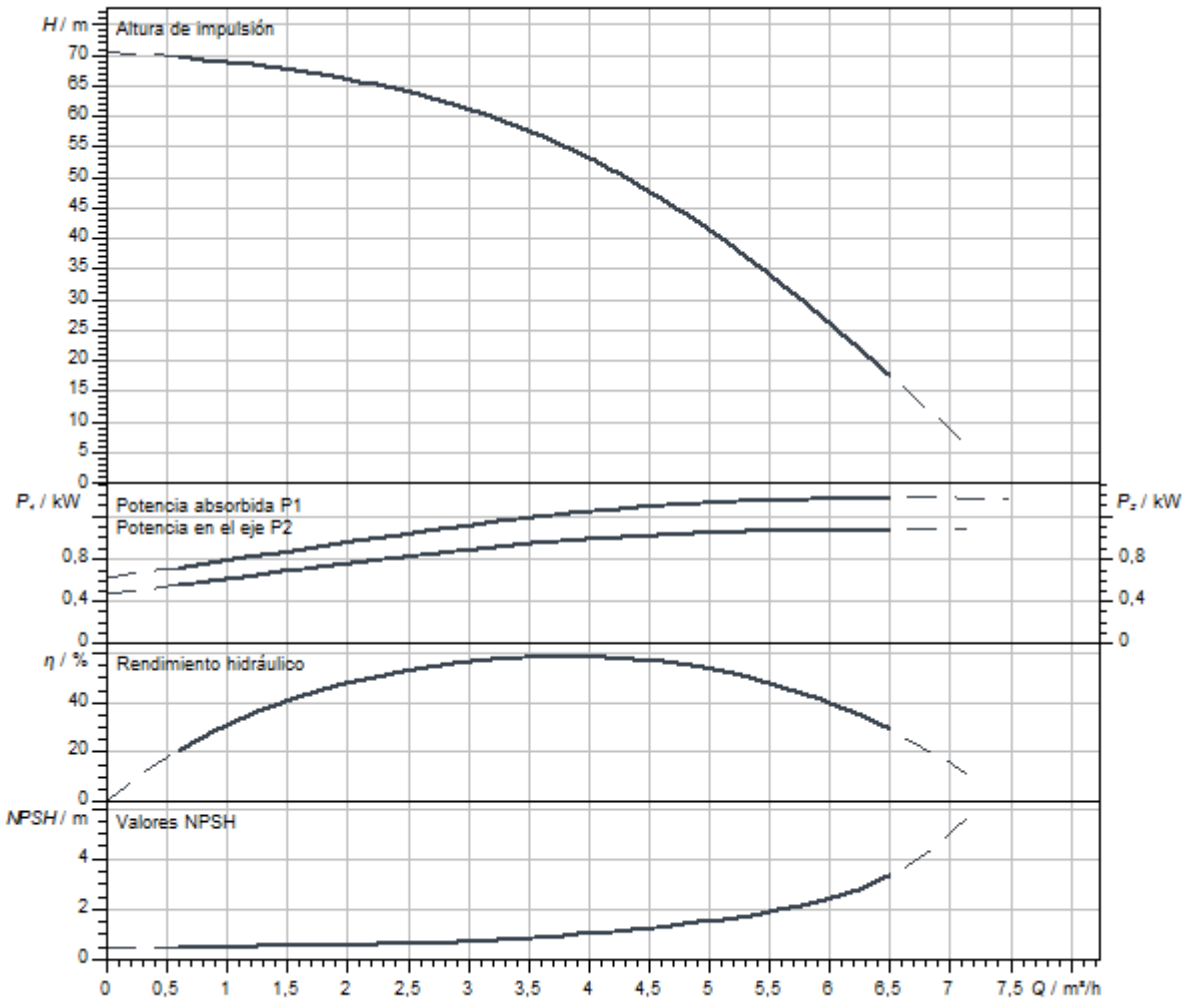

Dimensiones y planos de dimensiones

Helix V 2/ V 4, PN 25

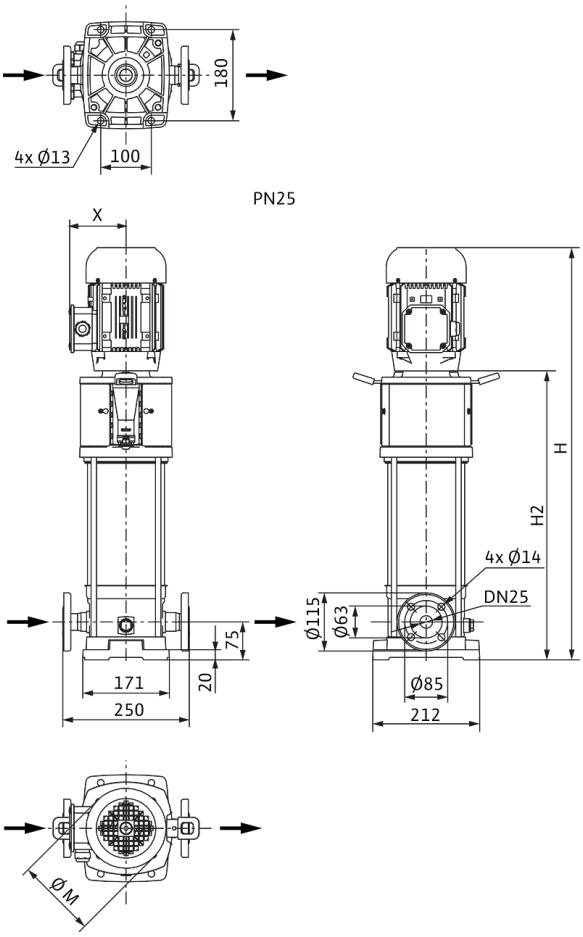

Dimensiones *H*	799 mm
Dimensiones *H1*	153 mm
Dimensiones *L1*	125 mm
Dimensiones *X*	115 mm
Dimensiones *Ø g*	158 mm
Conexión de tubería del lado de aspiración *DNs*	DN 25
Conexión de tubería del lado de impulsión *DNd*	DN 25
Diámetro del motor *X*	136 mm

Información de pedido

Datos del producto

Marca	Wilo
Denominación del producto	HELIX V409-1/25/E/KS/400-50
Referencia	4160527
Número EAN	4048482200132
Color	verde/plata
Cantidad mínima de pedido	1
Disponibilidad en el mercado	2011-09-01

Embalaje

Tipo de embalaje	Palé desechable
Propiedades del embalaje	Embalaje de transporte
Número por palé	1
Número por capa	1

Medidas y pesos

Longitud con embalaje	1200 mm
Longitud *L*	252 mm
Altura con embalaje	400 mm
Altura *H*	799 mm
Ancho con embalaje	400 mm
Ancho *W*	212 mm
Peso bruto aproximado *m*	41 kg
Peso neto aproximado *m*	35 kg



Ficha técnica

Datos del producto

Denominación del producto	HELIX V409-1/25/E/S/1-230-50

Datos hidráulicos

Índice de eficiencia mínima (MEI)	≥0,7
Presión de entrada	10 bar
Presión máxima de trabajo *PN*	25 bar
Boca de impulsión	DN 25
Temperatura mínima del fluido T_{min}	-30 °C
Temperatura máxima del fluido T_{max}	120 °C
Temperatura ambiente mínima T_{min}	-15 °C
Temperatura ambiente máxima T_{max}	40 °C

Datos del motor

Alimentación eléctrica	1~230 V, 50 Hz
Tolerancia de tensión	±10 %
Potencia nominal del motor P_2	1,1 kW
Clase de eficiencia energética del motor	IE2
Intensidad nominal I_N	6,15 A
Velocidad nominal *n*	2900 1/min
Factor de potencia	0,99
Clase de aislamiento	F
Tipo de protección del motor	IP55

Materiales

Carcasa de la bomba	Acero inoxidable
Rodete	Acero inoxidable
Eje	Acero inoxidable
Cierre mecánico	BQ1EGG
Material de la junta	EPDM

Dimensiones de instalación

Conexión de tubería del lado de aspiración *DNs*	DN 25
Conexión de tubería del lado de impulsión *DNd*	DN 25

Queda reservado el derecho a realizar modificaciones.

Curvas características

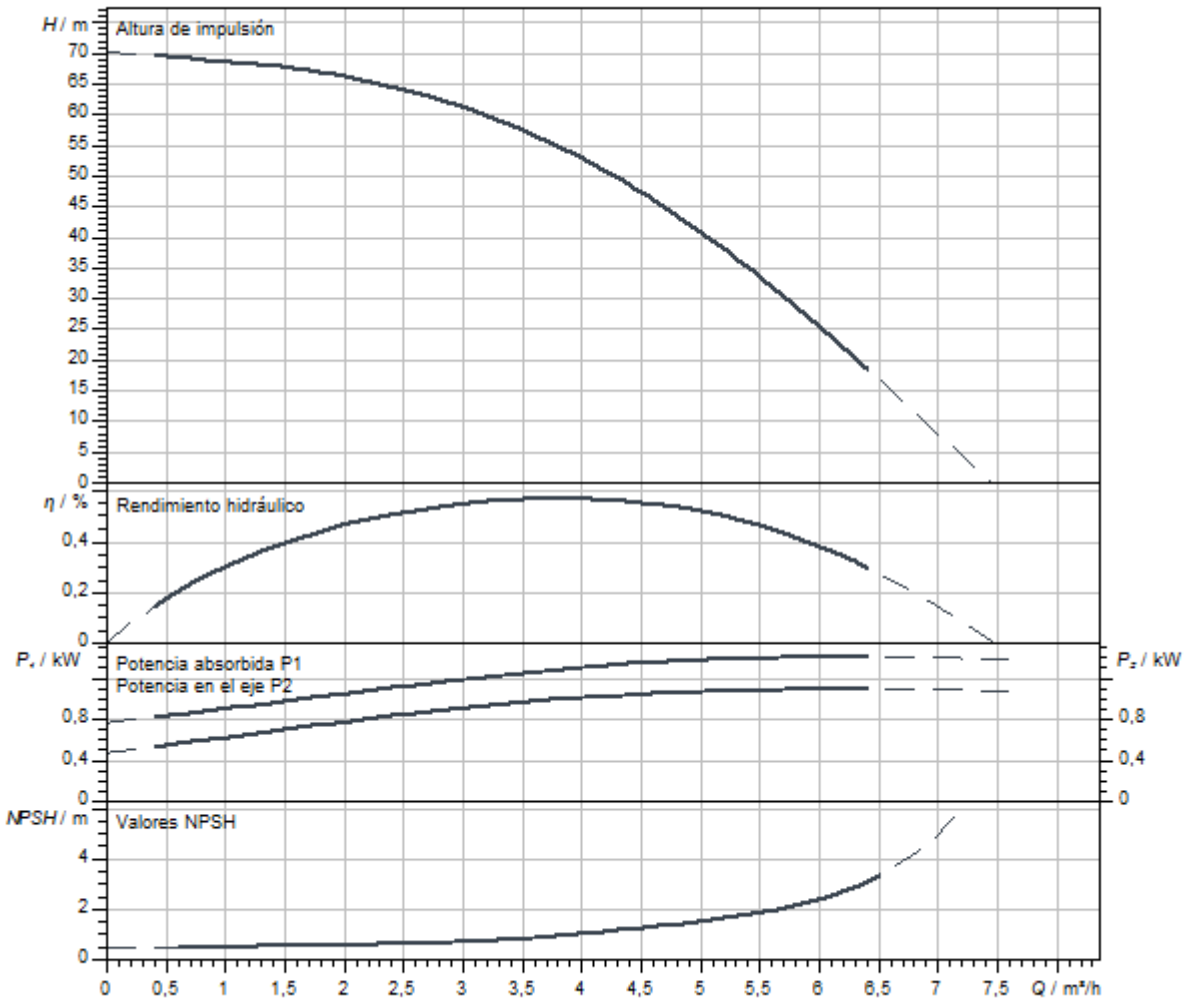

Dimensiones y planos de dimensiones

Helix V 2/ V 4, PN 25

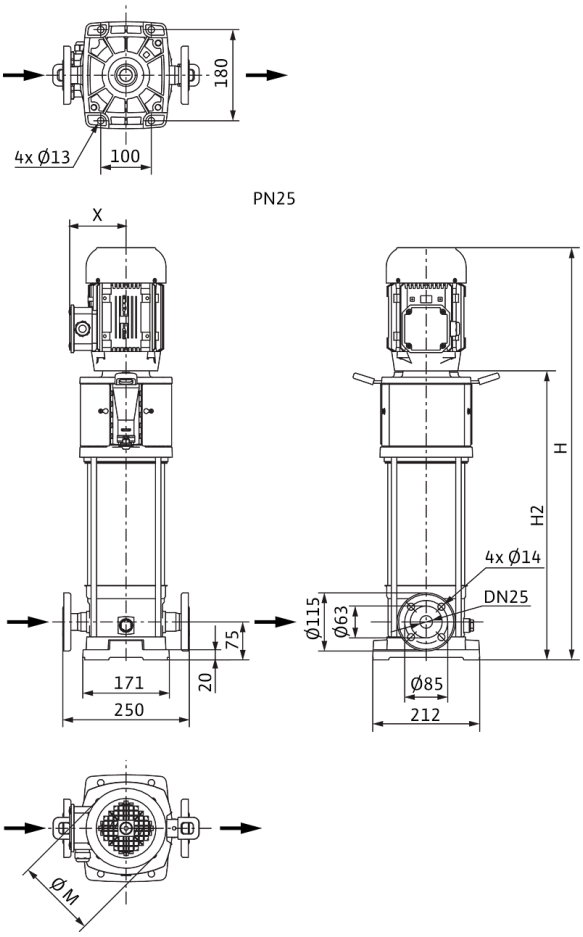

Dimensiones *H*	740 mm
Dimensiones *H1*	153 mm
Dimensiones *L1*	102 mm
Dimensiones *X*	127 mm
Dimensiones *Ø g*	138 mm
Conexión de tubería del lado de aspiración *DNs*	DN 25
Conexión de tubería del lado de impulsión *DNd*	DN 25
Diámetro del motor *X*	123 mm

Información de pedido

Datos del producto

Marca	Wilo
Denominación del producto	HELIX V409-1/25/E/S/1-230-50
Referencia	4234620
Número EAN	4048482922065
Color	verde/plata
Cantidad mínima de pedido	1
Disponibilidad en el mercado	2020-07-31

Embalaje

Tipo de embalaje	Caja de cartón
Propiedades del embalaje	Embalaje de transporte
Número por palé	1
Número por capa	1

Medidas y pesos

Longitud con embalaje	1200 mm
Longitud *L*	229 mm
Altura con embalaje	496 mm
Altura *H*	740 mm
Ancho con embalaje	400 mm
Ancho *W*	212 mm
Peso bruto aproximado *m*	34,7 kg
Peso neto aproximado *m*	27,7 kg



Ficha técnica

Datos del producto

Denominación del producto	HELIX V409-2/25/V/KS/400-50

Datos hidráulicos

Índice de eficiencia mínima (MEI)	≥0,7
Presión de entrada	10 bar
Presión máxima de trabajo *PN*	25 bar
Boca de impulsión	DN 25
Temperatura mínima del fluido T_{min}	-15 °C
Temperatura máxima del fluido T_{max}	90 °C
Temperatura ambiente mínima T_{min}	-15 °C
Temperatura ambiente máxima T_{max}	50 °C

Datos del motor

Alimentación eléctrica	3~400 V, 50 Hz
Tolerancia de tensión	±10 %
Potencia nominal del motor P_2	1,1 kW
Clase de eficiencia energética del motor	IE3
Intensidad nominal I_N	2,5 A
Velocidad nominal *n*	2900 1/min
Factor de potencia	0,80
Tipo de arranque	Directo online (DOL)
Rendimiento del motor 50% η_M *50%*	78,7 %
Rendimiento del motor 75% η_M *75%*	82 %
Rendimiento del motor 100% η_M *100%*	82,7 %
Clase de aislamiento	F
Tipo de protección del motor	IP55

Materiales

Carcasa de la bomba	Acero inoxidable
Rodete	Acero inoxidable
Eje	Acero inoxidable
Cierre mecánico	BQ1VGG
Material de la junta	FKM

Dimensiones de instalación

Conexión de tubería del lado de aspiración *DNs*	DN 25
Conexión de tubería del lado de impulsión *DNd*	DN 25

Curvas características

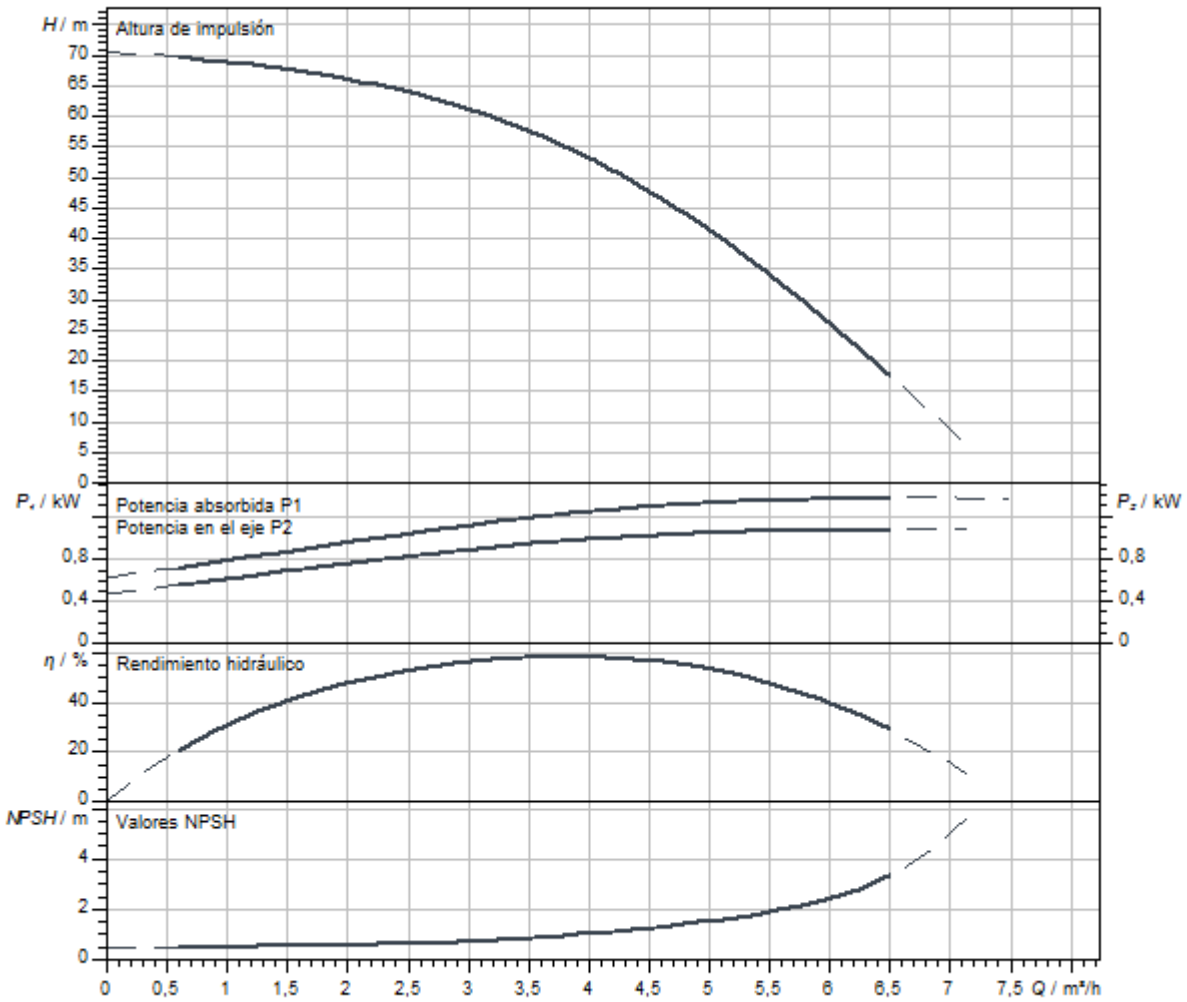

Dimensiones y planos de dimensiones

Helix V 2/ V 4, PN 25

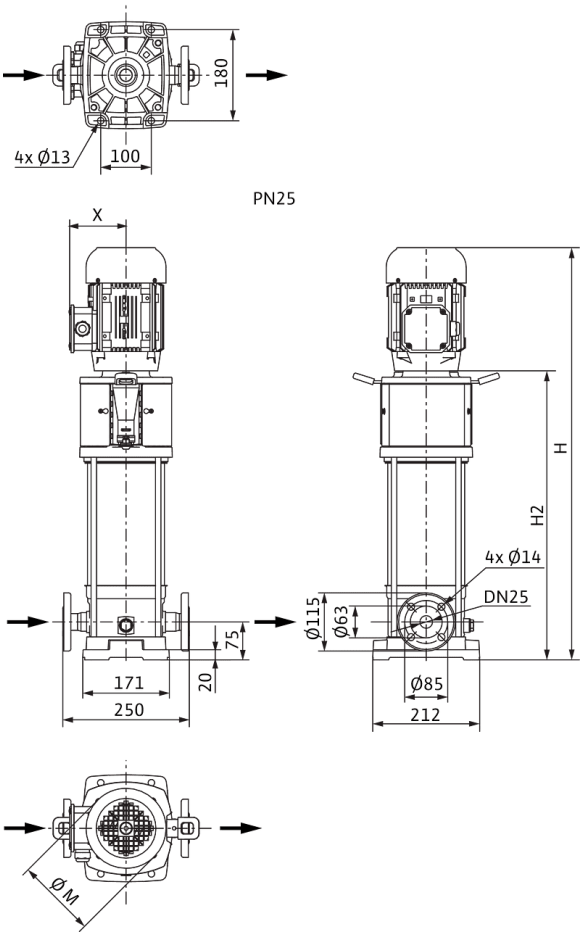

Dimensiones *H*	799 mm
Dimensiones *H1*	153 mm
Dimensiones *L1*	125 mm
Dimensiones *X*	115 mm
Dimensiones *Ø g*	158 mm
Conexión de tubería del lado de aspiración *DNs*	DN 25
Conexión de tubería del lado de impulsión *DNd*	DN 25
Diámetro del motor *X*	136 mm

Información de pedido

Datos del producto

Marca	Wilo
Denominación del producto	HELIX V409-2/25/V/KS/400-50
Referencia	4160556
Número EAN	4048482200422
Color	verde/plata
Cantidad mínima de pedido	1
Disponibilidad en el mercado	2011-09-01

Embalaje

Tipo de embalaje	Palé desechable
Propiedades del embalaje	Embalaje de transporte
Número por palé	1
Número por capa	1

Medidas y pesos

Longitud con embalaje	1200 mm
Longitud *L*	252 mm
Altura con embalaje	400 mm
Altura *H*	799 mm
Ancho con embalaje	400 mm
Ancho *W*	212 mm
Peso bruto aproximado *m*	41 kg
Peso neto aproximado *m*	35 kg



Ficha técnica

Datos del producto

Denominación del producto	HELIX V410-1/16/E/KS/400-50

Datos hidráulicos

Índice de eficiencia mínima (MEI)	≥0,7
Presión de entrada	10 bar
Presión máxima de trabajo *PN*	16 bar
Boca de impulsión	G 1
Temperatura mínima del fluido T_{min}	-30 °C
Temperatura máxima del fluido T_{max}	120 °C
Temperatura ambiente mínima T_{min}	-15 °C
Temperatura ambiente máxima T_{max}	50 °C

Datos del motor

Alimentación eléctrica	3~400 V, 50 Hz
Tolerancia de tensión	±10 %
Potencia nominal del motor P_2	1,5 kW
Clase de eficiencia energética del motor	IE3
Intensidad nominal I_N	3 A
Velocidad nominal *n*	2900 1/min
Factor de potencia	0,85
Tipo de arranque	Directo online (DOL)
Rendimiento del motor 50% η_M *50%*	80,9 %
Rendimiento del motor 75% η_M *75%*	83,8 %
Rendimiento del motor 100% η_M *100%*	84,2 %
Clase de aislamiento	F
Tipo de protección del motor	IP55

Materiales

Carcasa de la bomba	Acero inoxidable
Rodete	Acero inoxidable
Eje	Acero inoxidable
Cierre mecánico	BQ1EGG
Material de la junta	EPDM

Dimensiones de instalación

Conexión de tubería del lado de aspiración *DNs*	G 1
Conexión de tubería del lado de impulsión *DNd*	G 1

Queda reservado el derecho a realizar modificaciones.

Curvas características

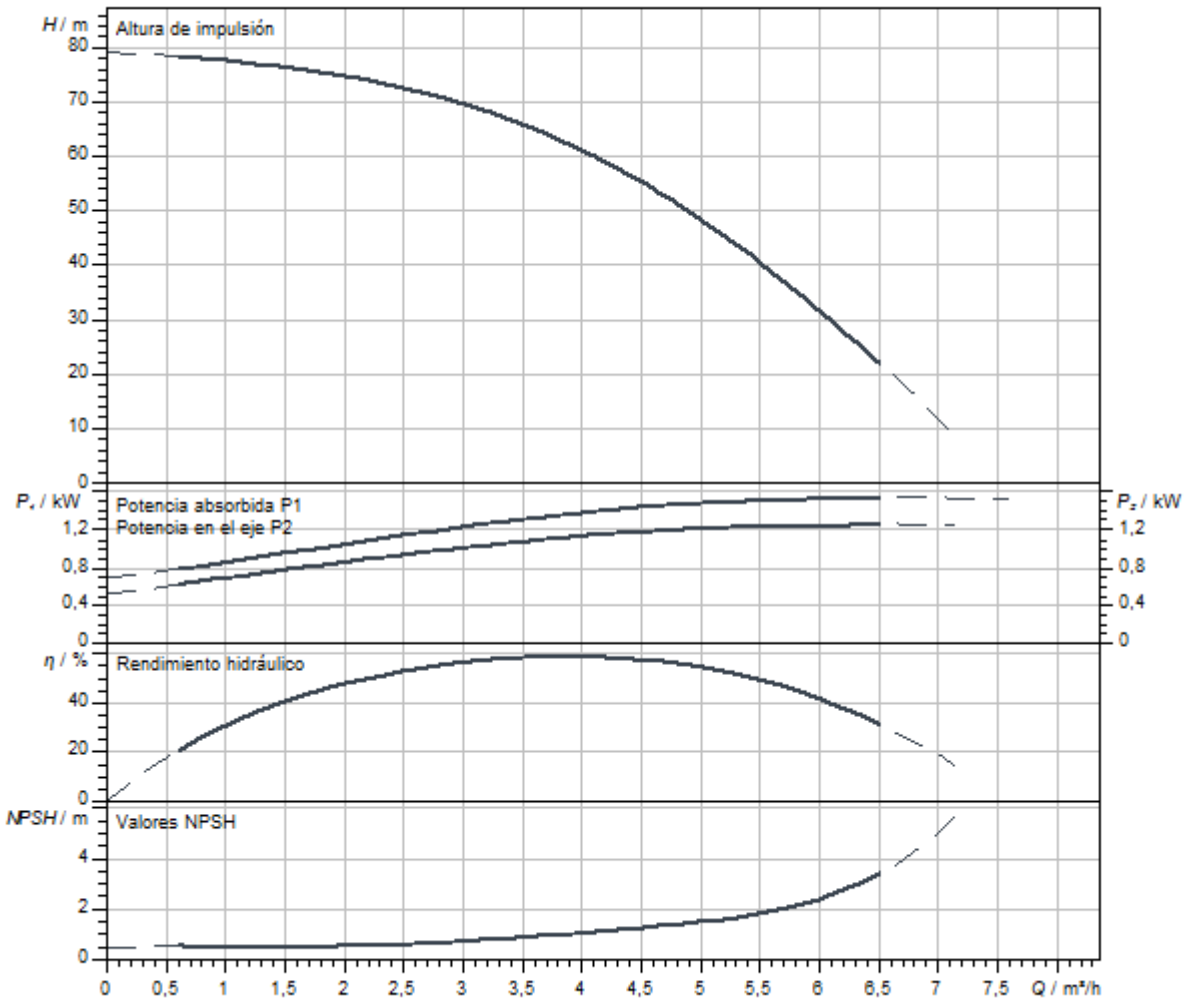

Dimensiones y planos de dimensiones

Helix V 2/V4, PN 16

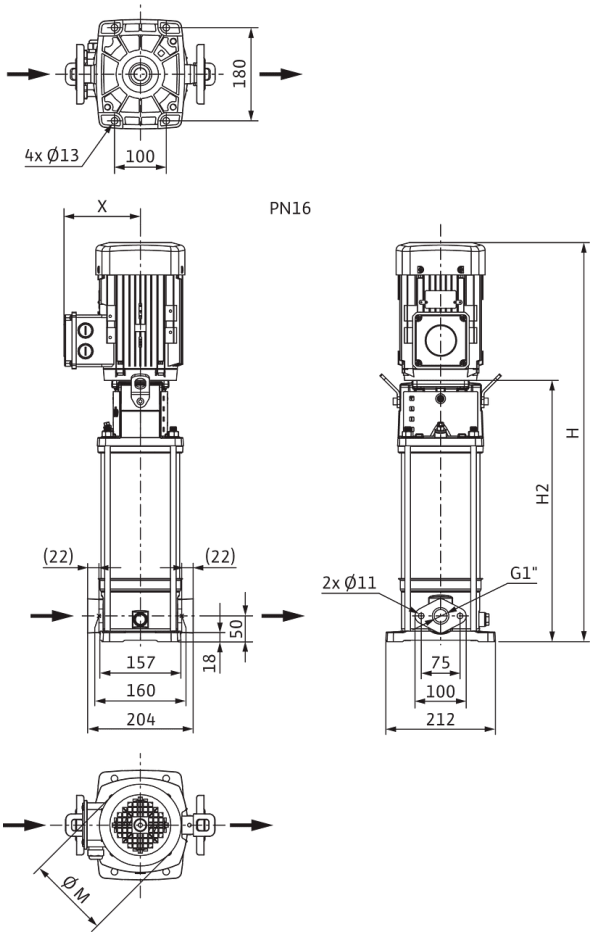

Dimensiones *H*	875 mm
Dimensiones *H1*	128 mm
Dimensiones *L1*	102 mm
Dimensiones *X*	132 mm
Dimensiones *Ø g*	193 mm
Conexión de tubería del lado de aspiración *DNs*	G 1
Conexión de tubería del lado de impulsión *DNd*	G 1
Diámetro del motor *X*	132 mm

Información de pedido

Datos del producto

Marca	Wilo
Denominación del producto	HELIX V410-1/16/E/KS/400-50
Referencia	4160528
Número EAN	4048482200149
Color	verde/plata
Cantidad mínima de pedido	1
Disponibilidad en el mercado	2011-09-01

Embalaje

Tipo de embalaje	Palé desechable
Propiedades del embalaje	Embalaje de transporte
Número por palé	1
Número por capa	1

Medidas y pesos

Longitud con embalaje	1200 mm
Longitud *L*	251 mm
Altura con embalaje	400 mm
Altura *H*	875 mm
Ancho con embalaje	400 mm
Ancho *W*	212 mm
Peso bruto aproximado *m*	44 kg
Peso neto aproximado *m*	38 kg



Ficha técnica

Datos del producto

Denominación del producto	HELIX V410-1/16/E/S/1-230-50

Datos hidráulicos

Índice de eficiencia mínima (MEI)	≥0,7
Presión de entrada	10 bar
Presión máxima de trabajo *PN*	16 bar
Boca de impulsión	G 1
Temperatura mínima del fluido T_{min}	-30 °C
Temperatura máxima del fluido T_{max}	120 °C
Temperatura ambiente mínima T_{min}	-15 °C
Temperatura ambiente máxima T_{max}	40 °C

Datos del motor

Alimentación eléctrica	1~230 V, 50 Hz
Tolerancia de tensión	±10 %
Potencia nominal del motor P_2	1,5 kW
Clase de eficiencia energética del motor	IE2
Intensidad nominal I_N	8,21 A
Velocidad nominal *n*	2900 1/min
Factor de potencia	0,98
Clase de aislamiento	F
Tipo de protección del motor	IP55

Materiales

Carcasa de la bomba	Acero inoxidable
Rodete	Acero inoxidable
Eje	Acero inoxidable
Cierre mecánico	BQ1EGG
Material de la junta	EPDM

Dimensiones de instalación

Conexión de tubería del lado de aspiración *DNs*	G 1
Conexión de tubería del lado de impulsión *DNd*	G 1

Queda reservado el derecho a realizar modificaciones.

Curvas características

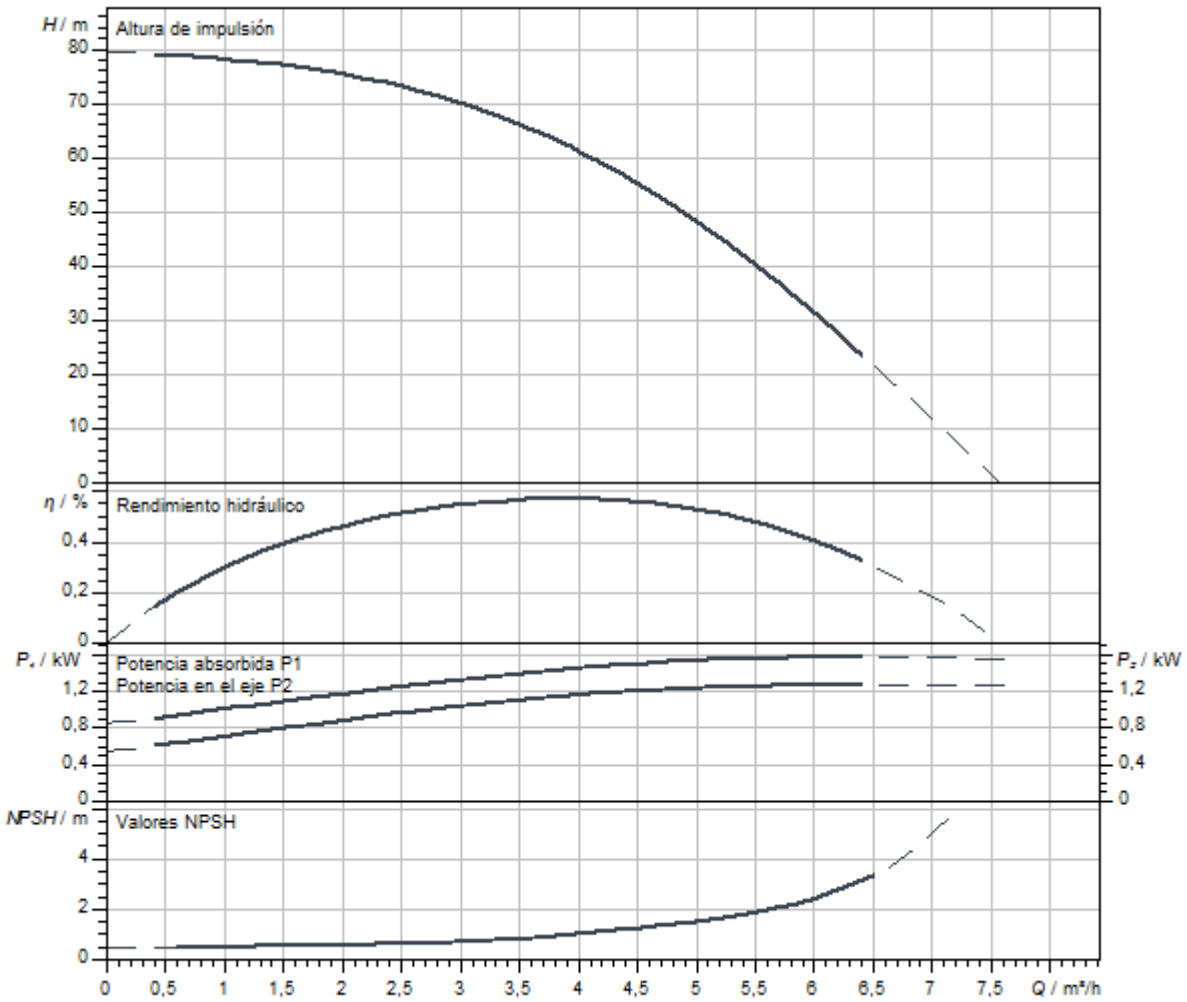

Dimensiones y planos de dimensiones

Helix V 2/V4, PN 16

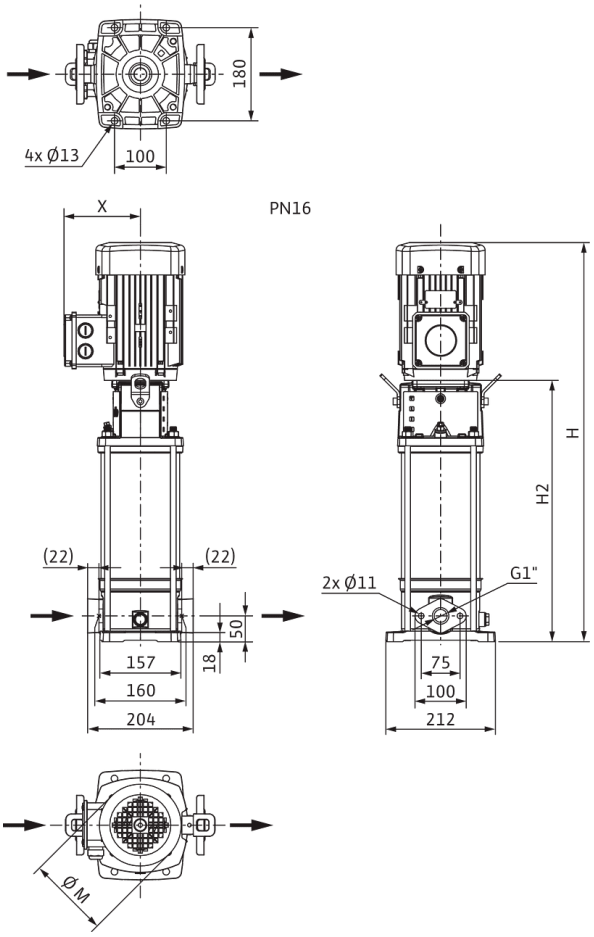

Dimensiones *H*	810 mm
Dimensiones *H1*	128 mm
Dimensiones *L1*	102 mm
Dimensiones *X*	149 mm
Dimensiones *Ø g*	138 mm
Conexión de tubería del lado de aspiración *DNs*	G 1
Conexión de tubería del lado de impulsión *DNd*	G 1
Diámetro del motor *X*	137 mm

Información de pedido

Datos del producto

Marca	Wilo
Denominación del producto	HELIX V410-1/16/E/S/1-230-50
Referencia	4234076
Número EAN	4048482918716
Color	verde/plata
Cantidad mínima de pedido	1
Disponibilidad en el mercado	2019-09-01

Embalaje

Tipo de embalaje	Caja de cartón
Propiedades del embalaje	Embalaje de transporte
Número por palé	1
Número por capa	1

Medidas y pesos

Longitud con embalaje	1200 mm
Longitud *L*	251 mm
Altura con embalaje	531 mm
Altura *H*	810 mm
Ancho con embalaje	400 mm
Ancho *W*	212 mm
Peso bruto aproximado *m*	40,9 kg
Peso neto aproximado *m*	33,9 kg



Ficha técnica

Datos del producto

Denominación del producto	HELIX V410-1/16/E/S/400-50

Datos hidráulicos

Índice de eficiencia mínima (MEI)	≥0,7
Presión de entrada	10 bar
Presión máxima de trabajo *PN*	16 bar
Boca de impulsión	G 1
Temperatura mínima del fluido T_{min}	-30 °C
Temperatura máxima del fluido T_{max}	120 °C
Temperatura ambiente mínima T_{min}	-15 °C
Temperatura ambiente máxima T_{max}	50 °C

Datos del motor

Alimentación eléctrica	3~400 V, 50 Hz
Tolerancia de tensión	±10 %
Potencia nominal del motor P_2	1,5 kW
Clase de eficiencia energética del motor	IE3
Intensidad nominal I_N	3 A
Velocidad nominal *n*	2900 1/min
Factor de potencia	0,85
Tipo de arranque	Directo online (DOL)
Rendimiento del motor 50% η_M *50%*	80,9 %
Rendimiento del motor 75% η_M *75%*	83,8 %
Rendimiento del motor 100% η_M *100%*	84,2 %
Clase de aislamiento	F
Tipo de protección del motor	IP55

Materiales

Carcasa de la bomba	Acero inoxidable
Rodete	Acero inoxidable
Eje	Acero inoxidable
Cierre mecánico	BQ1EGG
Material de la junta	EPDM

Dimensiones de instalación

Conexión de tubería del lado de aspiración *DNs*	G 1
Conexión de tubería del lado de impulsión *DNd*	G 1

Queda reservado el derecho a realizar modificaciones.

Curvas características

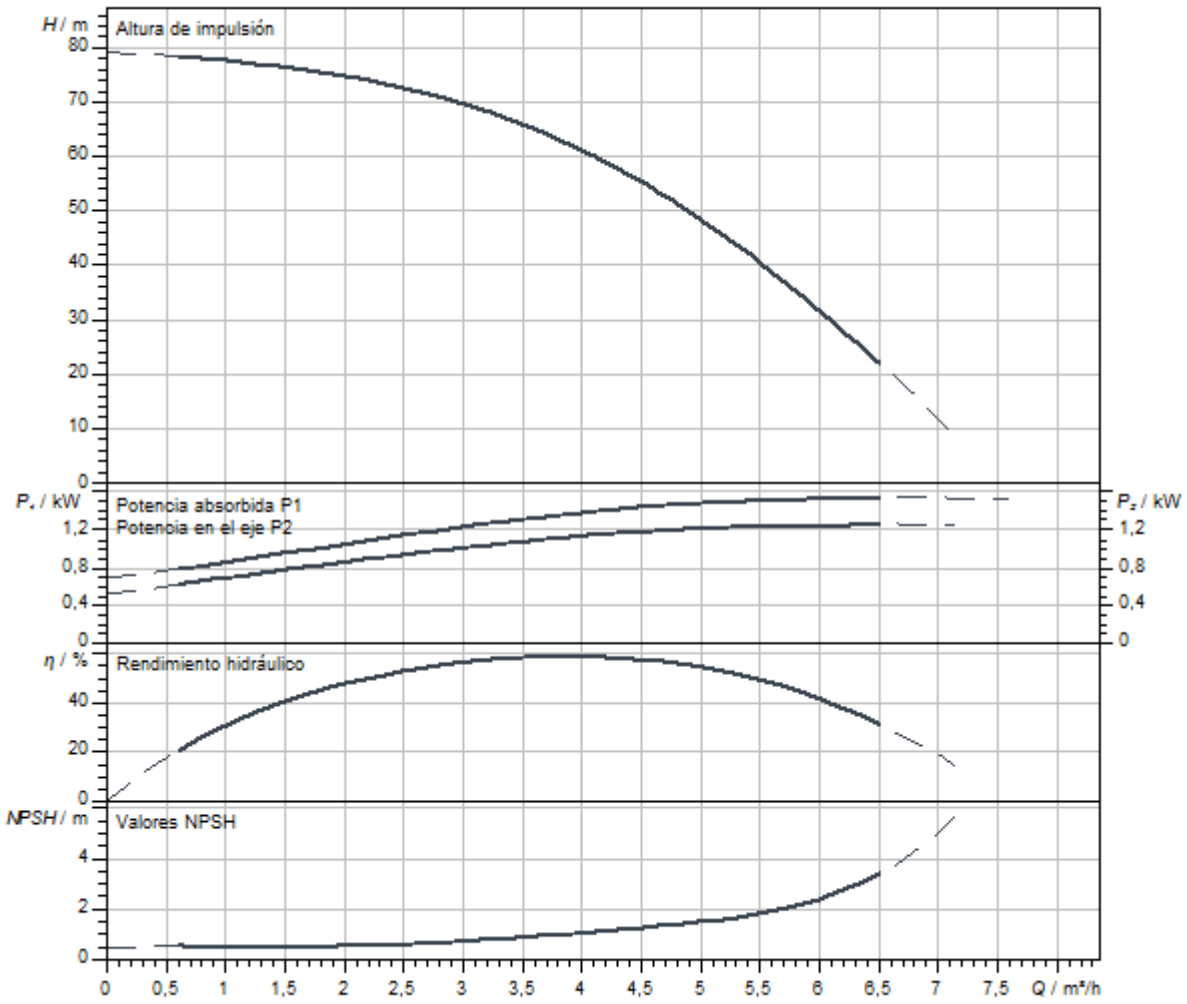

Dimensiones y planos de dimensiones

Helix V 2/V4, PN 16

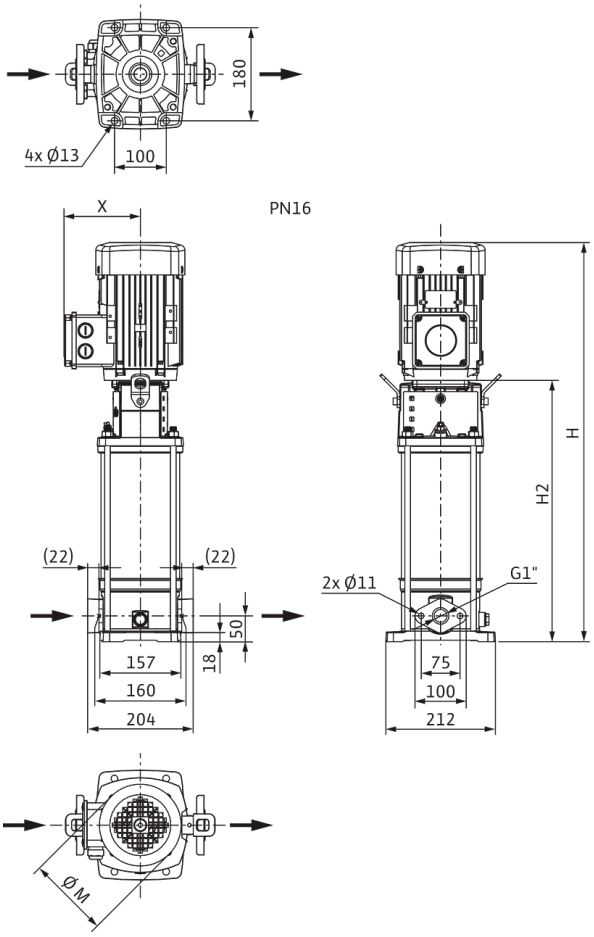

Dimensiones *H*	825 mm
Dimensiones *H1*	128 mm
Dimensiones *L1*	102 mm
Dimensiones *X*	132 mm
Dimensiones *Ø g*	193 mm
Conexión de tubería del lado de aspiración *DNs*	G 1
Conexión de tubería del lado de impulsión *DNd*	G 1
Diámetro del motor *X*	132 mm

Información de pedido

Datos del producto

Marca	Wilo
Denominación del producto	HELIX V410-1/16/E/S/400-50
Referencia	4201385
Número EAN	4048482592572
Color	verde/plata
Cantidad mínima de pedido	1
Disponibilidad en el mercado	2015-09-01

Embalaje

Tipo de embalaje	Caja de cartón
Propiedades del embalaje	Embalaje de transporte
Número por palé	1
Número por capa	1

Medidas y pesos

Longitud con embalaje	1200 mm
Longitud *L*	251 mm
Altura con embalaje	400 mm
Altura *H*	825 mm
Ancho con embalaje	400 mm
Ancho *W*	212 mm
Peso bruto aproximado *m*	41,9 kg
Peso neto aproximado *m*	33,9 kg



Ficha técnica

Datos del producto

Denominación del producto	HELIX V410-1/25/E/KS/400-50

Datos hidráulicos

Índice de eficiencia mínima (MEI)	≥0,7
Presión de entrada	10 bar
Presión máxima de trabajo *PN*	25 bar
Boca de impulsión	DN 25
Temperatura mínima del fluido T_{min}	-30 °C
Temperatura máxima del fluido T_{max}	120 °C
Temperatura ambiente mínima T_{min}	-15 °C
Temperatura ambiente máxima T_{max}	50 °C

Datos del motor

Alimentación eléctrica	3~400 V, 50 Hz
Tolerancia de tensión	±10 %
Potencia nominal del motor P_2	1,5 kW
Clase de eficiencia energética del motor	IE3
Intensidad nominal I_N	3 A
Velocidad nominal *n*	2900 1/min
Factor de potencia	0,85
Tipo de arranque	Directo online (DOL)
Rendimiento del motor 50% η_M *50%*	80,9 %
Rendimiento del motor 75% η_M *75%*	83,8 %
Rendimiento del motor 100% η_M *100%*	84,2 %
Clase de aislamiento	F
Tipo de protección del motor	IP55

Materiales

Carcasa de la bomba	Acero inoxidable
Rodete	Acero inoxidable
Eje	Acero inoxidable
Cierre mecánico	BQ1EGG
Material de la junta	EPDM

Dimensiones de instalación

Conexión de tubería del lado de aspiración *DNs*	DN 25
Conexión de tubería del lado de impulsión *DNd*	DN 25

Queda reservado el derecho a realizar modificaciones.

Curvas características

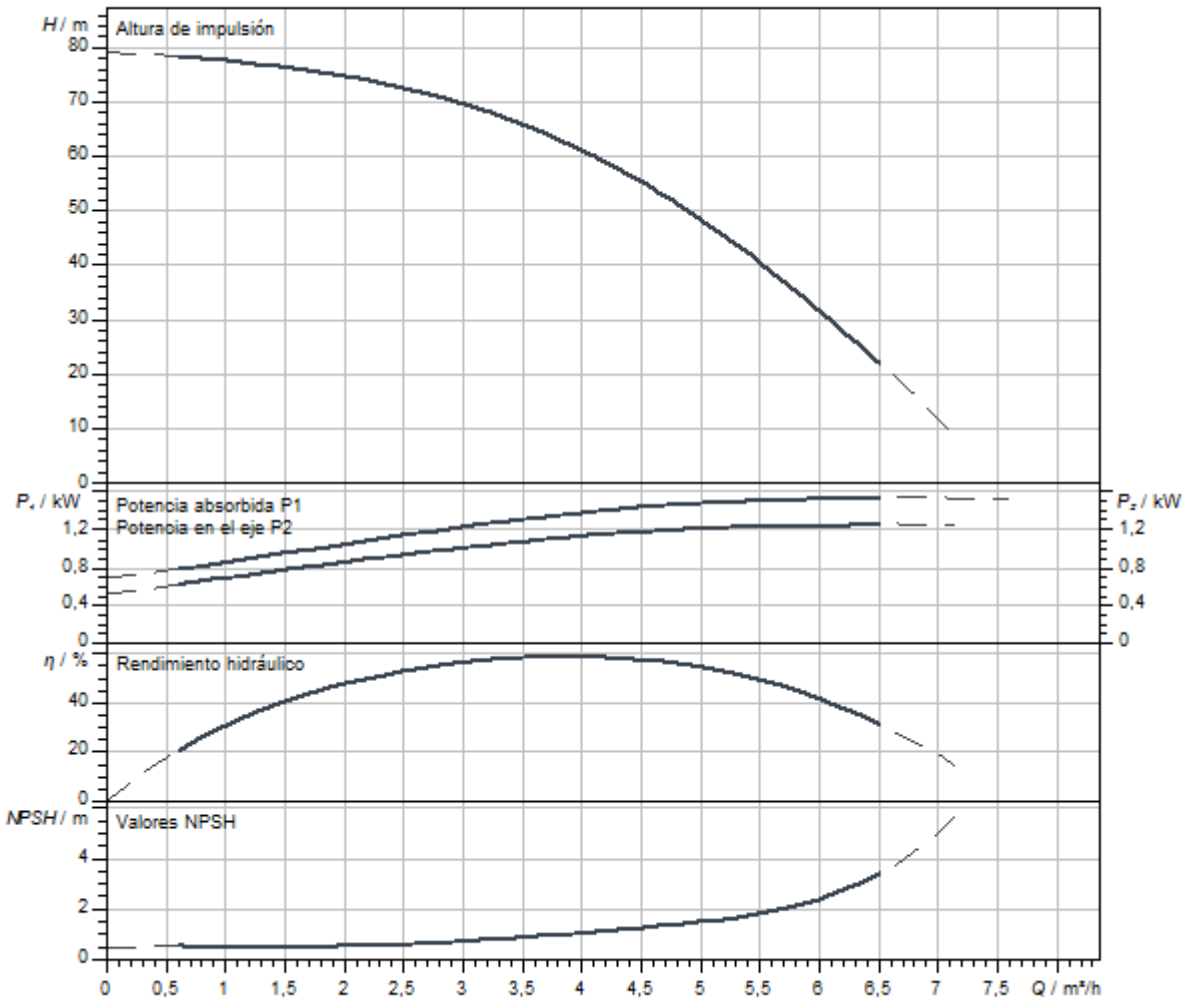

Dimensiones y planos de dimensiones

Helix V 2/ V 4, PN 25

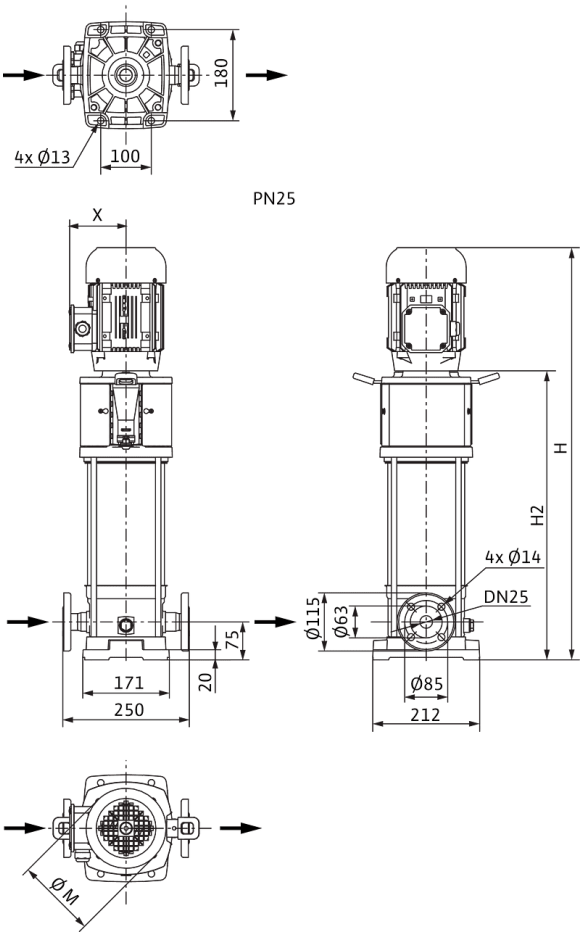

Dimensiones *H*	900 mm
Dimensiones *H1*	153 mm
Dimensiones *L1*	125 mm
Dimensiones *X*	132 mm
Dimensiones *Ø g*	193 mm
Conexión de tubería del lado de aspiración *DNs*	DN 25
Conexión de tubería del lado de impulsión *DNd*	DN 25
Diámetro del motor *X*	132 mm

Información de pedido

Datos del producto

Marca	Wilo
Denominación del producto	HELIX V410-1/25/E/KS/400-50
Referencia	4160529
Número EAN	4048482200156
Color	verde/plata
Cantidad mínima de pedido	1
Disponibilidad en el mercado	2011-09-01

Embalaje

Tipo de embalaje	Palé desechable
Propiedades del embalaje	Embalaje de transporte
Número por palé	1
Número por capa	1

Medidas y pesos

Longitud con embalaje	1200 mm
Longitud *L*	274 mm
Altura con embalaje	400 mm
Altura *H*	900 mm
Ancho con embalaje	400 mm
Ancho *W*	212 mm
Peso bruto aproximado *m*	46 kg
Peso neto aproximado *m*	40 kg



Ficha técnica

Datos del producto

Denominación del producto	HELIX V410-1/25/E/S/1-230-50

Datos hidráulicos

Índice de eficiencia mínima (MEI)	≥0,7
Presión de entrada	10 bar
Presión máxima de trabajo *PN*	25 bar
Boca de impulsión	DN 25
Temperatura mínima del fluido T_{min}	-30 °C
Temperatura máxima del fluido T_{max}	120 °C
Temperatura ambiente mínima T_{min}	-15 °C
Temperatura ambiente máxima T_{max}	40 °C

Datos del motor

Alimentación eléctrica	1~230 V, 50 Hz
Tolerancia de tensión	±10 %
Potencia nominal del motor P_2	1,5 kW
Clase de eficiencia energética del motor	IE2
Intensidad nominal I_N	8,21 A
Velocidad nominal *n*	2900 1/min
Factor de potencia	0,98
Clase de aislamiento	F
Tipo de protección del motor	IP55

Materiales

Carcasa de la bomba	Acero inoxidable
Rodete	Acero inoxidable
Eje	Acero inoxidable
Cierre mecánico	BQ1EGG
Material de la junta	EPDM

Dimensiones de instalación

Conexión de tubería del lado de aspiración *DNs*	DN 25
Conexión de tubería del lado de impulsión *DNd*	DN 25

Queda reservado el derecho a realizar modificaciones.

Curvas características

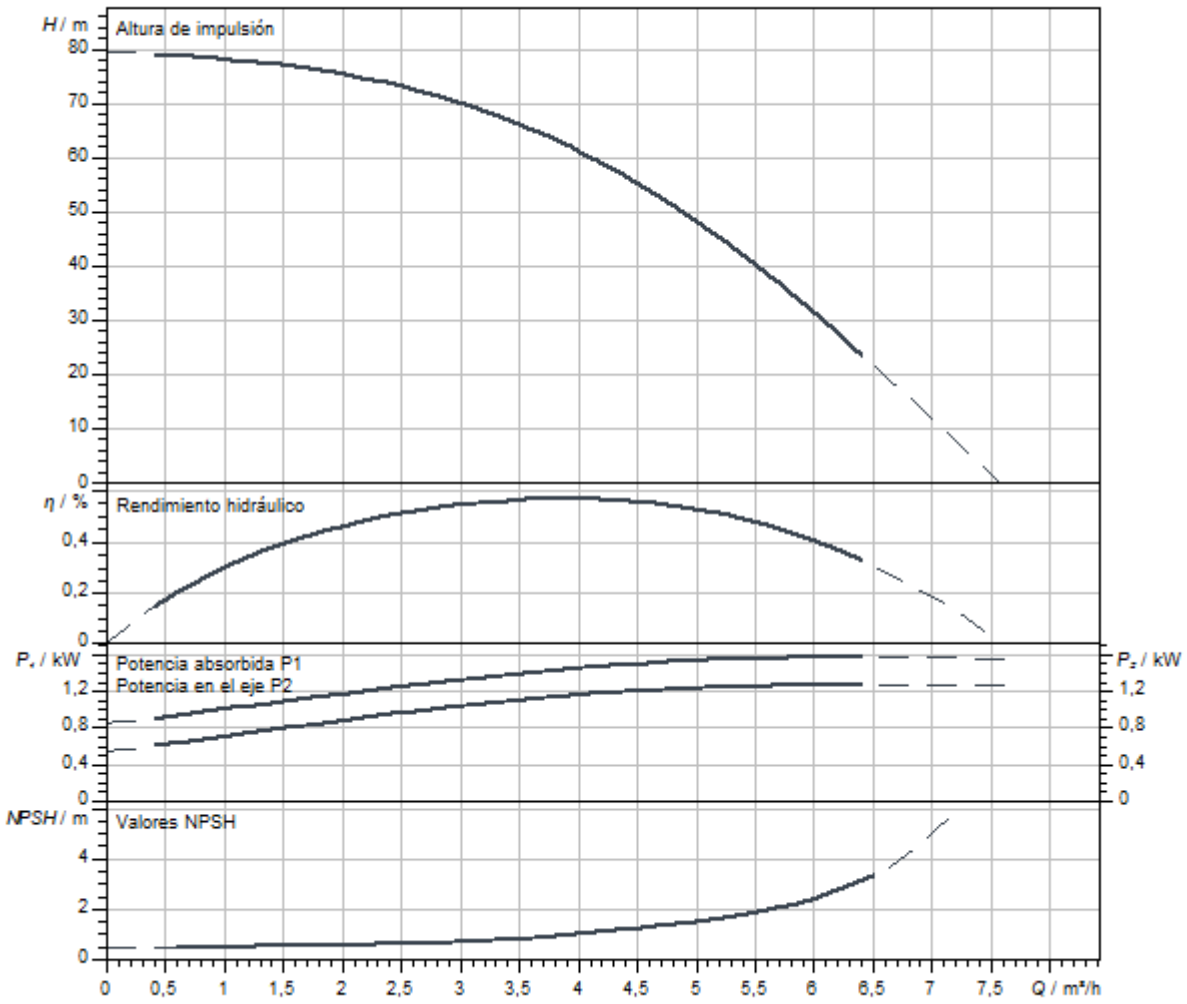

Dimensiones y planos de dimensiones

Helix V 2/ V 4, PN 25

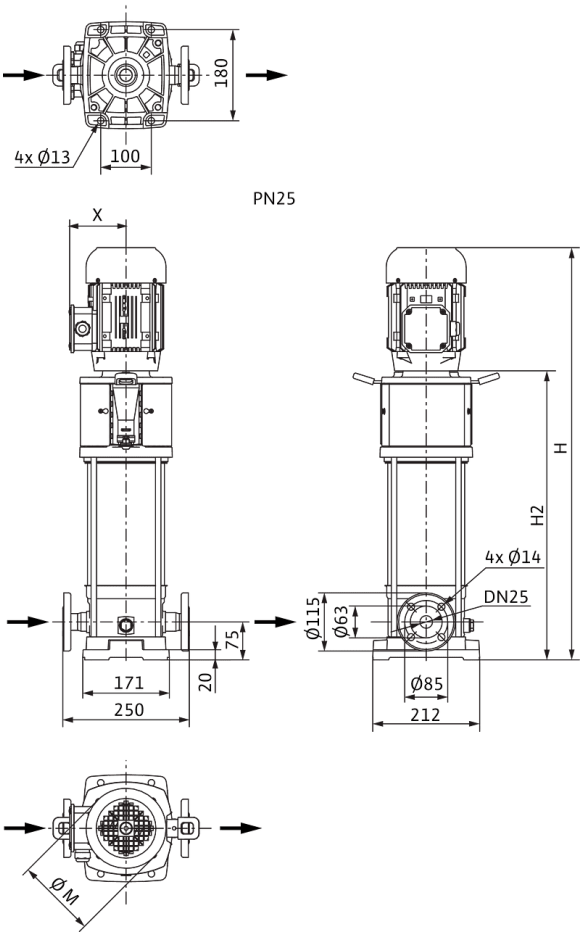

Dimensiones *H*	810 mm
Dimensiones *H1*	153 mm
Dimensiones *L1*	102 mm
Dimensiones *X*	149 mm
Dimensiones *Ø g*	138 mm
Conexión de tubería del lado de aspiración *DNs*	DN 25
Conexión de tubería del lado de impulsión *DNd*	DN 25
Diámetro del motor *X*	137 mm

Información de pedido

Datos del producto

Marca	Wilo
Denominación del producto	HELIX V410-1/25/E/S/1-230-50
Referencia	4234621
Número EAN	4048482922072
Color	verde/plata
Cantidad mínima de pedido	1
Disponibilidad en el mercado	2020-07-31

Embalaje

Tipo de embalaje	Caja de cartón
Propiedades del embalaje	Embalaje de transporte
Número por palé	1
Número por capa	1

Medidas y pesos

Longitud con embalaje	1200 mm
Longitud *L*	251 mm
Altura con embalaje	531 mm
Altura *H*	810 mm
Ancho con embalaje	400 mm
Ancho *W*	212 mm
Peso bruto aproximado *m*	41,9 kg
Peso neto aproximado *m*	34,9 kg



Ficha técnica

Datos del producto

Denominación del producto	HELIX V410-2/25/V/KS/400-50

Datos hidráulicos

Índice de eficiencia mínima (MEI)	≥0,7
Presión de entrada	10 bar
Presión máxima de trabajo *PN*	25 bar
Boca de impulsión	DN 25
Temperatura mínima del fluido T_{min}	-15 °C
Temperatura máxima del fluido T_{max}	90 °C
Temperatura ambiente mínima T_{min}	-15 °C
Temperatura ambiente máxima T_{max}	50 °C

Datos del motor

Alimentación eléctrica	3~400 V, 50 Hz
Tolerancia de tensión	±10 %
Potencia nominal del motor P_2	1,5 kW
Clase de eficiencia energética del motor	IE3
Intensidad nominal I_N	3 A
Velocidad nominal *n*	2900 1/min
Factor de potencia	0,85
Tipo de arranque	Directo online (DOL)
Rendimiento del motor 50% η_M *50%*	80,9 %
Rendimiento del motor 75% η_M *75%*	83,8 %
Rendimiento del motor 100% η_M *100%*	84,2 %
Clase de aislamiento	F
Tipo de protección del motor	IP55

Materiales

Carcasa de la bomba	Acero inoxidable
Rodete	Acero inoxidable
Eje	Acero inoxidable
Cierre mecánico	BQ1VGG
Material de la junta	FKM

Dimensiones de instalación

Conexión de tubería del lado de aspiración *DNs*	DN 25
Conexión de tubería del lado de impulsión *DNd*	DN 25

Curvas características

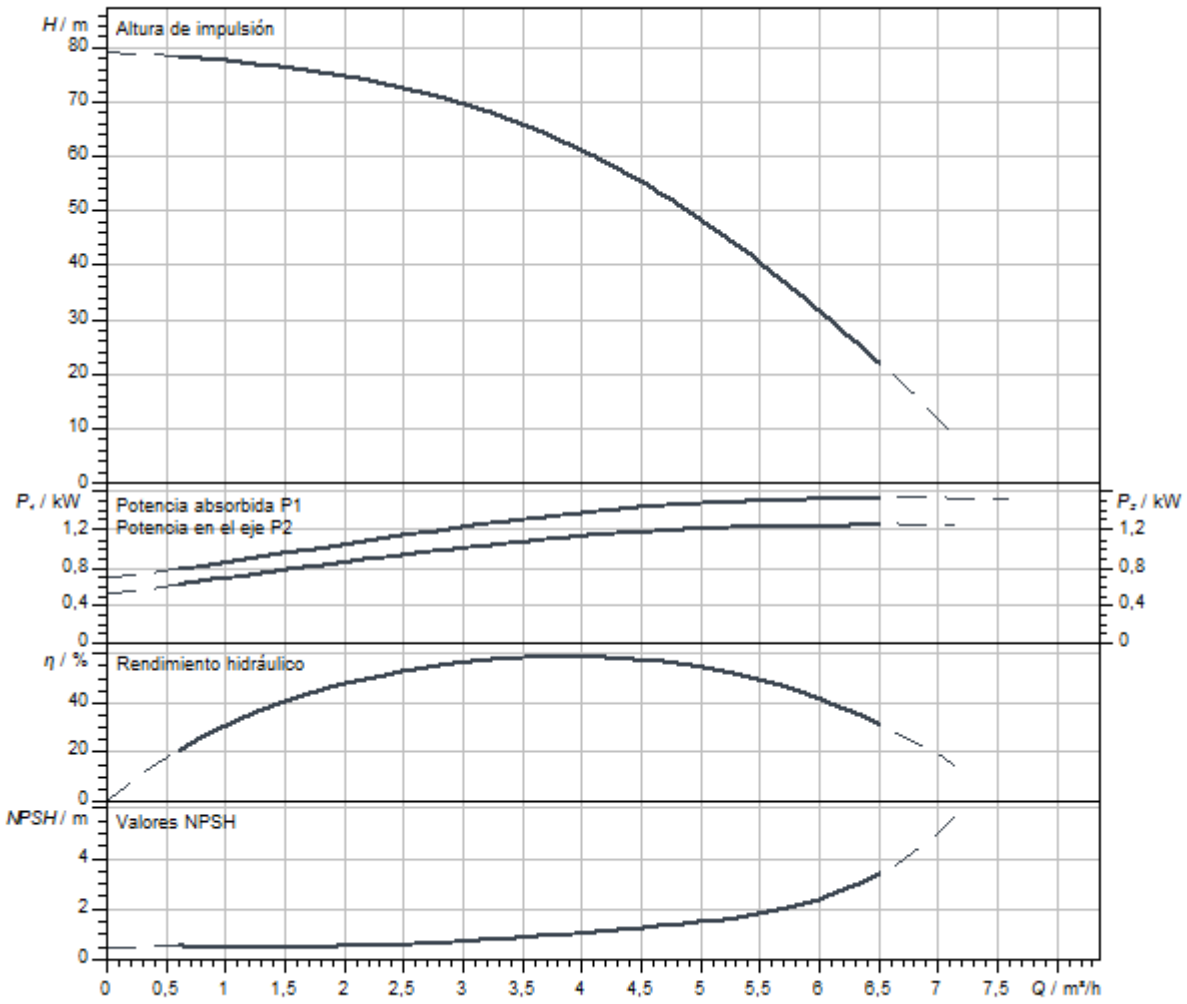

Dimensiones y planos de dimensiones

Helix V 2/ V 4, PN 25

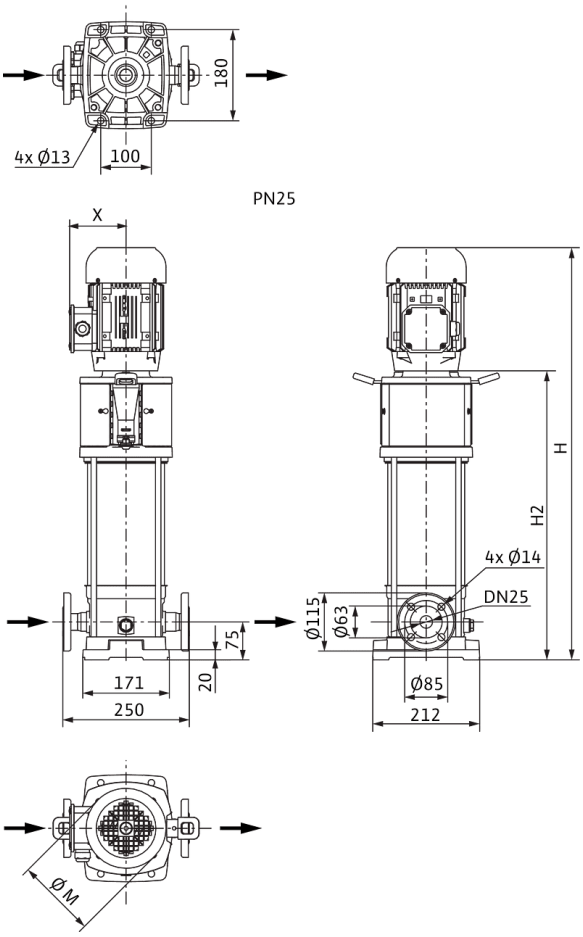

Dimensiones *H*	900 mm
Dimensiones *H1*	153 mm
Dimensiones *L1*	125 mm
Dimensiones *X*	132 mm
Dimensiones *Ø g*	193 mm
Conexión de tubería del lado de aspiración *DNs*	DN 25
Conexión de tubería del lado de impulsión *DNd*	DN 25
Diámetro del motor *X*	132 mm

Información de pedido

Datos del producto

Marca	Wilo
Denominación del producto	HELIX V410-2/25/V/KS/400-50
Referencia	4160557
Número EAN	4048482200439
Color	verde/plata
Cantidad mínima de pedido	1
Disponibilidad en el mercado	2011-09-01

Embalaje

Tipo de embalaje	Palé desechable
Propiedades del embalaje	Embalaje de transporte
Número por palé	1
Número por capa	1

Medidas y pesos

Longitud con embalaje	1200 mm
Longitud *L*	274 mm
Altura con embalaje	400 mm
Altura *H*	900 mm
Ancho con embalaje	400 mm
Ancho *W*	212 mm
Peso bruto aproximado *m*	46 kg
Peso neto aproximado *m*	40 kg



Ficha técnica

Datos del producto

Denominación del producto	HELIX V411-1/16/E/KS/400-50

Datos hidráulicos

Índice de eficiencia mínima (MEI)	≥0,7
Presión de entrada	10 bar
Presión máxima de trabajo *PN*	16 bar
Boca de impulsión	G 1
Temperatura mínima del fluido T_{min}	-30 °C
Temperatura máxima del fluido T_{max}	120 °C
Temperatura ambiente mínima T_{min}	-15 °C
Temperatura ambiente máxima T_{max}	50 °C

Datos del motor

Alimentación eléctrica	3~400 V, 50 Hz
Tolerancia de tensión	±10 %
Potencia nominal del motor P_2	1,5 kW
Clase de eficiencia energética del motor	IE3
Intensidad nominal I_N	3 A
Velocidad nominal *n*	2900 1/min
Factor de potencia	0,85
Tipo de arranque	Directo online (DOL)
Rendimiento del motor 50% η_M *50%*	80,9 %
Rendimiento del motor 75% η_M *75%*	83,8 %
Rendimiento del motor 100% η_M *100%*	84,2 %
Clase de aislamiento	F
Tipo de protección del motor	IP55

Materiales

Carcasa de la bomba	Acero inoxidable
Rodete	Acero inoxidable
Eje	Acero inoxidable
Cierre mecánico	BQ1EGG
Material de la junta	EPDM

Dimensiones de instalación

Conexión de tubería del lado de aspiración *DNs*	G 1
Conexión de tubería del lado de impulsión *DNd*	G 1

Curvas características

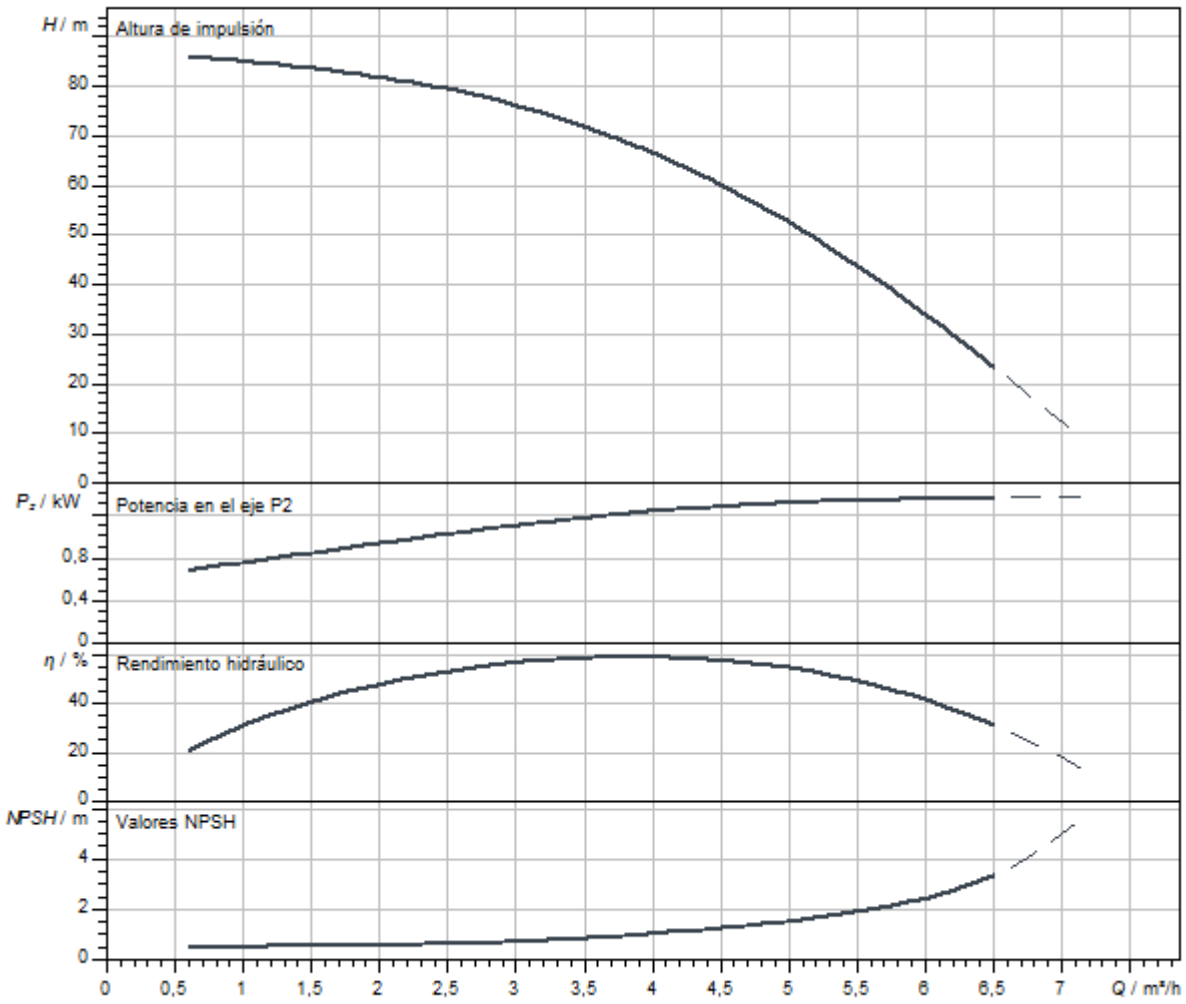

Dimensiones y planos de dimensiones

Helix V 2/V4, PN 16

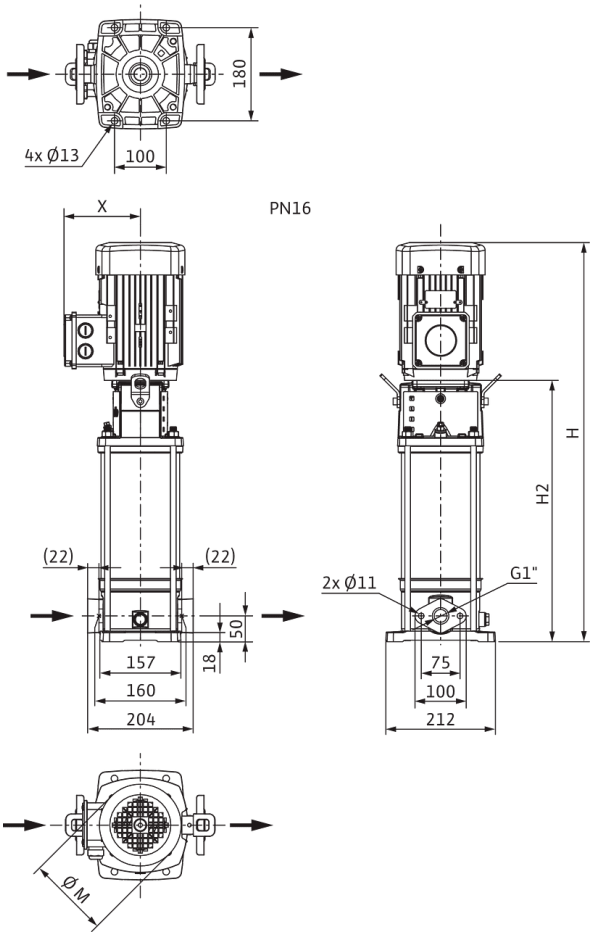

Dimensiones *H*	900 mm
Dimensiones *H1*	128 mm
Dimensiones *L1*	102 mm
Dimensiones *X*	132 mm
Dimensiones *Ø g*	193 mm
Conexión de tubería del lado de aspiración *DNs*	G 1
Conexión de tubería del lado de impulsión *DNd*	G 1
Diámetro del motor *X*	132 mm

Información de pedido

Datos del producto

Marca	Wilo
Denominación del producto	HELIX V411-1/16/E/KS/400-50
Referencia	4160530
Número EAN	4048482200163
Color	verde/plata
Cantidad mínima de pedido	1
Disponibilidad en el mercado	2011-09-01

Embalaje

Tipo de embalaje	Palé desechable
Propiedades del embalaje	Embalaje de transporte
Número por palé	1
Número por capa	1

Medidas y pesos

Longitud con embalaje	1200 mm
Longitud *L*	251 mm
Altura con embalaje	400 mm
Altura *H*	900 mm
Ancho con embalaje	400 mm
Ancho *W*	212 mm
Peso bruto aproximado *m*	44 kg
Peso neto aproximado *m*	38 kg



Ficha técnica

Datos del producto

Denominación del producto	HELIX V411-1/16/E/S/1-230-50

Datos hidráulicos

Índice de eficiencia mínima (MEI)	≥0,7
Presión de entrada	10 bar
Presión máxima de trabajo *PN*	16 bar
Boca de impulsión	G 1
Temperatura mínima del fluido T_{min}	-30 °C
Temperatura máxima del fluido T_{max}	120 °C
Temperatura ambiente mínima T_{min}	-15 °C
Temperatura ambiente máxima T_{max}	40 °C

Datos del motor

Alimentación eléctrica	1~230 V, 50 Hz
Tolerancia de tensión	±10 %
Potencia nominal del motor P_2	1,5 kW
Clase de eficiencia energética del motor	IE2
Intensidad nominal I_N	8,21 A
Velocidad nominal *n*	2900 1/min
Factor de potencia	0,98
Clase de aislamiento	F
Tipo de protección del motor	IP55

Materiales

Carcasa de la bomba	Acero inoxidable
Rodete	Acero inoxidable
Eje	Acero inoxidable
Cierre mecánico	BQ1EGG
Material de la junta	EPDM

Dimensiones de instalación

Conexión de tubería del lado de aspiración *DNs*	G 1
Conexión de tubería del lado de impulsión *DNd*	G 1

Queda reservado el derecho a realizar modificaciones.

Curvas características

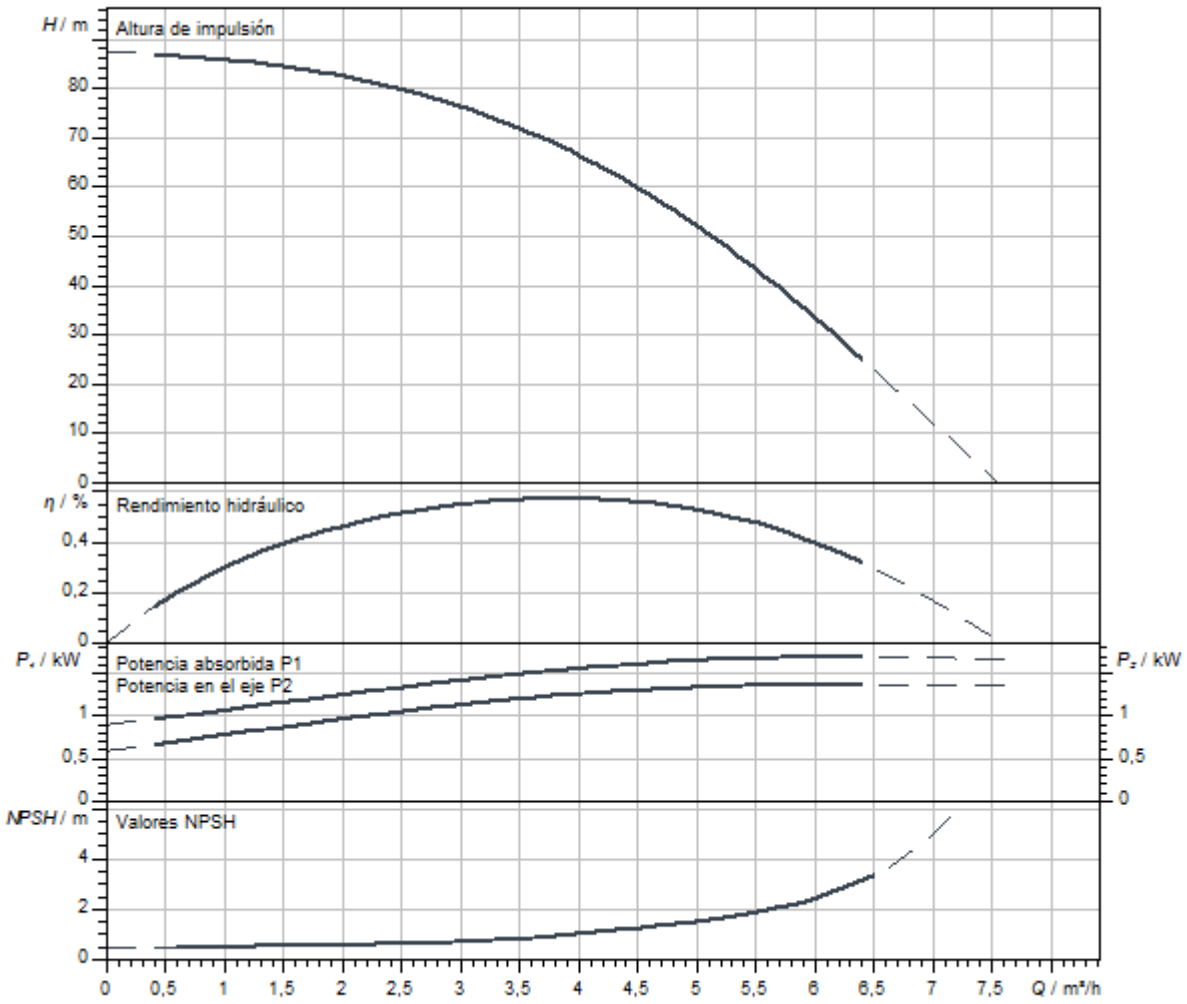

Dimensiones y planos de dimensiones

Helix V 2/V4, PN 16

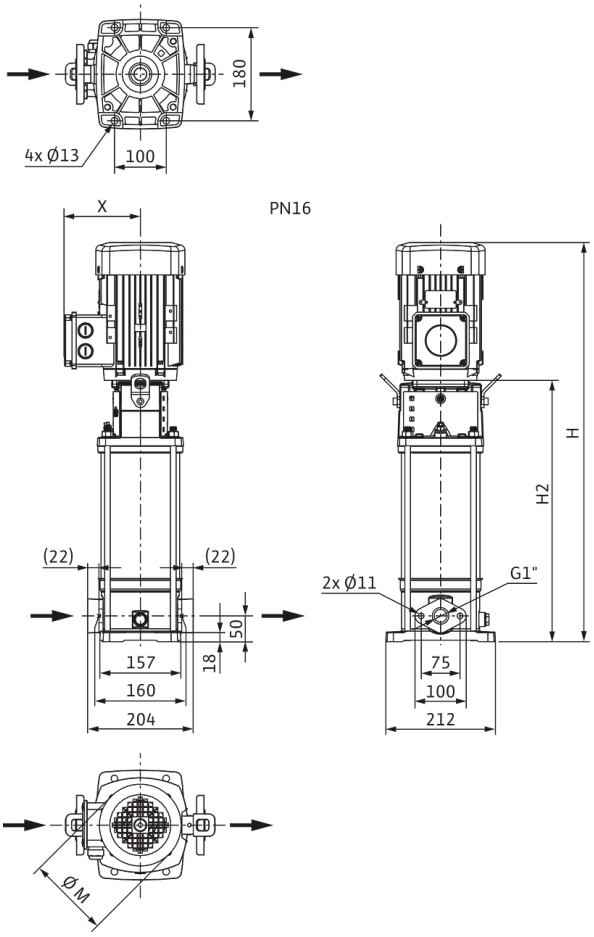

Dimensiones *H*	835 mm
Dimensiones *H1*	128 mm
Dimensiones *L1*	102 mm
Dimensiones *X*	149 mm
Dimensiones *Ø g*	138 mm
Conexión de tubería del lado de aspiración *DNs*	G 1
Conexión de tubería del lado de impulsión *DNd*	G 1
Diámetro del motor *X*	137 mm

Información de pedido

Datos del producto

Marca	Wilo
Denominación del producto	HELIX V411-1/16/E/S/1-230-50
Referencia	4234077
Número EAN	4048482918723
Color	verde/plata
Cantidad mínima de pedido	1
Disponibilidad en el mercado	2019-09-01

Embalaje

Tipo de embalaje	Caja de cartón
Propiedades del embalaje	Embalaje de transporte
Número por palé	1
Número por capa	1

Medidas y pesos

Longitud con embalaje	1200 mm
Longitud *L*	251 mm
Altura con embalaje	556 mm
Altura *H*	835 mm
Ancho con embalaje	400 mm
Ancho *W*	212 mm
Peso bruto aproximado *m*	41,4 kg
Peso neto aproximado *m*	34,4 kg



Ficha técnica

Datos del producto

Denominación del producto	HELIX V411-1/16/E/S/400-50

Datos hidráulicos

Índice de eficiencia mínima (MEI)	≥0,7
Presión de entrada	10 bar
Presión máxima de trabajo *PN*	16 bar
Boca de impulsión	G 1
Temperatura mínima del fluido T_{min}	-30 °C
Temperatura máxima del fluido T_{max}	120 °C
Temperatura ambiente mínima T_{min}	-15 °C
Temperatura ambiente máxima T_{max}	50 °C

Datos del motor

Alimentación eléctrica	3~400 V, 50 Hz
Tolerancia de tensión	±10 %
Potencia nominal del motor P_2	1,5 kW
Clase de eficiencia energética del motor	IE3
Intensidad nominal I_N	3 A
Velocidad nominal *n*	2900 1/min
Factor de potencia	0,85
Tipo de arranque	Directo online (DOL)
Rendimiento del motor 50% η_M *50%*	80,9 %
Rendimiento del motor 75% η_M *75%*	83,8 %
Rendimiento del motor 100% η_M *100%*	84,2 %
Clase de aislamiento	F
Tipo de protección del motor	IP55

Materiales

Carcasa de la bomba	Acero inoxidable
Rodete	Acero inoxidable
Eje	Acero inoxidable
Cierre mecánico	BQ1EGG
Material de la junta	EPDM

Dimensiones de instalación

Conexión de tubería del lado de aspiración *DNs*	G 1
Conexión de tubería del lado de impulsión *DNd*	G 1

Queda reservado el derecho a realizar modificaciones.

Curvas características

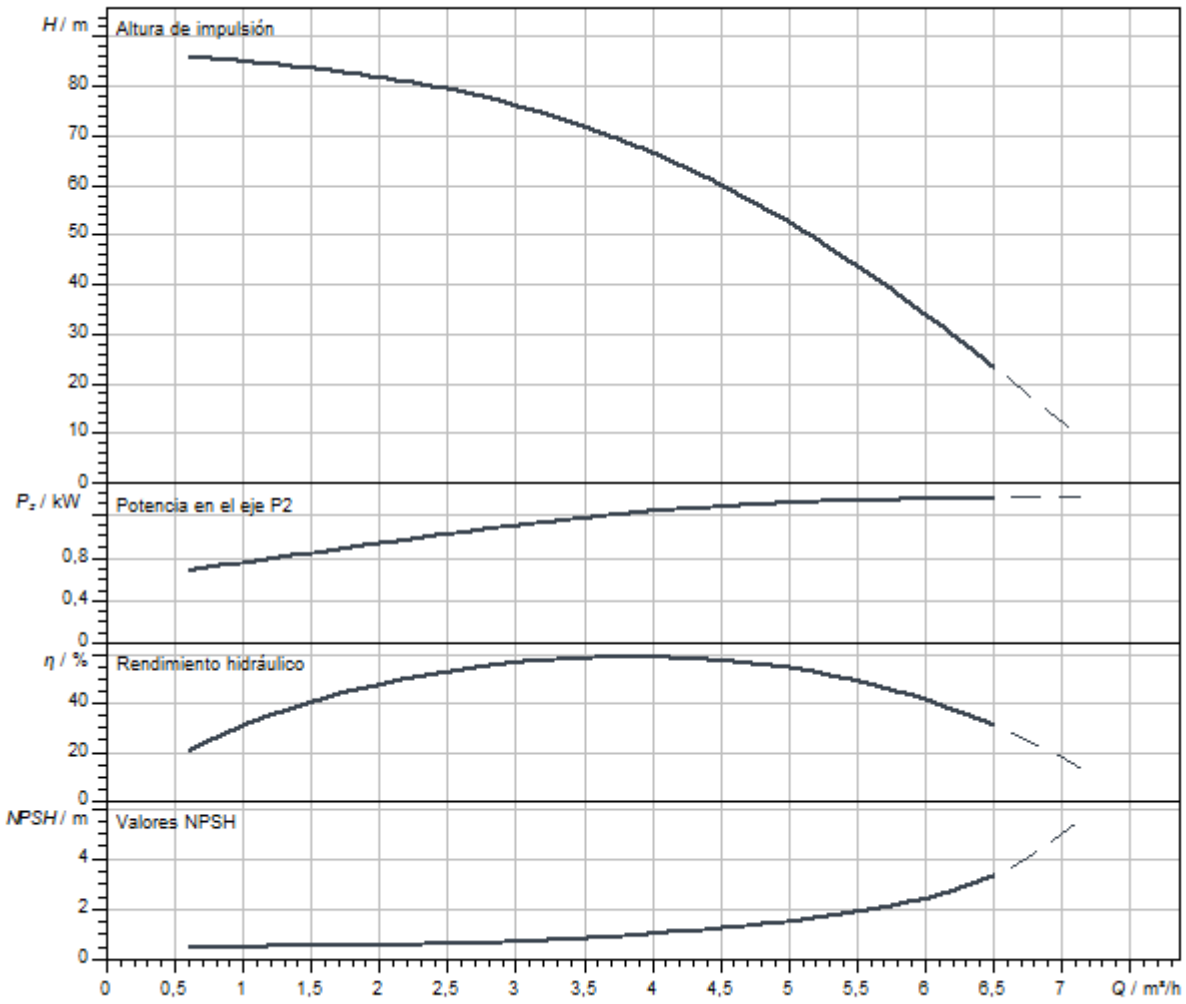

Dimensiones y planos de dimensiones

Helix V 2/V4, PN 16

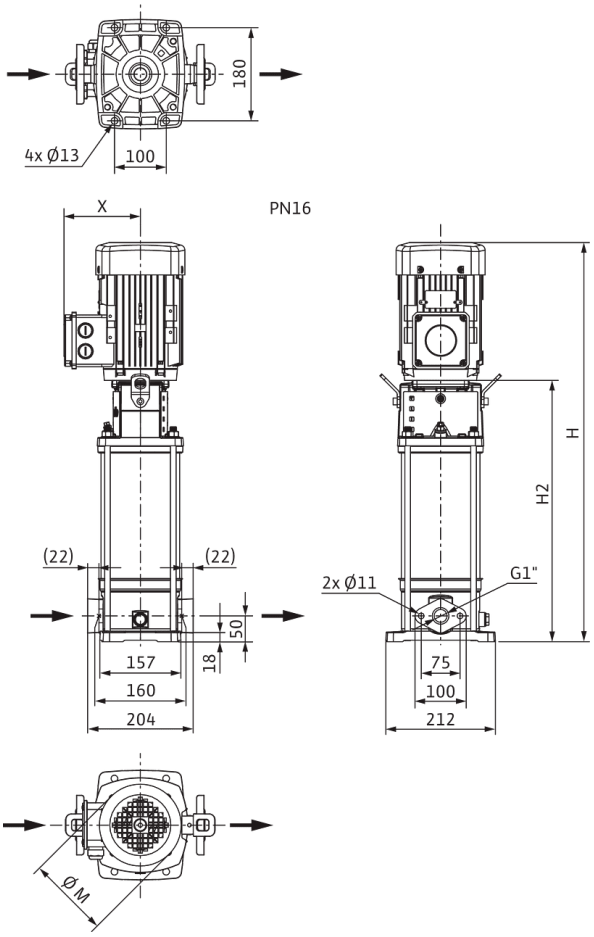

Dimensiones *H*	850 mm
Dimensiones *H1*	128 mm
Dimensiones *L1*	102 mm
Dimensiones *X*	132 mm
Dimensiones *Ø g*	193 mm
Conexión de tubería del lado de aspiración *DNs*	G 1
Conexión de tubería del lado de impulsión *DNd*	G 1
Diámetro del motor *X*	132 mm

Información de pedido

Datos del producto

Marca	Wilo
Denominación del producto	HELIX V411-1/16/E/S/400-50
Referencia	4201388
Número EAN	4048482592602
Color	verde/plata
Cantidad mínima de pedido	1
Disponibilidad en el mercado	2015-09-01

Embalaje

Tipo de embalaje	Caja de cartón
Propiedades del embalaje	Embalaje de transporte
Número por palé	1
Número por capa	1

Medidas y pesos

Longitud con embalaje	1200 mm
Longitud *L*	251 mm
Altura con embalaje	400 mm
Altura *H*	850 mm
Ancho con embalaje	400 mm
Ancho *W*	212 mm
Peso bruto aproximado *m*	42,4 kg
Peso neto aproximado *m*	34,4 kg



Ficha técnica

Datos del producto

Denominación del producto	HELIX V411-1/25/E/KS/400-50

Datos hidráulicos

Índice de eficiencia mínima (MEI)	≥0,7
Presión de entrada	10 bar
Presión máxima de trabajo *PN*	25 bar
Boca de impulsión	DN 25
Temperatura mínima del fluido T_{min}	-30 °C
Temperatura máxima del fluido T_{max}	120 °C
Temperatura ambiente mínima T_{min}	-15 °C
Temperatura ambiente máxima T_{max}	50 °C

Datos del motor

Alimentación eléctrica	3~400 V, 50 Hz
Tolerancia de tensión	±10 %
Potencia nominal del motor P_2	1,5 kW
Clase de eficiencia energética del motor	IE3
Intensidad nominal I_N	3 A
Velocidad nominal *n*	2900 1/min
Factor de potencia	0,85
Tipo de arranque	Directo online (DOL)
Rendimiento del motor 50% η_M *50%*	80,9 %
Rendimiento del motor 75% η_M *75%*	83,8 %
Rendimiento del motor 100% η_M *100%*	84,2 %
Clase de aislamiento	F
Tipo de protección del motor	IP55

Materiales

Carcasa de la bomba	Acero inoxidable
Rodete	Acero inoxidable
Eje	Acero inoxidable
Cierre mecánico	BQ1EGG
Material de la junta	EPDM

Dimensiones de instalación

Conexión de tubería del lado de aspiración *DNs*	DN 25
Conexión de tubería del lado de impulsión *DNd*	DN 25

Queda reservado el derecho a realizar modificaciones.

Curvas características

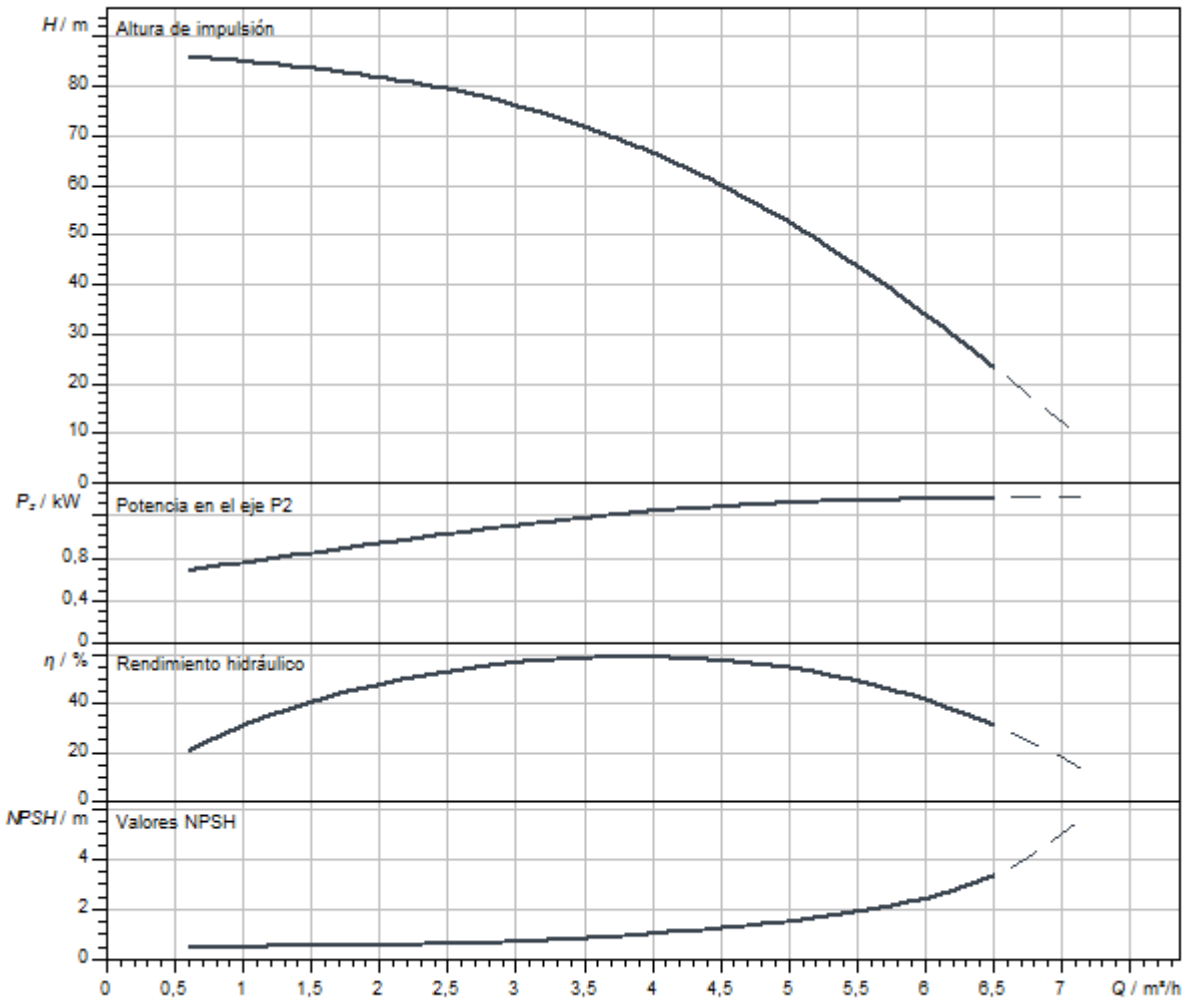

Dimensiones y planos de dimensiones

Helix V 2/ V 4, PN 25

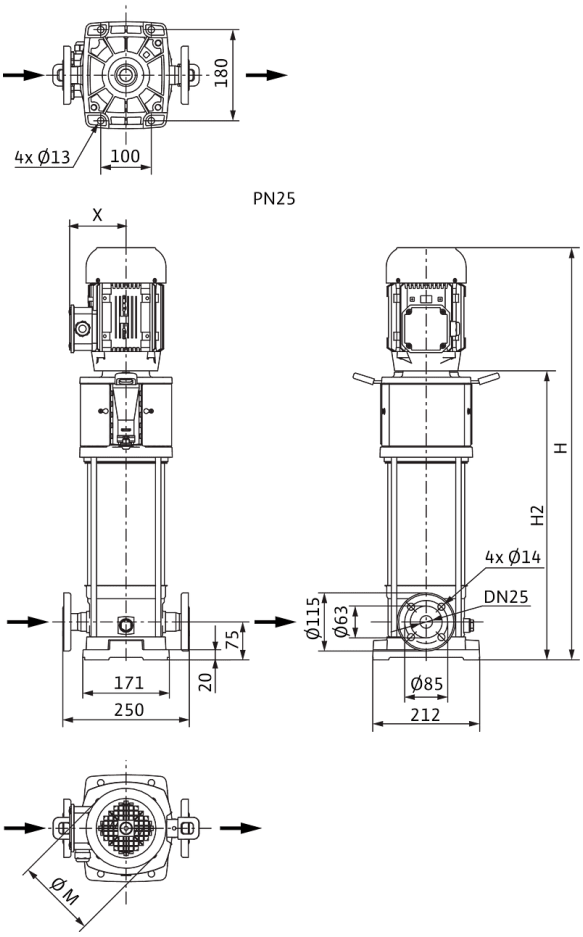

Dimensiones *H*	925 mm
Dimensiones *H1*	153 mm
Dimensiones *L1*	125 mm
Dimensiones *X*	132 mm
Dimensiones *Ø g*	193 mm
Conexión de tubería del lado de aspiración *DNs*	DN 25
Conexión de tubería del lado de impulsión *DNd*	DN 25
Diámetro del motor *X*	132 mm

Información de pedido

Datos del producto

Marca	Wilo
Denominación del producto	HELIX V411-1/25/E/KS/400-50
Referencia	4160531
Número EAN	4048482200170
Color	verde/plata
Cantidad mínima de pedido	1
Disponibilidad en el mercado	2011-09-01

Embalaje

Tipo de embalaje	Palé desechable
Propiedades del embalaje	Embalaje de transporte
Número por palé	1
Número por capa	1

Medidas y pesos

Longitud con embalaje	1200 mm
Longitud *L*	274 mm
Altura con embalaje	400 mm
Altura *H*	925 mm
Ancho con embalaje	400 mm
Ancho *W*	212 mm
Peso bruto aproximado *m*	46 kg
Peso neto aproximado *m*	40 kg



Ficha técnica

Datos del producto

Denominación del producto	HELIX V411-1/25/E/S/1-230-50

Datos hidráulicos

Índice de eficiencia mínima (MEI)	≥0,7
Presión de entrada	10 bar
Presión máxima de trabajo *PN*	25 bar
Boca de impulsión	DN 25
Temperatura mínima del fluido T_{min}	-30 °C
Temperatura máxima del fluido T_{max}	120 °C
Temperatura ambiente mínima T_{min}	-15 °C
Temperatura ambiente máxima T_{max}	40 °C

Datos del motor

Alimentación eléctrica	1~230 V, 50 Hz
Tolerancia de tensión	±10 %
Potencia nominal del motor P_2	1,5 kW
Clase de eficiencia energética del motor	IE2
Intensidad nominal I_N	8,21 A
Velocidad nominal *n*	2900 1/min
Factor de potencia	0,98
Clase de aislamiento	F
Tipo de protección del motor	IP55

Materiales

Carcasa de la bomba	Acero inoxidable
Rodete	Acero inoxidable
Eje	Acero inoxidable
Cierre mecánico	BQ1EGG
Material de la junta	EPDM

Dimensiones de instalación

Conexión de tubería del lado de aspiración *DNs*	DN 25
Conexión de tubería del lado de impulsión *DNd*	DN 25

Queda reservado el derecho a realizar modificaciones.

Curvas características

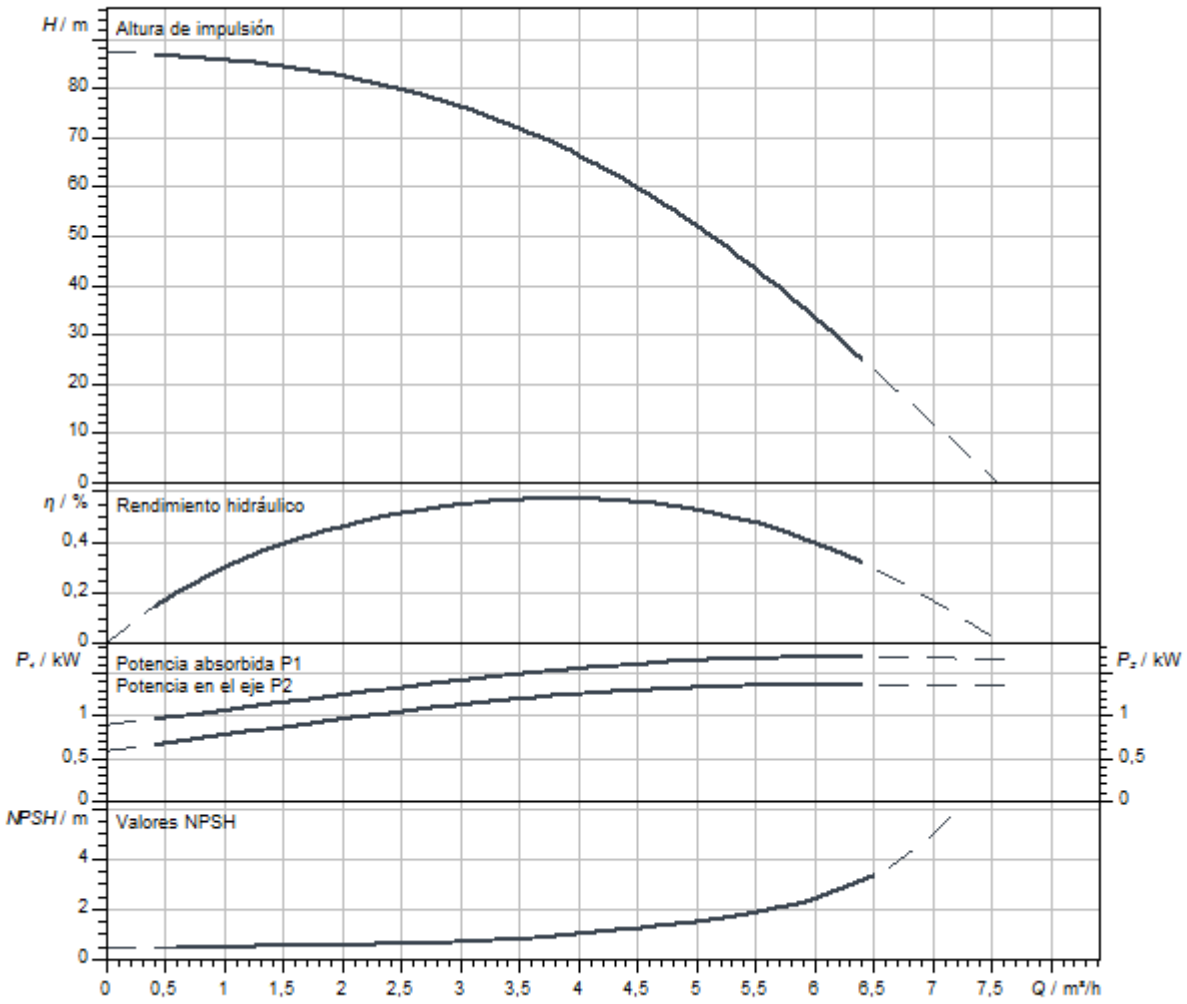

Dimensiones y planos de dimensiones

Helix V 2/ V 4, PN 25

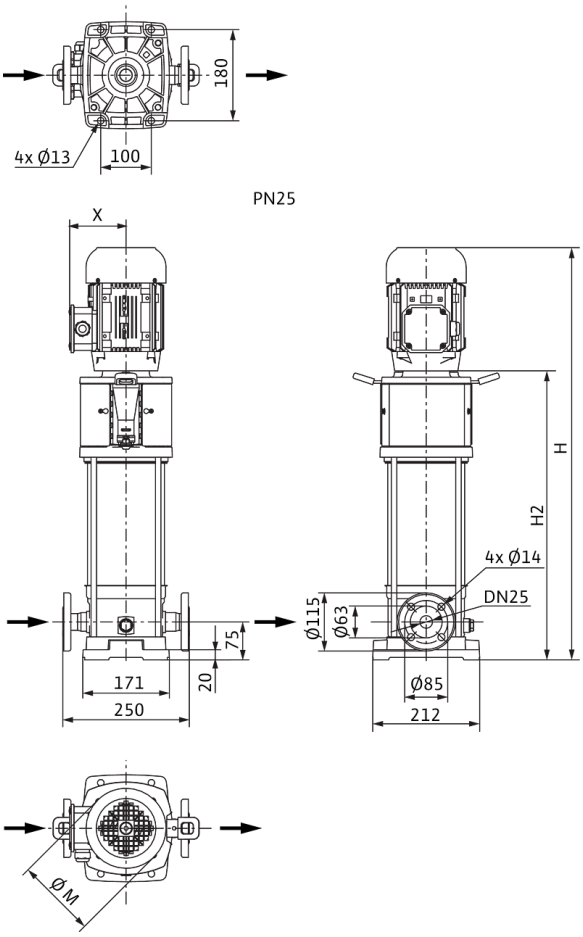

Dimensiones *H*	835 mm
Dimensiones *H1*	153 mm
Dimensiones *L1*	102 mm
Dimensiones *X*	149 mm
Dimensiones *Ø g*	138 mm
Conexión de tubería del lado de aspiración *DNs*	DN 25
Conexión de tubería del lado de impulsión *DNd*	DN 25
Diámetro del motor *X*	137 mm

Información de pedido

Datos del producto

Marca	Wilo
Denominación del producto	HELIX V411-1/25/E/S/1-230-50
Referencia	4234622
Número EAN	4048482922089
Color	verde/plata
Cantidad mínima de pedido	1
Disponibilidad en el mercado	2020-07-31

Embalaje

Tipo de embalaje	Caja de cartón
Propiedades del embalaje	Embalaje de transporte
Número por palé	1
Número por capa	1

Medidas y pesos

Longitud con embalaje	1200 mm
Longitud *L*	251 mm
Altura con embalaje	556 mm
Altura *H*	835 mm
Ancho con embalaje	400 mm
Ancho *W*	212 mm
Peso bruto aproximado *m*	42,8 kg
Peso neto aproximado *m*	35,4 kg



Ficha técnica

Datos del producto

Denominación del producto	HELIX V411-2/25/V/KS/400-50

Datos hidráulicos

Índice de eficiencia mínima (MEI)	≥0,7
Presión de entrada	10 bar
Presión máxima de trabajo *PN*	25 bar
Boca de impulsión	DN 25
Temperatura mínima del fluido T_{min}	-15 °C
Temperatura máxima del fluido T_{max}	90 °C
Temperatura ambiente mínima T_{min}	-15 °C
Temperatura ambiente máxima T_{max}	50 °C

Datos del motor

Alimentación eléctrica	3~400 V, 50 Hz
Tolerancia de tensión	±10 %
Potencia nominal del motor P_2	1,5 kW
Clase de eficiencia energética del motor	IE3
Intensidad nominal I_N	3 A
Velocidad nominal *n*	2900 1/min
Factor de potencia	0,85
Tipo de arranque	Directo online (DOL)
Rendimiento del motor 50% η_M *50%*	80,9 %
Rendimiento del motor 75% η_M *75%*	83,8 %
Rendimiento del motor 100% η_M *100%*	84,2 %
Clase de aislamiento	F
Tipo de protección del motor	IP55

Materiales

Carcasa de la bomba	Acero inoxidable
Rodete	Acero inoxidable
Eje	Acero inoxidable
Cierre mecánico	BQ1VGG
Material de la junta	FKM

Dimensiones de instalación

Conexión de tubería del lado de aspiración *DNs*	DN 25
Conexión de tubería del lado de impulsión *DNd*	DN 25

Curvas características

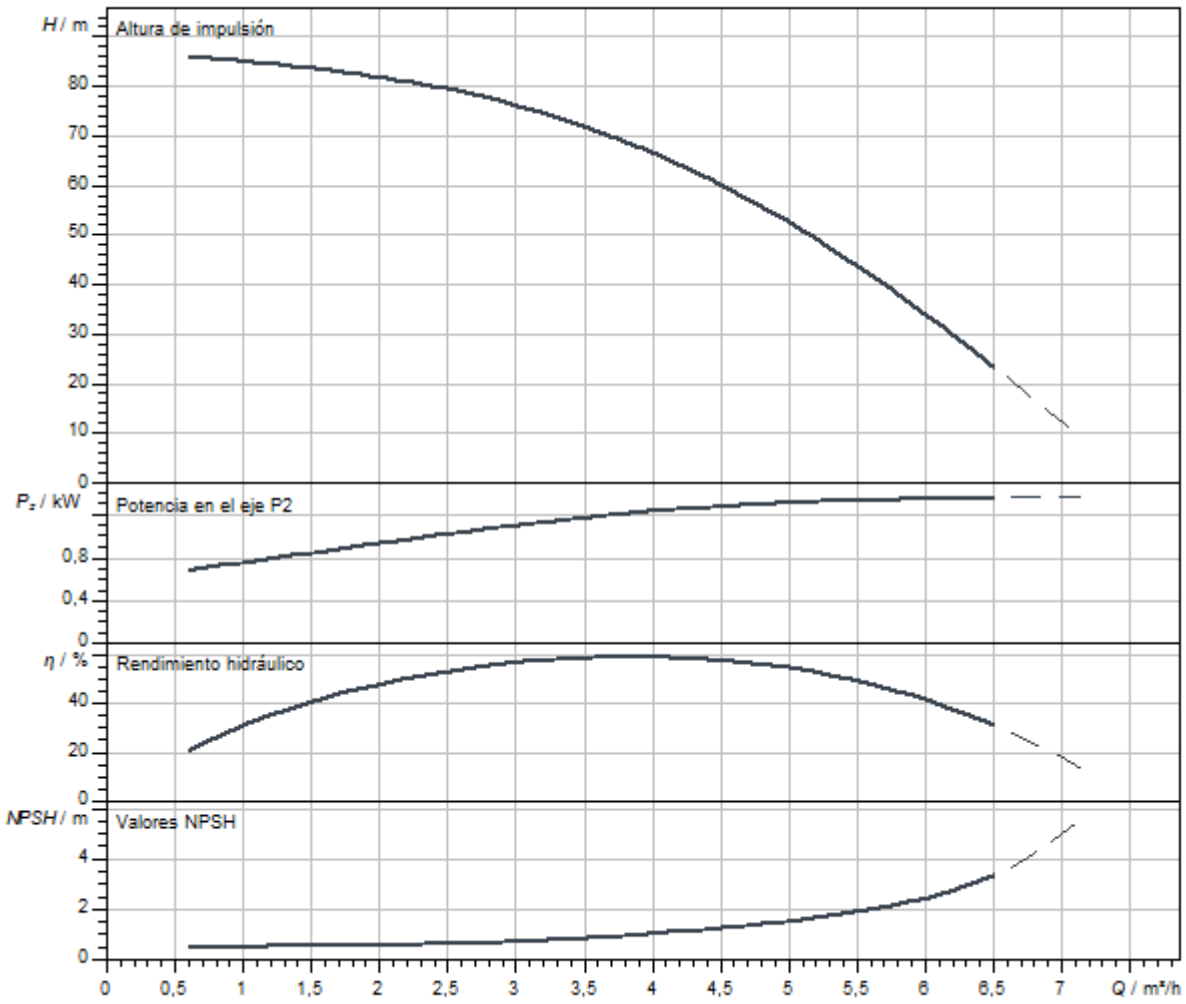

Dimensiones y planos de dimensiones

Helix V 2/ V 4, PN 25

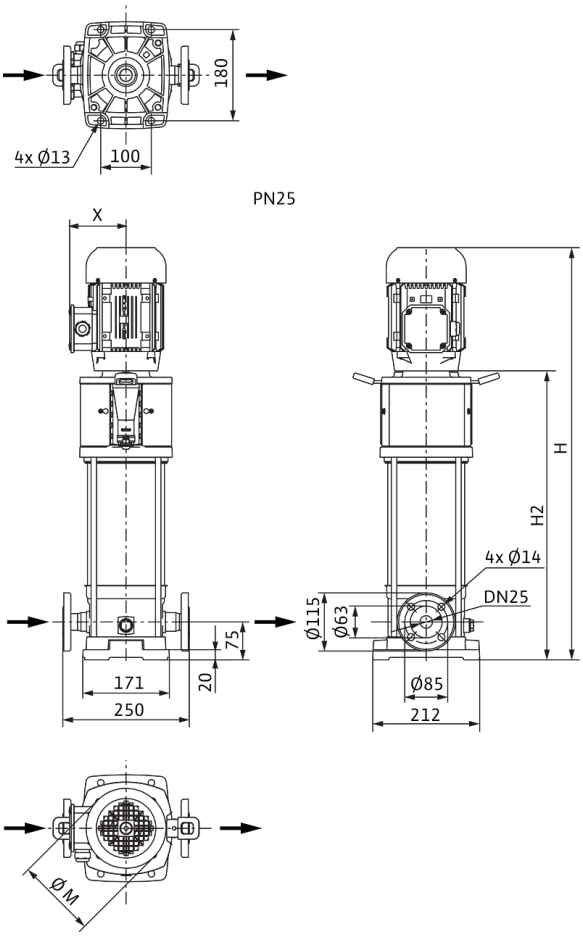

Dimensiones *H*	925 mm
Dimensiones *H1*	153 mm
Dimensiones *L1*	125 mm
Dimensiones *X*	132 mm
Dimensiones *Ø g*	193 mm
Conexión de tubería del lado de aspiración *DNs*	DN 25
Conexión de tubería del lado de impulsión *DNd*	DN 25
Diámetro del motor *X*	132 mm

Información de pedido

Datos del producto

Marca	Wilo
Denominación del producto	HELIX V411-2/25/V/KS/400-50
Referencia	4160558
Número EAN	4048482200446
Color	verde/plata
Cantidad mínima de pedido	1
Disponibilidad en el mercado	2011-09-01

Embalaje

Tipo de embalaje	Palé desechable
Propiedades del embalaje	Embalaje de transporte
Número por palé	1
Número por capa	1

Medidas y pesos

Longitud con embalaje	1200 mm
Longitud *L*	274 mm
Altura con embalaje	400 mm
Altura *H*	925 mm
Ancho con embalaje	400 mm
Ancho *W*	212 mm
Peso bruto aproximado *m*	46 kg
Peso neto aproximado *m*	40 kg

Queda reservado el derecho a realizar modificaciones.



Ficha técnica

Datos del producto

Denominación del producto	HELIX V412-1/16/E/KS/400-50

Datos hidráulicos

Índice de eficiencia mínima (MEI)	≥0,7
Presión de entrada	10 bar
Presión máxima de trabajo *PN*	16 bar
Boca de impulsión	G 1
Temperatura mínima del fluido T_{min}	-30 °C
Temperatura máxima del fluido T_{max}	120 °C
Temperatura ambiente mínima T_{min}	-15 °C
Temperatura ambiente máxima T_{max}	50 °C

Datos del motor

Alimentación eléctrica	3~400 V, 50 Hz
Tolerancia de tensión	±10 %
Potencia nominal del motor P_2	1,5 kW
Clase de eficiencia energética del motor	IE3
Intensidad nominal I_N	3 A
Velocidad nominal *n*	2900 1/min
Factor de potencia	0,85
Tipo de arranque	Directo online (DOL)
Rendimiento del motor 50% η_M *50%*	80,9 %
Rendimiento del motor 75% η_M *75%*	83,8 %
Rendimiento del motor 100% η_M *100%*	84,2 %
Clase de aislamiento	F
Tipo de protección del motor	IP55

Materiales

Carcasa de la bomba	Acero inoxidable
Rodete	Acero inoxidable
Eje	Acero inoxidable
Cierre mecánico	BQ1EGG
Material de la junta	EPDM

Dimensiones de instalación

Conexión de tubería del lado de aspiración *DNs*	G 1
Conexión de tubería del lado de impulsión *DNd*	G 1

Queda reservado el derecho a realizar modificaciones.

Curvas características

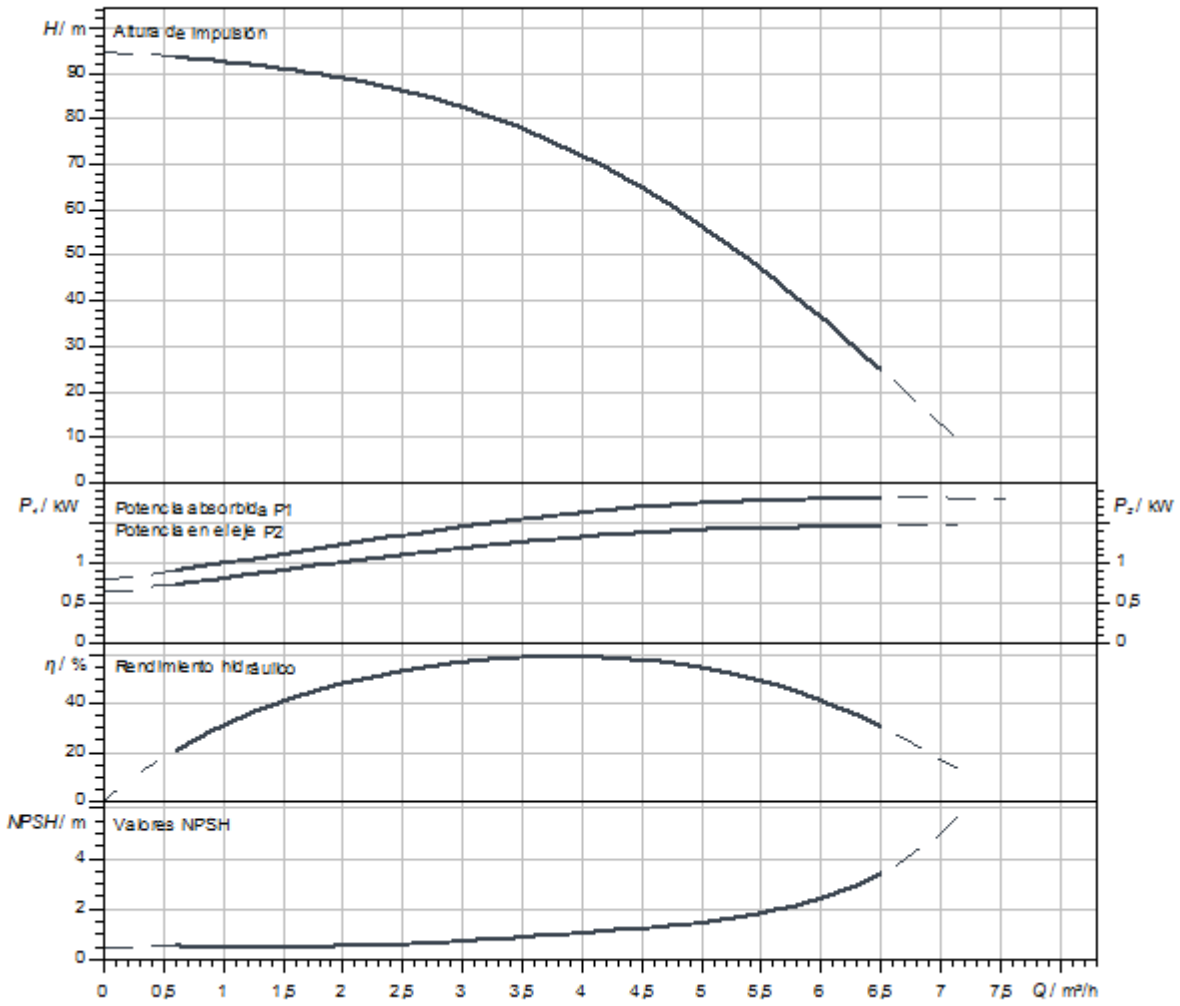

Dimensiones y planos de dimensiones

Helix V 2/V4, PN 16

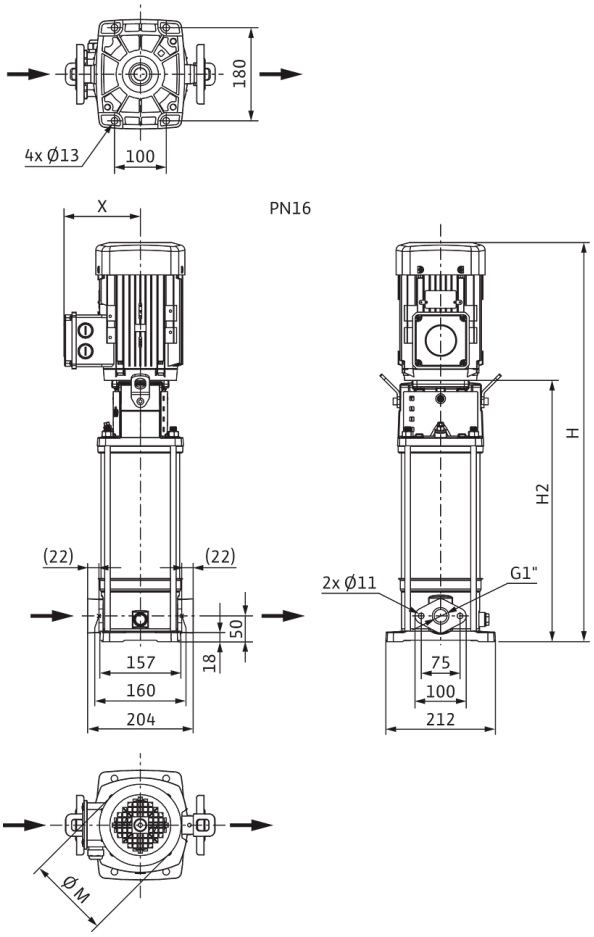

Dimensiones *H*	925 mm
Dimensiones *H1*	128 mm
Dimensiones *L1*	102 mm
Dimensiones *X*	132 mm
Dimensiones *Ø g*	193 mm
Conexión de tubería del lado de aspiración *DNs*	G 1
Conexión de tubería del lado de impulsión *DNd*	G 1
Diámetro del motor *X*	132 mm

Información de pedido

Datos del producto

Marca	Wilo
Denominación del producto	HELIX V412-1/16/E/KS/400-50
Referencia	4160532
Número EAN	4048482200187
Color	verde/plata
Cantidad mínima de pedido	1
Disponibilidad en el mercado	2011-09-01

Embalaje

Tipo de embalaje	Palé desechable
Propiedades del embalaje	Embalaje de transporte
Número por palé	1
Número por capa	1

Medidas y pesos

Longitud con embalaje	1200 mm
Longitud *L*	251 mm
Altura con embalaje	400 mm
Altura *H*	925 mm
Ancho con embalaje	400 mm
Ancho *W*	212 mm
Peso bruto aproximado *m*	47 kg
Peso neto aproximado *m*	39 kg



Ficha técnica

Datos del producto

Denominación del producto	HELIX V412-1/16/E/S/1-230-50

Datos hidráulicos

Índice de eficiencia mínima (MEI)	≥0,7
Presión de entrada	10 bar
Presión máxima de trabajo *PN*	16 bar
Boca de impulsión	G 1
Temperatura mínima del fluido T_{min}	-30 °C
Temperatura máxima del fluido T_{max}	120 °C
Temperatura ambiente mínima T_{min}	-15 °C
Temperatura ambiente máxima T_{max}	40 °C

Datos del motor

Alimentación eléctrica	1~230 V, 50 Hz
Tolerancia de tensión	±10 %
Potencia nominal del motor P_2	1,5 kW
Clase de eficiencia energética del motor	IE2
Intensidad nominal I_N	8,21 A
Velocidad nominal *n*	2900 1/min
Factor de potencia	0,98
Clase de aislamiento	F
Tipo de protección del motor	IP55

Materiales

Carcasa de la bomba	Acero inoxidable
Rodete	Acero inoxidable
Eje	Acero inoxidable
Cierre mecánico	BQ1EGG
Material de la junta	EPDM

Dimensiones de instalación

Conexión de tubería del lado de aspiración *DNs*	G 1
Conexión de tubería del lado de impulsión *DNd*	G 1

Queda reservado el derecho a realizar modificaciones.

Curvas características

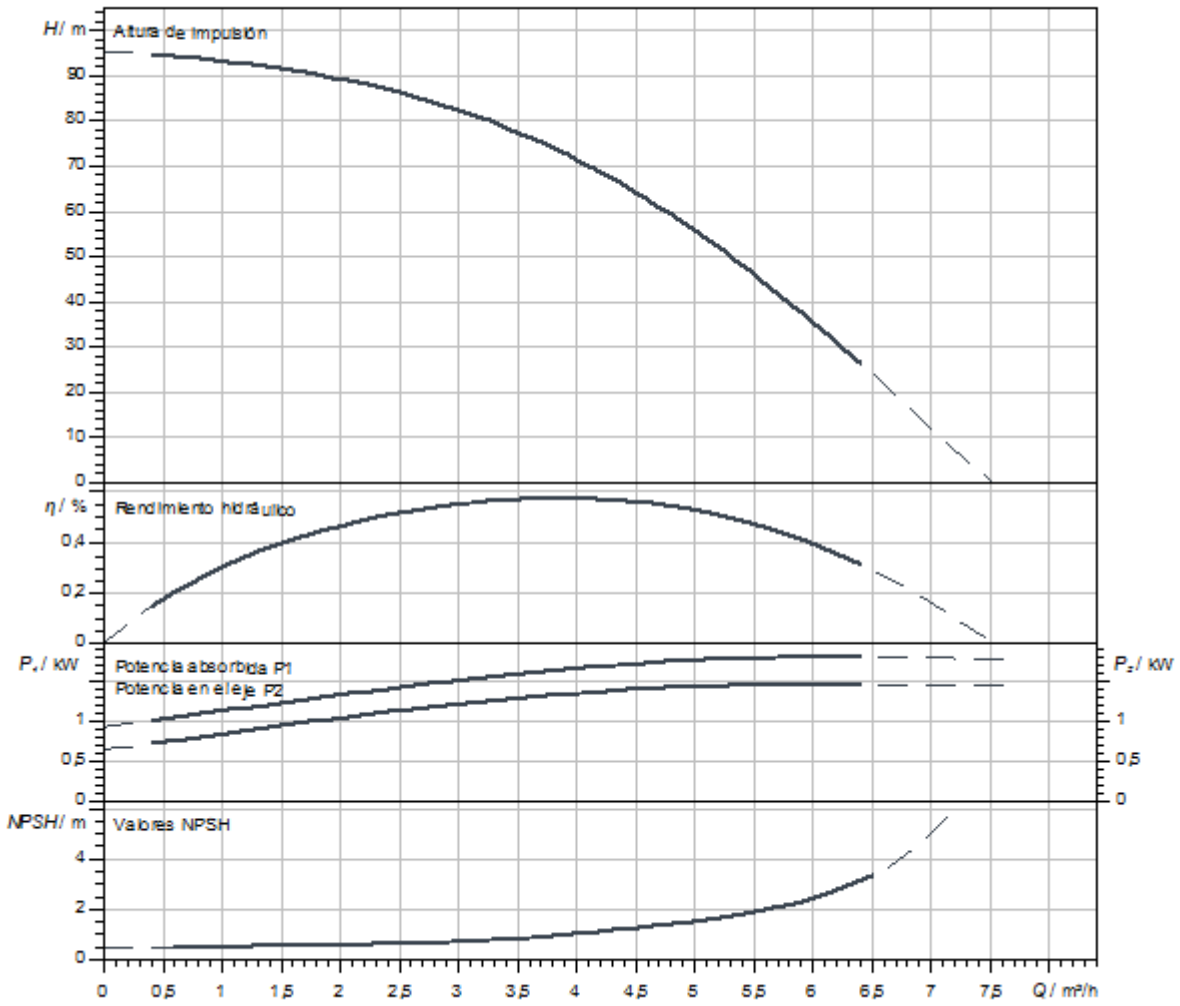

Dimensiones y planos de dimensiones

Helix V 2/V4, PN 16

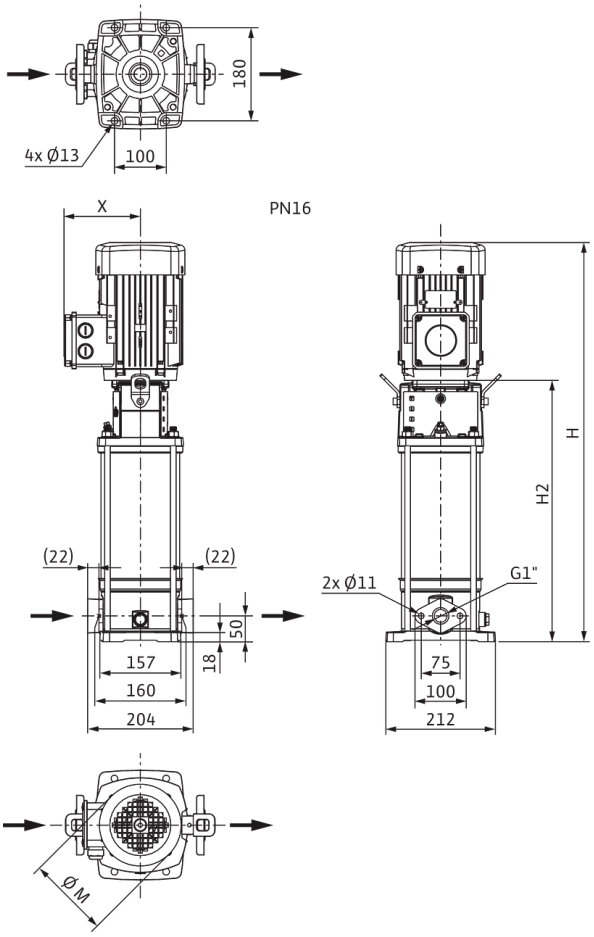

Dimensiones *H*	860 mm
Dimensiones *H1*	128 mm
Dimensiones *L1*	102 mm
Dimensiones *X*	149 mm
Dimensiones *Ø g*	138 mm
Conexión de tubería del lado de aspiración *DNs*	G 1
Conexión de tubería del lado de impulsión *DNd*	G 1
Diámetro del motor *X*	137 mm

Información de pedido

Datos del producto

Marca	Wilo
Denominación del producto	HELIX V412-1/16/E/S/1-230-50
Referencia	4234078
Número EAN	4048482918730
Color	verde/plata
Cantidad mínima de pedido	1
Disponibilidad en el mercado	2019-09-01

Embalaje

Tipo de embalaje	Caja de cartón
Propiedades del embalaje	Embalaje de transporte
Número por palé	1
Número por capa	1

Medidas y pesos

Longitud con embalaje	1200 mm
Longitud *L*	251 mm
Altura con embalaje	581 mm
Altura *H*	860 mm
Ancho con embalaje	400 mm
Ancho *W*	212 mm
Peso bruto aproximado *m*	41,8 kg
Peso neto aproximado *m*	34,8 kg



Ficha técnica

Datos del producto

Denominación del producto	HELIX V412-1/16/E/S/400-50

Datos hidráulicos

Índice de eficiencia mínima (MEI)	≥0,7
Presión de entrada	10 bar
Presión máxima de trabajo *PN*	16 bar
Boca de impulsión	G 1
Temperatura mínima del fluido T_{min}	-30 °C
Temperatura máxima del fluido T_{max}	120 °C
Temperatura ambiente mínima T_{min}	-15 °C
Temperatura ambiente máxima T_{max}	50 °C

Datos del motor

Alimentación eléctrica	3~400 V, 50 Hz
Tolerancia de tensión	±10 %
Potencia nominal del motor P_2	1,5 kW
Clase de eficiencia energética del motor	IE3
Intensidad nominal I_N	3 A
Velocidad nominal *n*	2900 1/min
Factor de potencia	0,85
Tipo de arranque	Directo online (DOL)
Rendimiento del motor 50% η_M *50%*	80,9 %
Rendimiento del motor 75% η_M *75%*	83,8 %
Rendimiento del motor 100% η_M *100%*	84,2 %
Clase de aislamiento	F
Tipo de protección del motor	IP55

Materiales

Carcasa de la bomba	Acero inoxidable
Rodete	Acero inoxidable
Eje	Acero inoxidable
Cierre mecánico	BQ1EGG
Material de la junta	EPDM

Dimensiones de instalación

Conexión de tubería del lado de aspiración *DNs*	G 1
Conexión de tubería del lado de impulsión *DNd*	G 1

Queda reservado el derecho a realizar modificaciones.

Curvas características

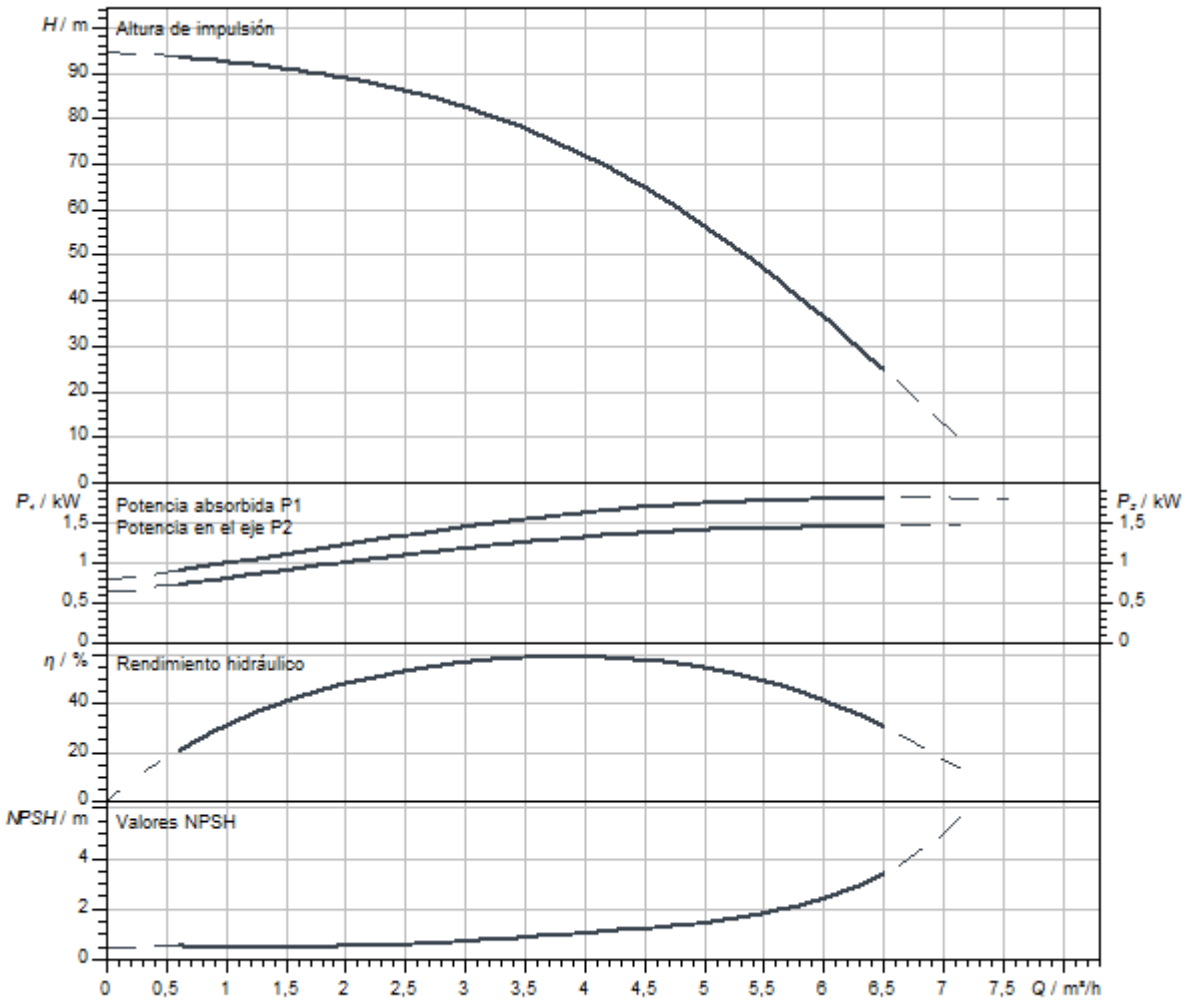

Dimensiones y planos de dimensiones

Helix V 2/V4, PN 16

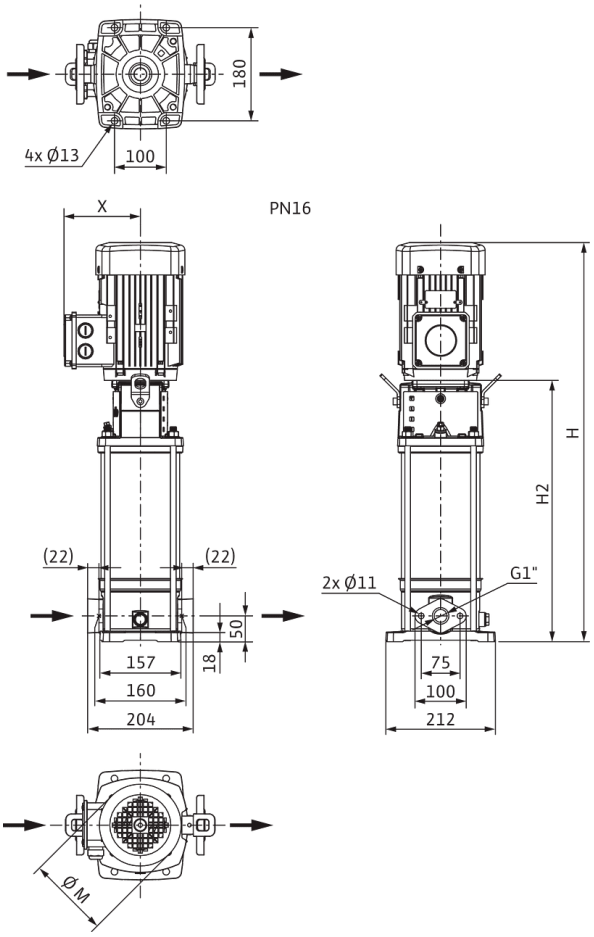

Dimensiones *H*	875 mm
Dimensiones *H1*	128 mm
Dimensiones *L1*	102 mm
Dimensiones *X*	132 mm
Dimensiones *Ø g*	193 mm
Conexión de tubería del lado de aspiración *DNs*	G 1
Conexión de tubería del lado de impulsión *DNd*	G 1
Diámetro del motor *X*	132 mm

Información de pedido

Datos del producto

Marca	Wilo
Denominación del producto	HELIX V412-1/16/E/S/400-50
Referencia	4201390
Número EAN	4048482592626
Color	verde/plata
Cantidad mínima de pedido	1
Disponibilidad en el mercado	2015-09-01

Embalaje

Tipo de embalaje	Caja de cartón
Propiedades del embalaje	Embalaje de transporte
Número por palé	1
Número por capa	1

Medidas y pesos

Longitud con embalaje	1200 mm
Longitud *L*	251 mm
Altura con embalaje	400 mm
Altura *H*	875 mm
Ancho con embalaje	400 mm
Ancho *W*	212 mm
Peso bruto aproximado *m*	42,8 kg
Peso neto aproximado *m*	34,8 kg



Ficha técnica

Datos del producto

Denominación del producto	HELIX V412-1/25/E/KS/400-50

Datos hidráulicos

Índice de eficiencia mínima (MEI)	≥0,7
Presión de entrada	10 bar
Presión máxima de trabajo *PN*	25 bar
Boca de impulsión	DN 25
Temperatura mínima del fluido T_{min}	-30 °C
Temperatura máxima del fluido T_{max}	120 °C
Temperatura ambiente mínima T_{min}	-15 °C
Temperatura ambiente máxima T_{max}	50 °C

Datos del motor

Alimentación eléctrica	3~400 V, 50 Hz
Tolerancia de tensión	±10 %
Potencia nominal del motor P_2	1,5 kW
Clase de eficiencia energética del motor	IE3
Intensidad nominal I_N	3 A
Velocidad nominal *n*	2900 1/min
Factor de potencia	0,85
Tipo de arranque	Directo online (DOL)
Rendimiento del motor 50% η_M *50%*	80,9 %
Rendimiento del motor 75% η_M *75%*	83,8 %
Rendimiento del motor 100% η_M *100%*	84,2 %
Clase de aislamiento	F
Tipo de protección del motor	IP55

Materiales

Carcasa de la bomba	Acero inoxidable
Rodete	Acero inoxidable
Eje	Acero inoxidable
Cierre mecánico	BQ1EGG
Material de la junta	EPDM

Dimensiones de instalación

Conexión de tubería del lado de aspiración *DNs*	DN 25
Conexión de tubería del lado de impulsión *DNd*	DN 25

Queda reservado el derecho a realizar modificaciones.

Curvas características

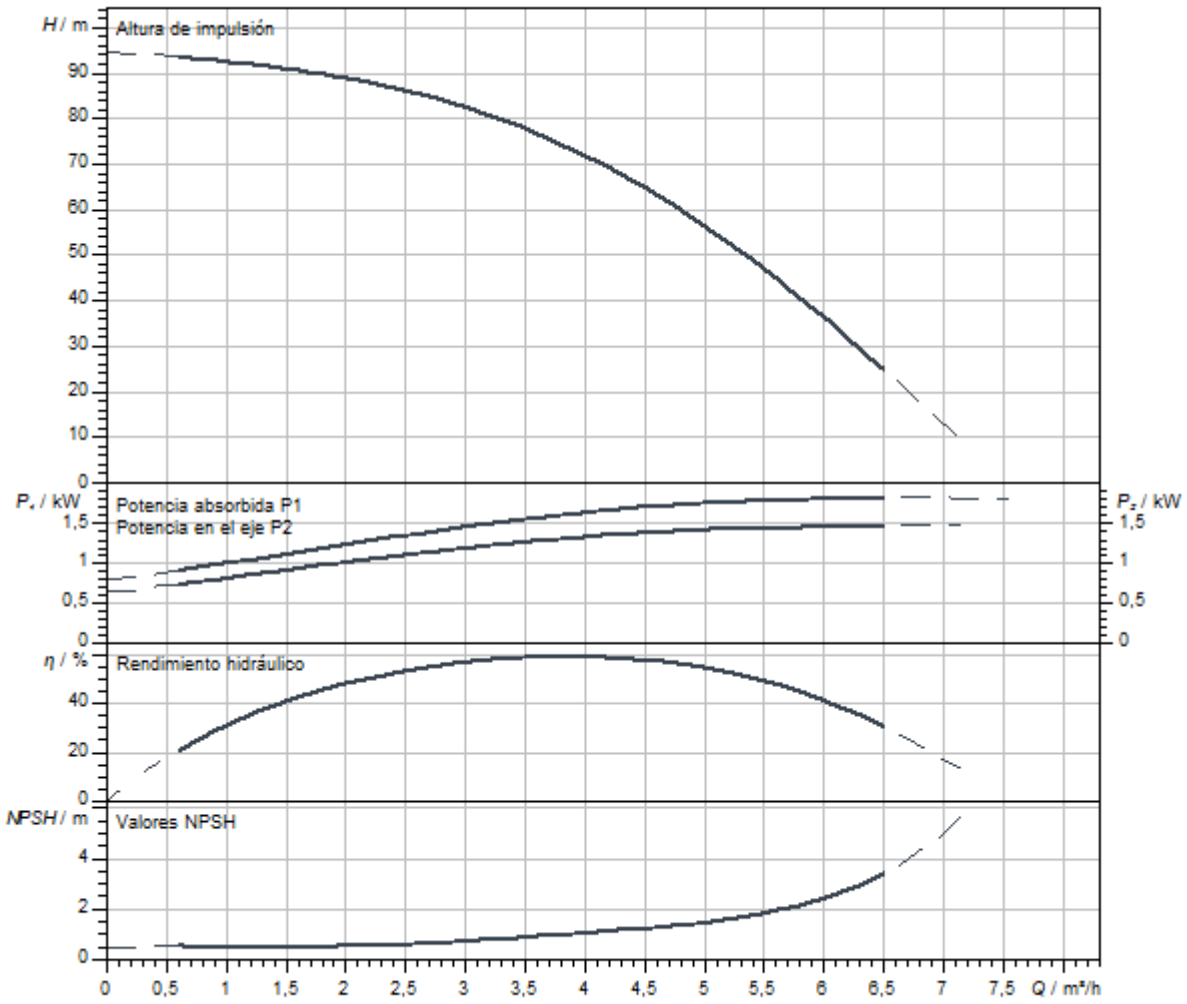

Dimensiones y planos de dimensiones

Helix V 2/ V 4, PN 25

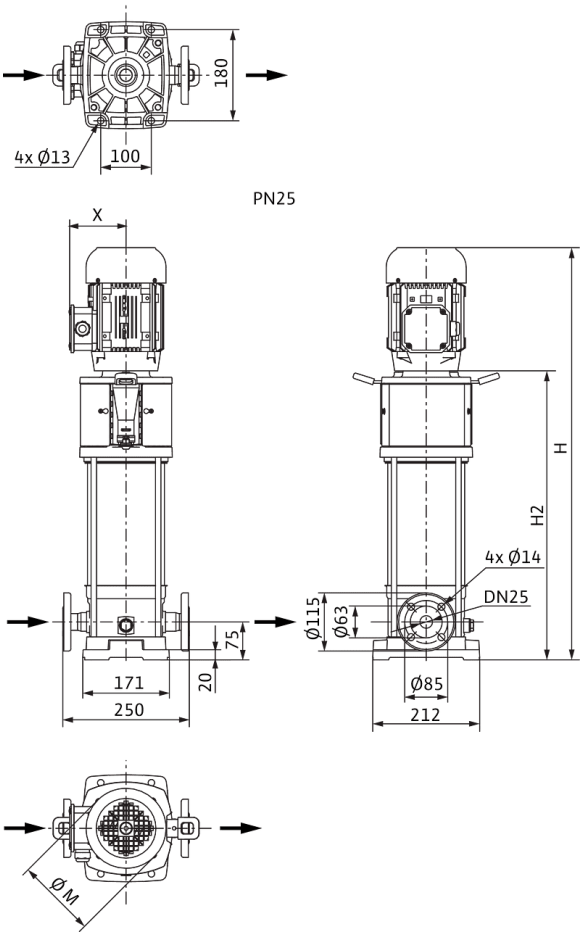

Dimensiones *H*	950 mm
Dimensiones *H1*	153 mm
Dimensiones *L1*	125 mm
Dimensiones *X*	132 mm
Dimensiones *Ø g*	193 mm
Conexión de tubería del lado de aspiración *DNs*	DN 25
Conexión de tubería del lado de impulsión *DNd*	DN 25
Diámetro del motor *X*	132 mm

Información de pedido

Datos del producto

Marca	Wilo
Denominación del producto	HELIX V412-1/25/E/KS/400-50
Referencia	4160533
Número EAN	4048482200194
Color	verde/plata
Cantidad mínima de pedido	1
Disponibilidad en el mercado	2011-09-01

Embalaje

Tipo de embalaje	Palé desechable
Propiedades del embalaje	Embalaje de transporte
Número por palé	1
Número por capa	1

Medidas y pesos

Longitud con embalaje	1200 mm
Longitud *L*	274 mm
Altura con embalaje	400 mm
Altura *H*	950 mm
Ancho con embalaje	400 mm
Ancho *W*	212 mm
Peso bruto aproximado *m*	49 kg
Peso neto aproximado *m*	41 kg



Ficha técnica

Datos del producto

Denominación del producto	HELIX V412-1/25/E/S/1-230-50

Datos hidráulicos

Índice de eficiencia mínima (MEI)	≥0,7
Presión de entrada	10 bar
Presión máxima de trabajo *PN*	25 bar
Boca de impulsión	DN 25
Temperatura mínima del fluido T_{min}	-30 °C
Temperatura máxima del fluido T_{max}	120 °C
Temperatura ambiente mínima T_{min}	-15 °C
Temperatura ambiente máxima T_{max}	40 °C

Datos del motor

Alimentación eléctrica	1~230 V, 50 Hz
Tolerancia de tensión	±10 %
Potencia nominal del motor P_2	1,5 kW
Clase de eficiencia energética del motor	IE2
Intensidad nominal I_N	8,21 A
Velocidad nominal *n*	2900 1/min
Factor de potencia	0,98
Clase de aislamiento	F
Tipo de protección del motor	IP55

Materiales

Carcasa de la bomba	Acero inoxidable
Rodete	Acero inoxidable
Eje	Acero inoxidable
Cierre mecánico	BQ1EGG
Material de la junta	EPDM

Dimensiones de instalación

Conexión de tubería del lado de aspiración *DNs*	DN 25
Conexión de tubería del lado de impulsión *DNd*	DN 25

Queda reservado el derecho a realizar modificaciones.

Curvas características

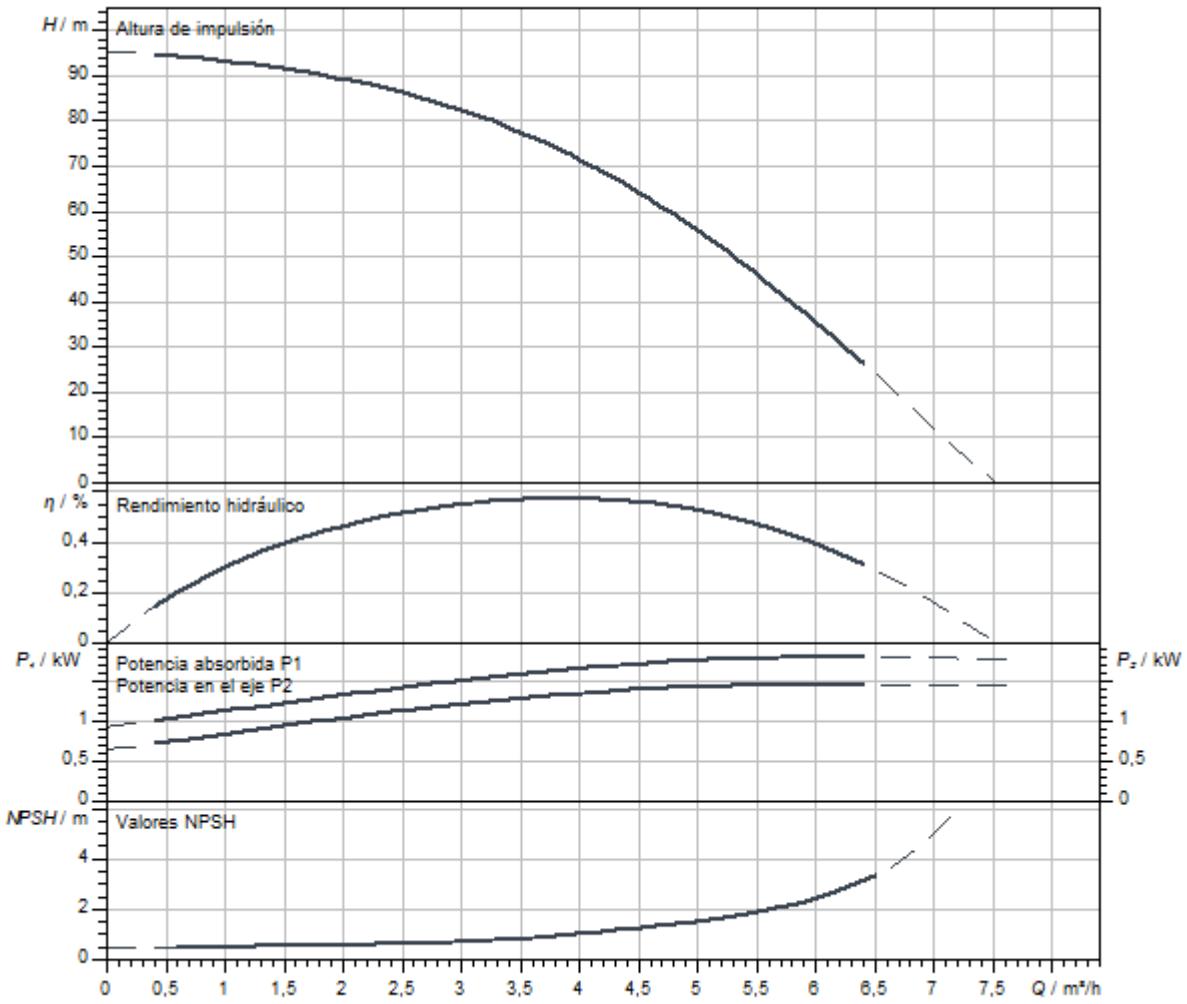

Dimensiones y planos de dimensiones

Helix V 2/ V 4, PN 25

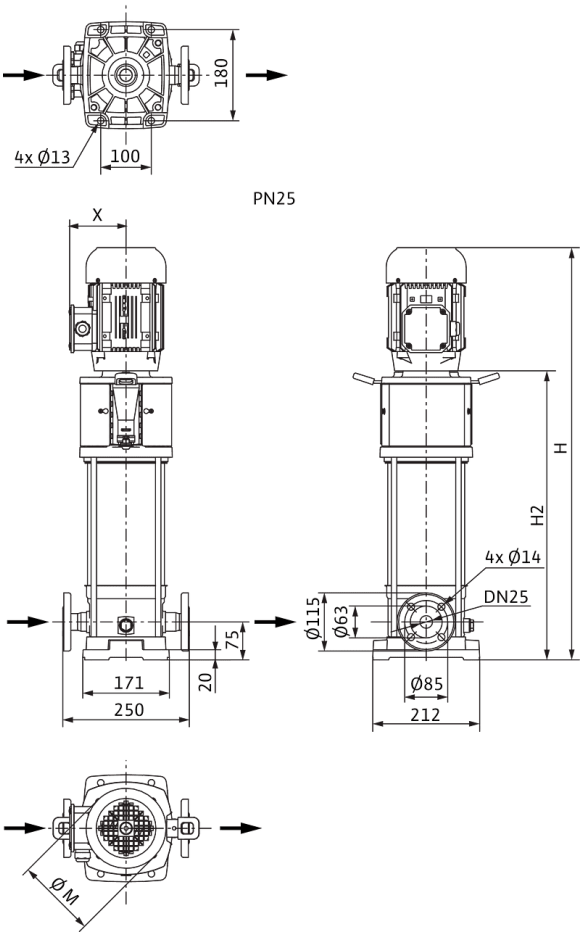

Dimensiones *H*	860 mm
Dimensiones *H1*	153 mm
Dimensiones *L1*	102 mm
Dimensiones *X*	149 mm
Dimensiones *Ø g*	138 mm
Conexión de tubería del lado de aspiración *DNs*	DN 25
Conexión de tubería del lado de impulsión *DNd*	DN 25
Diámetro del motor *X*	137 mm

Información de pedido

Datos del producto

Marca	Wilo
Denominación del producto	HELIX V412-1/25/E/S/1-230-50
Referencia	4234623
Número EAN	4048482922096
Color	verde/plata
Cantidad mínima de pedido	1
Disponibilidad en el mercado	2020-07-31

Embalaje

Tipo de embalaje	Caja de cartón
Propiedades del embalaje	Embalaje de transporte
Número por palé	1
Número por capa	1

Medidas y pesos

Longitud con embalaje	1200 mm
Longitud *L*	251 mm
Altura con embalaje	581 mm
Altura *H*	860 mm
Ancho con embalaje	400 mm
Ancho *W*	212 mm
Peso bruto aproximado *m*	43,2 kg
Peso neto aproximado *m*	35,8 kg



Ficha técnica

Datos del producto

Denominación del producto	HELIX V412-2/25/V/KS/400-50

Datos hidráulicos

Índice de eficiencia mínima (MEI)	≥0,7
Presión de entrada	10 bar
Presión máxima de trabajo *PN*	25 bar
Boca de impulsión	DN 25
Temperatura mínima del fluido T_{min}	-15 °C
Temperatura máxima del fluido T_{max}	90 °C
Temperatura ambiente mínima T_{min}	-15 °C
Temperatura ambiente máxima T_{max}	50 °C

Datos del motor

Alimentación eléctrica	3~400 V, 50 Hz
Tolerancia de tensión	±10 %
Potencia nominal del motor P_2	1,5 kW
Clase de eficiencia energética del motor	IE3
Intensidad nominal I_N	3 A
Velocidad nominal *n*	2900 1/min
Factor de potencia	0,85
Tipo de arranque	Directo online (DOL)
Rendimiento del motor 50% η_M *50%*	80,9 %
Rendimiento del motor 75% η_M *75%*	83,8 %
Rendimiento del motor 100% η_M *100%*	84,2 %
Clase de aislamiento	F
Tipo de protección del motor	IP55

Materiales

Carcasa de la bomba	Acero inoxidable
Rodete	Acero inoxidable
Eje	Acero inoxidable
Cierre mecánico	BQ1VGG
Material de la junta	FKM

Dimensiones de instalación

Conexión de tubería del lado de aspiración *DNs*	DN 25
Conexión de tubería del lado de impulsión *DNd*	DN 25

Queda reservado el derecho a realizar modificaciones.

Curvas características

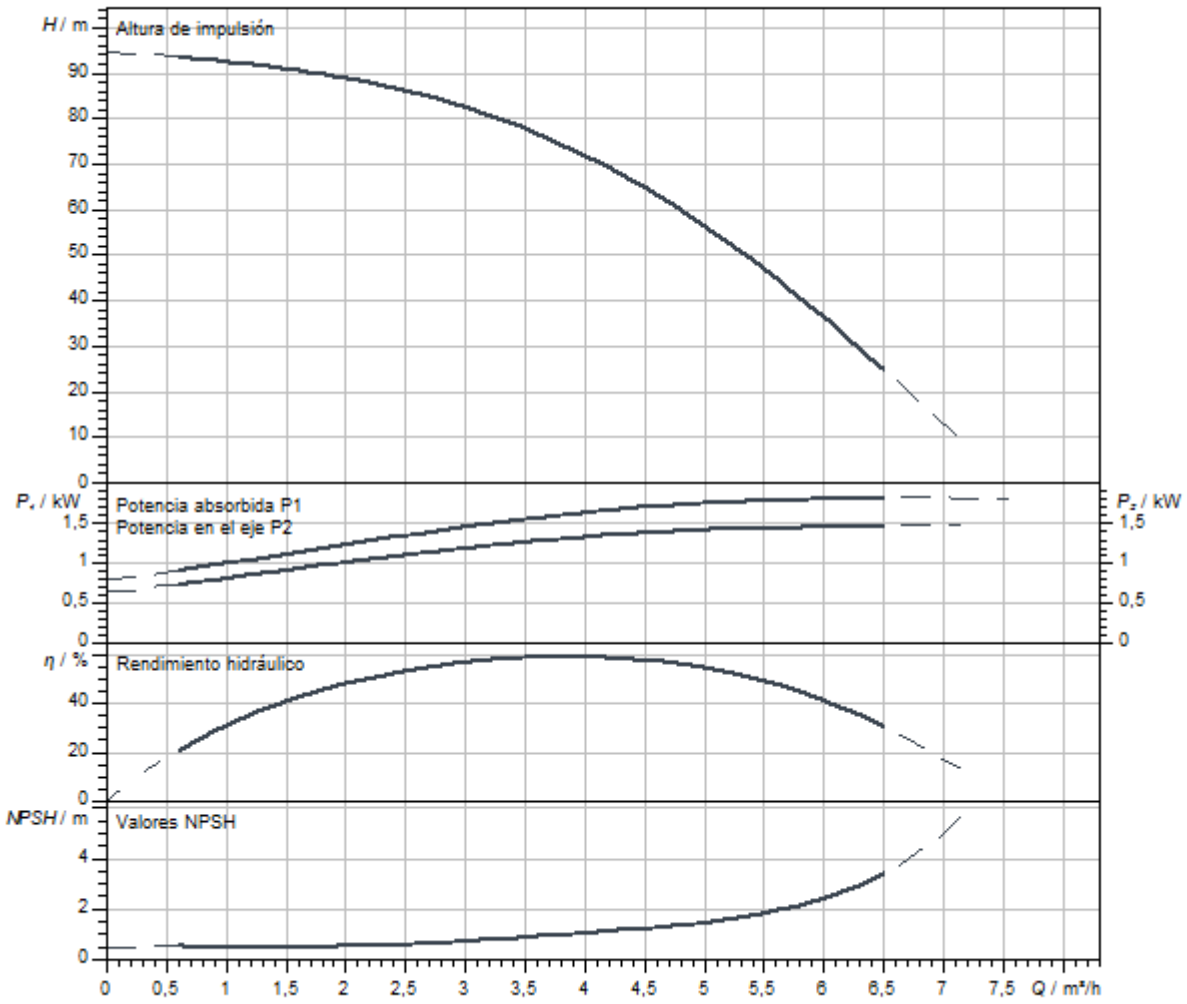

Dimensiones y planos de dimensiones

Helix V 2/ V 4, PN 25

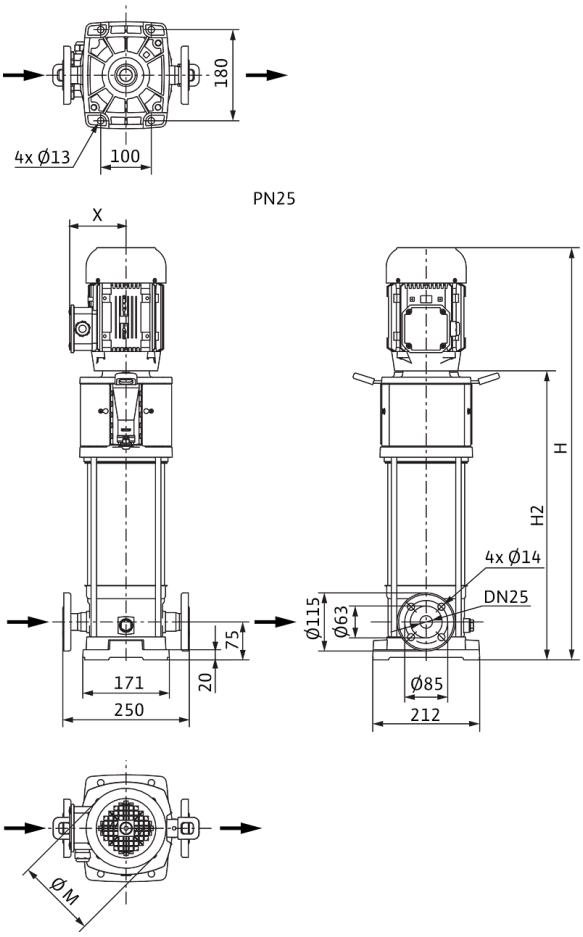

Dimensiones *H*	950 mm
Dimensiones *H1*	153 mm
Dimensiones *L1*	125 mm
Dimensiones *X*	132 mm
Dimensiones *Ø g*	193 mm
Conexión de tubería del lado de aspiración *DNs*	DN 25
Conexión de tubería del lado de impulsión *DNd*	DN 25
Diámetro del motor *X*	132 mm

Información de pedido

Datos del producto

Marca	Wilo
Denominación del producto	HELIX V412-2/25/V/KS/400-50
Referencia	4160559
Número EAN	4048482200453
Color	verde/plata
Cantidad mínima de pedido	1
Disponibilidad en el mercado	2011-09-01

Embalaje

Tipo de embalaje	Palé desechable
Propiedades del embalaje	Embalaje de transporte
Número por palé	1
Número por capa	1

Medidas y pesos

Longitud con embalaje	1200 mm
Longitud *L*	274 mm
Altura con embalaje	400 mm
Altura *H*	950 mm
Ancho con embalaje	400 mm
Ancho *W*	212 mm
Peso bruto aproximado *m*	49 kg
Peso neto aproximado *m*	41 kg



Ficha técnica

Datos del producto

Denominación del producto	HELIX V413-1/16/E/KS/400-50

Datos hidráulicos

Índice de eficiencia mínima (MEI)	≥0,7
Presión de entrada	10 bar
Presión máxima de trabajo *PN*	16 bar
Boca de impulsión	G 1
Temperatura mínima del fluido T_{min}	-30 °C
Temperatura máxima del fluido T_{max}	120 °C
Temperatura ambiente mínima T_{min}	-15 °C
Temperatura ambiente máxima T_{max}	50 °C

Datos del motor

Alimentación eléctrica	3~400 V, 50 Hz
Tolerancia de tensión	±10 %
Potencia nominal del motor P_2	2,2 kW
Clase de eficiencia energética del motor	IE3
Intensidad nominal I_N	4,3 A
Velocidad nominal *n*	2900 1/min
Factor de potencia	0,87
Tipo de arranque	Directo online (DOL)
Rendimiento del motor 50% η_M *50%*	84,8 %
Rendimiento del motor 75% η_M *75%*	86,2 %
Rendimiento del motor 100% η_M *100%*	85,9 %
Clase de aislamiento	F
Tipo de protección del motor	IP55

Materiales

Carcasa de la bomba	Acero inoxidable
Rodete	Acero inoxidable
Eje	Acero inoxidable
Cierre mecánico	BQ1EGG
Material de la junta	EPDM

Dimensiones de instalación

Conexión de tubería del lado de aspiración *DNs*	G 1
Conexión de tubería del lado de impulsión *DNd*	G 1

Queda reservado el derecho a realizar modificaciones.

Curvas características

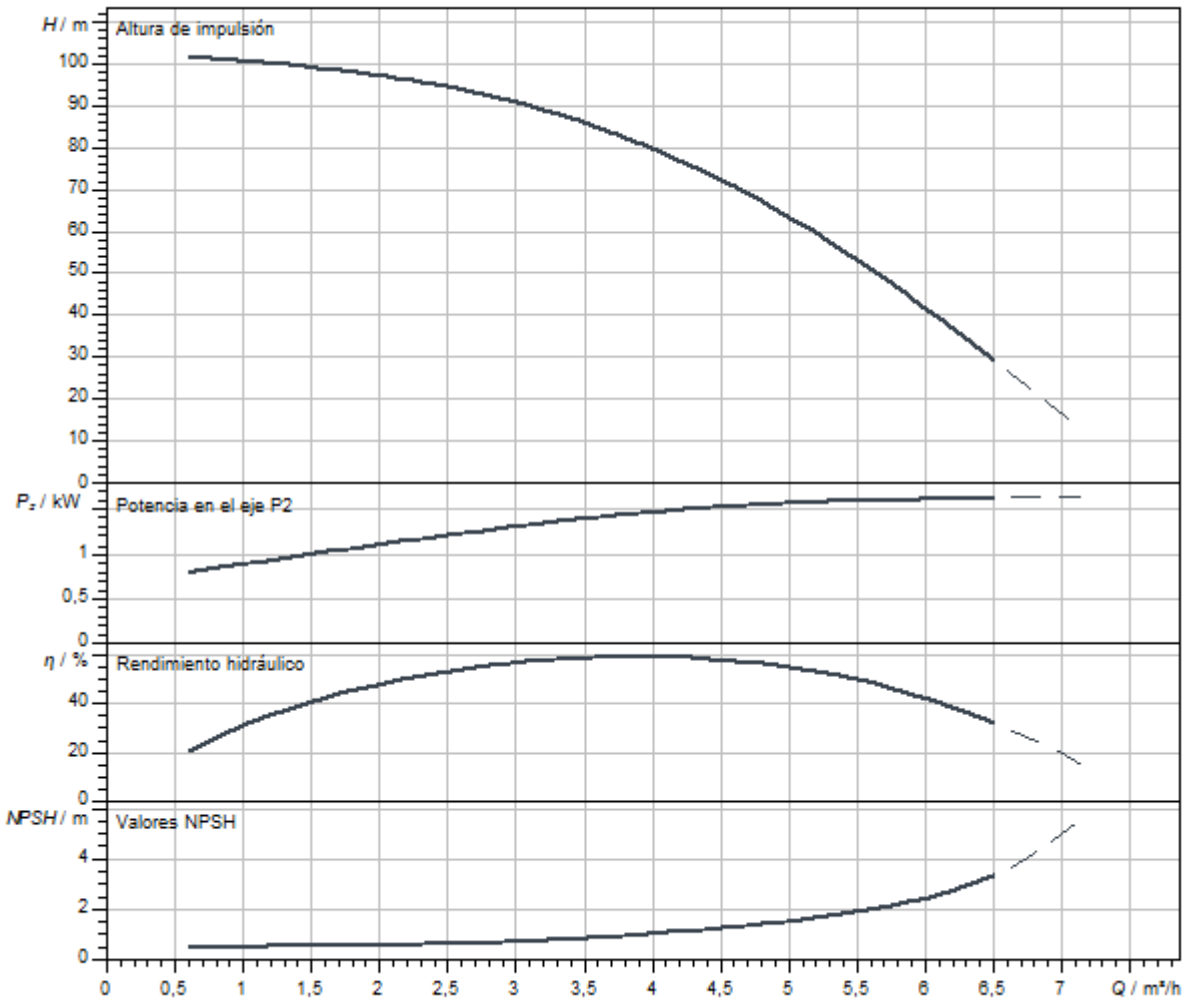

Dimensiones y planos de dimensiones

Helix V 2/V4, PN 16

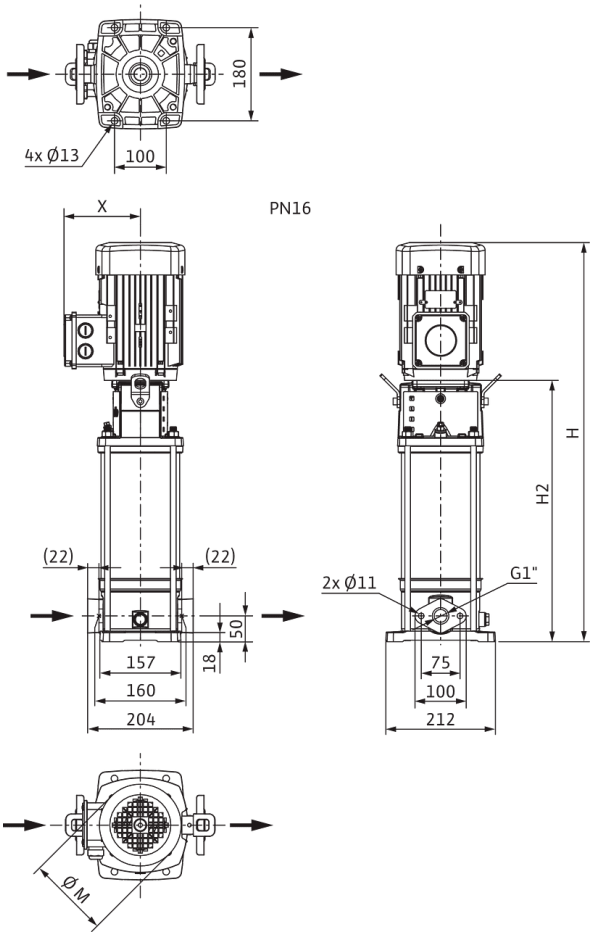

Dimensiones *H*	975 mm
Dimensiones *H1*	128 mm
Dimensiones *L1*	102 mm
Dimensiones *X*	132 mm
Dimensiones *Ø g*	193 mm
Conexión de tubería del lado de aspiración *DNs*	G 1
Conexión de tubería del lado de impulsión *DNd*	G 1
Diámetro del motor *X*	132 mm

Información de pedido

Datos del producto

Marca	Wilo
Denominación del producto	HELIX V413-1/16/E/KS/400-50
Referencia	4160534
Número EAN	4048482200200
Color	verde/plata
Cantidad mínima de pedido	1
Disponibilidad en el mercado	2011-09-01

Embalaje

Tipo de embalaje	Palé desechable
Propiedades del embalaje	Embalaje de transporte
Número por palé	1
Número por capa	1

Medidas y pesos

Longitud con embalaje	1200 mm
Longitud *L*	251 mm
Altura con embalaje	400 mm
Altura *H*	975 mm
Ancho con embalaje	400 mm
Ancho *W*	212 mm
Peso bruto aproximado *m*	50 kg
Peso neto aproximado *m*	42 kg



Ficha técnica

Datos del producto

Denominación del producto	HELIX V413-1/16/E/S/400-50

Datos hidráulicos

Índice de eficiencia mínima (MEI)	≥0,7
Presión de entrada	10 bar
Presión máxima de trabajo *PN*	16 bar
Boca de impulsión	G 1
Temperatura mínima del fluido T_{min}	-30 °C
Temperatura máxima del fluido T_{max}	120 °C
Temperatura ambiente mínima T_{min}	-15 °C
Temperatura ambiente máxima T_{max}	50 °C

Datos del motor

Alimentación eléctrica	3~400 V, 50 Hz
Tolerancia de tensión	±10 %
Potencia nominal del motor P_2	2,2 kW
Clase de eficiencia energética del motor	IE3
Intensidad nominal I_N	4,3 A
Velocidad nominal *n*	2900 1/min
Factor de potencia	0,87
Tipo de arranque	Directo online (DOL)
Rendimiento del motor 50% η_M *50%*	84,8 %
Rendimiento del motor 75% η_M *75%*	86,2 %
Rendimiento del motor 100% η_M *100%*	85,9 %
Clase de aislamiento	F
Tipo de protección del motor	IP55

Materiales

Carcasa de la bomba	Acero inoxidable
Rodete	Acero inoxidable
Eje	Acero inoxidable
Cierre mecánico	BQ1EGG
Material de la junta	EPDM

Dimensiones de instalación

Conexión de tubería del lado de aspiración *DNs*	G 1
Conexión de tubería del lado de impulsión *DNd*	G 1

Queda reservado el derecho a realizar modificaciones.

Curvas características

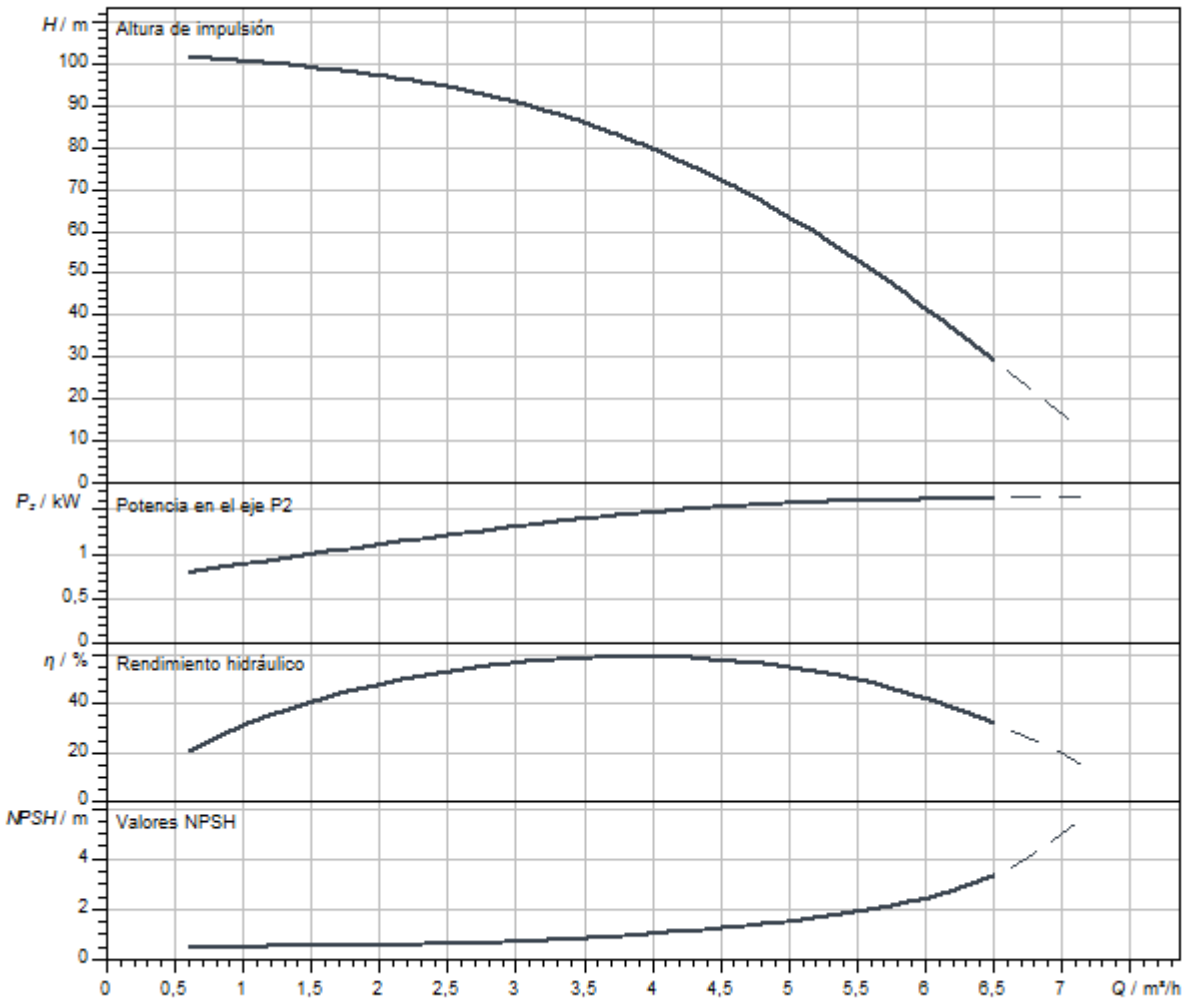

Dimensiones y planos de dimensiones

Helix V 2/V4, PN 16

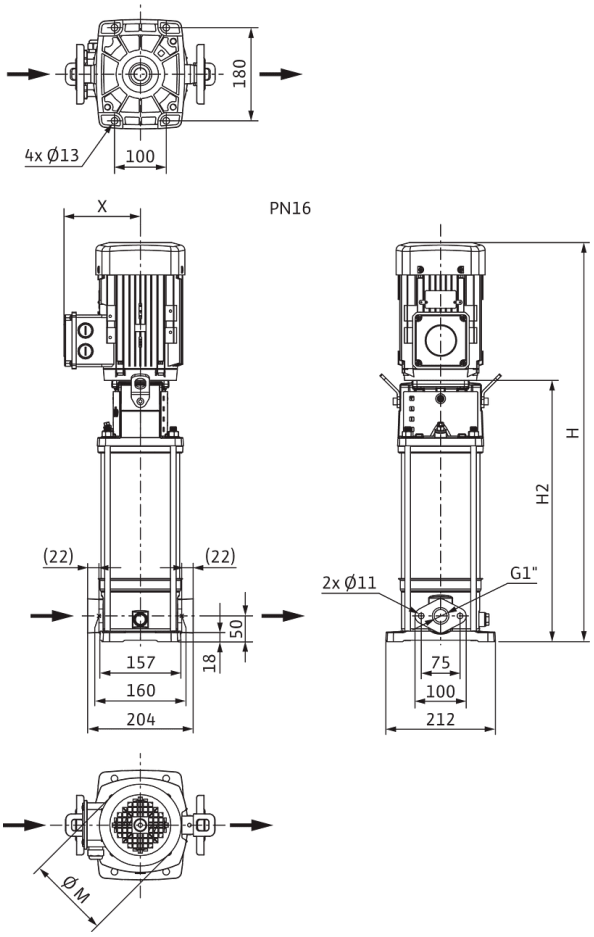

Dimensiones *H*	925 mm
Dimensiones *H1*	128 mm
Dimensiones *L1*	102 mm
Dimensiones *X*	132 mm
Dimensiones *Ø g*	193 mm
Conexión de tubería del lado de aspiración *DNs*	G 1
Conexión de tubería del lado de impulsión *DNd*	G 1
Diámetro del motor *X*	132 mm

Información de pedido

Datos del producto

Marca	Wilo
Denominación del producto	HELIX V413-1/16/E/S/400-50
Referencia	4201392
Número EAN	4048482592640
Color	verde/plata
Cantidad mínima de pedido	1
Disponibilidad en el mercado	2015-09-01

Embalaje

Tipo de embalaje	Caja de cartón
Propiedades del embalaje	Embalaje de transporte
Número por palé	1
Número por capa	1

Medidas y pesos

Longitud con embalaje	1200 mm
Longitud *L*	251 mm
Altura con embalaje	400 mm
Altura *H*	925 mm
Ancho con embalaje	400 mm
Ancho *W*	212 mm
Peso bruto aproximado *m*	44,8 kg
Peso neto aproximado *m*	36,8 kg



Ficha técnica

Datos del producto

Denominación del producto	HELIX V413-1/25/E/KS/400-50

Datos hidráulicos

Índice de eficiencia mínima (MEI)	≥0,7
Presión de entrada	10 bar
Presión máxima de trabajo *PN*	25 bar
Boca de impulsión	DN 25
Temperatura mínima del fluido T_{min}	-30 °C
Temperatura máxima del fluido T_{max}	120 °C
Temperatura ambiente mínima T_{min}	-15 °C
Temperatura ambiente máxima T_{max}	50 °C

Datos del motor

Alimentación eléctrica	3~400 V, 50 Hz
Tolerancia de tensión	±10 %
Potencia nominal del motor P_2	2,2 kW
Clase de eficiencia energética del motor	IE3
Intensidad nominal I_N	4,3 A
Velocidad nominal *n*	2900 1/min
Factor de potencia	0,87
Tipo de arranque	Directo online (DOL)
Rendimiento del motor 50% η_M *50%*	84,8 %
Rendimiento del motor 75% η_M *75%*	86,2 %
Rendimiento del motor 100% η_M *100%*	85,9 %
Clase de aislamiento	F
Tipo de protección del motor	IP55

Materiales

Carcasa de la bomba	Acero inoxidable
Rodete	Acero inoxidable
Eje	Acero inoxidable
Cierre mecánico	BQ1EGG
Material de la junta	EPDM

Dimensiones de instalación

Conexión de tubería del lado de aspiración *DNs*	DN 25
Conexión de tubería del lado de impulsión *DNd*	DN 25

Queda reservado el derecho a realizar modificaciones.

Curvas características

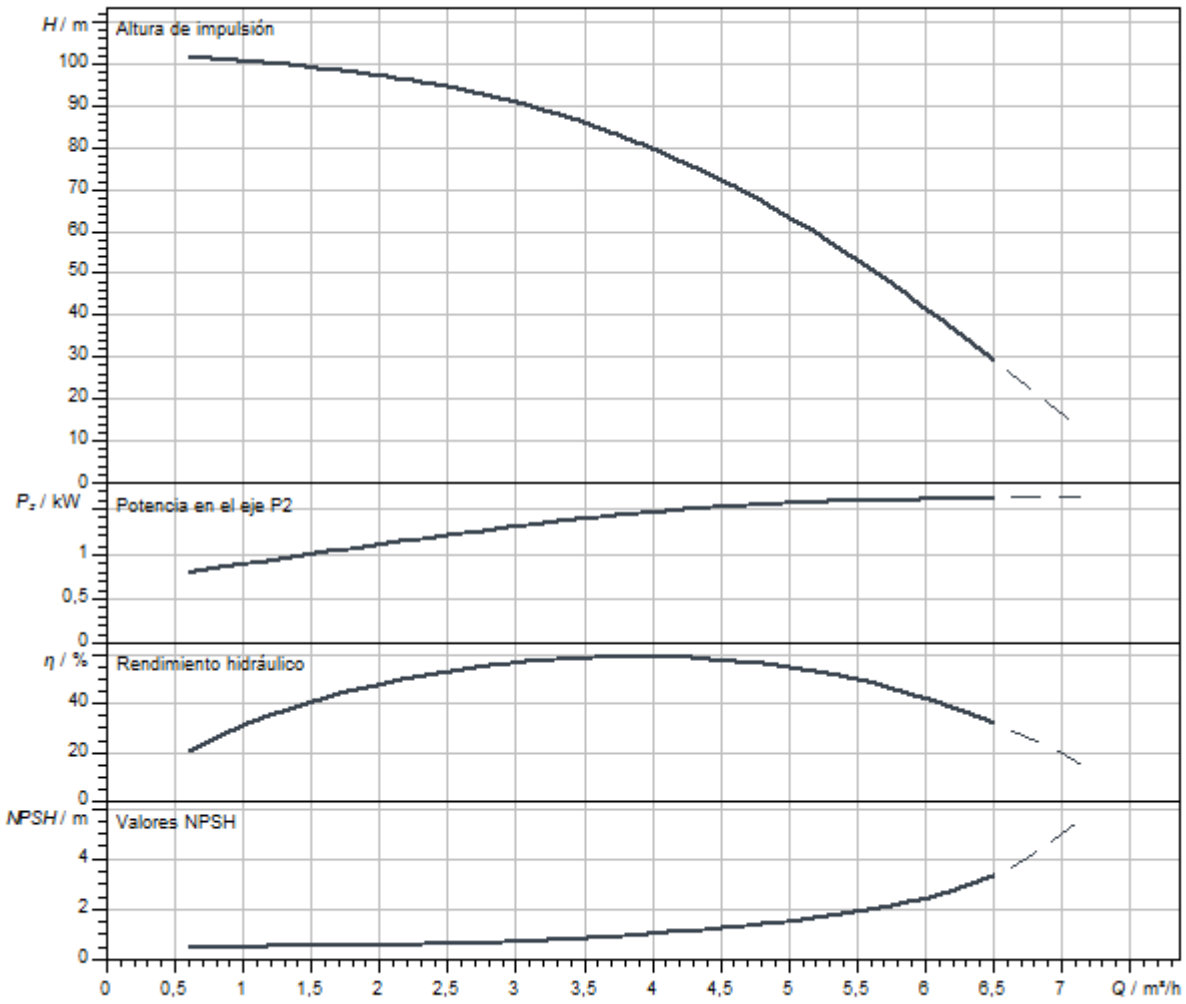

Queda reservado el derecho a realizar modificaciones.

Dimensiones y planos de dimensiones

Helix V 2/ V 4, PN 25

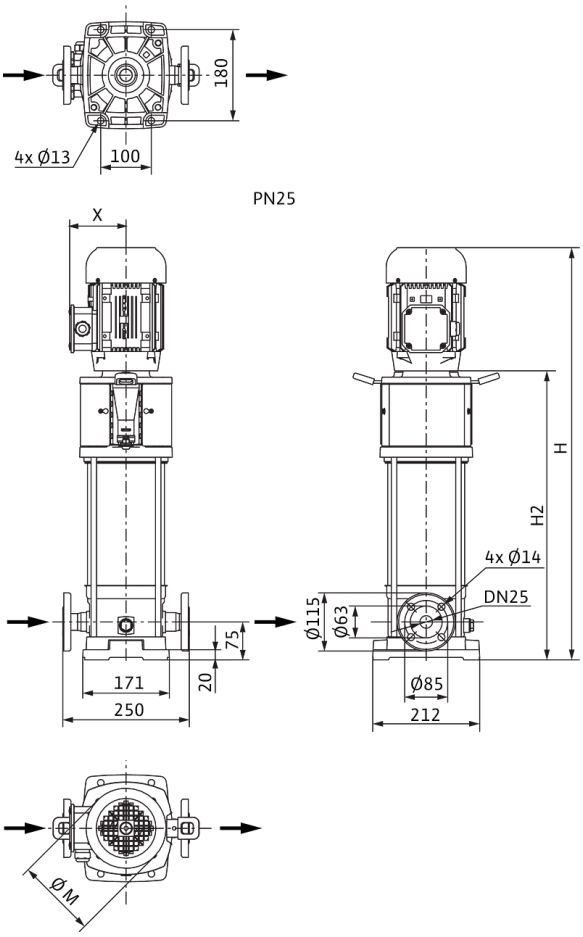

Dimensiones *H*	1000 mm
Dimensiones *H1*	153 mm
Dimensiones *L1*	125 mm
Dimensiones *X*	132 mm
Dimensiones *Ø g*	193 mm
Conexión de tubería del lado de aspiración *DNs*	DN 25
Conexión de tubería del lado de impulsión *DNd*	DN 25
Diámetro del motor *X*	132 mm

Información de pedido

Datos del producto

Marca	Wilo
Denominación del producto	HELIX V413-1/25/E/KS/400-50
Referencia	4160535
Número EAN	4048482200217
Color	verde/plata
Cantidad mínima de pedido	1
Disponibilidad en el mercado	2011-09-01

Embalaje

Tipo de embalaje	Palé desechable
Propiedades del embalaje	Embalaje de transporte
Número por palé	1
Número por capa	1

Medidas y pesos

Longitud con embalaje	1200 mm
Longitud *L*	274 mm
Altura con embalaje	400 mm
Altura *H*	1000 mm
Ancho con embalaje	400 mm
Ancho *W*	212 mm
Peso bruto aproximado *m*	52 kg
Peso neto aproximado *m*	44 kg



Ficha técnica

Datos del producto

Denominación del producto	HELIX V413-2/25/V/KS/400-50

Datos hidráulicos

Índice de eficiencia mínima (MEI)	≥0,7
Presión de entrada	10 bar
Presión máxima de trabajo *PN*	25 bar
Boca de impulsión	DN 25
Temperatura mínima del fluido T_{min}	-15 °C
Temperatura máxima del fluido T_{max}	90 °C
Temperatura ambiente mínima T_{min}	-15 °C
Temperatura ambiente máxima T_{max}	50 °C

Datos del motor

Alimentación eléctrica	3~400 V, 50 Hz
Tolerancia de tensión	±10 %
Potencia nominal del motor P_2	2,2 kW
Clase de eficiencia energética del motor	IE3
Intensidad nominal I_N	4,3 A
Velocidad nominal *n*	2900 1/min
Factor de potencia	0,87
Tipo de arranque	Directo online (DOL)
Rendimiento del motor 50% η_M *50%*	84,8 %
Rendimiento del motor 75% η_M *75%*	86,2 %
Rendimiento del motor 100% η_M *100%*	85,9 %
Clase de aislamiento	F
Tipo de protección del motor	IP55

Materiales

Carcasa de la bomba	Acero inoxidable
Rodete	Acero inoxidable
Eje	Acero inoxidable
Cierre mecánico	BQ1VGG
Material de la junta	FKM

Dimensiones de instalación

Conexión de tubería del lado de aspiración *DNs*	DN 25
Conexión de tubería del lado de impulsión *DNd*	DN 25

Queda reservado el derecho a realizar modificaciones.

Curvas características

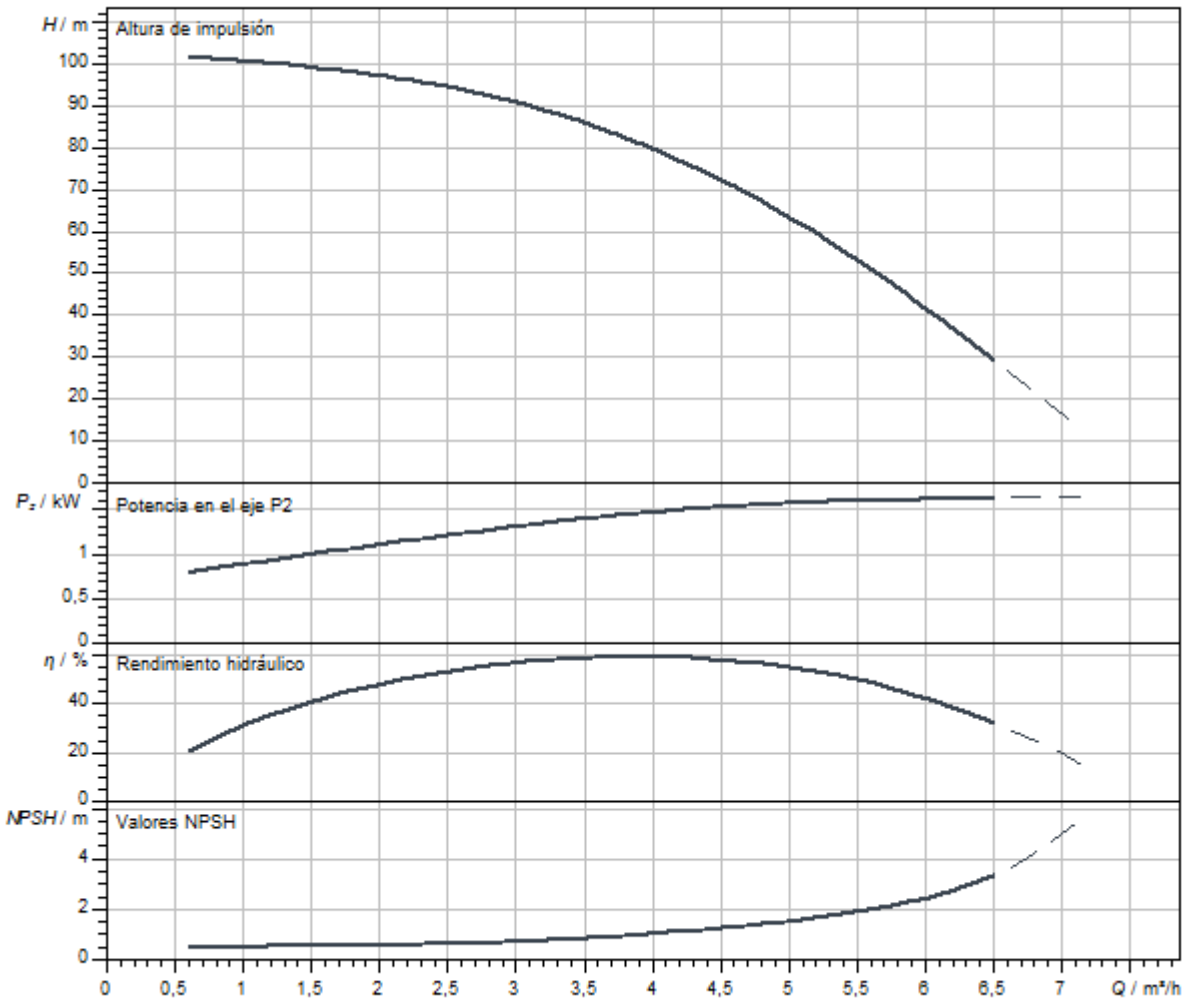

Queda reservado el derecho a realizar modificaciones.

Dimensiones y planos de dimensiones

Helix V 2/ V 4, PN 25

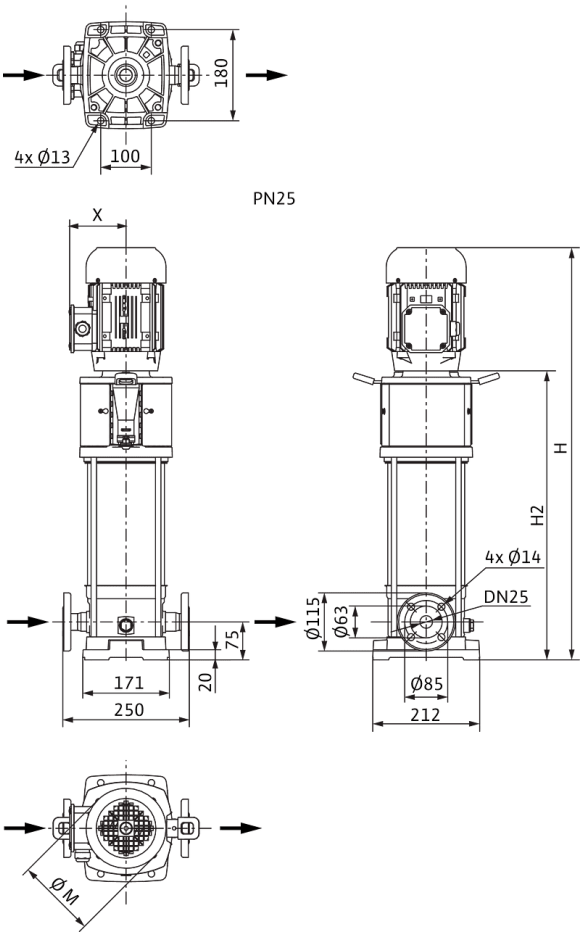

Dimensiones *H*	1000 mm
Dimensiones *H1*	153 mm
Dimensiones *L1*	125 mm
Dimensiones *X*	132 mm
Dimensiones *Ø g*	193 mm
Conexión de tubería del lado de aspiración *DNs*	DN 25
Conexión de tubería del lado de impulsión *DNd*	DN 25
Diámetro del motor *X*	132 mm

Información de pedido

Datos del producto

Marca	Wilo
Denominación del producto	HELIX V413-2/25/V/KS/400-50
Referencia	4160560
Número EAN	4048482200460
Color	verde/plata
Cantidad mínima de pedido	1
Disponibilidad en el mercado	2011-09-01

Embalaje

Tipo de embalaje	Palé desechable
Propiedades del embalaje	Embalaje de transporte
Número por palé	1
Número por capa	1

Medidas y pesos

Longitud con embalaje	1200 mm
Longitud *L*	274 mm
Altura con embalaje	400 mm
Altura *H*	1000 mm
Ancho con embalaje	400 mm
Ancho *W*	212 mm
Peso bruto aproximado *m*	52 kg
Peso neto aproximado *m*	44 kg



Ficha técnica

Datos del producto

Denominación del producto	HELIX V414-1/16/E/KS/400-50

Datos hidráulicos

Índice de eficiencia mínima (MEI)	≥0,7
Presión de entrada	10 bar
Presión máxima de trabajo *PN*	16 bar
Boca de impulsión	G 1
Temperatura mínima del fluido T_{min}	-30 °C
Temperatura máxima del fluido T_{max}	120 °C
Temperatura ambiente mínima T_{min}	-15 °C
Temperatura ambiente máxima T_{max}	50 °C

Datos del motor

Alimentación eléctrica	3~400 V, 50 Hz
Tolerancia de tensión	±10 %
Potencia nominal del motor P_2	2,2 kW
Clase de eficiencia energética del motor	IE3
Intensidad nominal I_N	4,3 A
Velocidad nominal *n*	2900 1/min
Factor de potencia	0,87
Tipo de arranque	Directo online (DOL)
Rendimiento del motor 50% η_M *50%*	84,8 %
Rendimiento del motor 75% η_M *75%*	86,2 %
Rendimiento del motor 100% η_M *100%*	85,9 %
Clase de aislamiento	F
Tipo de protección del motor	IP55

Materiales

Carcasa de la bomba	Acero inoxidable
Rodete	Acero inoxidable
Eje	Acero inoxidable
Cierre mecánico	BQ1EGG
Material de la junta	EPDM

Dimensiones de instalación

Conexión de tubería del lado de aspiración *DNs*	G 1
Conexión de tubería del lado de impulsión *DNd*	G 1

Queda reservado el derecho a realizar modificaciones.

Curvas características

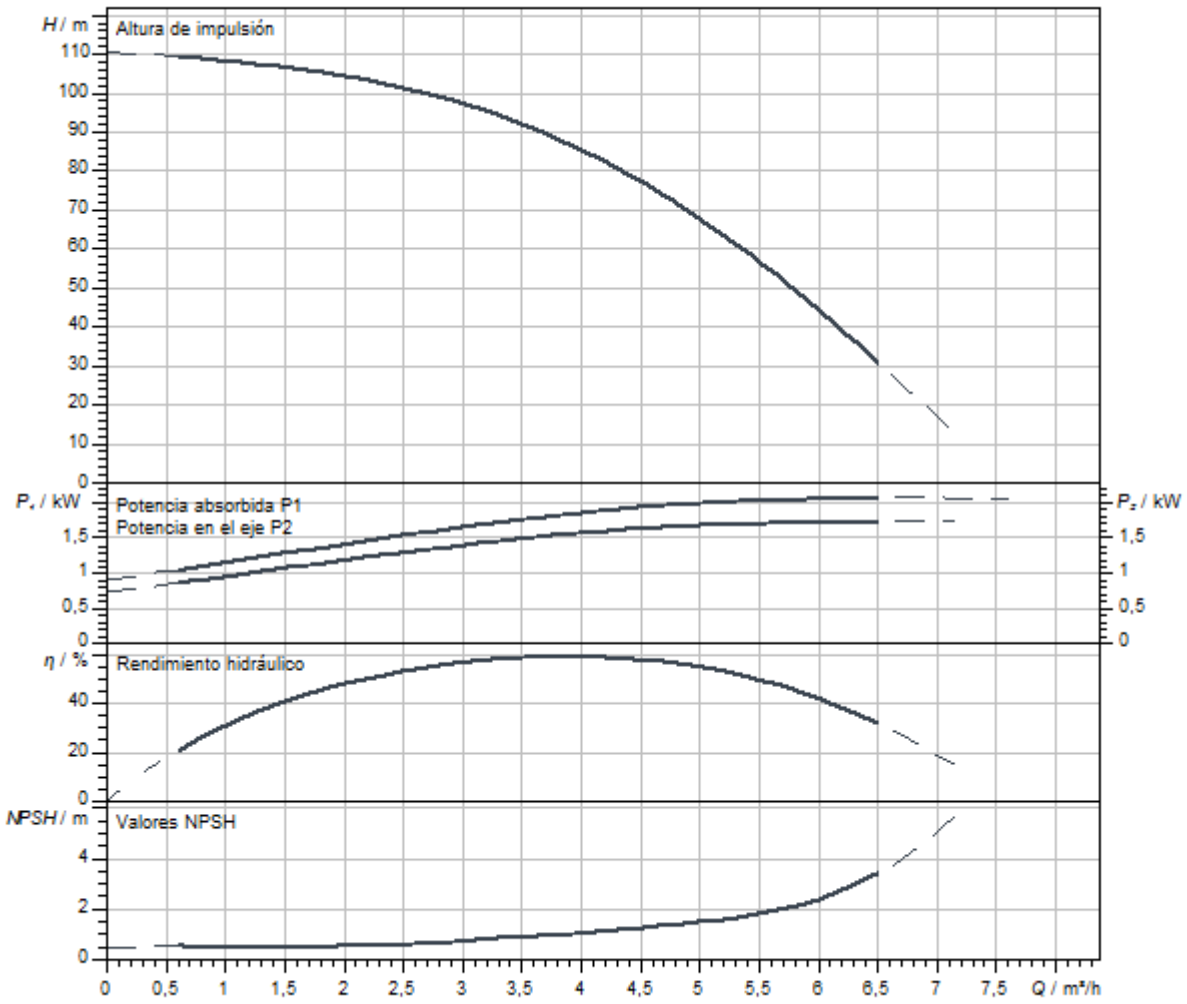

Dimensiones y planos de dimensiones

Helix V 2/V4, PN 16

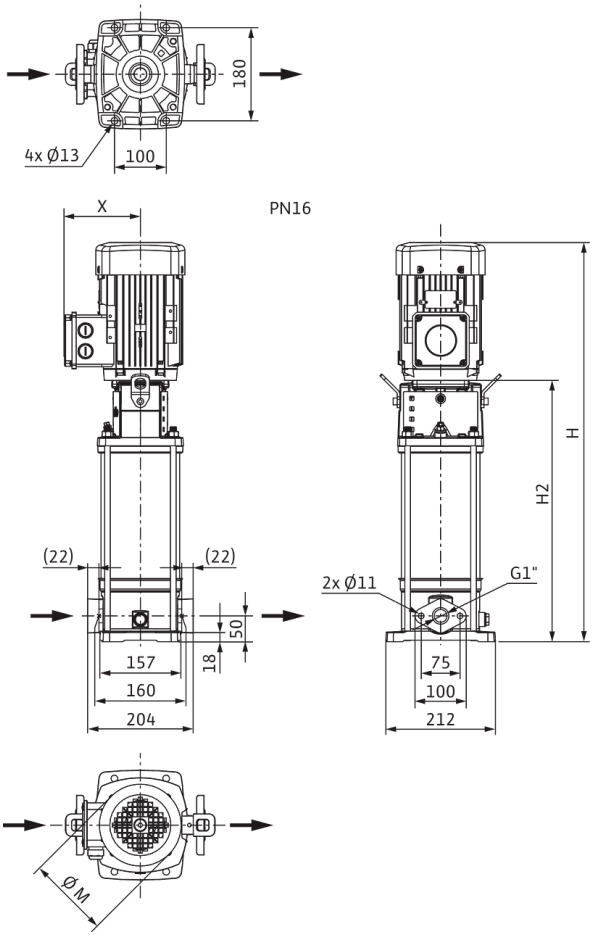

Dimensiones *H*	975 mm
Dimensiones *H1*	128 mm
Dimensiones *L1*	102 mm
Dimensiones *X*	132 mm
Dimensiones *Ø g*	193 mm
Conexión de tubería del lado de aspiración *DNs*	G 1
Conexión de tubería del lado de impulsión *DNd*	G 1
Diámetro del motor *X*	132 mm

Información de pedido

Datos del producto

Marca	Wilo
Denominación del producto	HELIX V414-1/16/E/KS/400-50
Referencia	4160536
Número EAN	4048482200224
Color	verde/plata
Cantidad mínima de pedido	1
Disponibilidad en el mercado	2011-09-01

Embalaje

Tipo de embalaje	Palé desechable
Propiedades del embalaje	Embalaje de transporte
Número por palé	1
Número por capa	1

Medidas y pesos

Longitud con embalaje	1200 mm
Longitud *L*	251 mm
Altura con embalaje	400 mm
Altura *H*	975 mm
Ancho con embalaje	400 mm
Ancho *W*	212 mm
Peso bruto aproximado *m*	50 kg
Peso neto aproximado *m*	42 kg



Ficha técnica

Datos del producto

Denominación del producto	HELIX V414-1/16/E/S/400-50

Datos hidráulicos

Índice de eficiencia mínima (MEI)	≥0,7
Presión de entrada	10 bar
Presión máxima de trabajo *PN*	16 bar
Boca de impulsión	G 1
Temperatura mínima del fluido T_{min}	-30 °C
Temperatura máxima del fluido T_{max}	120 °C
Temperatura ambiente mínima T_{min}	-15 °C
Temperatura ambiente máxima T_{max}	50 °C

Datos del motor

Alimentación eléctrica	3~400 V, 50 Hz
Tolerancia de tensión	±10 %
Potencia nominal del motor P_2	2,2 kW
Clase de eficiencia energética del motor	IE3
Intensidad nominal I_N	4,3 A
Velocidad nominal *n*	2900 1/min
Factor de potencia	0,87
Tipo de arranque	Directo online (DOL)
Rendimiento del motor 50% η_M *50%*	84,8 %
Rendimiento del motor 75% η_M *75%*	86,2 %
Rendimiento del motor 100% η_M *100%*	85,9 %
Clase de aislamiento	F
Tipo de protección del motor	IP55

Materiales

Carcasa de la bomba	Acero inoxidable
Rodete	Acero inoxidable
Eje	Acero inoxidable
Cierre mecánico	BQ1EGG
Material de la junta	EPDM

Dimensiones de instalación

Conexión de tubería del lado de aspiración *DNs*	G 1
Conexión de tubería del lado de impulsión *DNd*	G 1

Queda reservado el derecho a realizar modificaciones.

Curvas características

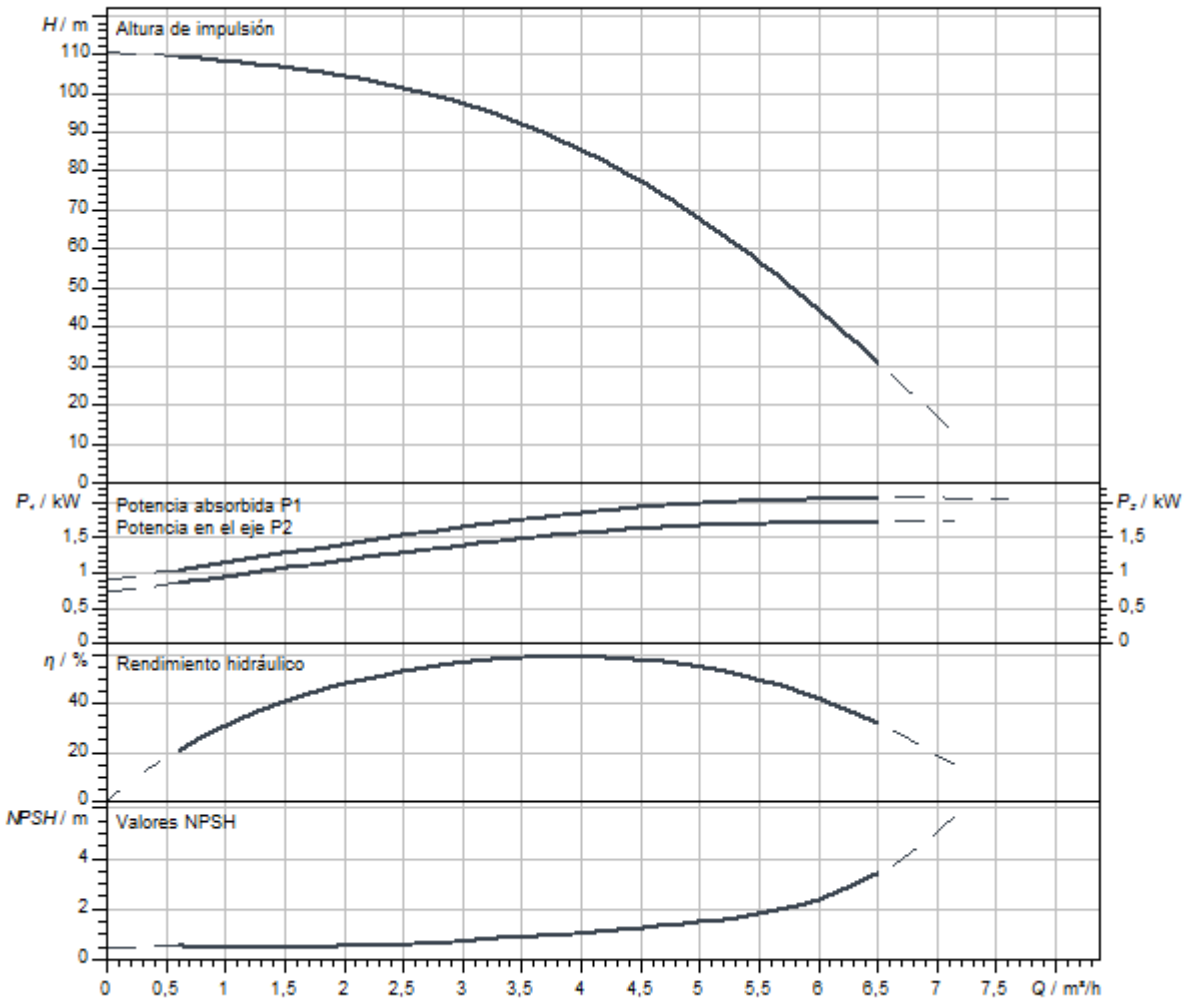

Dimensiones y planos de dimensiones

Helix V 2/V4, PN 16

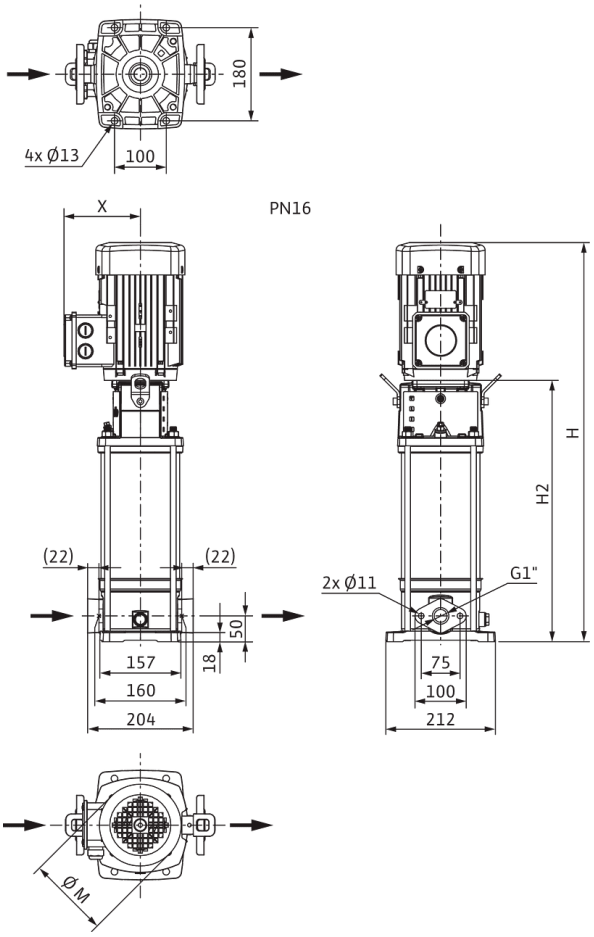

Dimensiones *H*	925 mm
Dimensiones *H1*	128 mm
Dimensiones *L1*	102 mm
Dimensiones *X*	132 mm
Dimensiones *Ø g*	193 mm
Conexión de tubería del lado de aspiración *DNs*	G 1
Conexión de tubería del lado de impulsión *DNd*	G 1
Diámetro del motor *X*	132 mm

Información de pedido

Datos del producto

Marca	Wilo
Denominación del producto	HELIX V414-1/16/E/S/400-50
Referencia	4201393
Número EAN	4048482592657
Color	verde/plata
Cantidad mínima de pedido	1
Disponibilidad en el mercado	2015-09-01

Embalaje

Tipo de embalaje	Caja de cartón
Propiedades del embalaje	Embalaje de transporte
Número por palé	1
Número por capa	1

Medidas y pesos

Longitud con embalaje	1200 mm
Longitud *L*	251 mm
Altura con embalaje	400 mm
Altura *H*	925 mm
Ancho con embalaje	400 mm
Ancho *W*	212 mm
Peso bruto aproximado *m*	44,9 kg
Peso neto aproximado *m*	36,9 kg



Ficha técnica

Datos del producto

Denominación del producto	HELIX V414-1/25/E/KS/400-50

Datos hidráulicos

Índice de eficiencia mínima (MEI)	≥0,7
Presión de entrada	10 bar
Presión máxima de trabajo *PN*	25 bar
Boca de impulsión	DN 25
Temperatura mínima del fluido T_{min}	-30 °C
Temperatura máxima del fluido T_{max}	120 °C
Temperatura ambiente mínima T_{min}	-15 °C
Temperatura ambiente máxima T_{max}	50 °C

Datos del motor

Alimentación eléctrica	3~400 V, 50 Hz
Tolerancia de tensión	±10 %
Potencia nominal del motor P_2	2,2 kW
Clase de eficiencia energética del motor	IE3
Intensidad nominal I_N	4,3 A
Velocidad nominal *n*	2900 1/min
Factor de potencia	0,87
Tipo de arranque	Directo online (DOL)
Rendimiento del motor 50% η_M *50%*	84,8 %
Rendimiento del motor 75% η_M *75%*	86,2 %
Rendimiento del motor 100% η_M *100%*	85,9 %
Clase de aislamiento	F
Tipo de protección del motor	IP55

Materiales

Carcasa de la bomba	Acero inoxidable
Rodete	Acero inoxidable
Eje	Acero inoxidable
Cierre mecánico	BQ1EGG
Material de la junta	EPDM

Dimensiones de instalación

Conexión de tubería del lado de aspiración *DNs*	DN 25
Conexión de tubería del lado de impulsión *DNd*	DN 25

Queda reservado el derecho a realizar modificaciones.

Curvas características

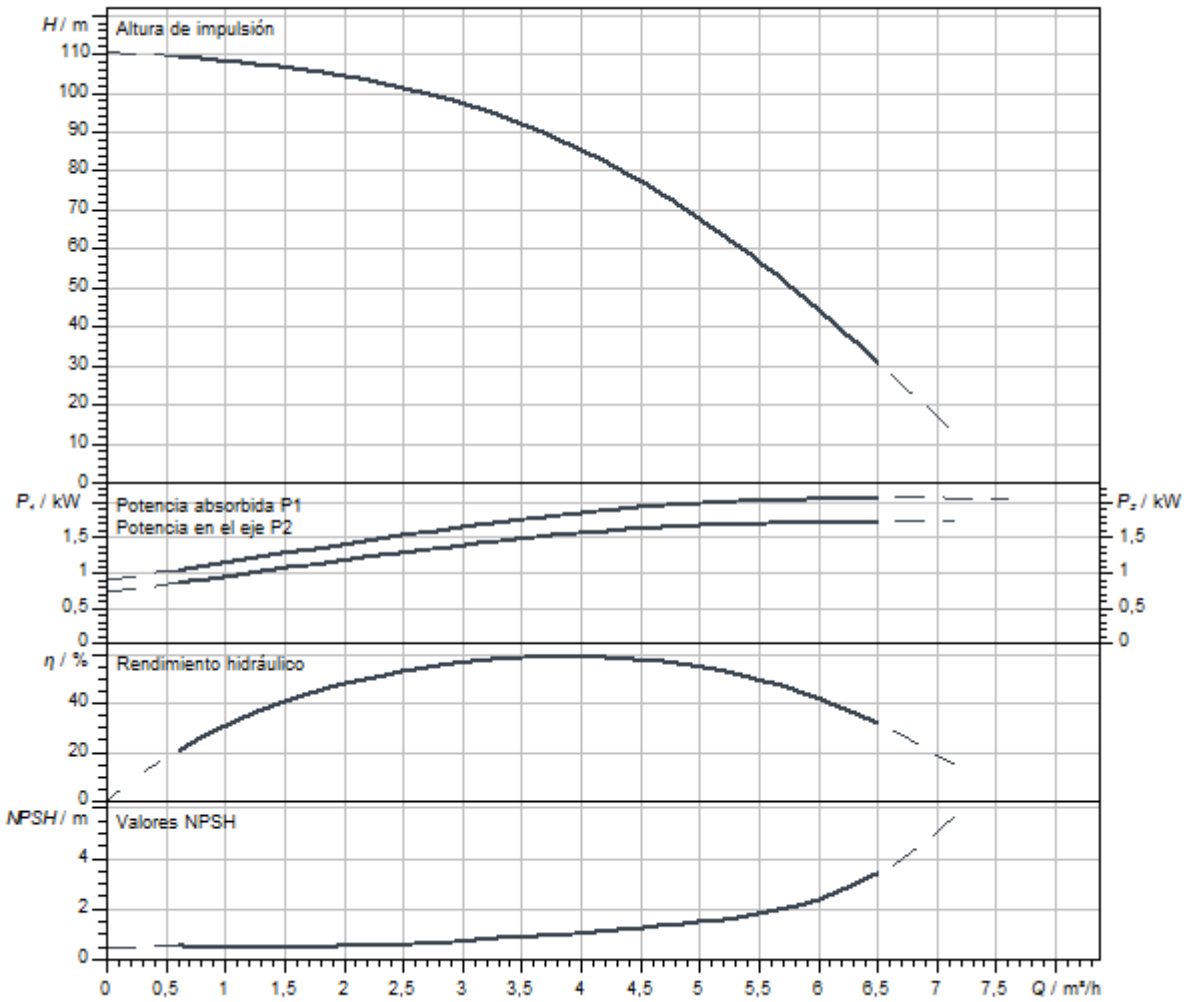

Dimensiones y planos de dimensiones

Helix V 2/ V 4, PN 25

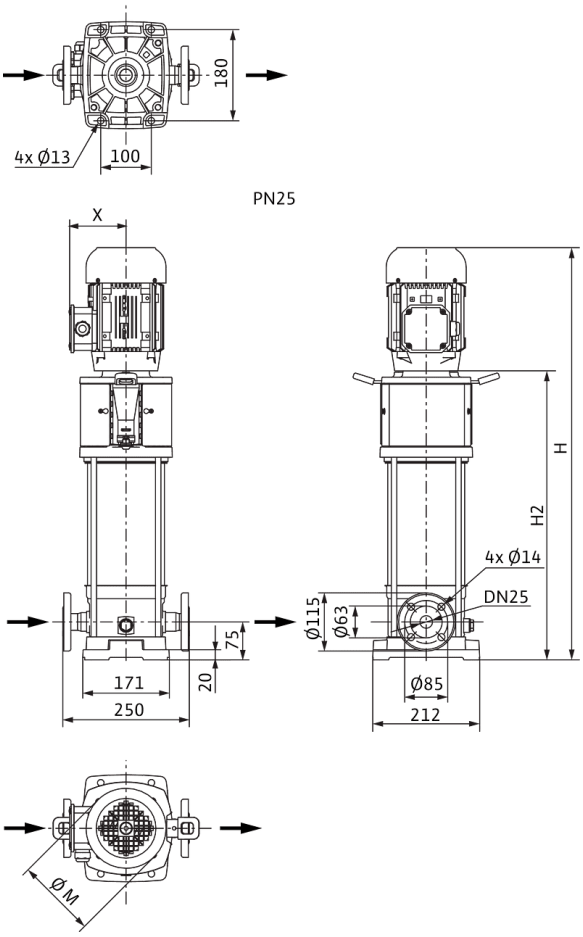

Dimensiones *H*	1000 mm
Dimensiones *H1*	153 mm
Dimensiones *L1*	125 mm
Dimensiones *X*	132 mm
Dimensiones *Ø g*	193 mm
Conexión de tubería del lado de aspiración *DNs*	DN 25
Conexión de tubería del lado de impulsión *DNd*	DN 25
Diámetro del motor *X*	132 mm

Información de pedido

Datos del producto

Marca	Wilo
Denominación del producto	HELIX V414-1/25/E/KS/400-50
Referencia	4160537
Número EAN	4048482200231
Color	verde/plata
Cantidad mínima de pedido	1
Disponibilidad en el mercado	2011-09-01

Embalaje

Tipo de embalaje	Palé desechable
Propiedades del embalaje	Embalaje de transporte
Número por palé	1
Número por capa	1

Medidas y pesos

Longitud con embalaje	1200 mm
Longitud *L*	274 mm
Altura con embalaje	400 mm
Altura *H*	1000 mm
Ancho con embalaje	400 mm
Ancho *W*	212 mm
Peso bruto aproximado *m*	52 kg
Peso neto aproximado *m*	44 kg



Ficha técnica

Datos del producto

Denominación del producto	HELIX V414-2/25/V/KS/400-50

Datos hidráulicos

Índice de eficiencia mínima (MEI)	≥0,7
Presión de entrada	10 bar
Presión máxima de trabajo *PN*	25 bar
Boca de impulsión	DN 25
Temperatura mínima del fluido T_{min}	-15 °C
Temperatura máxima del fluido T_{max}	90 °C
Temperatura ambiente mínima T_{min}	-15 °C
Temperatura ambiente máxima T_{max}	50 °C

Datos del motor

Alimentación eléctrica	3~400 V, 50 Hz
Tolerancia de tensión	±10 %
Potencia nominal del motor P_2	2,2 kW
Clase de eficiencia energética del motor	IE3
Intensidad nominal I_N	4,3 A
Velocidad nominal *n*	2900 1/min
Factor de potencia	0,87
Tipo de arranque	Directo online (DOL)
Rendimiento del motor 50% η_M *50%*	84,8 %
Rendimiento del motor 75% η_M *75%*	86,2 %
Rendimiento del motor 100% η_M *100%*	85,9 %
Clase de aislamiento	F
Tipo de protección del motor	IP55

Materiales

Carcasa de la bomba	Acero inoxidable
Rodete	Acero inoxidable
Eje	Acero inoxidable
Cierre mecánico	BQ1VGG
Material de la junta	FKM

Dimensiones de instalación

Conexión de tubería del lado de aspiración *DNs*	DN 25
Conexión de tubería del lado de impulsión *DNd*	DN 25

Queda reservado el derecho a realizar modificaciones.

Curvas características

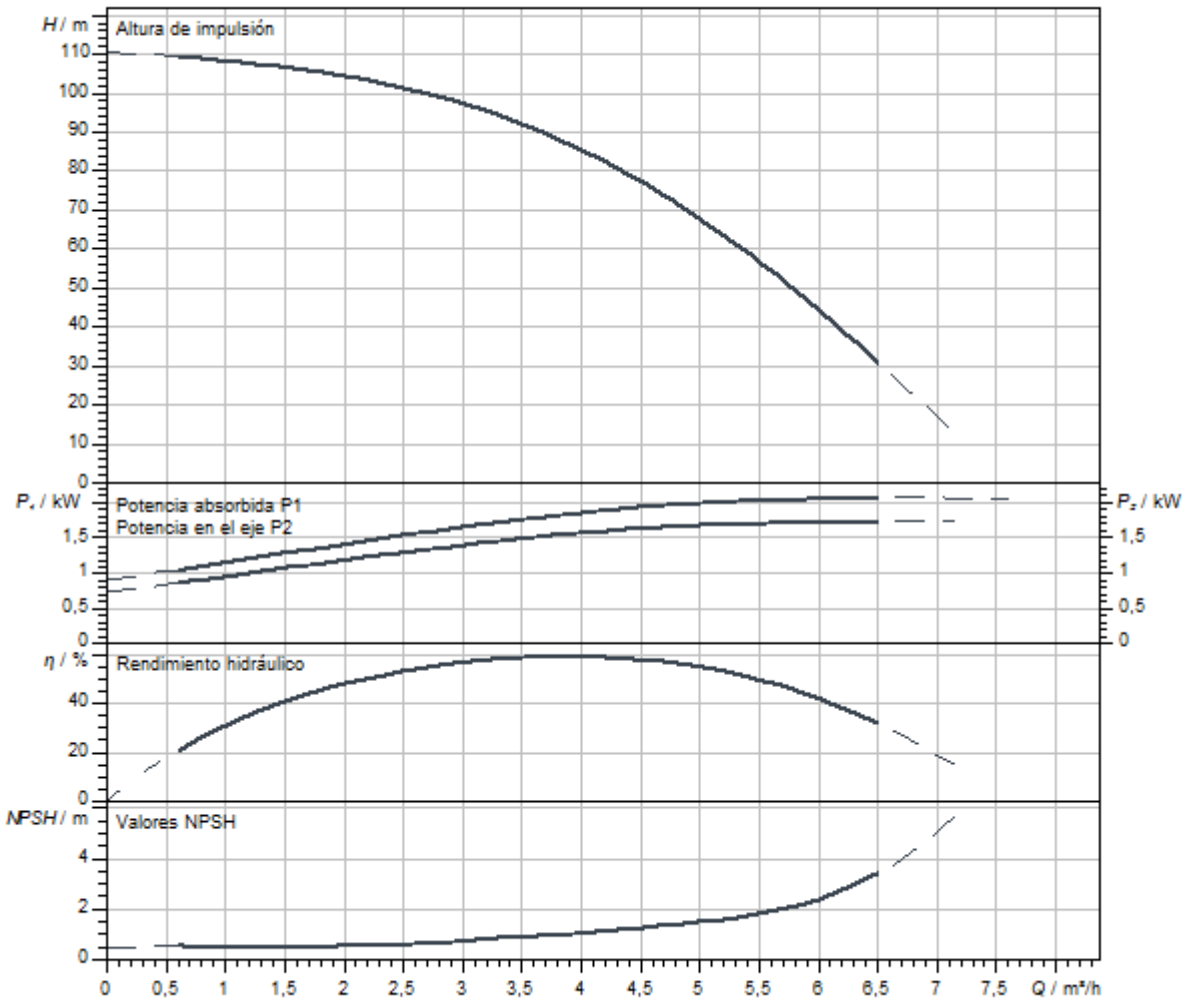

Dimensiones y planos de dimensiones

Helix V 2/ V 4, PN 25

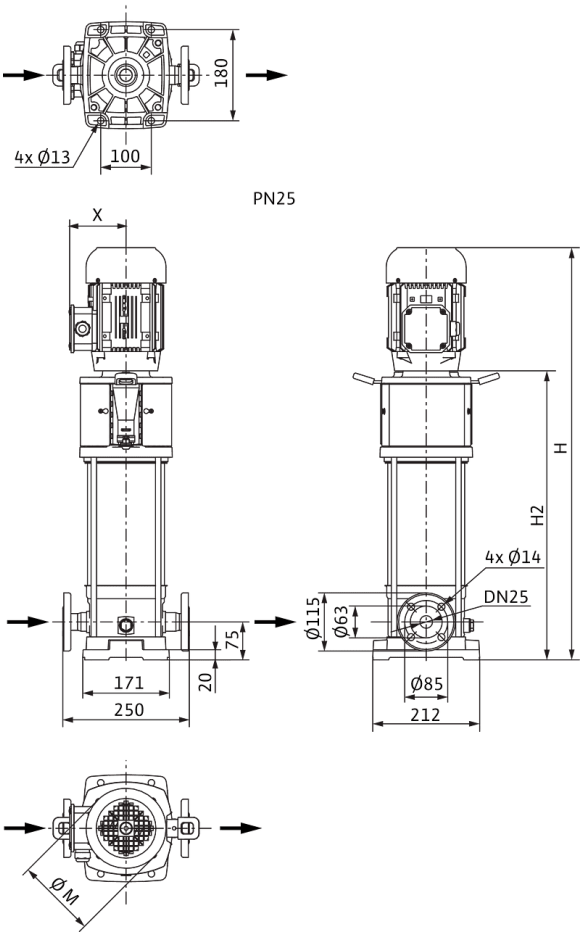

Dimensiones *H*	1000 mm
Dimensiones *H1*	153 mm
Dimensiones *L1*	125 mm
Dimensiones *X*	132 mm
Dimensiones *Ø g*	193 mm
Conexión de tubería del lado de aspiración *DNs*	DN 25
Conexión de tubería del lado de impulsión *DNd*	DN 25
Diámetro del motor *X*	132 mm

Información de pedido

Datos del producto

Marca	Wilo
Denominación del producto	HELIX V414-2/25/V/KS/400-50
Referencia	4160561
Número EAN	4048482200477
Color	verde/plata
Cantidad mínima de pedido	1
Disponibilidad en el mercado	2011-09-01

Embalaje

Tipo de embalaje	Palé desechable
Propiedades del embalaje	Embalaje de transporte
Número por palé	1
Número por capa	1

Medidas y pesos

Longitud con embalaje	1200 mm
Longitud *L*	274 mm
Altura con embalaje	400 mm
Altura *H*	1000 mm
Ancho con embalaje	400 mm
Ancho *W*	212 mm
Peso bruto aproximado *m*	52 kg
Peso neto aproximado *m*	44 kg

Queda reservado el derecho a realizar modificaciones.



Ficha técnica

Datos del producto

Denominación del producto	HELIX V416-1/16/E/KS/400-50

Datos hidráulicos

Índice de eficiencia mínima (MEI)	≥0,7
Presión de entrada	10 bar
Presión máxima de trabajo *PN*	16 bar
Boca de impulsión	G 1
Temperatura mínima del fluido T_{min}	-30 °C
Temperatura máxima del fluido T_{max}	120 °C
Temperatura ambiente mínima T_{min}	-15 °C
Temperatura ambiente máxima T_{max}	50 °C

Datos del motor

Alimentación eléctrica	3~400 V, 50 Hz
Tolerancia de tensión	±10 %
Potencia nominal del motor P_2	2,2 kW
Clase de eficiencia energética del motor	IE3
Intensidad nominal I_N	4,3 A
Velocidad nominal *n*	2900 1/min
Factor de potencia	0,87
Tipo de arranque	Directo online (DOL)
Rendimiento del motor 50% η_M *50%*	84,8 %
Rendimiento del motor 75% η_M *75%*	86,2 %
Rendimiento del motor 100% η_M *100%*	85,9 %
Clase de aislamiento	F
Tipo de protección del motor	IP55

Materiales

Carcasa de la bomba	Acero inoxidable
Rodete	Acero inoxidable
Eje	Acero inoxidable
Cierre mecánico	BQ1EGG
Material de la junta	EPDM

Dimensiones de instalación

Conexión de tubería del lado de aspiración *DNs*	G 1
Conexión de tubería del lado de impulsión *DNd*	G 1

Queda reservado el derecho a realizar modificaciones.

Curvas características

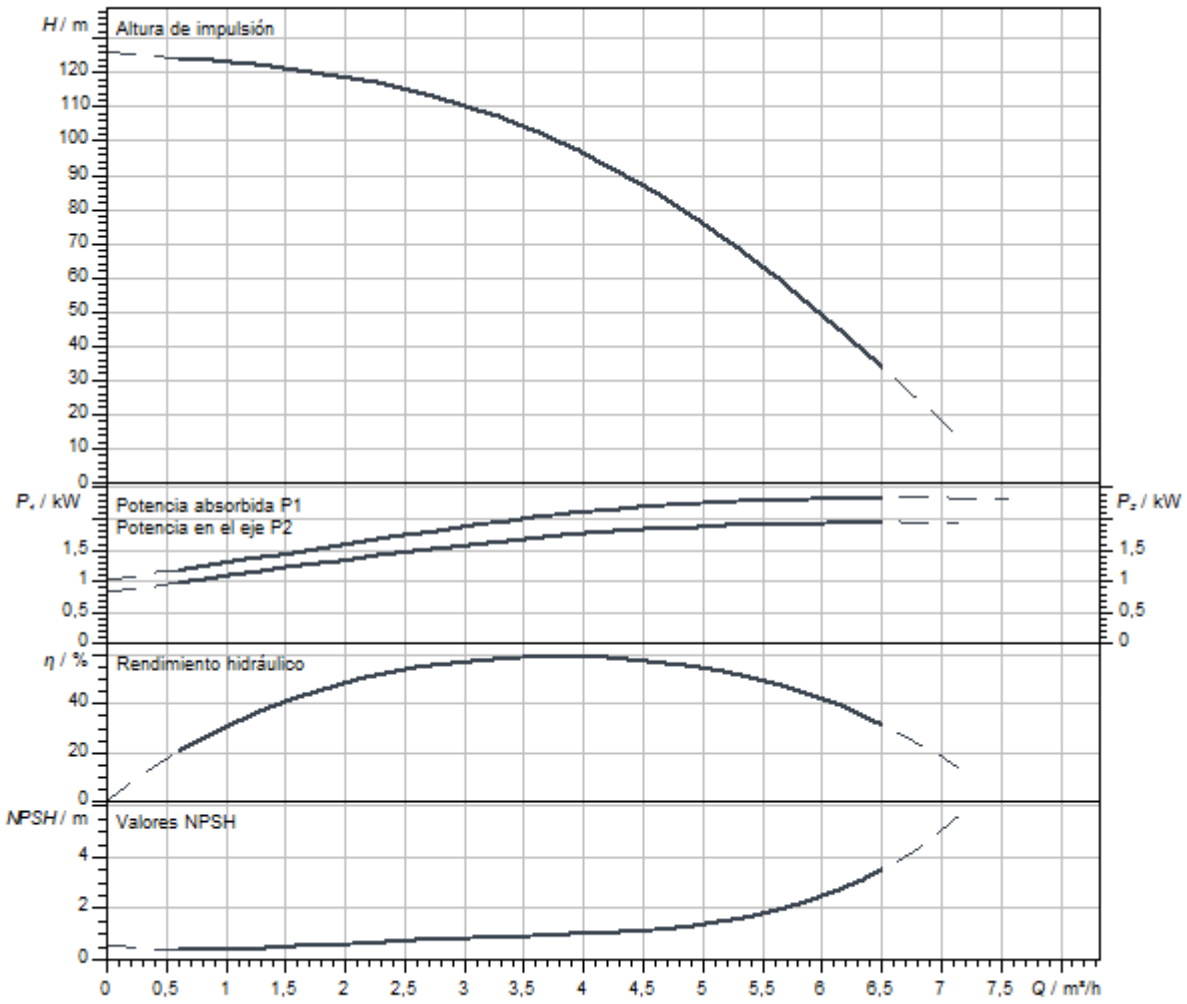

Dimensiones y planos de dimensiones

Helix V 2/V4, PN 16

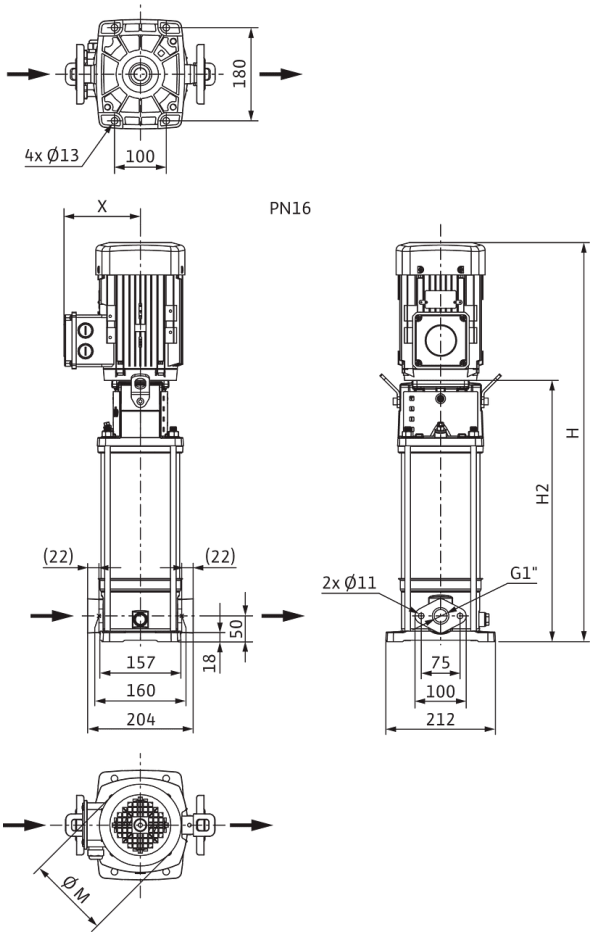

Dimensiones *H*	1025 mm
Dimensiones *H1*	128 mm
Dimensiones *L1*	102 mm
Dimensiones *X*	132 mm
Dimensiones *Ø g*	193 mm
Conexión de tubería del lado de aspiración *DNs*	G 1
Conexión de tubería del lado de impulsión *DNd*	G 1
Diámetro del motor *X*	132 mm

Información de pedido

Datos del producto

Marca	Wilo
Denominación del producto	HELIX V416-1/16/E/KS/400-50
Referencia	4160538
Número EAN	4048482200248
Color	verde/plata
Cantidad mínima de pedido	1
Disponibilidad en el mercado	2011-09-01

Embalaje

Tipo de embalaje	Palé desechable
Propiedades del embalaje	Embalaje de transporte
Número por palé	1
Número por capa	1

Medidas y pesos

Longitud con embalaje	1200 mm
Longitud *L*	251 mm
Altura con embalaje	400 mm
Altura *H*	1025 mm
Ancho con embalaje	400 mm
Ancho *W*	212 mm
Peso bruto aproximado *m*	51 kg
Peso neto aproximado *m*	43 kg

Queda reservado el derecho a realizar modificaciones.



Ficha técnica

Datos del producto

Denominación del producto	HELIX V416-1/16/E/S/400-50

Datos hidráulicos

Índice de eficiencia mínima (MEI)	≥0,7
Presión de entrada	10 bar
Presión máxima de trabajo *PN*	16 bar
Boca de impulsión	G 1
Temperatura mínima del fluido T_{min}	-30 °C
Temperatura máxima del fluido T_{max}	120 °C
Temperatura ambiente mínima T_{min}	-15 °C
Temperatura ambiente máxima T_{max}	50 °C

Datos del motor

Alimentación eléctrica	3~400 V, 50 Hz
Tolerancia de tensión	±10 %
Potencia nominal del motor P_2	2,2 kW
Clase de eficiencia energética del motor	IE3
Intensidad nominal I_N	4,3 A
Velocidad nominal *n*	2900 1/min
Factor de potencia	0,87
Tipo de arranque	Directo online (DOL)
Rendimiento del motor 50% η_M *50%*	84,8 %
Rendimiento del motor 75% η_M *75%*	86,2 %
Rendimiento del motor 100% η_M *100%*	85,9 %
Clase de aislamiento	F
Tipo de protección del motor	IP55

Materiales

Carcasa de la bomba	Acero inoxidable
Rodete	Acero inoxidable
Eje	Acero inoxidable
Cierre mecánico	BQ1EGG
Material de la junta	EPDM

Dimensiones de instalación

Conexión de tubería del lado de aspiración *DNs*	G 1
Conexión de tubería del lado de impulsión *DNd*	G 1

Queda reservado el derecho a realizar modificaciones.

Curvas características

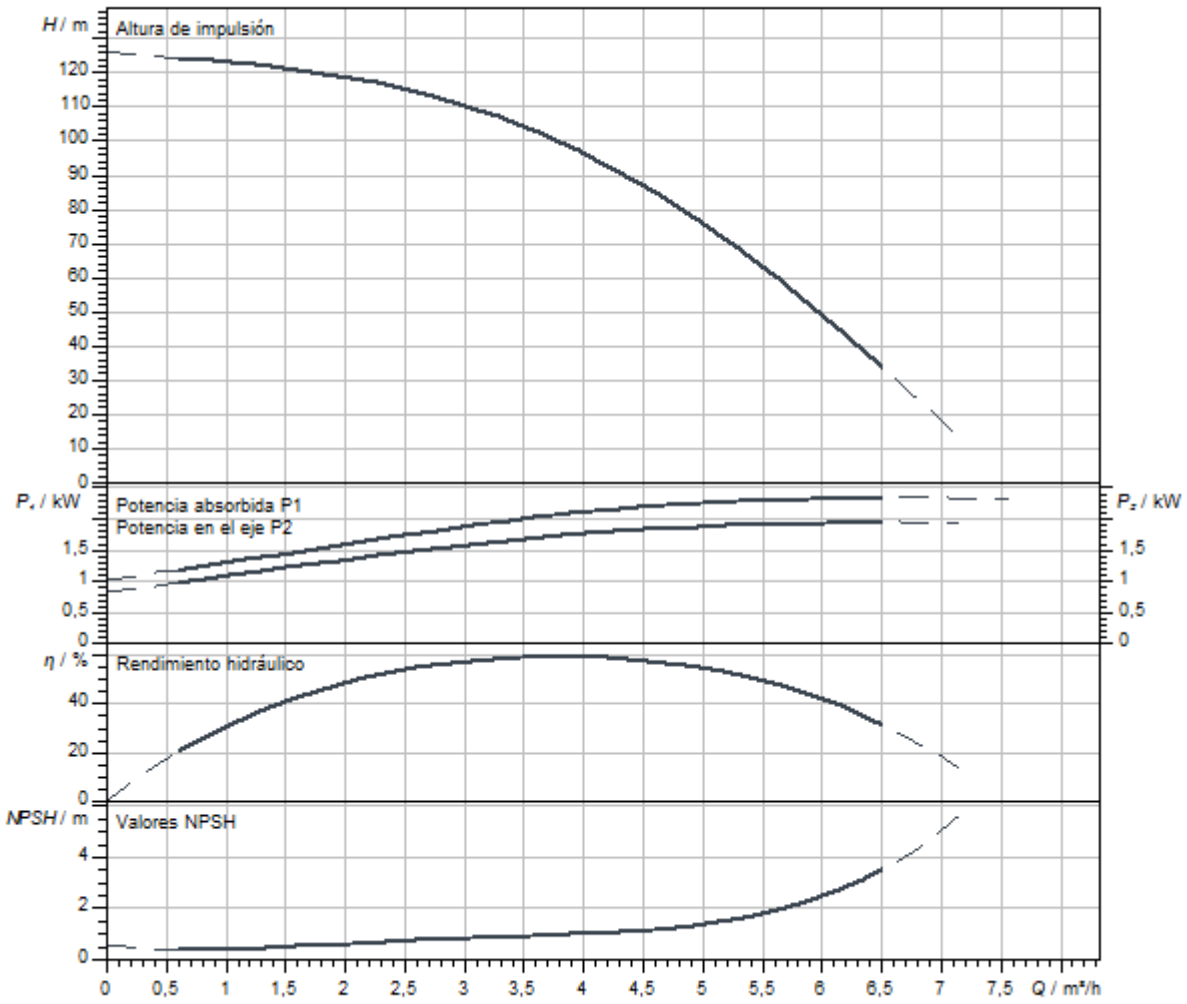

Dimensiones y planos de dimensiones

Helix V 2/V4, PN 16

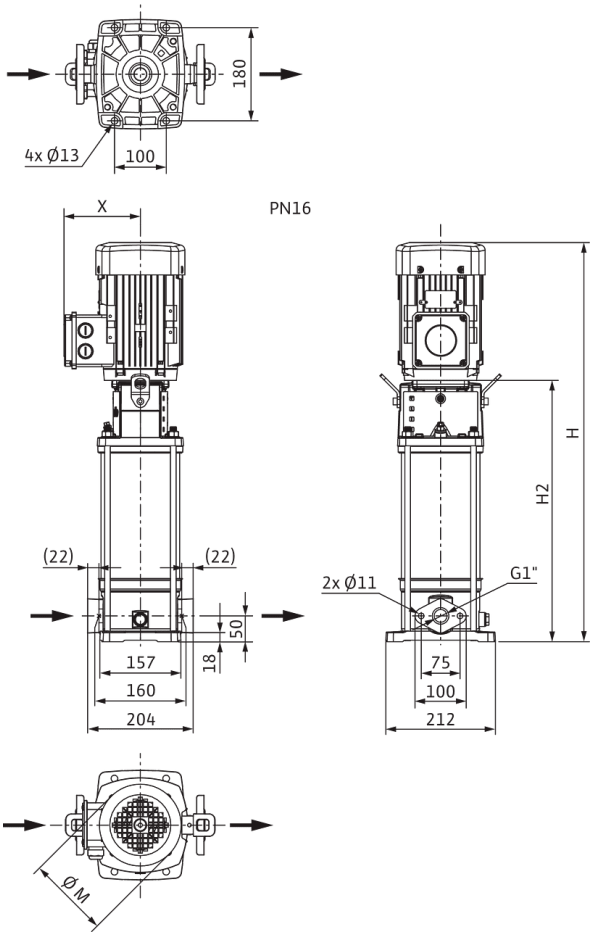

Dimensiones *H*	975 mm
Dimensiones *H1*	128 mm
Dimensiones *L1*	102 mm
Dimensiones *X*	132 mm
Dimensiones *Ø g*	193 mm
Conexión de tubería del lado de aspiración *DNs*	G 1
Conexión de tubería del lado de impulsión *DNd*	G 1
Diámetro del motor *X*	132 mm

Información de pedido

Datos del producto

Marca	Wilo
Denominación del producto	HELIX V416-1/16/E/S/400-50
Referencia	4201395
Número EAN	4048482592671
Color	verde/plata
Cantidad mínima de pedido	1
Disponibilidad en el mercado	2015-09-01

Embalaje

Tipo de embalaje	Caja de cartón
Propiedades del embalaje	Embalaje de transporte
Número por palé	1
Número por capa	1

Medidas y pesos

Longitud con embalaje	1200 mm
Longitud *L*	251 mm
Altura con embalaje	400 mm
Altura *H*	975 mm
Ancho con embalaje	400 mm
Ancho *W*	212 mm
Peso bruto aproximado *m*	45,8 kg
Peso neto aproximado *m*	37,8 kg



Ficha técnica

Datos del producto

Denominación del producto	HELIX V416-1/25/E/KS/400-50

Datos hidráulicos

Índice de eficiencia mínima (MEI)	≥0,7
Presión de entrada	10 bar
Presión máxima de trabajo *PN*	25 bar
Boca de impulsión	DN 25
Temperatura mínima del fluido T_{min}	-30 °C
Temperatura máxima del fluido T_{max}	120 °C
Temperatura ambiente mínima T_{min}	-15 °C
Temperatura ambiente máxima T_{max}	50 °C

Datos del motor

Alimentación eléctrica	3~400 V, 50 Hz
Tolerancia de tensión	±10 %
Potencia nominal del motor P_2	2,2 kW
Clase de eficiencia energética del motor	IE3
Intensidad nominal I_N	4,3 A
Velocidad nominal *n*	2900 1/min
Factor de potencia	0,87
Tipo de arranque	Directo online (DOL)
Rendimiento del motor 50% η_M *50%*	84,8 %
Rendimiento del motor 75% η_M *75%*	86,2 %
Rendimiento del motor 100% η_M *100%*	85,9 %
Clase de aislamiento	F
Tipo de protección del motor	IP55

Materiales

Carcasa de la bomba	Acero inoxidable
Rodete	Acero inoxidable
Eje	Acero inoxidable
Cierre mecánico	BQ1EGG
Material de la junta	EPDM

Dimensiones de instalación

Conexión de tubería del lado de aspiración *DNs*	DN 25
Conexión de tubería del lado de impulsión *DNd*	DN 25

Queda reservado el derecho a realizar modificaciones.

Curvas características

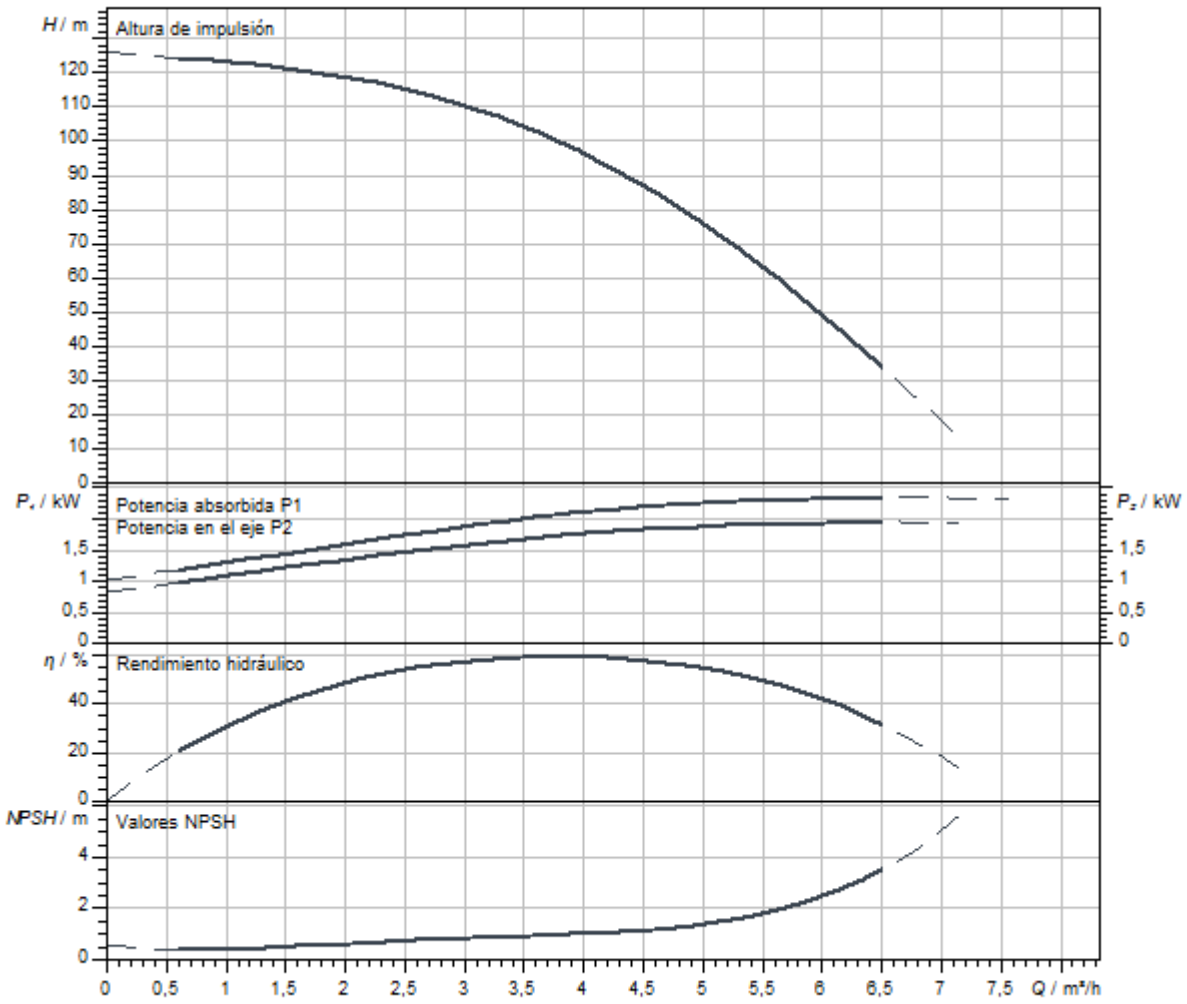

Dimensiones y planos de dimensiones

Helix V 2/ V 4, PN 25

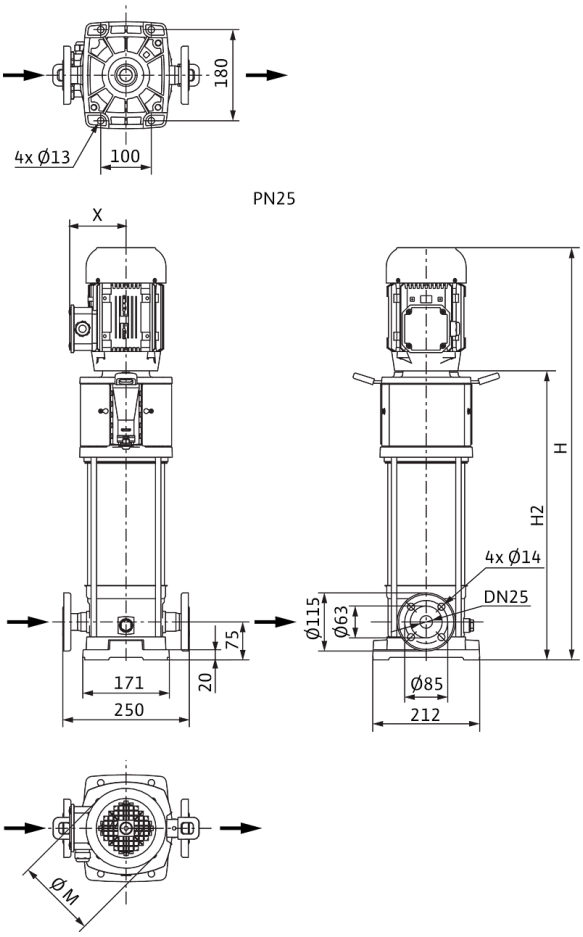

Dimensiones *H*	1050 mm
Dimensiones *H1*	153 mm
Dimensiones *L1*	125 mm
Dimensiones *X*	132 mm
Dimensiones *Ø g*	193 mm
Conexión de tubería del lado de aspiración *DNs*	DN 25
Conexión de tubería del lado de impulsión *DNd*	DN 25
Diámetro del motor *X*	132 mm

Información de pedido

Datos del producto

Marca	Wilo
Denominación del producto	HELIX V416-1/25/E/KS/400-50
Referencia	4160539
Número EAN	4048482200255
Color	verde/plata
Cantidad mínima de pedido	1
Disponibilidad en el mercado	2011-09-01

Embalaje

Tipo de embalaje	Palé desechable
Propiedades del embalaje	Embalaje de transporte
Número por palé	1
Número por capa	1

Medidas y pesos

Longitud con embalaje	1200 mm
Longitud *L*	274 mm
Altura con embalaje	400 mm
Altura *H*	1050 mm
Ancho con embalaje	400 mm
Ancho *W*	212 mm
Peso bruto aproximado *m*	53 kg
Peso neto aproximado *m*	45 kg



Ficha técnica

Datos del producto

Denominación del producto	HELIX V416-2/25/V/KS/400-50

Datos hidráulicos

Índice de eficiencia mínima (MEI)	≥0,7
Presión de entrada	10 bar
Presión máxima de trabajo *PN*	25 bar
Boca de impulsión	DN 25
Temperatura mínima del fluido T_{min}	-15 °C
Temperatura máxima del fluido T_{max}	90 °C
Temperatura ambiente mínima T_{min}	-15 °C
Temperatura ambiente máxima T_{max}	50 °C

Datos del motor

Alimentación eléctrica	3~400 V, 50 Hz
Tolerancia de tensión	±10 %
Potencia nominal del motor P_2	2,2 kW
Clase de eficiencia energética del motor	IE3
Intensidad nominal I_N	4,3 A
Velocidad nominal *n*	2900 1/min
Factor de potencia	0,87
Tipo de arranque	Directo online (DOL)
Rendimiento del motor 50% η_M *50%*	84,8 %
Rendimiento del motor 75% η_M *75%*	86,2 %
Rendimiento del motor 100% η_M *100%*	85,9 %
Clase de aislamiento	F
Tipo de protección del motor	IP55

Materiales

Carcasa de la bomba	Acero inoxidable
Rodete	Acero inoxidable
Eje	Acero inoxidable
Cierre mecánico	BQ1VGG
Material de la junta	FKM

Dimensiones de instalación

Conexión de tubería del lado de aspiración *DNs*	DN 25
Conexión de tubería del lado de impulsión *DNd*	DN 25

Curvas características

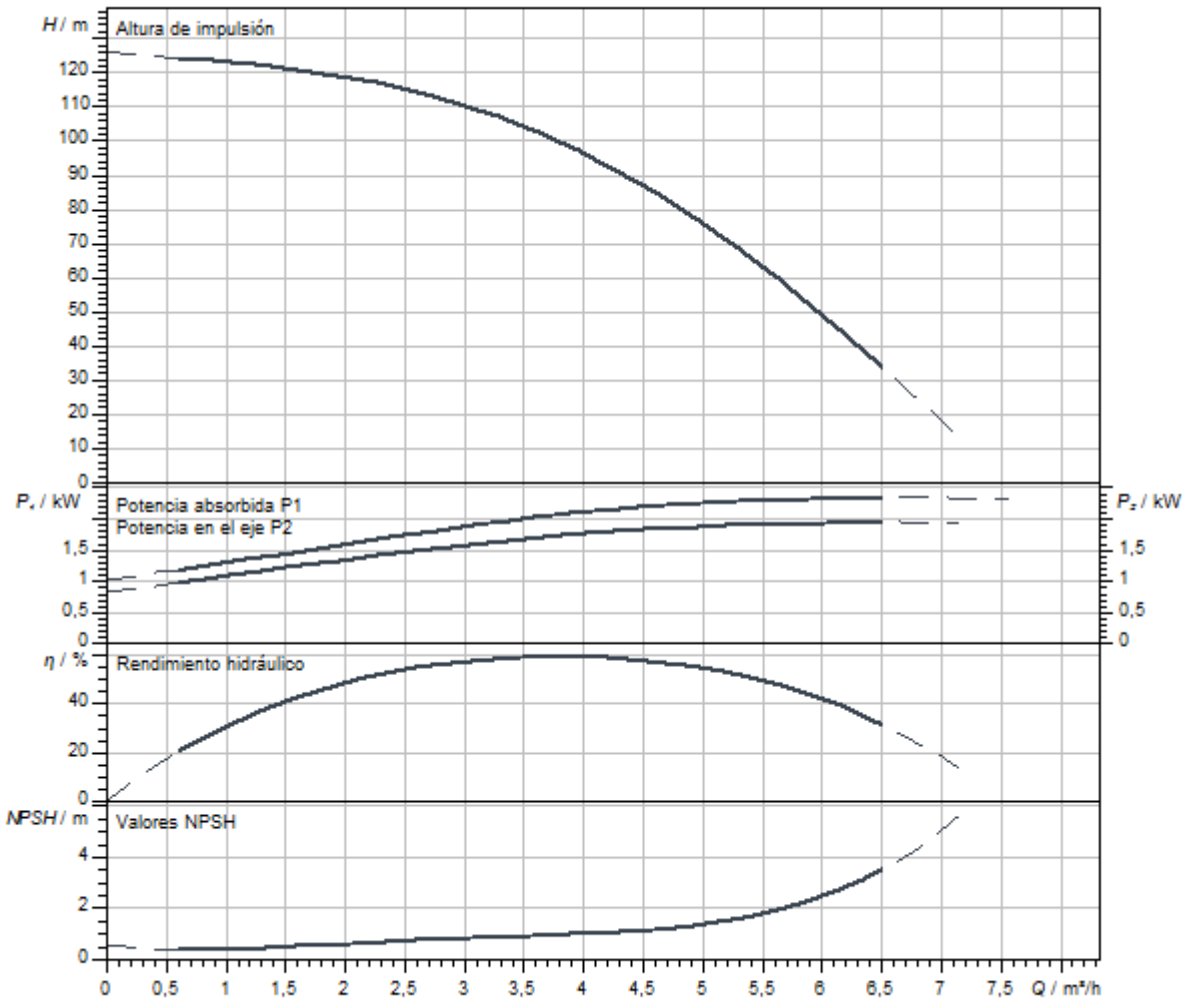

Dimensiones y planos de dimensiones

Helix V 2/ V 4, PN 25

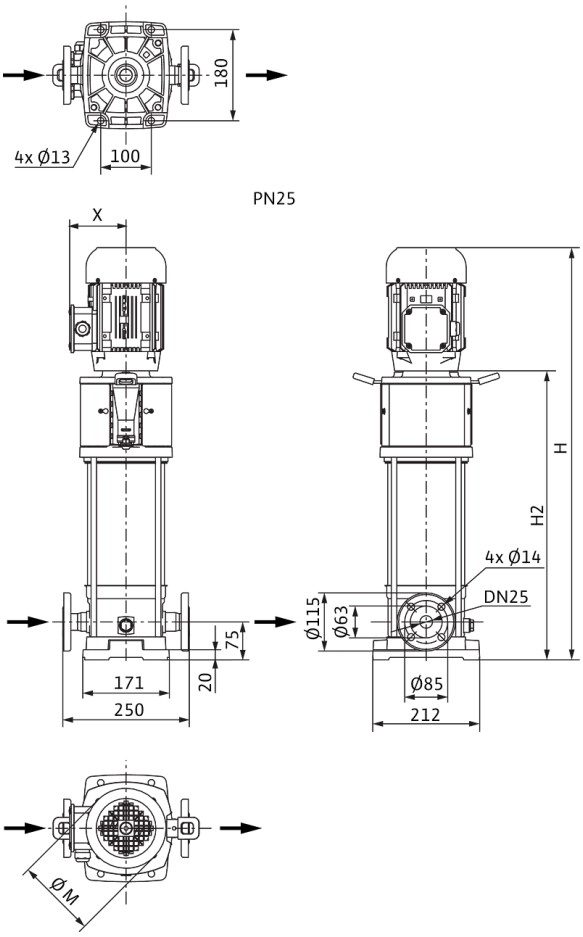

Dimensiones *H*	1050 mm
Dimensiones *H1*	153 mm
Dimensiones *L1*	125 mm
Dimensiones *X*	132 mm
Dimensiones *Ø g*	193 mm
Conexión de tubería del lado de aspiración *DNs*	DN 25
Conexión de tubería del lado de impulsión *DNd*	DN 25
Diámetro del motor *X*	132 mm

Información de pedido

Datos del producto

Marca	Wilo
Denominación del producto	HELIX V416-2/25/V/KS/400-50
Referencia	4160562
Número EAN	4048482200484
Color	verde/plata
Cantidad mínima de pedido	1
Disponibilidad en el mercado	2011-09-01

Embalaje

Tipo de embalaje	Palé desechable
Propiedades del embalaje	Embalaje de transporte
Número por palé	1
Número por capa	1

Medidas y pesos

Longitud con embalaje	1200 mm
Longitud *L*	274 mm
Altura con embalaje	400 mm
Altura *H*	1050 mm
Ancho con embalaje	400 mm
Ancho *W*	212 mm
Peso bruto aproximado *m*	53 kg
Peso neto aproximado *m*	45 kg



Ficha técnica

Datos del producto

Denominación del producto	HELIX V418-1/16/E/KS/400-50

Datos hidráulicos

Índice de eficiencia mínima (MEI)	≥0,7
Presión de entrada	10 bar
Presión máxima de trabajo *PN*	16 bar
Boca de impulsión	G 1
Temperatura mínima del fluido T_{min}	-30 °C
Temperatura máxima del fluido T_{max}	120 °C
Temperatura ambiente mínima T_{min}	-15 °C
Temperatura ambiente máxima T_{max}	50 °C

Datos del motor

Alimentación eléctrica	3~400 V, 50 Hz
Tolerancia de tensión	±10 %
Potencia nominal del motor P_2	2,2 kW
Clase de eficiencia energética del motor	IE3
Intensidad nominal I_N	4,3 A
Velocidad nominal *n*	2900 1/min
Factor de potencia	0,87
Tipo de arranque	Directo online (DOL)
Rendimiento del motor 50% η_M *50%*	84,8 %
Rendimiento del motor 75% η_M *75%*	86,2 %
Rendimiento del motor 100% η_M *100%*	85,9 %
Clase de aislamiento	F
Tipo de protección del motor	IP55

Materiales

Carcasa de la bomba	Acero inoxidable
Rodete	Acero inoxidable
Eje	Acero inoxidable
Cierre mecánico	BQ1EGG
Material de la junta	EPDM

Dimensiones de instalación

Conexión de tubería del lado de aspiración *DNs*	G 1
Conexión de tubería del lado de impulsión *DNd*	G 1

Queda reservado el derecho a realizar modificaciones.

Curvas características

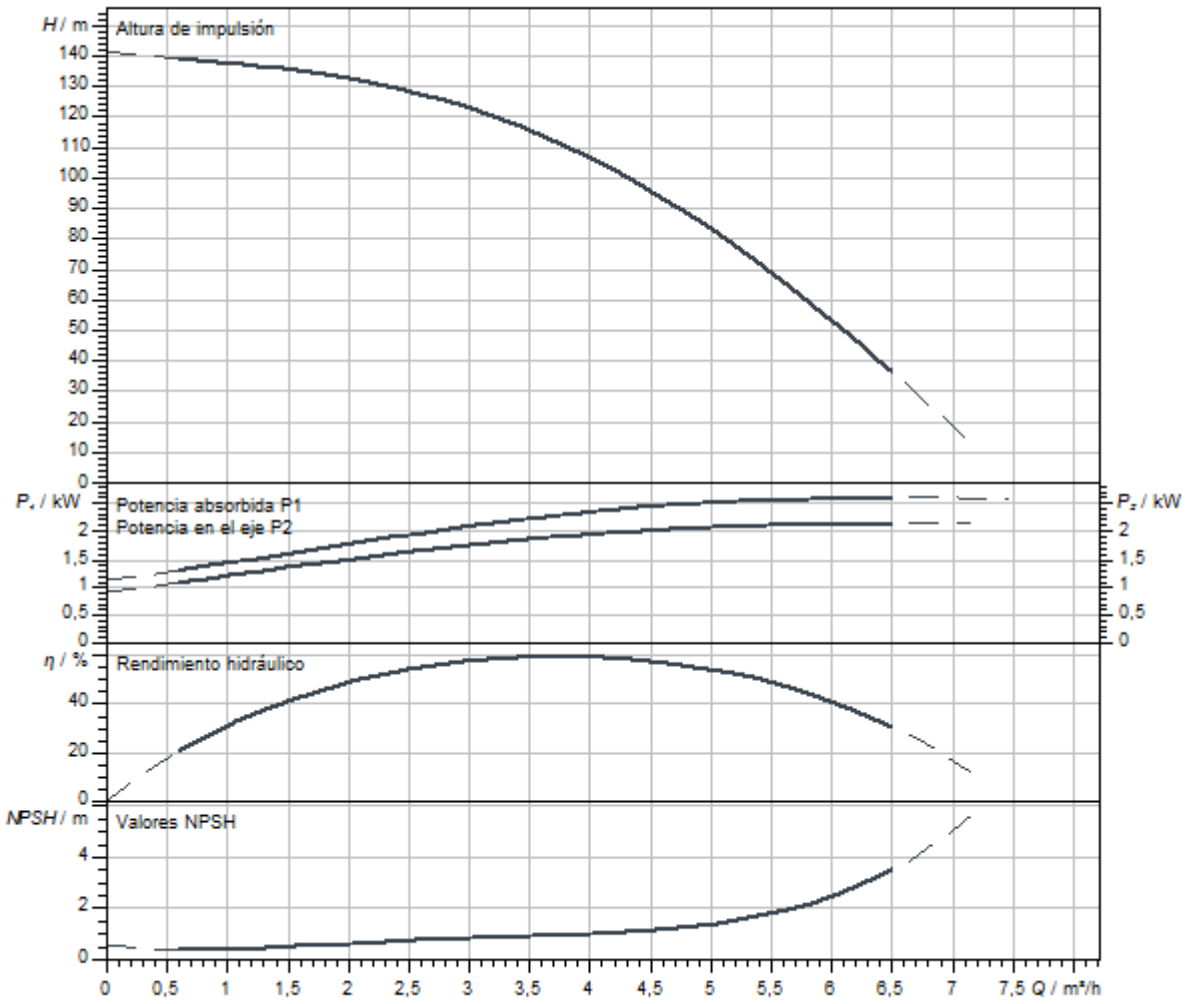

Dimensiones y planos de dimensiones

Helix V 2/V4, PN 16

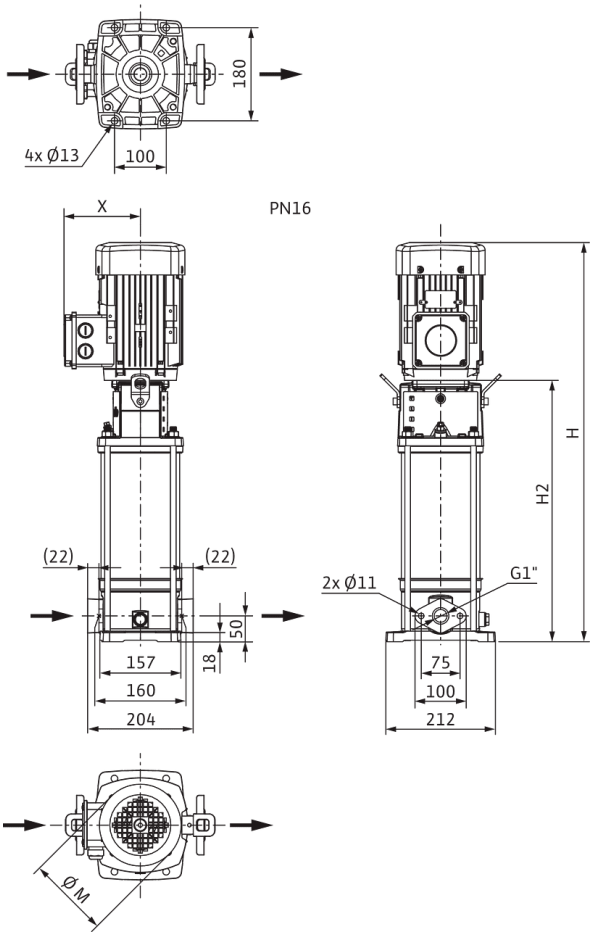

Dimensiones *H*	1075 mm
Dimensiones *H1*	128 mm
Dimensiones *L1*	102 mm
Dimensiones *X*	132 mm
Dimensiones *Ø g*	193 mm
Conexión de tubería del lado de aspiración *DNs*	G 1
Conexión de tubería del lado de impulsión *DNd*	G 1
Diámetro del motor *X*	132 mm

Información de pedido

Datos del producto

Marca	Wilo
Denominación del producto	HELIX V418-1/16/E/KS/400-50
Referencia	4160540
Número EAN	4048482200262
Color	verde/plata
Cantidad mínima de pedido	1
Disponibilidad en el mercado	2011-09-01

Embalaje

Tipo de embalaje	Palé desechable
Propiedades del embalaje	Embalaje de transporte
Número por palé	1
Número por capa	1

Medidas y pesos

Longitud con embalaje	1200 mm
Longitud *L*	251 mm
Altura con embalaje	400 mm
Altura *H*	1075 mm
Ancho con embalaje	400 mm
Ancho *W*	212 mm
Peso bruto aproximado *m*	52 kg
Peso neto aproximado *m*	44 kg



Ficha técnica

Datos del producto

Denominación del producto	HELIX V418-1/16/E/S/400-50

Datos hidráulicos

Índice de eficiencia mínima (MEI)	≥0,7
Presión de entrada	10 bar
Presión máxima de trabajo *PN*	16 bar
Boca de impulsión	G 1
Temperatura mínima del fluido T_{min}	-30 °C
Temperatura máxima del fluido T_{max}	120 °C
Temperatura ambiente mínima T_{min}	-15 °C
Temperatura ambiente máxima T_{max}	50 °C

Datos del motor

Alimentación eléctrica	3~400 V, 50 Hz
Tolerancia de tensión	±10 %
Potencia nominal del motor P_2	2,2 kW
Clase de eficiencia energética del motor	IE3
Intensidad nominal I_N	4,3 A
Velocidad nominal *n*	2900 1/min
Factor de potencia	0,87
Tipo de arranque	Directo online (DOL)
Rendimiento del motor 50% η_M *50%*	84,8 %
Rendimiento del motor 75% η_M *75%*	86,2 %
Rendimiento del motor 100% η_M *100%*	85,9 %
Clase de aislamiento	F
Tipo de protección del motor	IP55

Materiales

Carcasa de la bomba	Acero inoxidable
Rodete	Acero inoxidable
Eje	Acero inoxidable
Cierre mecánico	BQ1EGG
Material de la junta	EPDM

Dimensiones de instalación

Conexión de tubería del lado de aspiración *DNs*	G 1
Conexión de tubería del lado de impulsión *DNd*	G 1

Queda reservado el derecho a realizar modificaciones.

Curvas características

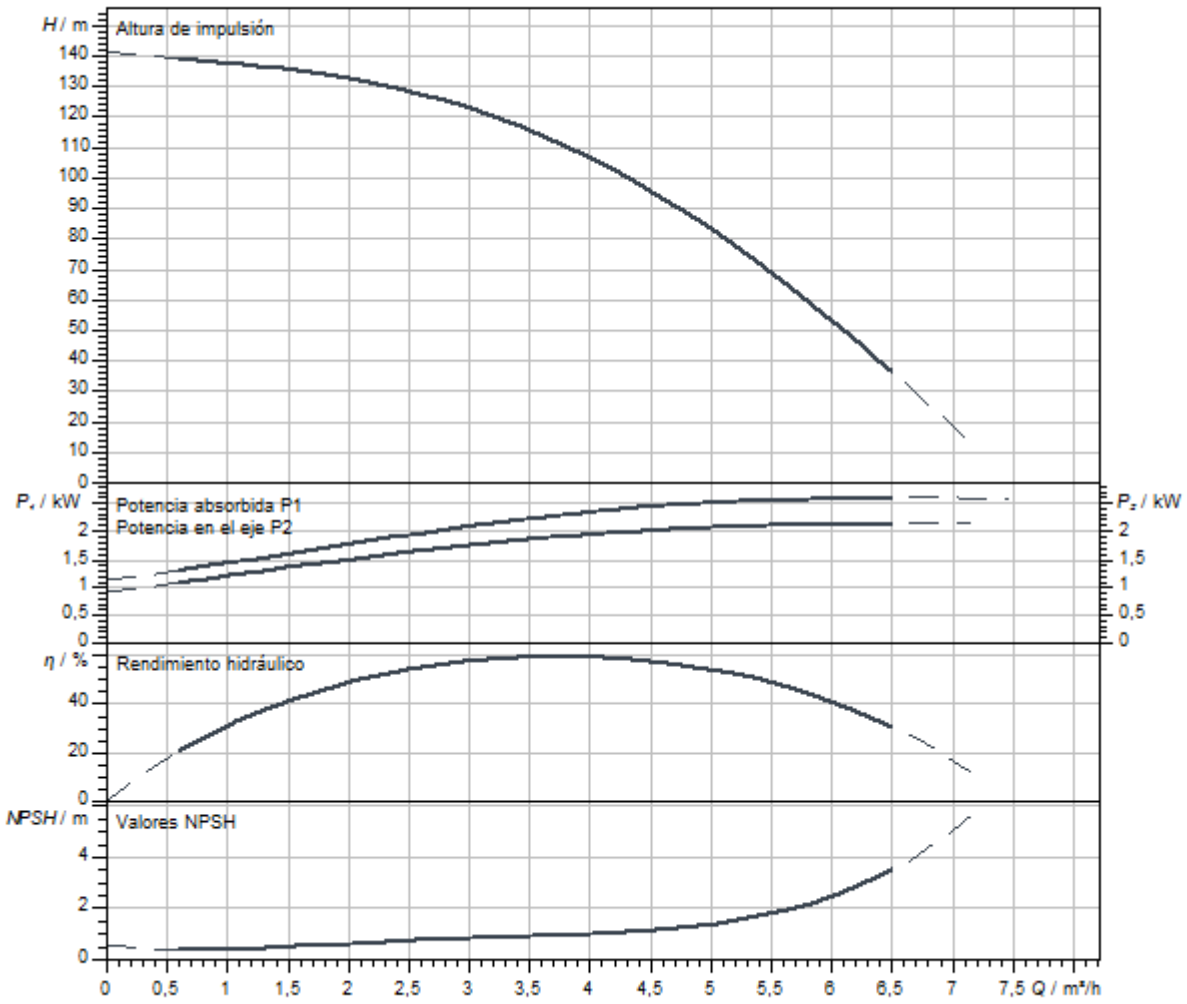

Dimensiones y planos de dimensiones

Helix V 2/V4, PN 16

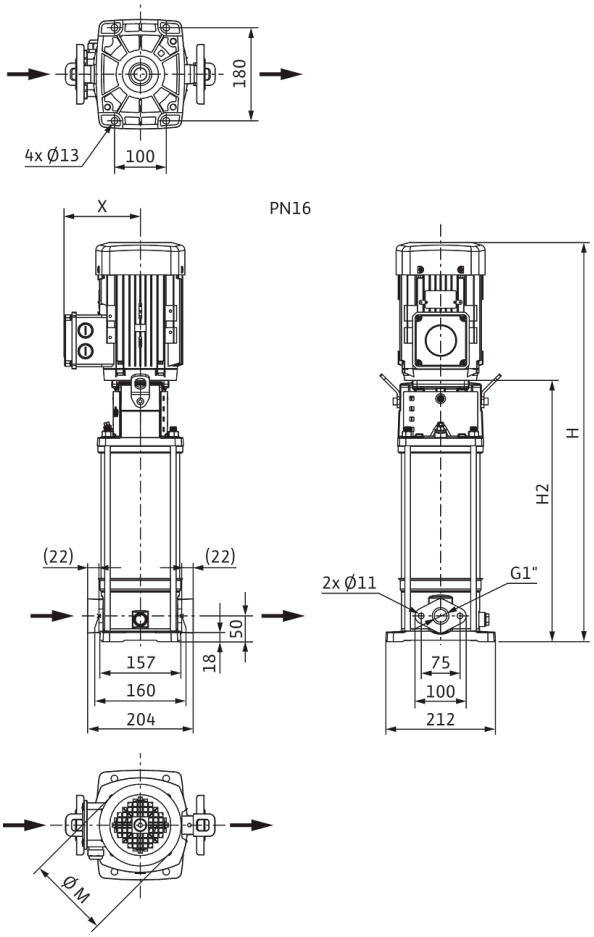

Dimensiones *H*	1025 mm
Dimensiones *H1*	128 mm
Dimensiones *L1*	102 mm
Dimensiones *X*	132 mm
Dimensiones *Ø g*	193 mm
Conexión de tubería del lado de aspiración *DNs*	G 1
Conexión de tubería del lado de impulsión *DNd*	G 1
Diámetro del motor *X*	132 mm

Información de pedido

Datos del producto

Marca	Wilo
Denominación del producto	HELIX V418-1/16/E/S/400-50
Referencia	4201397
Número EAN	4048482592695
Color	verde/plata
Cantidad mínima de pedido	1
Disponibilidad en el mercado	2015-09-01

Embalaje

Tipo de embalaje	Caja de cartón
Propiedades del embalaje	Embalaje de transporte
Número por palé	1
Número por capa	1

Medidas y pesos

Longitud con embalaje	1200 mm
Longitud *L*	251 mm
Altura con embalaje	400 mm
Altura *H*	1025 mm
Ancho con embalaje	400 mm
Ancho *W*	212 mm
Peso bruto aproximado *m*	46,9 kg
Peso neto aproximado *m*	38,9 kg



Ficha técnica

Datos del producto

Denominación del producto	HELIX V418-1/25/E/KS/400-50

Datos hidráulicos

Índice de eficiencia mínima (MEI)	≥0,7
Presión de entrada	10 bar
Presión máxima de trabajo *PN*	25 bar
Boca de impulsión	DN 25
Temperatura mínima del fluido T_{min}	-30 °C
Temperatura máxima del fluido T_{max}	120 °C
Temperatura ambiente mínima T_{min}	-15 °C
Temperatura ambiente máxima T_{max}	50 °C

Datos del motor

Alimentación eléctrica	3~400 V, 50 Hz
Tolerancia de tensión	±10 %
Potencia nominal del motor P_2	2,2 kW
Clase de eficiencia energética del motor	IE3
Intensidad nominal I_N	4,3 A
Velocidad nominal *n*	2900 1/min
Factor de potencia	0,87
Tipo de arranque	Directo online (DOL)
Rendimiento del motor 50% η_M *50%*	84,8 %
Rendimiento del motor 75% η_M *75%*	86,2 %
Rendimiento del motor 100% η_M *100%*	85,9 %
Clase de aislamiento	F
Tipo de protección del motor	IP55

Materiales

Carcasa de la bomba	Acero inoxidable
Rodete	Acero inoxidable
Eje	Acero inoxidable
Cierre mecánico	BQ1EGG
Material de la junta	EPDM

Dimensiones de instalación

Conexión de tubería del lado de aspiración *DNs*	DN 25
Conexión de tubería del lado de impulsión *DNd*	DN 25

Queda reservado el derecho a realizar modificaciones.

Curvas características

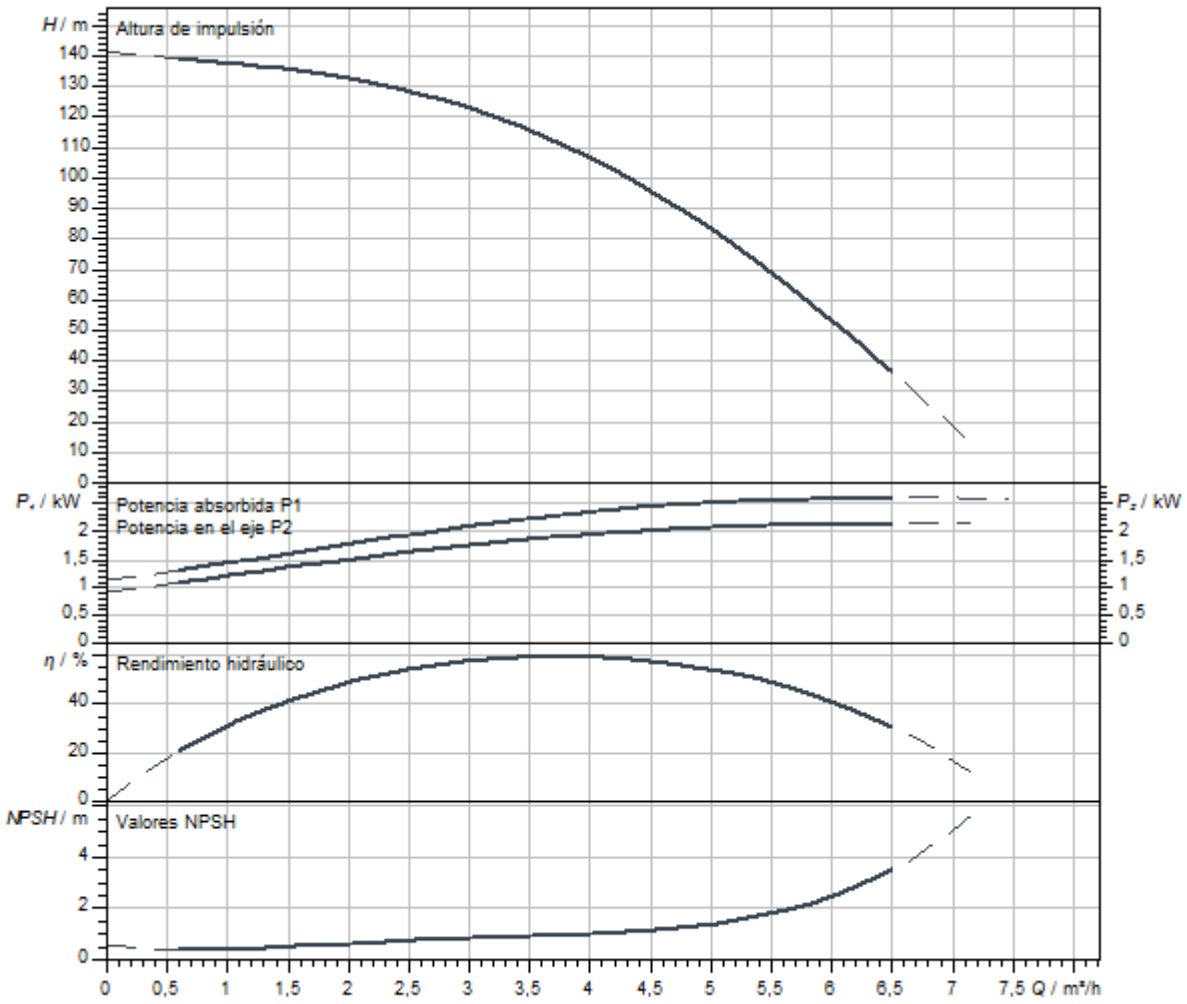

Dimensiones y planos de dimensiones

Helix V 2/ V 4, PN 25

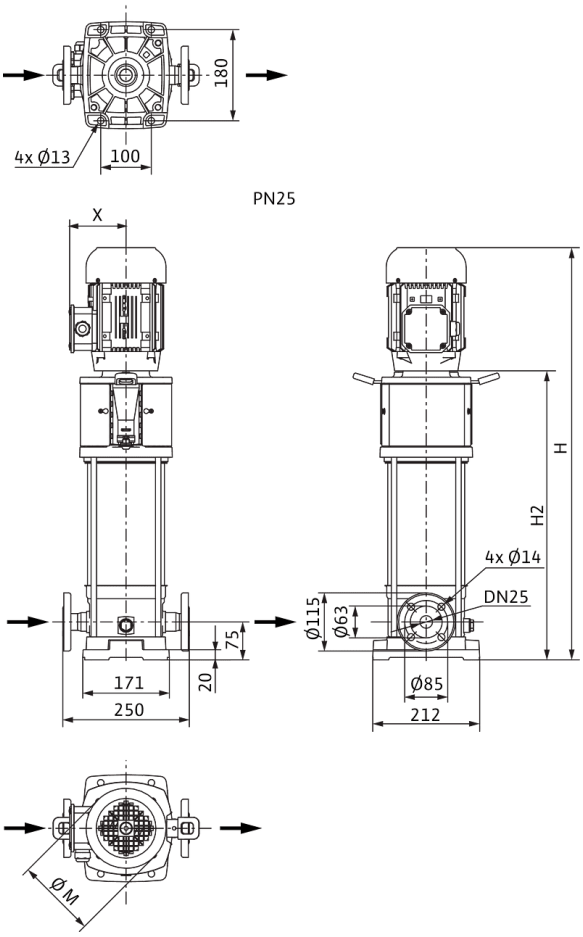

Dimensiones *H*	1100 mm
Dimensiones *H1*	153 mm
Dimensiones *L1*	125 mm
Dimensiones *X*	132 mm
Dimensiones *Ø g*	193 mm
Conexión de tubería del lado de aspiración *DNs*	DN 25
Conexión de tubería del lado de impulsión *DNd*	DN 25
Diámetro del motor *X*	132 mm

Información de pedido

Datos del producto

Marca	Wilo
Denominación del producto	HELIX V418-1/25/E/KS/400-50
Referencia	4160541
Número EAN	4048482200279
Color	verde/plata
Cantidad mínima de pedido	1
Disponibilidad en el mercado	2011-09-01

Embalaje

Tipo de embalaje	Palé desechable
Propiedades del embalaje	Embalaje de transporte
Número por palé	1
Número por capa	1

Medidas y pesos

Longitud con embalaje	1600 mm
Longitud *L*	274 mm
Altura con embalaje	500 mm
Altura *H*	1100 mm
Ancho con embalaje	400 mm
Ancho *W*	212 mm
Peso bruto aproximado *m*	62 kg
Peso neto aproximado *m*	46 kg



Ficha técnica

Datos del producto

Denominación del producto	HELIX V418-2/25/V/KS/400-50

Datos hidráulicos

Índice de eficiencia mínima (MEI)	≥0,7
Presión de entrada	10 bar
Presión máxima de trabajo *PN*	25 bar
Boca de impulsión	DN 25
Temperatura mínima del fluido T_{min}	-15 °C
Temperatura máxima del fluido T_{max}	90 °C
Temperatura ambiente mínima T_{min}	-15 °C
Temperatura ambiente máxima T_{max}	50 °C

Datos del motor

Alimentación eléctrica	3~400 V, 50 Hz
Tolerancia de tensión	±10 %
Potencia nominal del motor P_2	2,2 kW
Clase de eficiencia energética del motor	IE3
Intensidad nominal I_N	4,3 A
Velocidad nominal *n*	2900 1/min
Factor de potencia	0,87
Tipo de arranque	Directo online (DOL)
Rendimiento del motor 50% η_M *50%*	84,8 %
Rendimiento del motor 75% η_M *75%*	86,2 %
Rendimiento del motor 100% η_M *100%*	85,9 %
Clase de aislamiento	F
Tipo de protección del motor	IP55

Materiales

Carcasa de la bomba	Acero inoxidable
Rodete	Acero inoxidable
Eje	Acero inoxidable
Cierre mecánico	BQ1VGG
Material de la junta	FKM

Dimensiones de instalación

Conexión de tubería del lado de aspiración *DNs*	DN 25
Conexión de tubería del lado de impulsión *DNd*	DN 25

Queda reservado el derecho a realizar modificaciones.

Curvas características

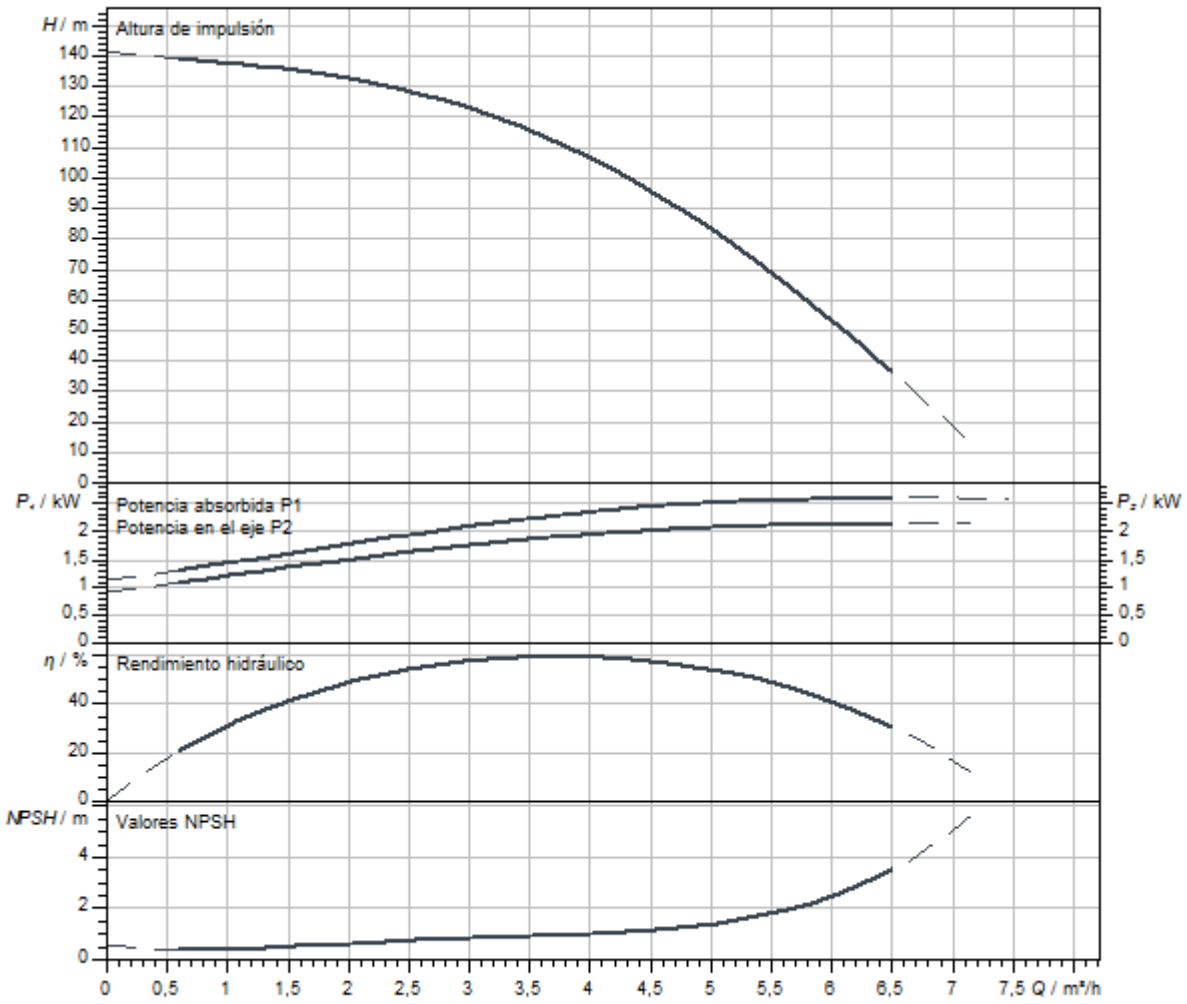

Queda reservado el derecho a realizar modificaciones.

Dimensiones y planos de dimensiones

Helix V 2/ V 4, PN 25

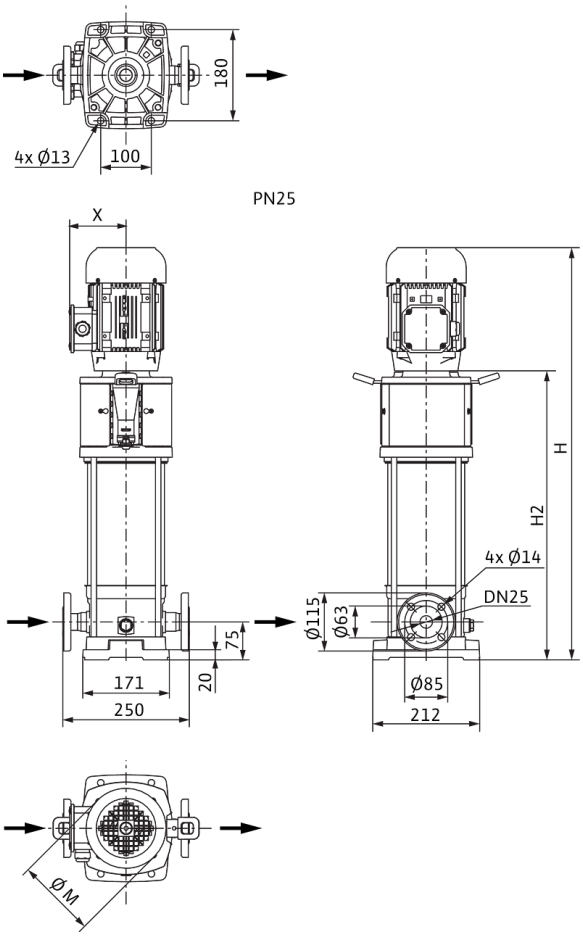

Dimensiones *H*	1100 mm
Dimensiones *H1*	153 mm
Dimensiones *L1*	125 mm
Dimensiones *X*	132 mm
Dimensiones *Ø g*	193 mm
Conexión de tubería del lado de aspiración *DNs*	DN 25
Conexión de tubería del lado de impulsión *DNd*	DN 25
Diámetro del motor *X*	132 mm

Información de pedido

Datos del producto

Marca	Wilo
Denominación del producto	HELIX V418-2/25/V/KS/400-50
Referencia	4160563
Número EAN	4048482200491
Color	verde/plata
Cantidad mínima de pedido	1
Disponibilidad en el mercado	2011-09-01

Embalaje

Tipo de embalaje	Palé desechable
Propiedades del embalaje	Embalaje de transporte
Número por palé	1
Número por capa	1

Medidas y pesos

Longitud con embalaje	1600 mm
Longitud *L*	274 mm
Altura con embalaje	500 mm
Altura *H*	1100 mm
Ancho con embalaje	400 mm
Ancho *W*	212 mm
Peso bruto aproximado *m*	62 kg
Peso neto aproximado *m*	46 kg

Queda reservado el derecho a realizar modificaciones.



Ficha técnica

Datos del producto

Denominación del producto	HELIX V420-1/16/E/KS/400-50

Datos hidráulicos

Índice de eficiencia mínima (MEI)	≥0,7
Presión de entrada	10 bar
Presión máxima de trabajo *PN*	16 bar
Boca de impulsión	G 1
Temperatura mínima del fluido T_{min}	-30 °C
Temperatura máxima del fluido T_{max}	120 °C
Temperatura ambiente mínima T_{min}	-15 °C
Temperatura ambiente máxima T_{max}	50 °C

Datos del motor

Alimentación eléctrica	3~400 V, 50 Hz
Tolerancia de tensión	±10 %
Potencia nominal del motor P_2	3 kW
Clase de eficiencia energética del motor	IE3
Intensidad nominal I_N	5,5 A
Velocidad nominal *n*	2900 1/min
Factor de potencia	0,90
Tipo de arranque	Directo online (DOL)
Rendimiento del motor 50% η_M *50%*	85,4 %
Rendimiento del motor 75% η_M *75%*	87,1 %
Rendimiento del motor 100% η_M *100%*	87,1 %
Clase de aislamiento	F
Tipo de protección del motor	IP55

Materiales

Carcasa de la bomba	Acero inoxidable
Rodete	Acero inoxidable
Eje	Acero inoxidable
Cierre mecánico	BQ1EGG
Material de la junta	EPDM

Dimensiones de instalación

Conexión de tubería del lado de aspiración *DNs*	G 1
Conexión de tubería del lado de impulsión *DNd*	G 1

Queda reservado el derecho a realizar modificaciones.

Curvas características

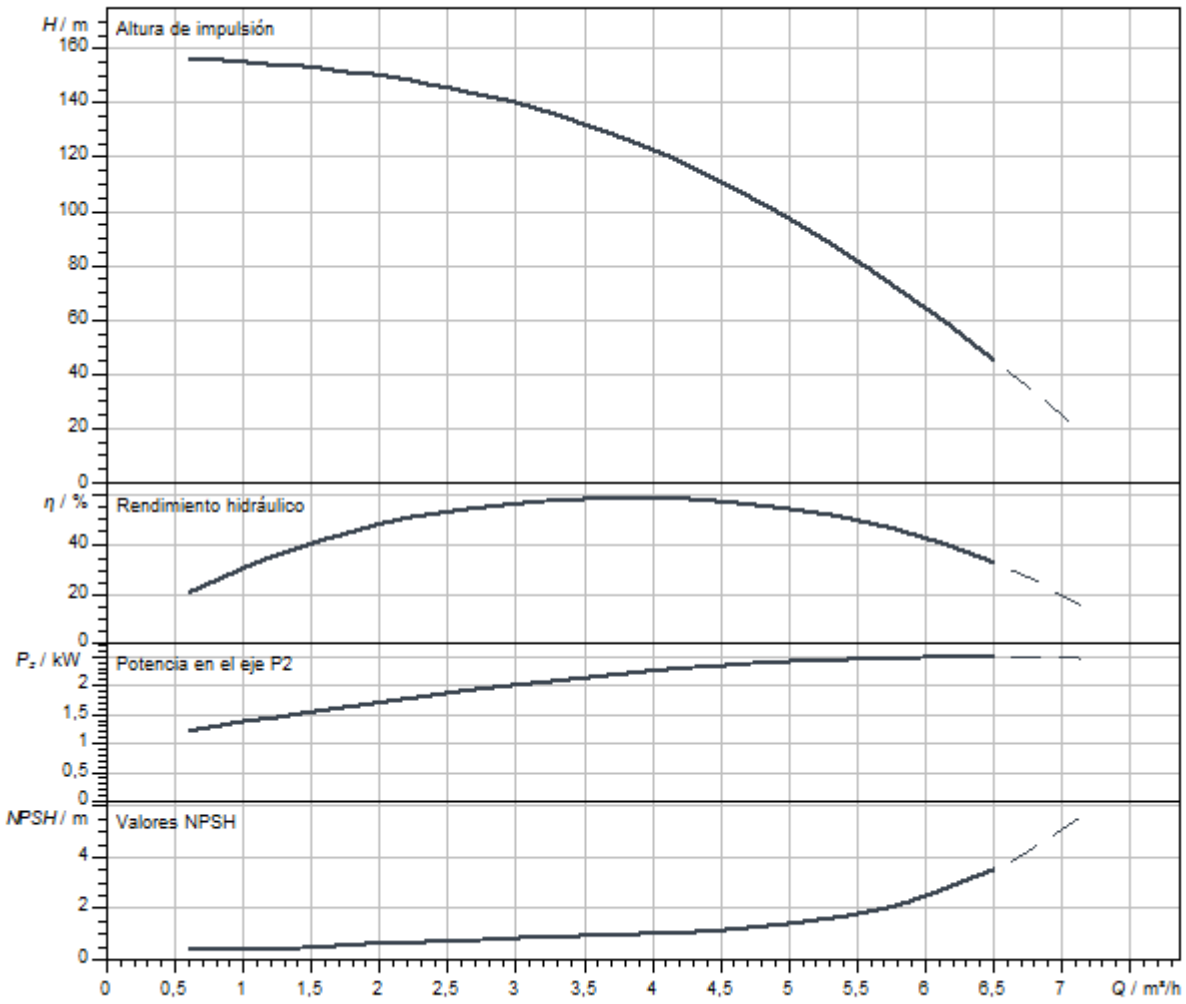

Dimensiones y planos de dimensiones

Helix V 2/V4, PN 16

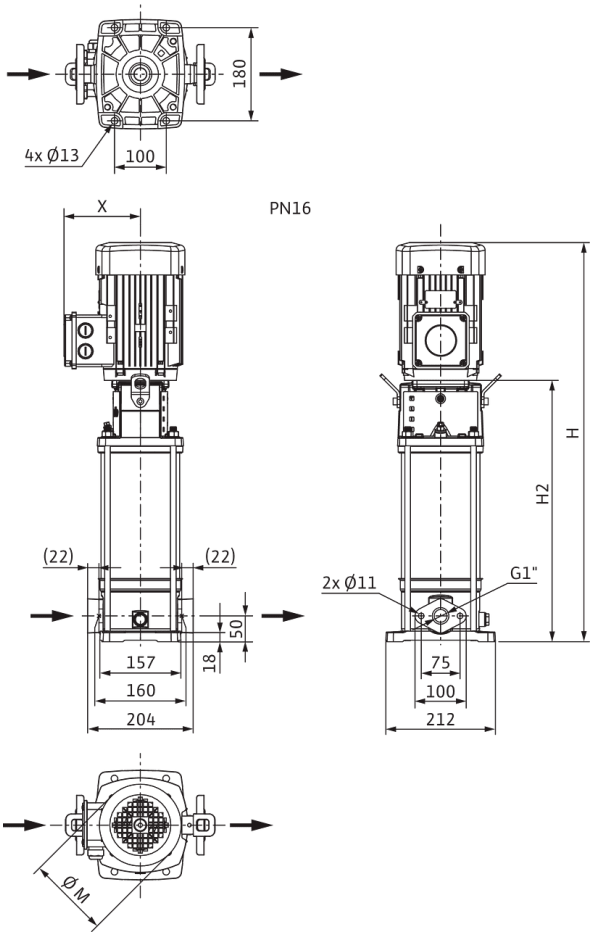

Dimensiones *H*	1180 mm
Dimensiones *H1*	128 mm
Dimensiones *L1*	102 mm
Dimensiones *X*	141 mm
Dimensiones *Ø g*	217 mm
Conexión de tubería del lado de aspiración *DNs*	G 1
Conexión de tubería del lado de impulsión *DNd*	G 1
Diámetro del motor *X*	132 mm

Información de pedido

Datos del producto

Marca	Wilo
Denominación del producto	HELIX V420-1/16/E/KS/400-50
Referencia	4160542
Número EAN	4048482200286
Color	verde/plata
Cantidad mínima de pedido	1
Disponibilidad en el mercado	2011-09-01

Embalaje

Tipo de embalaje	Palé desechable
Propiedades del embalaje	Embalaje de transporte
Número por palé	1
Número por capa	1

Medidas y pesos

Longitud con embalaje	1600 mm
Longitud *L*	243 mm
Altura con embalaje	500 mm
Altura *H*	1180 mm
Ancho con embalaje	400 mm
Ancho *W*	217 mm
Peso bruto aproximado *m*	73 kg
Peso neto aproximado *m*	57 kg



Ficha técnica

Datos del producto

Denominación del producto	HELIX V420-1/16/E/S/400-50

Datos hidráulicos

Índice de eficiencia mínima (MEI)	≥0,7
Presión de entrada	10 bar
Presión máxima de trabajo *PN*	16 bar
Boca de impulsión	G 1
Temperatura mínima del fluido T_{min}	-30 °C
Temperatura máxima del fluido T_{max}	120 °C
Temperatura ambiente mínima T_{min}	-15 °C
Temperatura ambiente máxima T_{max}	50 °C

Datos del motor

Alimentación eléctrica	3~400 V, 50 Hz
Tolerancia de tensión	±10 %
Potencia nominal del motor P_2	3 kW
Clase de eficiencia energética del motor	IE3
Intensidad nominal I_N	5,5 A
Velocidad nominal *n*	2900 1/min
Factor de potencia	0,90
Tipo de arranque	Directo online (DOL)
Rendimiento del motor 50% η_M *50%*	85,4 %
Rendimiento del motor 75% η_M *75%*	87,1 %
Rendimiento del motor 100% η_M *100%*	87,1 %
Clase de aislamiento	F
Tipo de protección del motor	IP55

Materiales

Carcasa de la bomba	Acero inoxidable
Rodete	Acero inoxidable
Eje	Acero inoxidable
Cierre mecánico	BQ1EGG
Material de la junta	EPDM

Dimensiones de instalación

Conexión de tubería del lado de aspiración *DNs*	G 1
Conexión de tubería del lado de impulsión *DNd*	G 1

Queda reservado el derecho a realizar modificaciones.

Curvas características

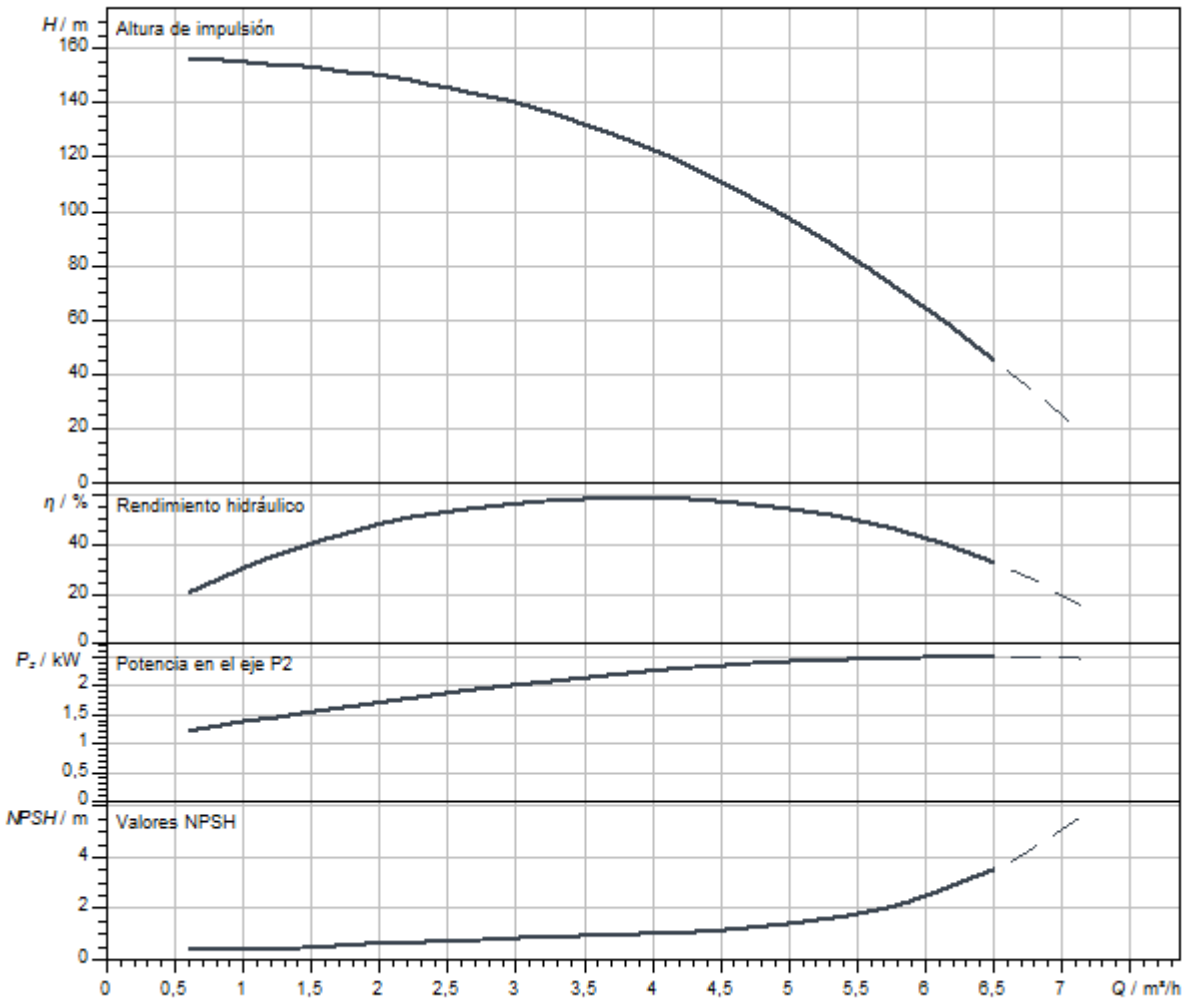

Dimensiones y planos de dimensiones

Helix V 2/V4, PN 16

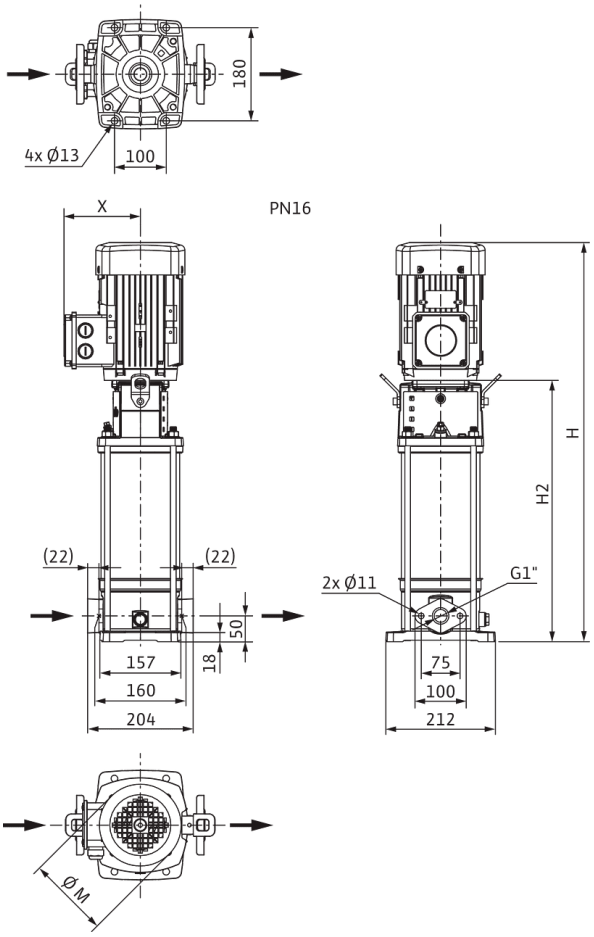

Dimensiones *H*	1130 mm
Dimensiones *H1*	128 mm
Dimensiones *L1*	102 mm
Dimensiones *X*	141 mm
Dimensiones *Ø g*	217 mm
Conexión de tubería del lado de aspiración *DNs*	G 1
Conexión de tubería del lado de impulsión *DNd*	G 1
Diámetro del motor *X*	132 mm

Información de pedido

Datos del producto

Marca	Wilo
Denominación del producto	HELIX V420-1/16/E/S/400-50
Referencia	4201399
Número EAN	4048482592718
Color	verde/plata
Cantidad mínima de pedido	1
Disponibilidad en el mercado	2015-09-01

Embalaje

Tipo de embalaje	Palé desechable
Propiedades del embalaje	Embalaje de transporte
Número por palé	1
Número por capa	1

Medidas y pesos

Longitud con embalaje	1600 mm
Longitud *L*	272 mm
Altura con embalaje	500 mm
Altura *H*	1130 mm
Ancho con embalaje	400 mm
Ancho *W*	212 mm
Peso bruto aproximado *m*	63 kg
Peso neto aproximado *m*	47 kg

Queda reservado el derecho a realizar modificaciones.



Ficha técnica

Datos del producto

Denominación del producto	HELIX V420-1/25/E/KS/400-50

Datos hidráulicos

Índice de eficiencia mínima (MEI)	≥0,7
Presión de entrada	10 bar
Presión máxima de trabajo *PN*	25 bar
Boca de impulsión	DN 25
Temperatura mínima del fluido T_{min}	-30 °C
Temperatura máxima del fluido T_{max}	120 °C
Temperatura ambiente mínima T_{min}	-15 °C
Temperatura ambiente máxima T_{max}	50 °C

Datos del motor

Alimentación eléctrica	3~400 V, 50 Hz
Tolerancia de tensión	±10 %
Potencia nominal del motor P_2	3 kW
Clase de eficiencia energética del motor	IE3
Intensidad nominal I_N	5,5 A
Velocidad nominal *n*	2900 1/min
Factor de potencia	0,90
Tipo de arranque	Directo online (DOL)
Rendimiento del motor 50% η_M *50%*	85,4 %
Rendimiento del motor 75% η_M *75%*	87,1 %
Rendimiento del motor 100% η_M *100%*	87,1 %
Clase de aislamiento	F
Tipo de protección del motor	IP55

Materiales

Carcasa de la bomba	Acero inoxidable
Rodete	Acero inoxidable
Eje	Acero inoxidable
Cierre mecánico	BQ1EGG
Material de la junta	EPDM

Dimensiones de instalación

Conexión de tubería del lado de aspiración *DNs*	DN 25
Conexión de tubería del lado de impulsión *DNd*	DN 25

Queda reservado el derecho a realizar modificaciones.

Curvas características

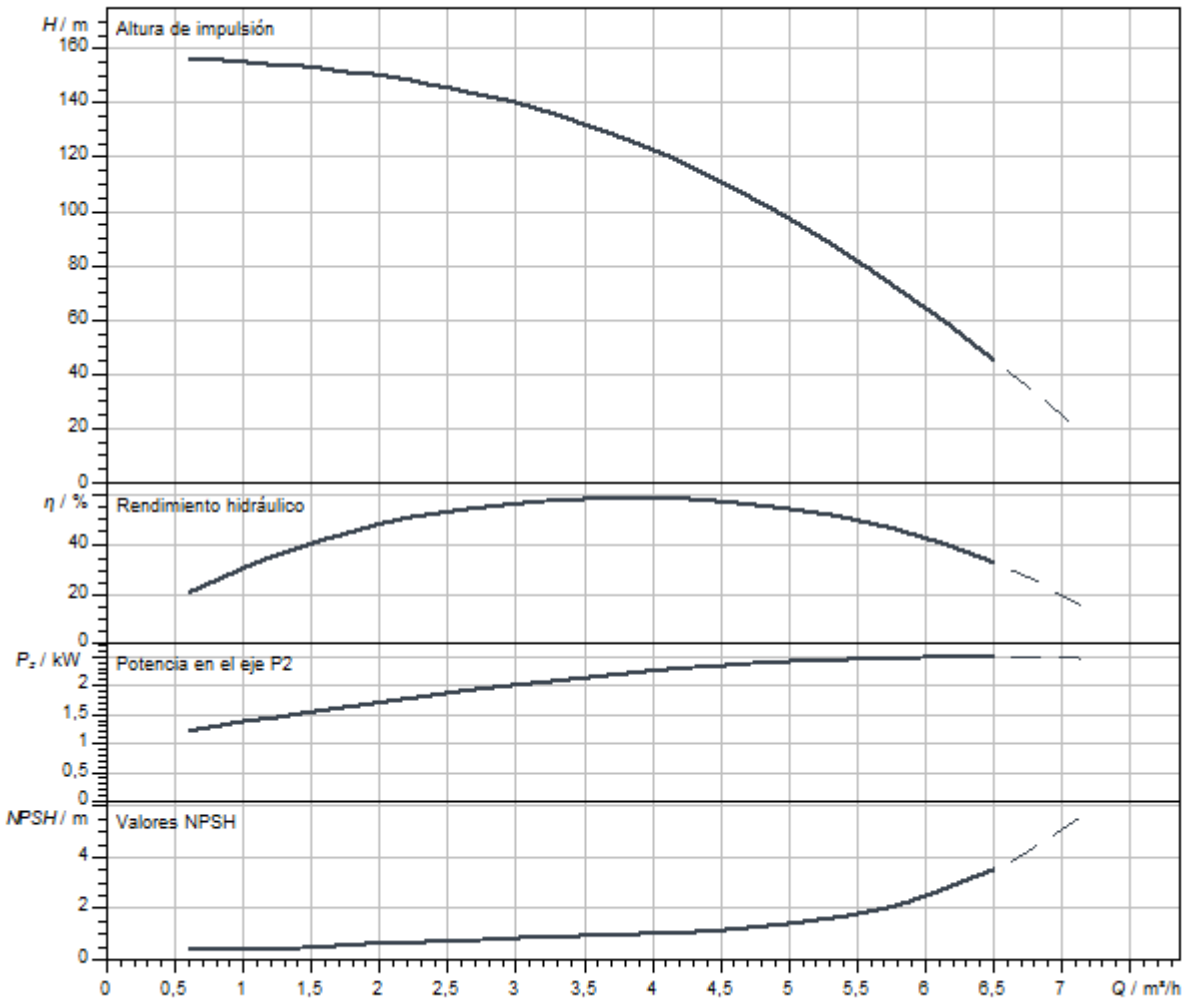

Queda reservado el derecho a realizar modificaciones.

Dimensiones y planos de dimensiones

Helix V 2/ V 4, PN 25

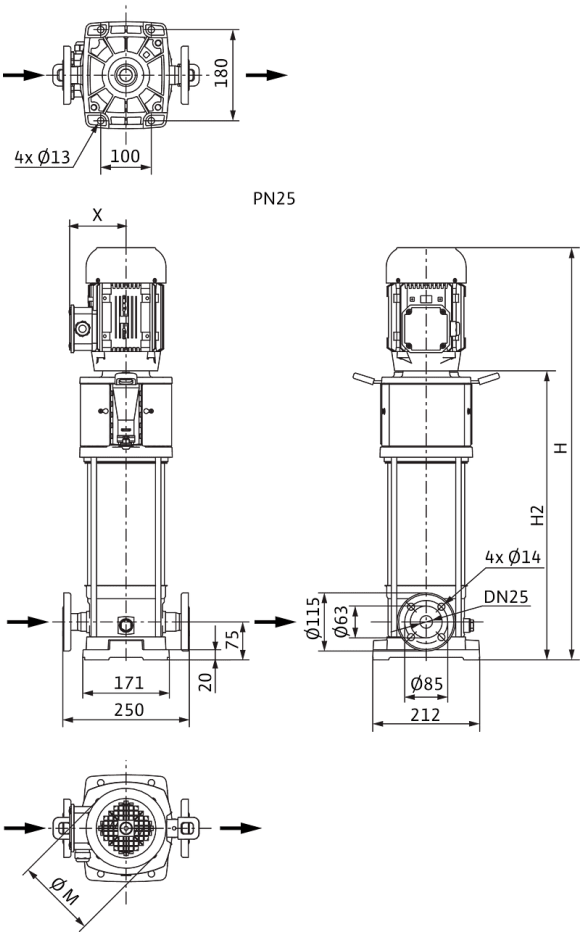

Dimensiones *H*	1205 mm
Dimensiones *H1*	153 mm
Dimensiones *L1*	125 mm
Dimensiones *X*	141 mm
Dimensiones *Ø g*	217 mm
Conexión de tubería del lado de aspiración *DNs*	DN 25
Conexión de tubería del lado de impulsión *DNd*	DN 25
Diámetro del motor *X*	132 mm

Información de pedido

Datos del producto

Marca	Wilo
Denominación del producto	HELIX V420-1/25/E/KS/400-50
Referencia	4160543
Número EAN	4048482200293
Color	verde/plata
Cantidad mínima de pedido	1
Disponibilidad en el mercado	2011-09-01

Embalaje

Tipo de embalaje	Palé desechable
Propiedades del embalaje	Embalaje de transporte
Número por palé	1
Número por capa	1

Medidas y pesos

Longitud con embalaje	1600 mm
Longitud *L*	266 mm
Altura con embalaje	500 mm
Altura *H*	1205 mm
Ancho con embalaje	400 mm
Ancho *W*	217 mm
Peso bruto aproximado *m*	74 kg
Peso neto aproximado *m*	58 kg

Queda reservado el derecho a realizar modificaciones.



Ficha técnica

Datos del producto

Denominación del producto	HELIX V420-2/25/V/KS/400-50

Datos hidráulicos

Índice de eficiencia mínima (MEI)	≥0,7
Presión de entrada	10 bar
Presión máxima de trabajo *PN*	25 bar
Boca de impulsión	DN 25
Temperatura mínima del fluido T_{min}	-15 °C
Temperatura máxima del fluido T_{max}	90 °C
Temperatura ambiente mínima T_{min}	-15 °C
Temperatura ambiente máxima T_{max}	50 °C

Datos del motor

Alimentación eléctrica	3~400 V, 50 Hz
Tolerancia de tensión	±10 %
Potencia nominal del motor P_2	3 kW
Clase de eficiencia energética del motor	IE3
Intensidad nominal I_N	5,5 A
Velocidad nominal *n*	2900 1/min
Factor de potencia	0,90
Tipo de arranque	Directo online (DOL)
Rendimiento del motor 50% η_M *50%*	85,4 %
Rendimiento del motor 75% η_M *75%*	87,1 %
Rendimiento del motor 100% η_M *100%*	87,1 %
Clase de aislamiento	F
Tipo de protección del motor	IP55

Materiales

Carcasa de la bomba	Acero inoxidable
Rodete	Acero inoxidable
Eje	Acero inoxidable
Cierre mecánico	BQ1VGG
Material de la junta	FKM

Dimensiones de instalación

Conexión de tubería del lado de aspiración *DNs*	DN 25
Conexión de tubería del lado de impulsión *DNd*	DN 25

Queda reservado el derecho a realizar modificaciones.

Curvas características

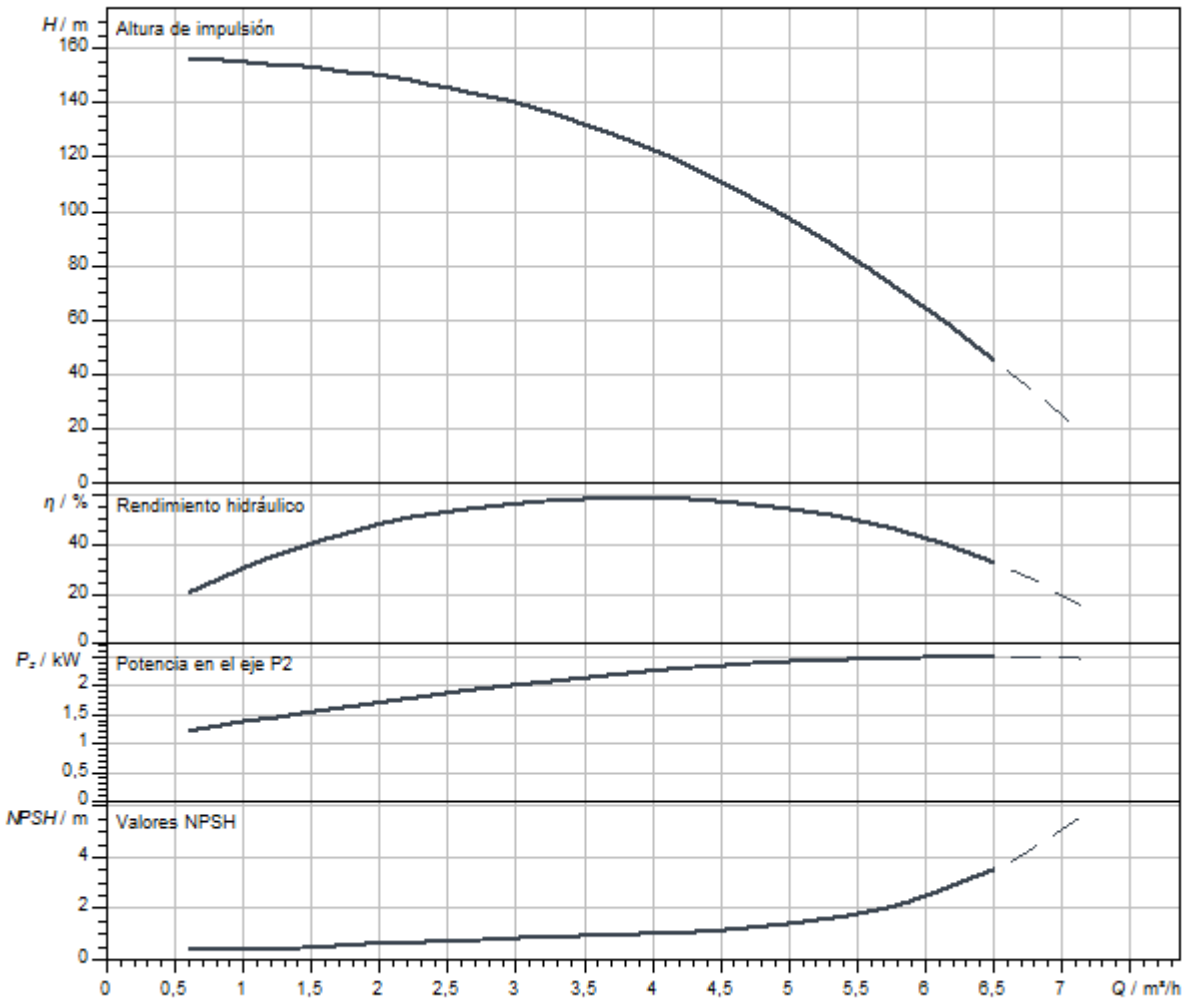

Dimensiones y planos de dimensiones

Helix V 2/ V 4, PN 25

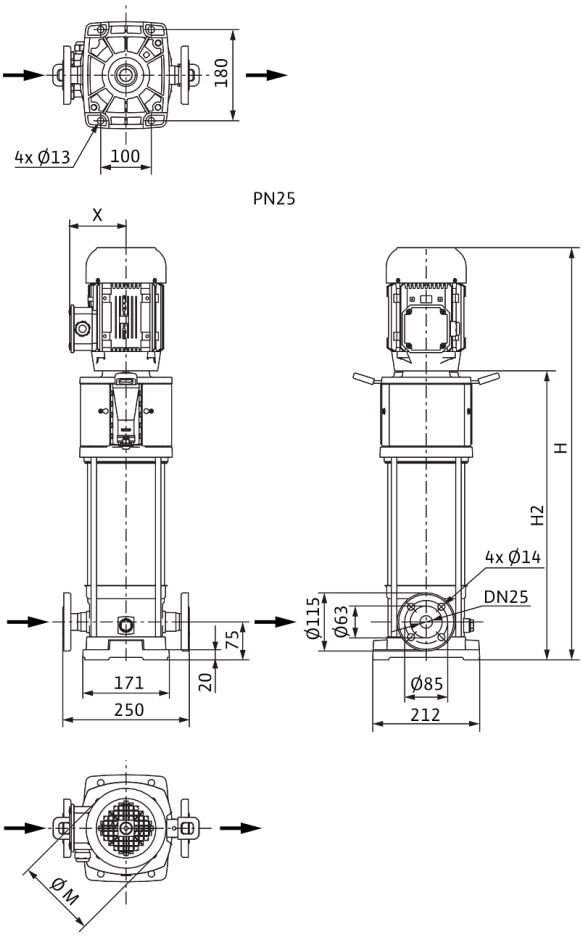

Dimensiones *H*	1205 mm
Dimensiones *H1*	153 mm
Dimensiones *L1*	125 mm
Dimensiones *X*	141 mm
Dimensiones *Ø g*	217 mm
Conexión de tubería del lado de aspiración *DNs*	DN 25
Conexión de tubería del lado de impulsión *DNd*	DN 25
Diámetro del motor *X*	132 mm

Información de pedido

Datos del producto

Marca	Wilo
Denominación del producto	HELIX V420-2/25/V/KS/400-50
Referencia	4160564
Número EAN	4048482200507
Color	verde/plata
Cantidad mínima de pedido	1
Disponibilidad en el mercado	2011-09-01

Embalaje

Tipo de embalaje	Palé desechable
Propiedades del embalaje	Embalaje de transporte
Número por palé	1
Número por capa	1

Medidas y pesos

Longitud con embalaje	1600 mm
Longitud *L*	266 mm
Altura con embalaje	500 mm
Altura *H*	1205 mm
Ancho con embalaje	400 mm
Ancho *W*	217 mm
Peso bruto aproximado *m*	66 kg
Peso neto aproximado *m*	50 kg

Queda reservado el derecho a realizar modificaciones.



Ficha técnica

Datos del producto

Denominación del producto	HELIX V422-1/25/E/KS/400-50

Datos hidráulicos

Índice de eficiencia mínima (MEI)	≥0,7
Presión de entrada	10 bar
Presión máxima de trabajo *PN*	25 bar
Boca de impulsión	DN 25
Temperatura mínima del fluido T_{min}	-30 °C
Temperatura máxima del fluido T_{max}	120 °C
Temperatura ambiente mínima T_{min}	-15 °C
Temperatura ambiente máxima T_{max}	50 °C

Datos del motor

Alimentación eléctrica	3~400 V, 50 Hz
Tolerancia de tensión	±10 %
Potencia nominal del motor P_2	3 kW
Clase de eficiencia energética del motor	IE3
Intensidad nominal I_N	5,5 A
Velocidad nominal *n*	2900 1/min
Factor de potencia	0,90
Tipo de arranque	Directo online (DOL)
Rendimiento del motor 50% η_M *50%*	85,4 %
Rendimiento del motor 75% η_M *75%*	87,1 %
Rendimiento del motor 100% η_M *100%*	87,1 %
Clase de aislamiento	F
Tipo de protección del motor	IP55

Materiales

Carcasa de la bomba	Acero inoxidable
Rodete	Acero inoxidable
Eje	Acero inoxidable
Cierre mecánico	BQ1EGG
Material de la junta	EPDM

Dimensiones de instalación

Conexión de tubería del lado de aspiración *DNs*	DN 25
Conexión de tubería del lado de impulsión *DNd*	DN 25

Queda reservado el derecho a realizar modificaciones.

Curvas características

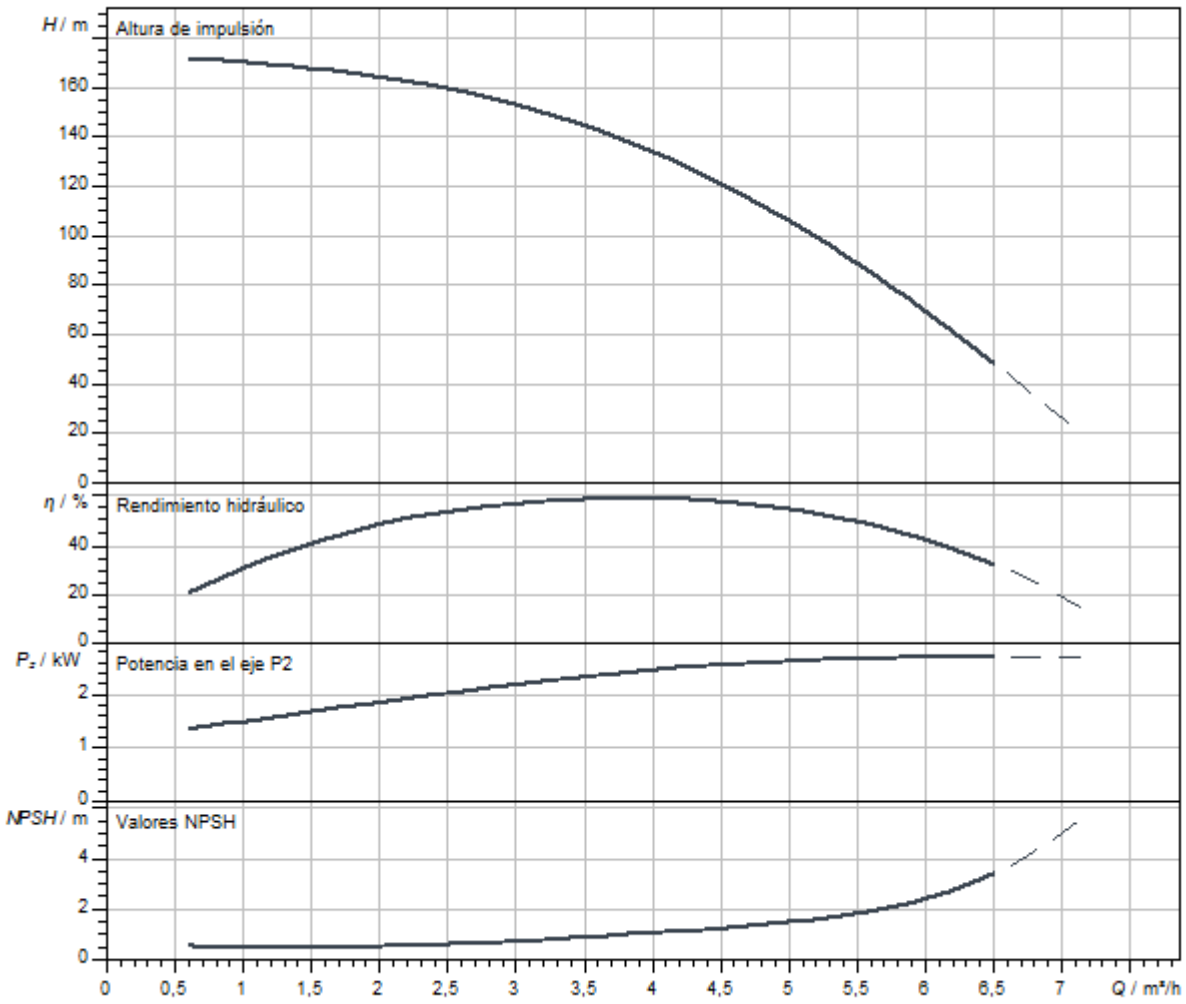

Dimensiones y planos de dimensiones

Helix V 2/ V 4, PN 25

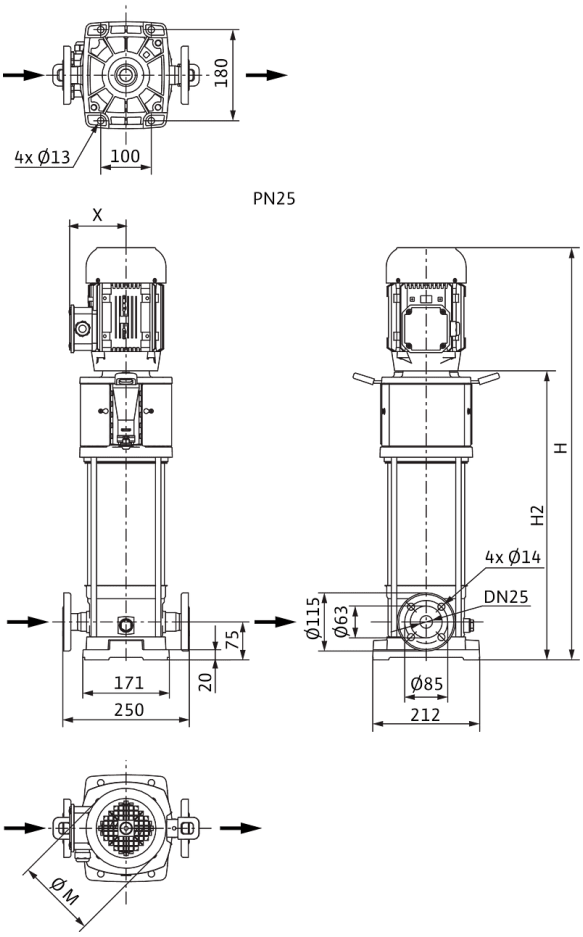

Dimensiones *H*	1305 mm
Dimensiones *H1*	153 mm
Dimensiones *L1*	125 mm
Dimensiones *X*	141 mm
Dimensiones *Ø g*	217 mm
Conexión de tubería del lado de aspiración *DNs*	DN 25
Conexión de tubería del lado de impulsión *DNd*	DN 25
Diámetro del motor *X*	132 mm

Información de pedido

Datos del producto

Marca	Wilo
Denominación del producto	HELIX V422-1/25/E/KS/400-50
Referencia	4193310
Número EAN	4048482476421
Color	verde/plata
Cantidad mínima de pedido	1
Disponibilidad en el mercado	2015-03-01

Embalaje

Tipo de embalaje	Palé desechable
Propiedades del embalaje	Embalaje de transporte
Número por palé	1
Número por capa	1

Medidas y pesos

Longitud con embalaje	1600 mm
Longitud *L*	266 mm
Altura con embalaje	500 mm
Altura *H*	1305 mm
Ancho con embalaje	400 mm
Ancho *W*	217 mm
Peso bruto aproximado *m*	73 kg
Peso neto aproximado *m*	57 kg

Queda reservado el derecho a realizar modificaciones.



Ficha técnica

Datos del producto

Denominación del producto	HELIX V422-2/25/V/KS/400-50

Datos hidráulicos

Índice de eficiencia mínima (MEI)	≥0,7
Presión de entrada	10 bar
Presión máxima de trabajo *PN*	25 bar
Boca de impulsión	DN 25
Temperatura mínima del fluido T_{min}	-15 °C
Temperatura máxima del fluido T_{max}	90 °C
Temperatura ambiente mínima T_{min}	-15 °C
Temperatura ambiente máxima T_{max}	50 °C

Datos del motor

Alimentación eléctrica	3~400 V, 50 Hz
Tolerancia de tensión	±10 %
Potencia nominal del motor P_2	3 kW
Clase de eficiencia energética del motor	IE3
Intensidad nominal I_N	5,5 A
Velocidad nominal *n*	2900 1/min
Factor de potencia	0,90
Tipo de arranque	Directo online (DOL)
Rendimiento del motor 50% η_M *50%*	85,4 %
Rendimiento del motor 75% η_M *75%*	87,1 %
Rendimiento del motor 100% η_M *100%*	87,1 %
Clase de aislamiento	F
Tipo de protección del motor	IP55

Materiales

Carcasa de la bomba	Acero inoxidable
Rodete	Acero inoxidable
Eje	Acero inoxidable
Cierre mecánico	BQ1VGG
Material de la junta	FKM

Dimensiones de instalación

Conexión de tubería del lado de aspiración *DNs*	DN 25
Conexión de tubería del lado de impulsión *DNd*	DN 25

Queda reservado el derecho a realizar modificaciones.

Curvas características

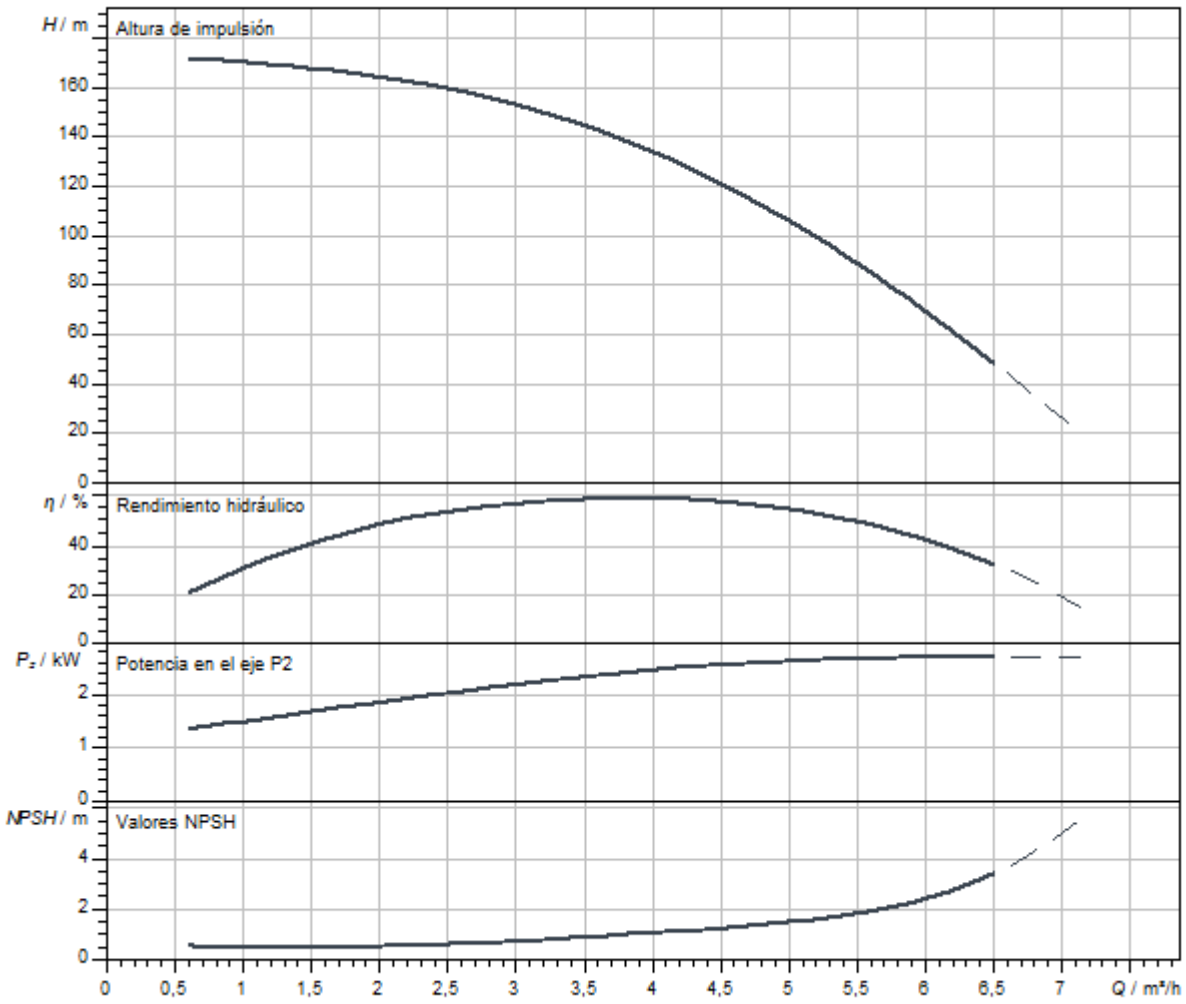

Queda reservado el derecho a realizar modificaciones.

Dimensiones y planos de dimensiones

Helix V 2/ V 4, PN 25

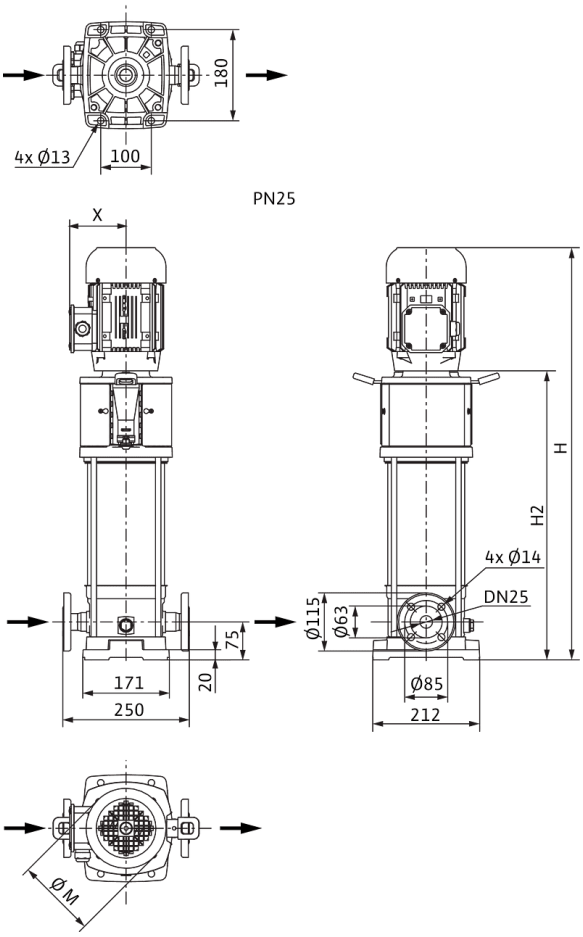

Dimensiones *H*	1305 mm
Dimensiones *H1*	153 mm
Dimensiones *L1*	125 mm
Dimensiones *X*	141 mm
Dimensiones *Ø g*	217 mm
Conexión de tubería del lado de aspiración *DNs*	DN 25
Conexión de tubería del lado de impulsión *DNd*	DN 25
Diámetro del motor *X*	132 mm

Información de pedido

Datos del producto

Marca	Wilo
Denominación del producto	HELIX V422-2/25/V/KS/400-50
Referencia	4160565
Número EAN	4048482200514
Color	verde/plata
Cantidad mínima de pedido	1
Disponibilidad en el mercado	2011-09-01

Embalaje

Tipo de embalaje	Palé desechable
Propiedades del embalaje	Embalaje de transporte
Número por palé	1
Número por capa	1

Medidas y pesos

Longitud con embalaje	1600 mm
Longitud *L*	266 mm
Altura con embalaje	500 mm
Altura *H*	1305 mm
Ancho con embalaje	400 mm
Ancho *W*	217 mm
Peso bruto aproximado *m*	73 kg
Peso neto aproximado *m*	57 kg



Ficha técnica

Datos del producto

Denominación del producto	HELIX V424-1/25/E/KS/400-50

Datos hidráulicos

Índice de eficiencia mínima (MEI)	≥0,7
Presión de entrada	10 bar
Presión máxima de trabajo *PN*	25 bar
Boca de impulsión	DN 25
Temperatura mínima del fluido T_{min}	-30 °C
Temperatura máxima del fluido T_{max}	120 °C
Temperatura ambiente mínima T_{min}	-15 °C
Temperatura ambiente máxima T_{max}	50 °C

Datos del motor

Alimentación eléctrica	3~400 V, 50 Hz
Tolerancia de tensión	±10 %
Potencia nominal del motor P_2	3 kW
Clase de eficiencia energética del motor	IE3
Intensidad nominal I_N	5,5 A
Velocidad nominal *n*	2900 1/min
Factor de potencia	0,90
Tipo de arranque	Directo online (DOL)
Rendimiento del motor 50% η_M *50%*	85,4 %
Rendimiento del motor 75% η_M *75%*	87,1 %
Rendimiento del motor 100% η_M *100%*	87,1 %
Clase de aislamiento	F
Tipo de protección del motor	IP55

Materiales

Carcasa de la bomba	Acero inoxidable
Rodete	Acero inoxidable
Eje	Acero inoxidable
Cierre mecánico	BQ1EGG
Material de la junta	EPDM

Dimensiones de instalación

Conexión de tubería del lado de aspiración *DNs*	DN 25
Conexión de tubería del lado de impulsión *DNd*	DN 25

Queda reservado el derecho a realizar modificaciones.

Curvas características

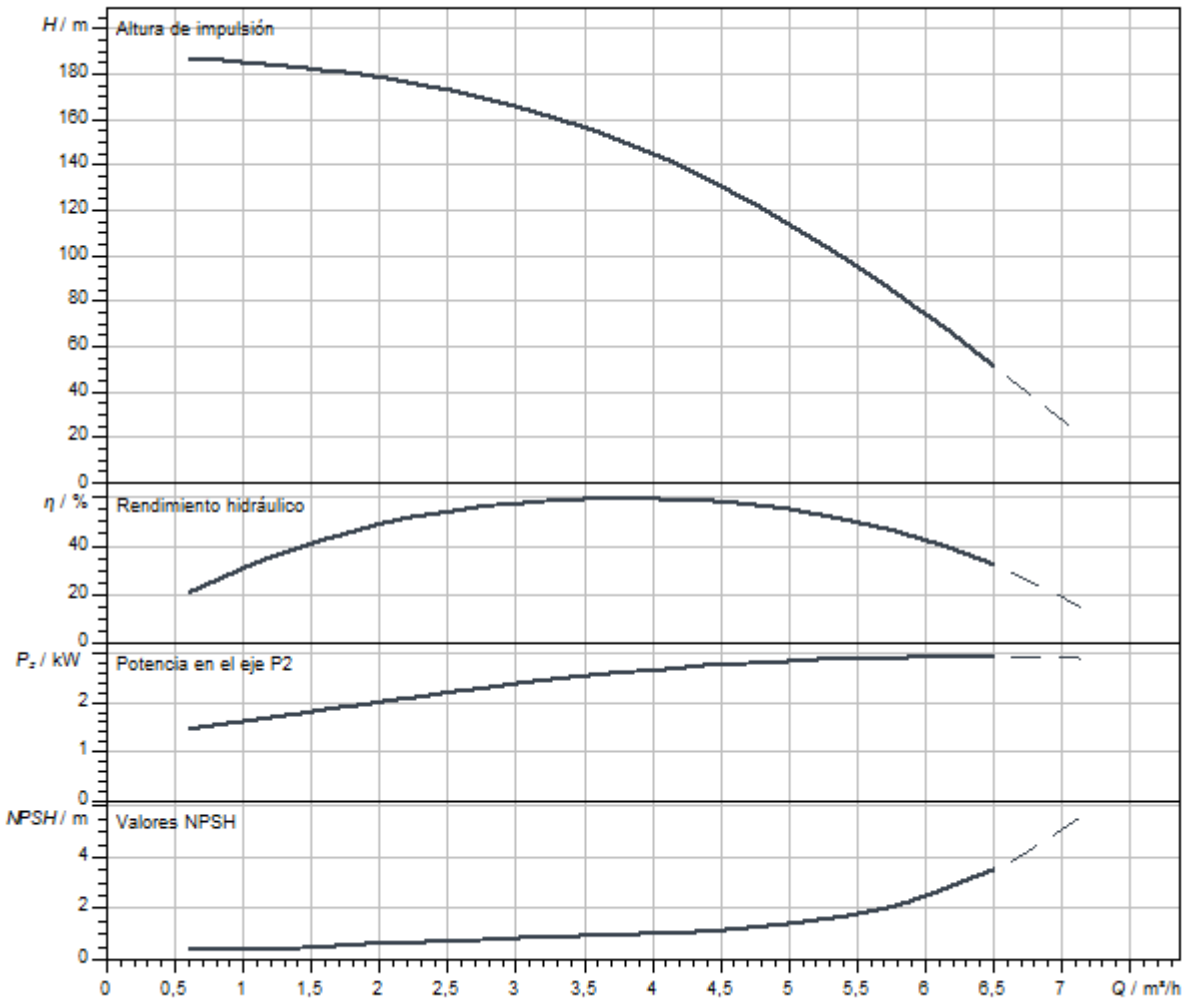

Dimensiones y planos de dimensiones

Helix V 2/ V 4, PN 25

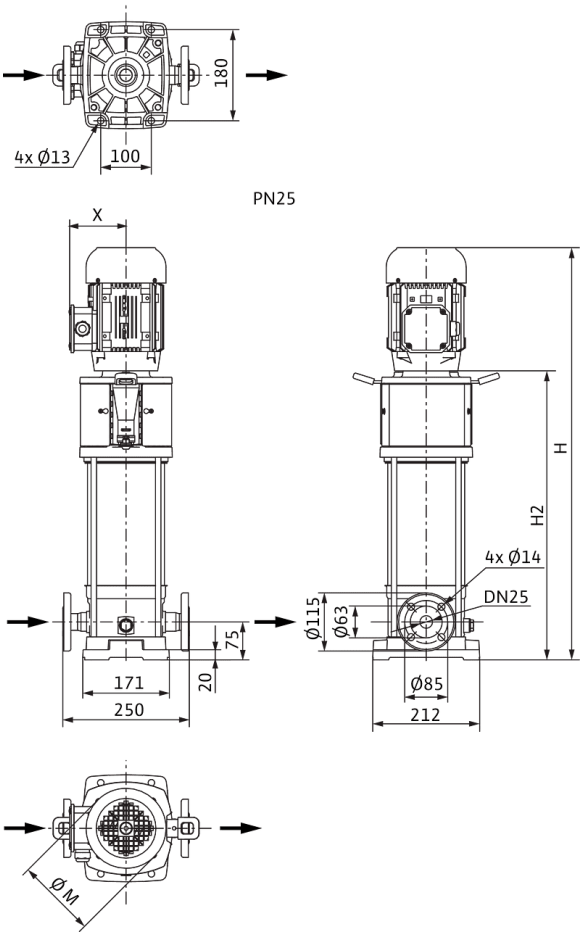

Dimensiones *H*	1305 mm
Dimensiones *H1*	153 mm
Dimensiones *L1*	125 mm
Dimensiones *X*	141 mm
Dimensiones *Ø g*	217 mm
Conexión de tubería del lado de aspiración *DNs*	DN 25
Conexión de tubería del lado de impulsión *DNd*	DN 25
Diámetro del motor *X*	132 mm

Información de pedido

Datos del producto

Marca	Wilo
Denominación del producto	HELIX V424-1/25/E/KS/400-50
Referencia	4160545
Número EAN	4048482200316
Color	verde/plata
Cantidad mínima de pedido	1
Disponibilidad en el mercado	2011-09-01

Embalaje

Tipo de embalaje	Palé desechable
Propiedades del embalaje	Embalaje de transporte
Número por palé	1
Número por capa	1

Medidas y pesos

Longitud con embalaje	1600 mm
Longitud *L*	266 mm
Altura con embalaje	500 mm
Altura *H*	1305 mm
Ancho con embalaje	400 mm
Ancho *W*	217 mm
Peso bruto aproximado *m*	74 kg
Peso neto aproximado *m*	58 kg



Ficha técnica

Datos del producto

Denominación del producto	HELIX V424-2/25/V/KS/400-50

Datos hidráulicos

Índice de eficiencia mínima (MEI)	≥0,7
Presión de entrada	10 bar
Presión máxima de trabajo *PN*	25 bar
Boca de impulsión	DN 25
Temperatura mínima del fluido T_{min}	-15 °C
Temperatura máxima del fluido T_{max}	90 °C
Temperatura ambiente mínima T_{min}	-15 °C
Temperatura ambiente máxima T_{max}	50 °C

Datos del motor

Alimentación eléctrica	3~400 V, 50 Hz
Tolerancia de tensión	±10 %
Potencia nominal del motor P_2	3 kW
Clase de eficiencia energética del motor	IE3
Intensidad nominal I_N	5,5 A
Velocidad nominal *n*	2900 1/min
Factor de potencia	0,90
Tipo de arranque	Directo online (DOL)
Rendimiento del motor 50% η_M *50%*	85,4 %
Rendimiento del motor 75% η_M *75%*	87,1 %
Rendimiento del motor 100% η_M *100%*	87,1 %
Clase de aislamiento	F
Tipo de protección del motor	IP55

Materiales

Carcasa de la bomba	Acero inoxidable
Rodete	Acero inoxidable
Eje	Acero inoxidable
Cierre mecánico	BQ1VGG
Material de la junta	FKM

Dimensiones de instalación

Conexión de tubería del lado de aspiración *DNs*	DN 25
Conexión de tubería del lado de impulsión *DNd*	DN 25

Queda reservado el derecho a realizar modificaciones.

Curvas características

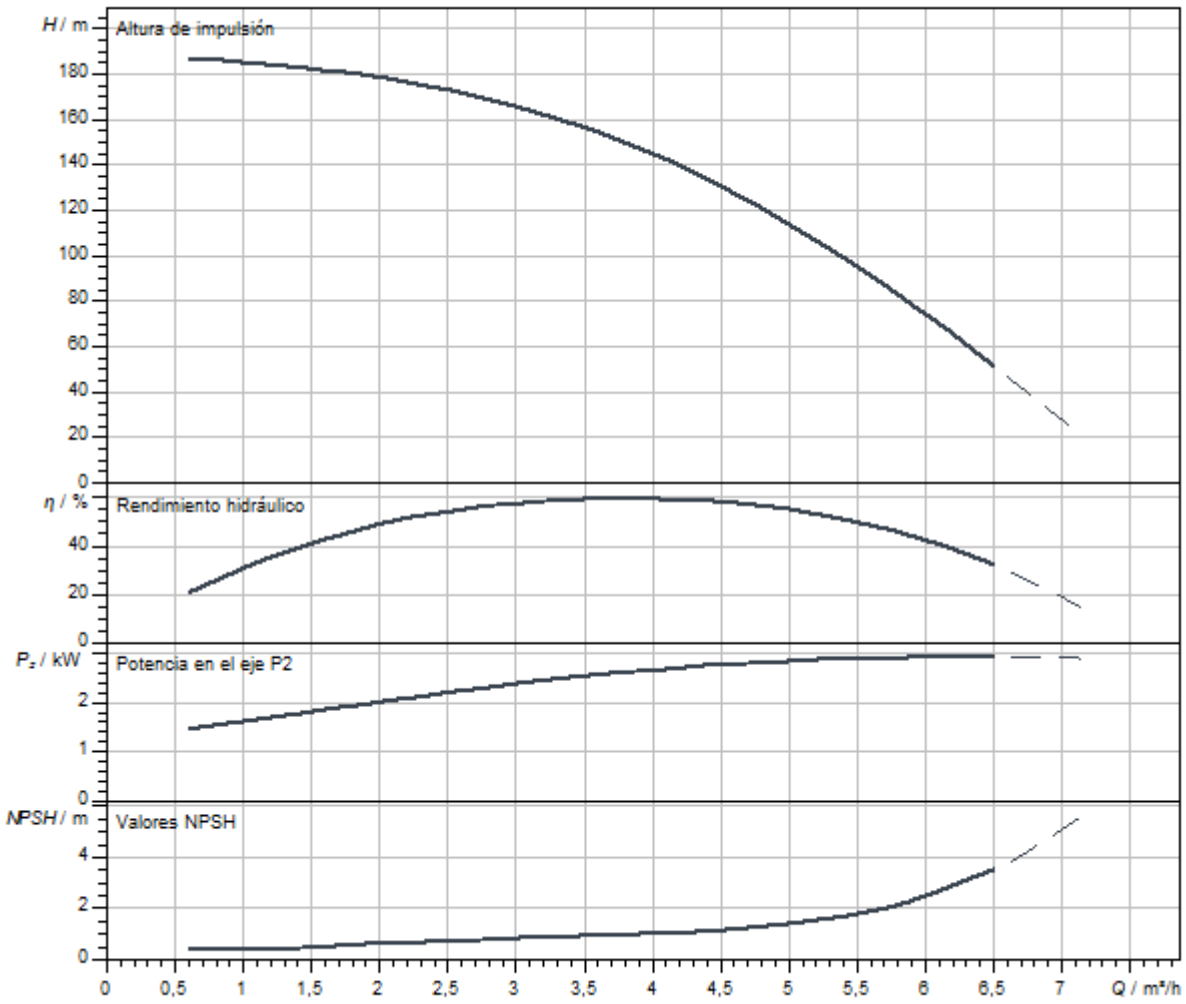

Queda reservado el derecho a realizar modificaciones.

Dimensiones y planos de dimensiones

Helix V 2/ V 4, PN 25

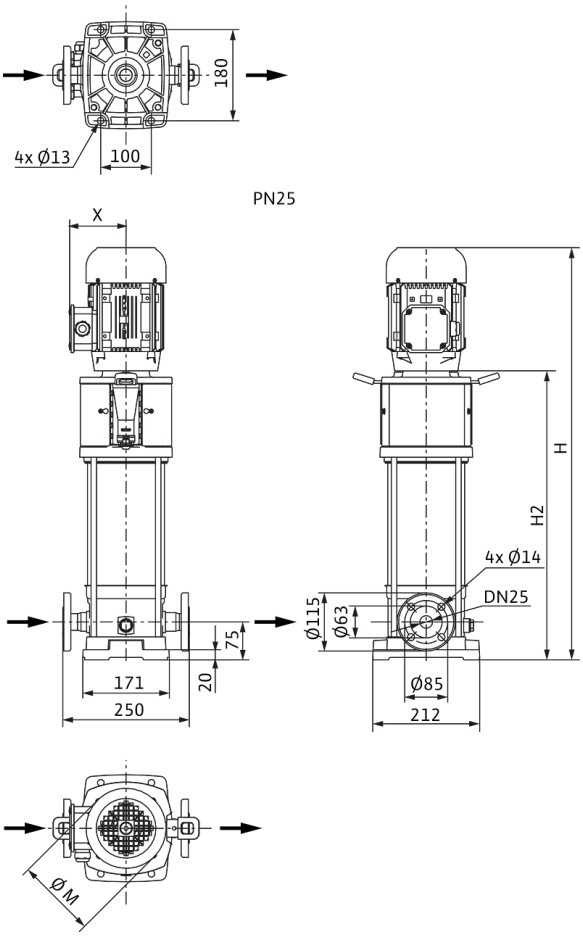

Dimensiones *H*	1305 mm
Dimensiones *H1*	153 mm
Dimensiones *L1*	125 mm
Dimensiones *X*	141 mm
Dimensiones *Ø g*	217 mm
Conexión de tubería del lado de aspiración *DNs*	DN 25
Conexión de tubería del lado de impulsión *DNd*	DN 25
Diámetro del motor *X*	132 mm

Información de pedido

Datos del producto

Marca	Wilo
Denominación del producto	HELIX V424-2/25/V/KS/400-50
Referencia	4160566
Número EAN	4048482200521
Color	verde/plata
Cantidad mínima de pedido	1
Disponibilidad en el mercado	2011-09-01

Embalaje

Tipo de embalaje	Palé desechable
Propiedades del embalaje	Embalaje de transporte
Número por palé	1
Número por capa	1

Medidas y pesos

Longitud con embalaje	1600 mm
Longitud *L*	266 mm
Altura con embalaje	500 mm
Altura *H*	1305 mm
Ancho con embalaje	400 mm
Ancho *W*	217 mm
Peso bruto aproximado *m*	74 kg
Peso neto aproximado *m*	58 kg



Ficha técnica

Datos del producto

Denominación del producto	HELIX V426-1/25/E/KS/400-50

Datos hidráulicos

Índice de eficiencia mínima (MEI)	≥0,7
Presión de entrada	10 bar
Presión máxima de trabajo *PN*	25 bar
Boca de impulsión	DN 25
Temperatura mínima del fluido T_{min}	-30 °C
Temperatura máxima del fluido T_{max}	120 °C
Temperatura ambiente mínima T_{min}	-15 °C
Temperatura ambiente máxima T_{max}	50 °C

Datos del motor

Alimentación eléctrica	3~400 V, 50 Hz
Tolerancia de tensión	±10 %
Potencia nominal del motor P_2	4 kW
Clase de eficiencia energética del motor	IE3
Intensidad nominal I_N	7,4 A
Velocidad nominal *n*	2900 1/min
Factor de potencia	0,87
Tipo de arranque	Directo online (DOL)
Rendimiento del motor 50% η_M *50%*	86,5 %
Rendimiento del motor 75% η_M *75%*	88 %
Rendimiento del motor 100% η_M *100%*	88,1 %
Clase de aislamiento	F
Tipo de protección del motor	IP55

Materiales

Carcasa de la bomba	Acero inoxidable
Rodete	Acero inoxidable
Eje	Acero inoxidable
Cierre mecánico	BQ1EGG
Material de la junta	EPDM

Dimensiones de instalación

Conexión de tubería del lado de aspiración *DNs*	DN 25
Conexión de tubería del lado de impulsión *DNd*	DN 25

Curvas características

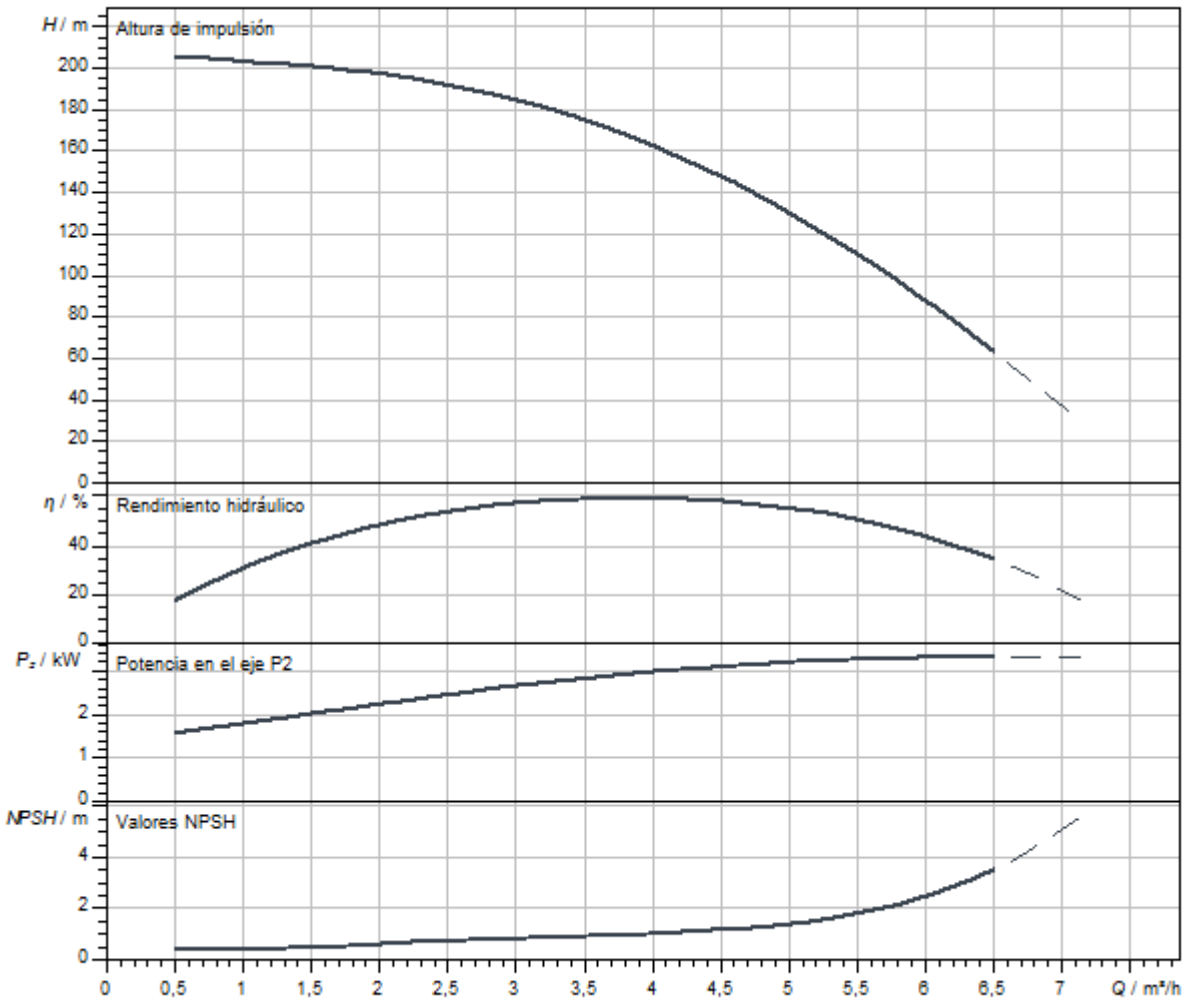

Queda reservado el derecho a realizar modificaciones.

Dimensiones y planos de dimensiones

Helix V 2/ V 4, PN 25

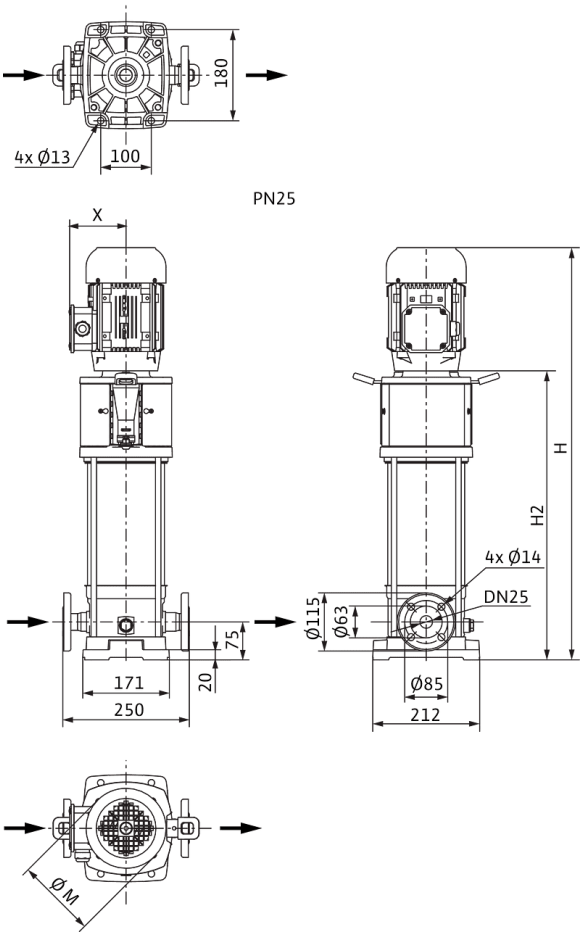

Dimensiones *H*	1347 mm
Dimensiones *H1*	153 mm
Dimensiones *L1*	125 mm
Dimensiones *X*	145 mm
Dimensiones *Ø g*	196 mm
Conexión de tubería del lado de aspiración *DNs*	DN 25
Conexión de tubería del lado de impulsión *DNd*	DN 25
Diámetro del motor *X*	164 mm

Información de pedido

Datos del producto

Marca	Wilo
Denominación del producto	HELIX V426-1/25/E/KS/400-50
Referencia	4160546
Número EAN	4048482200323
Color	verde/plata
Cantidad mínima de pedido	1
Disponibilidad en el mercado	2011-09-01

Embalaje

Tipo de embalaje	Palé desechable
Propiedades del embalaje	Embalaje de transporte
Número por palé	1
Número por capa	1

Medidas y pesos

Longitud con embalaje	1600 mm
Longitud *L*	266 mm
Altura con embalaje	500 mm
Altura *H*	1347 mm
Ancho con embalaje	400 mm
Ancho *W*	217 mm
Peso bruto aproximado *m*	72 kg
Peso neto aproximado *m*	56 kg

Queda reservado el derecho a realizar modificaciones.



Ficha técnica

Datos del producto

Denominación del producto	HELIX V426-2/25/V/KS/400-50

Datos hidráulicos

Índice de eficiencia mínima (MEI)	≥0,7
Presión de entrada	10 bar
Presión máxima de trabajo *PN*	25 bar
Boca de impulsión	DN 25
Temperatura mínima del fluido T_{min}	-15 °C
Temperatura máxima del fluido T_{max}	90 °C
Temperatura ambiente mínima T_{min}	-15 °C
Temperatura ambiente máxima T_{max}	50 °C

Datos del motor

Alimentación eléctrica	3~400 V, 50 Hz
Tolerancia de tensión	±10 %
Potencia nominal del motor P_2	4 kW
Clase de eficiencia energética del motor	IE3
Intensidad nominal I_N	7,4 A
Velocidad nominal *n*	2900 1/min
Factor de potencia	0,87
Tipo de arranque	Directo online (DOL)
Rendimiento del motor 50% η_M *50%*	86,5 %
Rendimiento del motor 75% η_M *75%*	88 %
Rendimiento del motor 100% η_M *100%*	88,1 %
Clase de aislamiento	F
Tipo de protección del motor	IP55

Materiales

Carcasa de la bomba	Acero inoxidable
Rodete	Acero inoxidable
Eje	Acero inoxidable
Cierre mecánico	BQ1VGG
Material de la junta	FKM

Dimensiones de instalación

Conexión de tubería del lado de aspiración *DNs*	DN 25
Conexión de tubería del lado de impulsión *DNd*	DN 25

Curvas características

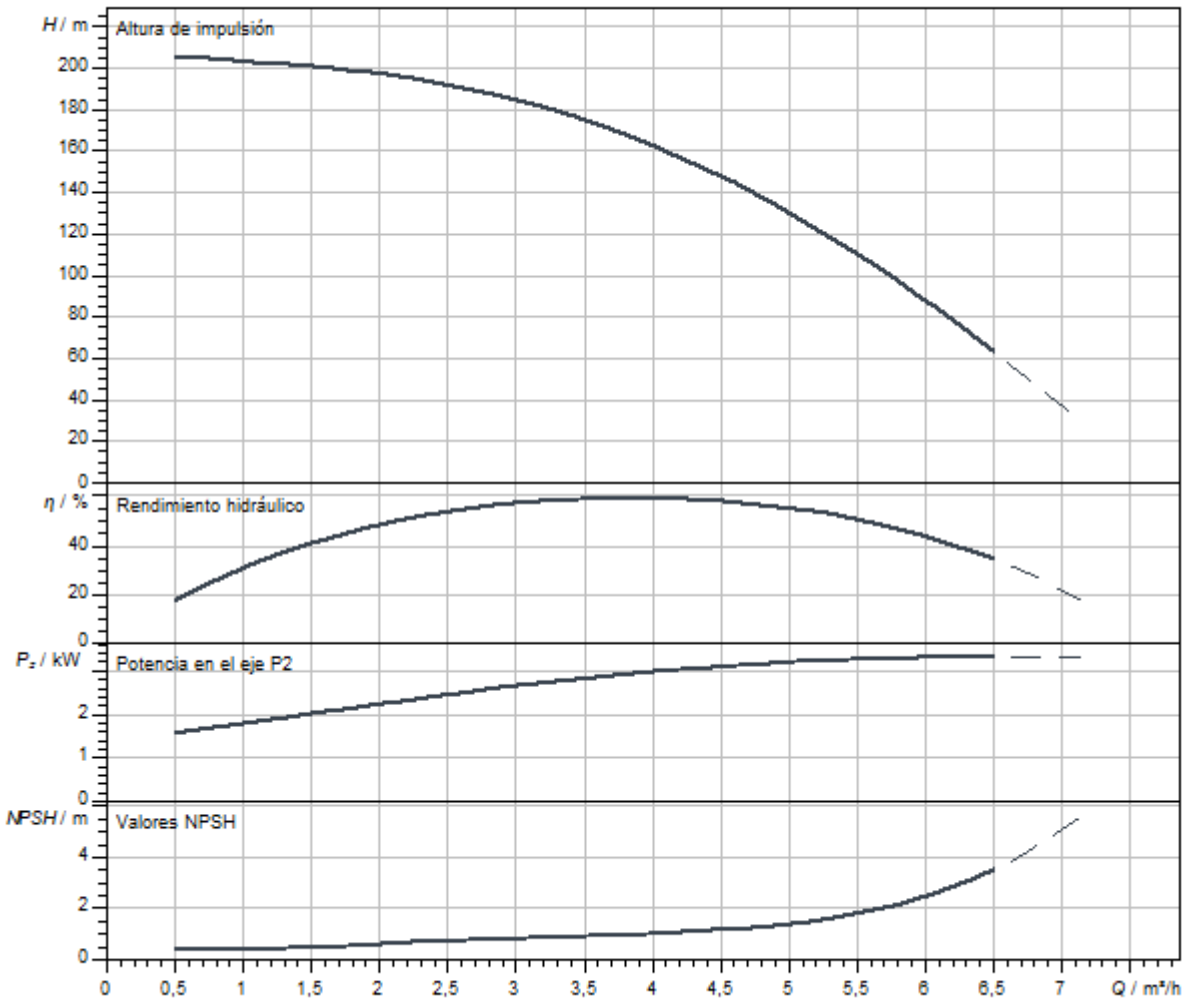

Queda reservado el derecho a realizar modificaciones.

Dimensiones y planos de dimensiones

Helix V 2/ V 4, PN 25

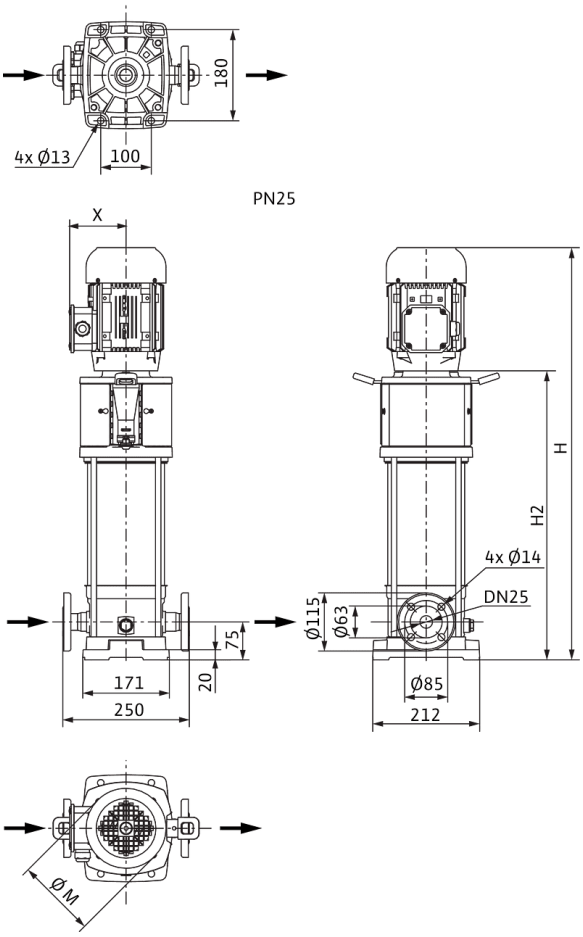

Dimensiones *H*	1347 mm
Dimensiones *H1*	153 mm
Dimensiones *L1*	125 mm
Dimensiones *X*	145 mm
Dimensiones *Ø g*	196 mm
Conexión de tubería del lado de aspiración *DNs*	DN 25
Conexión de tubería del lado de impulsión *DNd*	DN 25
Diámetro del motor *X*	164 mm

Información de pedido

Datos del producto

Marca	Wilo
Denominación del producto	HELIX V426-2/25/V/KS/400-50
Referencia	4160567
Número EAN	4048482200538
Color	verde/plata
Cantidad mínima de pedido	1
Disponibilidad en el mercado	2011-09-01

Embalaje

Tipo de embalaje	Palé desechable
Propiedades del embalaje	Embalaje de transporte
Número por palé	1
Número por capa	1

Medidas y pesos

Longitud con embalaje	1600 mm
Longitud *L*	266 mm
Altura con embalaje	500 mm
Altura *H*	1347 mm
Ancho con embalaje	400 mm
Ancho *W*	217 mm
Peso bruto aproximado *m*	72 kg
Peso neto aproximado *m*	56 kg

Queda reservado el derecho a realizar modificaciones.



Ficha técnica

Datos del producto

Denominación del producto	HELIX V429-1/25/E/KS/400-50

Datos hidráulicos

Índice de eficiencia mínima (MEI)	≥0,7
Presión de entrada	10 bar
Presión máxima de trabajo *PN*	25 bar
Boca de impulsión	DN 25
Temperatura mínima del fluido T_{min}	-30 °C
Temperatura máxima del fluido T_{max}	120 °C
Temperatura ambiente mínima T_{min}	-15 °C
Temperatura ambiente máxima T_{max}	50 °C

Datos del motor

Alimentación eléctrica	3~400 V, 50 Hz
Tolerancia de tensión	±10 %
Potencia nominal del motor P_2	4 kW
Clase de eficiencia energética del motor	IE3
Intensidad nominal I_N	7,4 A
Velocidad nominal *n*	2900 1/min
Factor de potencia	0,87
Tipo de arranque	Directo online (DOL)
Rendimiento del motor 50% η_M *50%*	86,5 %
Rendimiento del motor 75% η_M *75%*	88 %
Rendimiento del motor 100% η_M *100%*	88,1 %
Clase de aislamiento	F
Tipo de protección del motor	IP55

Materiales

Carcasa de la bomba	Acero inoxidable
Rodete	Acero inoxidable
Eje	Acero inoxidable
Cierre mecánico	BQ1EGG
Material de la junta	EPDM

Dimensiones de instalación

Conexión de tubería del lado de aspiración *DNs*	DN 25
Conexión de tubería del lado de impulsión *DNd*	DN 25

Queda reservado el derecho a realizar modificaciones.

Curvas características

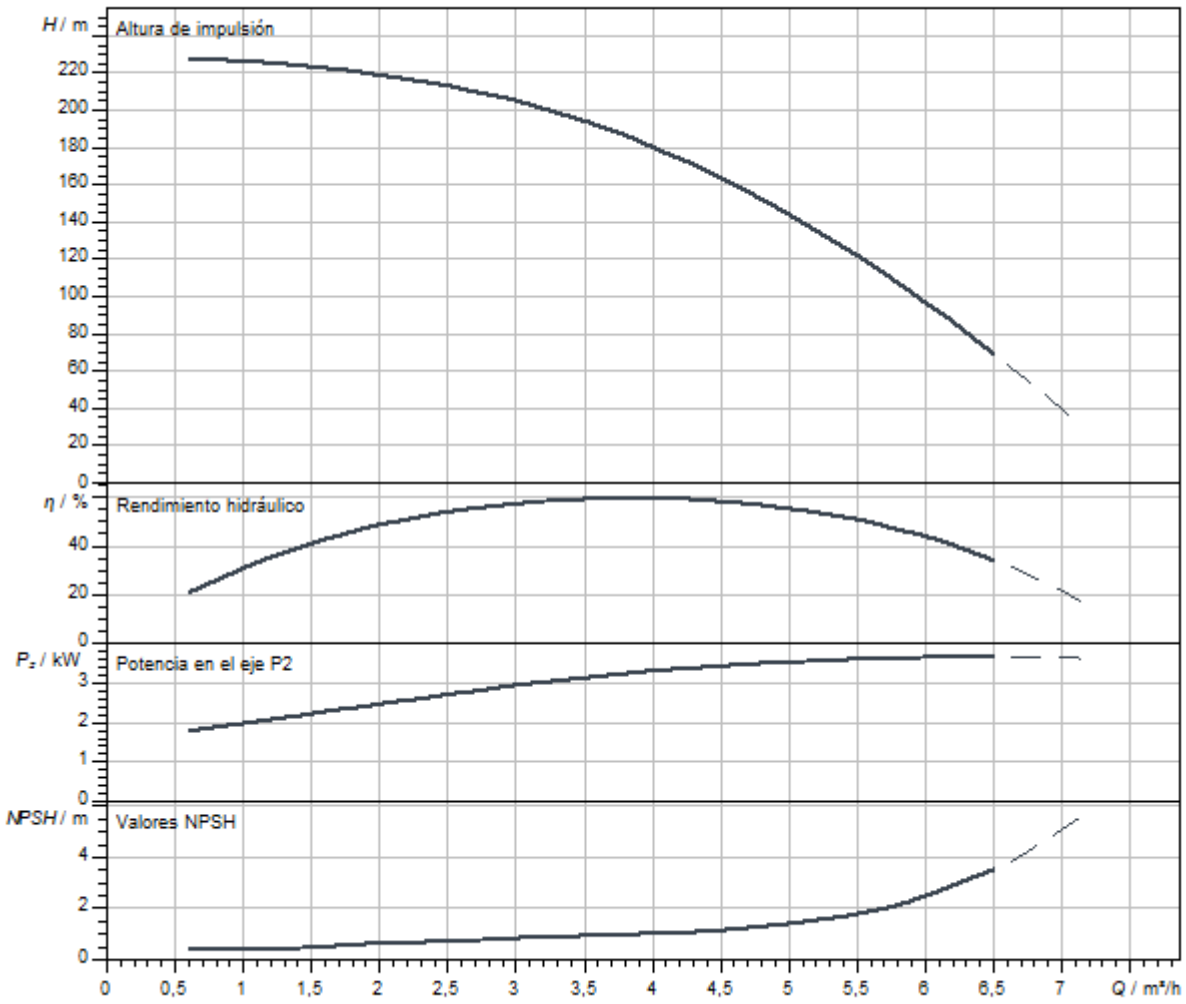

Dimensiones y planos de dimensiones

Helix V 2/ V 4, PN 25

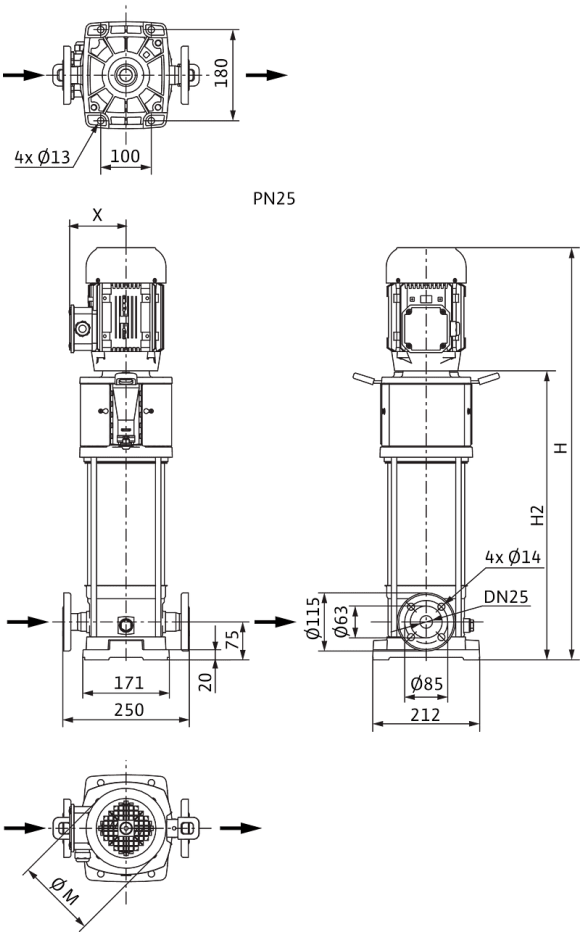

Dimensiones *H*	1422 mm
Dimensiones *H1*	153 mm
Dimensiones *L1*	125 mm
Dimensiones *X*	145 mm
Dimensiones *Ø g*	196 mm
Conexión de tubería del lado de aspiración *DNs*	DN 25
Conexión de tubería del lado de impulsión *DNd*	DN 25
Diámetro del motor *X*	164 mm

Información de pedido

Datos del producto

Marca	Wilo
Denominación del producto	HELIX V429-1/25/E/KS/400-50
Referencia	4160547
Número EAN	4048482200330
Color	verde/plata
Cantidad mínima de pedido	1
Disponibilidad en el mercado	2011-09-01

Embalaje

Tipo de embalaje	Palé desechable
Propiedades del embalaje	Embalaje de transporte
Número por palé	1
Número por capa	1

Medidas y pesos

Longitud con embalaje	2000 mm
Longitud *L*	266 mm
Altura con embalaje	450 mm
Altura *H*	1422 mm
Ancho con embalaje	600 mm
Ancho *W*	217 mm
Peso bruto aproximado *m*	90 kg
Peso neto aproximado *m*	57 kg



Ficha técnica

Datos del producto

Denominación del producto	HELIX V429-2/25/V/KS/400-50

Datos hidráulicos

Índice de eficiencia mínima (MEI)	≥0,7
Presión de entrada	10 bar
Presión máxima de trabajo *PN*	25 bar
Boca de impulsión	DN 25
Temperatura mínima del fluido T_{min}	-15 °C
Temperatura máxima del fluido T_{max}	90 °C
Temperatura ambiente mínima T_{min}	-15 °C
Temperatura ambiente máxima T_{max}	50 °C

Datos del motor

Alimentación eléctrica	3~400 V, 50 Hz
Tolerancia de tensión	±10 %
Potencia nominal del motor P_2	4 kW
Clase de eficiencia energética del motor	IE3
Intensidad nominal I_N	7,4 A
Velocidad nominal *n*	2900 1/min
Factor de potencia	0,87
Tipo de arranque	Directo online (DOL)
Rendimiento del motor 50% η_M *50%*	86,5 %
Rendimiento del motor 75% η_M *75%*	88 %
Rendimiento del motor 100% η_M *100%*	88,1 %
Clase de aislamiento	F
Tipo de protección del motor	IP55

Materiales

Carcasa de la bomba	Acero inoxidable
Rodete	Acero inoxidable
Eje	Acero inoxidable
Cierre mecánico	BQ1VGG
Material de la junta	FKM

Dimensiones de instalación

Conexión de tubería del lado de aspiración *DNs*	DN 25
Conexión de tubería del lado de impulsión *DNd*	DN 25

Queda reservado el derecho a realizar modificaciones.

Curvas características

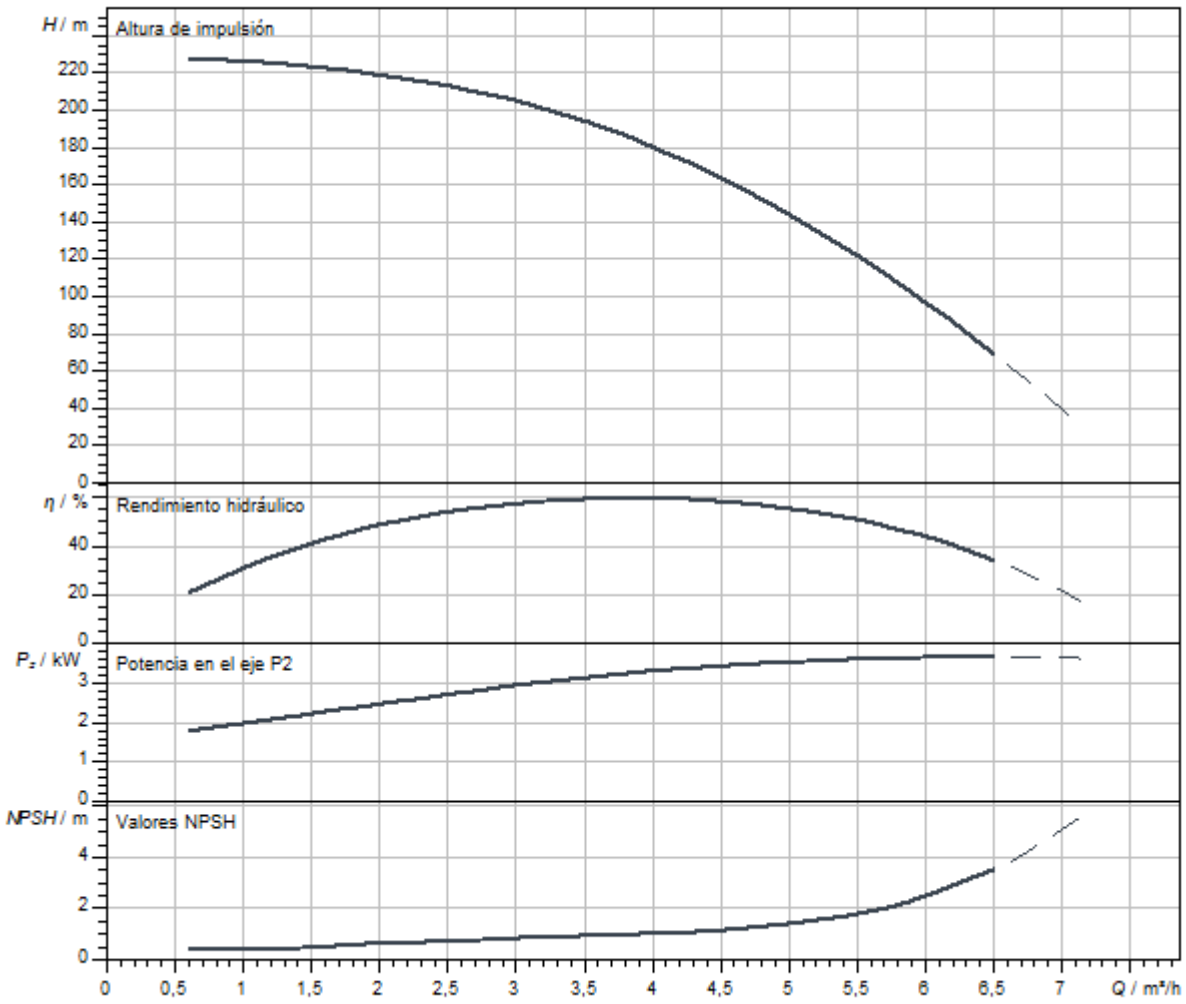

Dimensiones y planos de dimensiones

Helix V 2/ V 4, PN 25

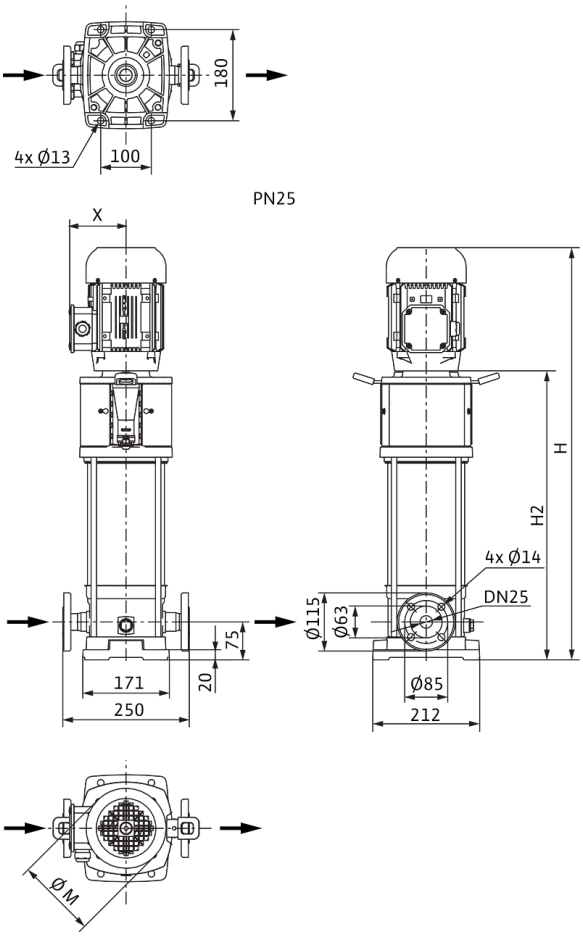

Dimensiones *H*	1422 mm
Dimensiones *H1*	153 mm
Dimensiones *L1*	125 mm
Dimensiones *X*	145 mm
Dimensiones *Ø g*	196 mm
Conexión de tubería del lado de aspiración *DNs*	DN 25
Conexión de tubería del lado de impulsión *DNd*	DN 25
Diámetro del motor *X*	164 mm

Información de pedido

Datos del producto

Marca	Wilo
Denominación del producto	HELIX V429-2/25/V/KS/400-50
Referencia	4160568
Número EAN	4048482200545
Color	verde/plata
Cantidad mínima de pedido	1
Disponibilidad en el mercado	2011-09-01

Embalaje

Tipo de embalaje	Palé desechable
Propiedades del embalaje	Embalaje de transporte
Número por palé	1
Número por capa	1

Medidas y pesos

Longitud con embalaje	2000 mm
Longitud *L*	266 mm
Altura con embalaje	450 mm
Altura *H*	1422 mm
Ancho con embalaje	600 mm
Ancho *W*	217 mm
Peso bruto aproximado *m*	90 kg
Peso neto aproximado *m*	57 kg

Queda reservado el derecho a realizar modificaciones.



Ficha técnica

Datos del producto

Denominación del producto	HELIX V431-1/25/E/KS/400-50

Datos hidráulicos

Índice de eficiencia mínima (MEI)	≥0,7
Presión de entrada	10 bar
Presión máxima de trabajo *PN*	25 bar
Boca de impulsión	DN 25
Temperatura mínima del fluido T_{min}	-30 °C
Temperatura máxima del fluido T_{max}	120 °C
Temperatura ambiente mínima T_{min}	-15 °C
Temperatura ambiente máxima T_{max}	50 °C

Datos del motor

Alimentación eléctrica	3~400 V, 50 Hz
Tolerancia de tensión	±10 %
Potencia nominal del motor P_2	4 kW
Clase de eficiencia energética del motor	IE3
Intensidad nominal I_N	7,4 A
Velocidad nominal *n*	2900 1/min
Factor de potencia	0,87
Tipo de arranque	Directo online (DOL)
Rendimiento del motor 50% η_M *50%*	86,5 %
Rendimiento del motor 75% η_M *75%*	88 %
Rendimiento del motor 100% η_M *100%*	88,1 %
Clase de aislamiento	F
Tipo de protección del motor	IP55

Materiales

Carcasa de la bomba	Acero inoxidable
Rodete	Acero inoxidable
Eje	Acero inoxidable
Cierre mecánico	BQ1EGG
Material de la junta	EPDM

Dimensiones de instalación

Conexión de tubería del lado de aspiración *DNs*	DN 25
Conexión de tubería del lado de impulsión *DNd*	DN 25

Queda reservado el derecho a realizar modificaciones.

Curvas características

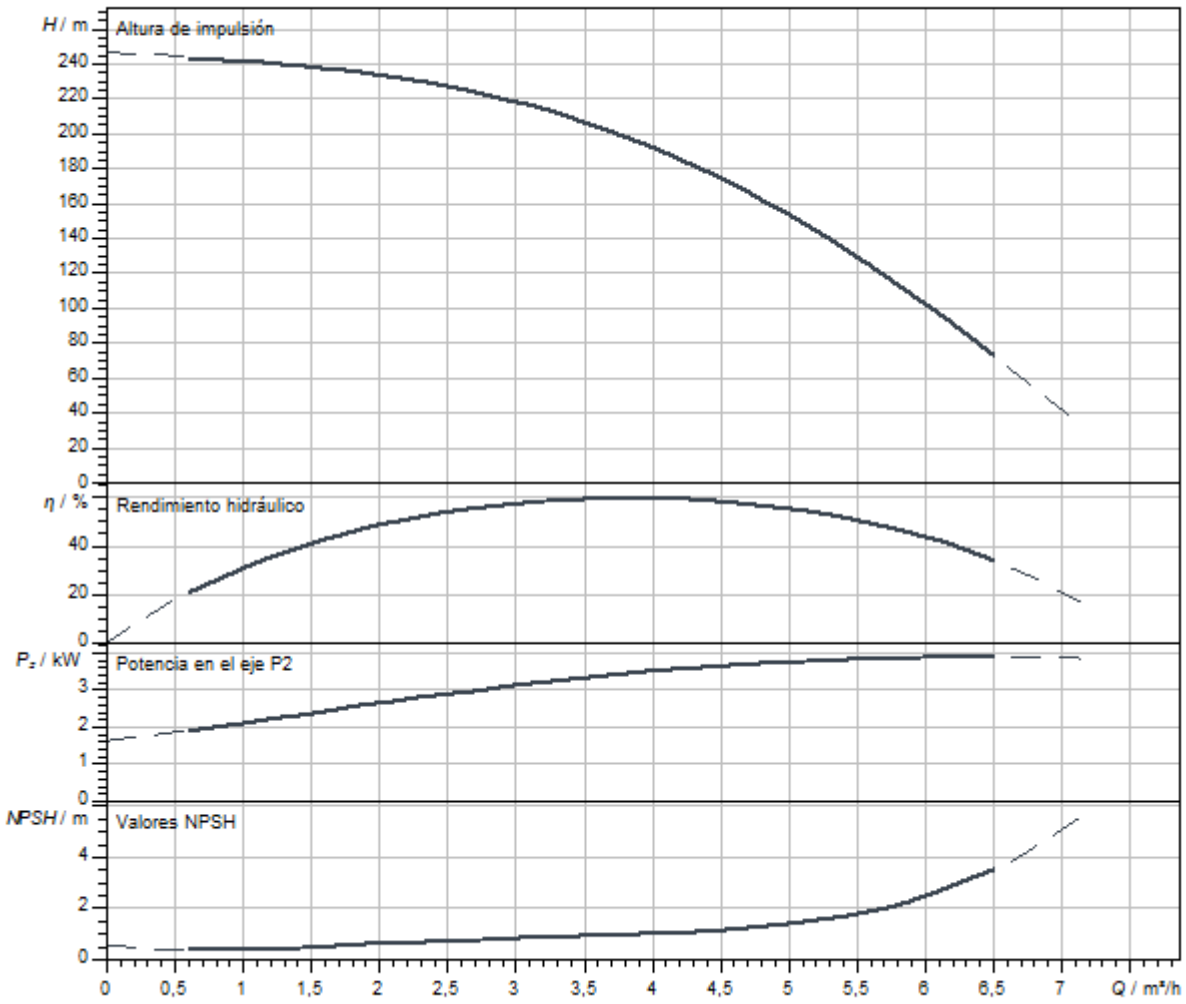

Queda reservado el derecho a realizar modificaciones.

Dimensiones y planos de dimensiones

Helix V 2/ V 4, PN 25

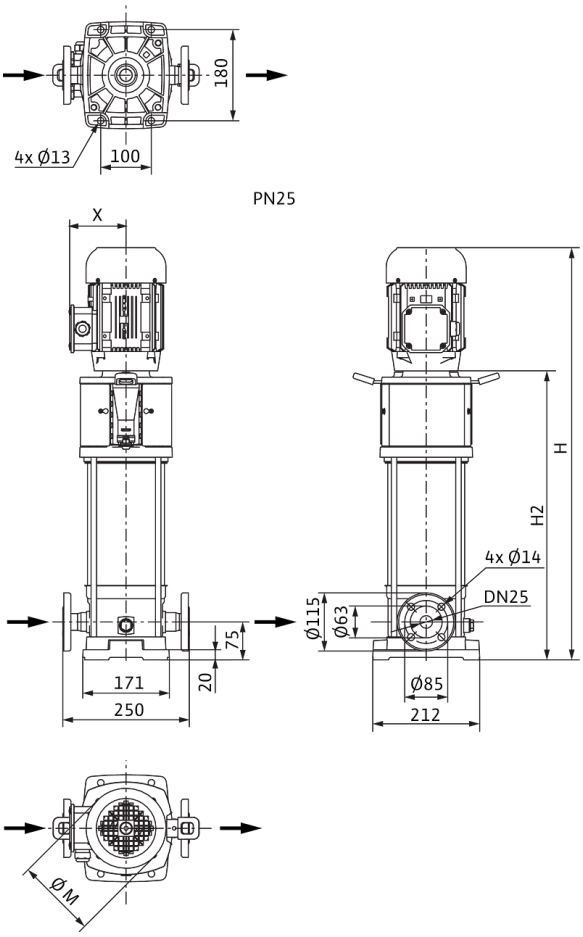

Dimensiones *H*	1447 mm
Dimensiones *H1*	153 mm
Dimensiones *L1*	125 mm
Dimensiones *X*	145 mm
Dimensiones *Ø g*	196 mm
Conexión de tubería del lado de aspiración *DNs*	DN 25
Conexión de tubería del lado de impulsión *DNd*	DN 25
Diámetro del motor *X*	164 mm

Información de pedido

Datos del producto

Marca	Wilo
Denominación del producto	HELIX V431-1/25/E/KS/400-50
Referencia	4160548
Número EAN	4048482200347
Color	verde/plata
Cantidad mínima de pedido	1
Disponibilidad en el mercado	2011-09-01

Embalaje

Tipo de embalaje	Palé desechable
Propiedades del embalaje	Embalaje de transporte
Número por palé	1
Número por capa	1

Medidas y pesos

Longitud con embalaje	2000 mm
Longitud *L*	266 mm
Altura con embalaje	450 mm
Altura *H*	1447 mm
Ancho con embalaje	600 mm
Ancho *W*	217 mm
Peso bruto aproximado *m*	91 kg
Peso neto aproximado *m*	58 kg

Queda reservado el derecho a realizar modificaciones.



Ficha técnica

Datos del producto

Denominación del producto	HELIX V431-2/25/V/KS/400-50

Datos hidráulicos

Índice de eficiencia mínima (MEI)	≥0,7
Presión de entrada	10 bar
Presión máxima de trabajo *PN*	25 bar
Boca de impulsión	DN 25
Temperatura mínima del fluido T_{min}	-15 °C
Temperatura máxima del fluido T_{max}	90 °C
Temperatura ambiente mínima T_{min}	-15 °C
Temperatura ambiente máxima T_{max}	50 °C

Datos del motor

Alimentación eléctrica	3~400 V, 50 Hz
Tolerancia de tensión	±10 %
Potencia nominal del motor P_2	4 kW
Clase de eficiencia energética del motor	IE3
Intensidad nominal I_N	7,4 A
Velocidad nominal *n*	2900 1/min
Factor de potencia	0,87
Tipo de arranque	Directo online (DOL)
Rendimiento del motor 50% η_M *50%*	86,5 %
Rendimiento del motor 75% η_M *75%*	88 %
Rendimiento del motor 100% η_M *100%*	88,1 %
Clase de aislamiento	F
Tipo de protección del motor	IP55

Materiales

Carcasa de la bomba	Acero inoxidable
Rodete	Acero inoxidable
Eje	Acero inoxidable
Cierre mecánico	BQ1VGG
Material de la junta	FKM

Dimensiones de instalación

Conexión de tubería del lado de aspiración *DNs*	DN 25
Conexión de tubería del lado de impulsión *DNd*	DN 25

Queda reservado el derecho a realizar modificaciones.

Curvas características

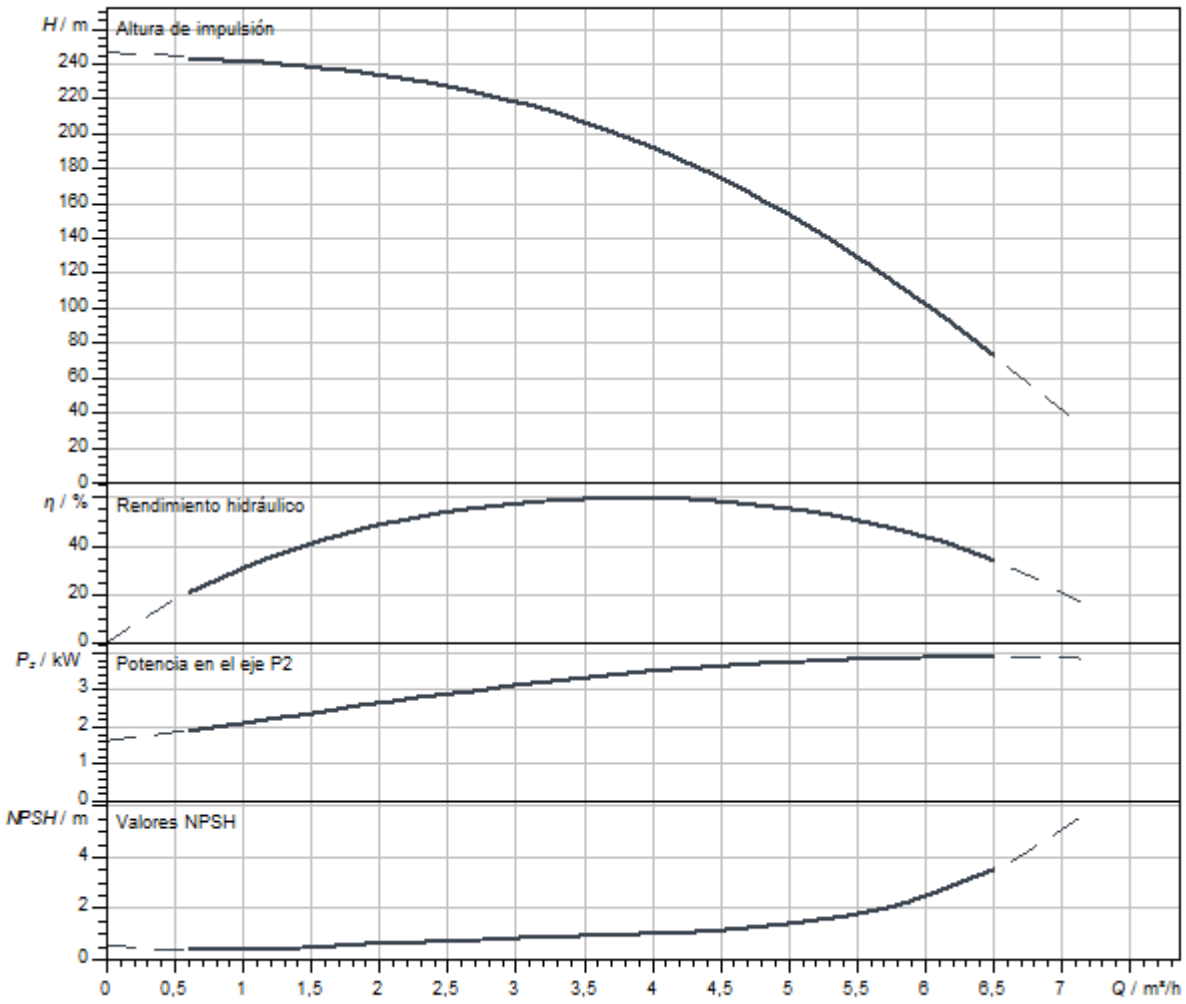

Dimensiones y planos de dimensiones

Helix V 2/ V 4, PN 25

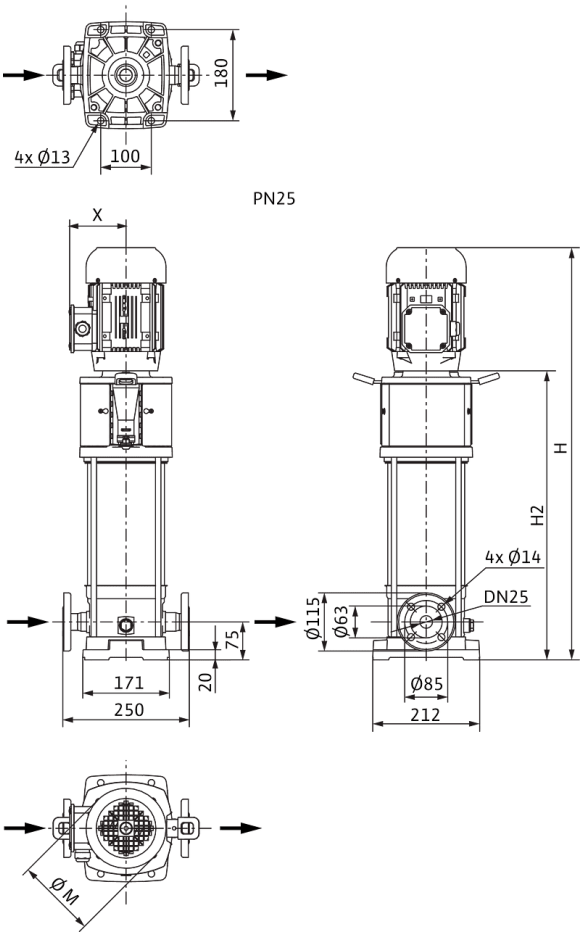

Dimensiones *H*	1447 mm
Dimensiones *H1*	153 mm
Dimensiones *L1*	125 mm
Dimensiones *X*	145 mm
Dimensiones *Ø g*	196 mm
Conexión de tubería del lado de aspiración *DNs*	DN 25
Conexión de tubería del lado de impulsión *DNd*	DN 25
Diámetro del motor *X*	164 mm

Información de pedido

Datos del producto

Marca	Wilo
Denominación del producto	HELIX V431-2/25/V/KS/400-50
Referencia	4160569
Número EAN	4048482200552
Color	verde/plata
Cantidad mínima de pedido	1
Disponibilidad en el mercado	2011-09-01

Embalaje

Tipo de embalaje	Palé desechable
Propiedades del embalaje	Embalaje de transporte
Número por palé	1
Número por capa	1

Medidas y pesos

Longitud con embalaje	2000 mm
Longitud *L*	266 mm
Altura con embalaje	450 mm
Altura *H*	1447 mm
Ancho con embalaje	600 mm
Ancho *W*	217 mm
Peso bruto aproximado *m*	91 kg
Peso neto aproximado *m*	58 kg

Queda reservado el derecho a realizar modificaciones.



Ficha técnica

Datos del producto

Denominación del producto	HELIX V601-1/16/E/KS/400-50

Datos hidráulicos

Índice de eficiencia mínima (MEI)	≥0,7
Presión de entrada	10 bar
Presión máxima de trabajo *PN*	16 bar
Boca de impulsión	G 1¼
Temperatura mínima del fluido T_{min}	-30 °C
Temperatura máxima del fluido T_{max}	120 °C
Temperatura ambiente mínima T_{min}	-15 °C
Temperatura ambiente máxima T_{max}	50 °C

Datos del motor

Alimentación eléctrica	3~400 V, 50 Hz
Tolerancia de tensión	±10 %
Potencia nominal del motor P_2	0,37 kW
Clase de eficiencia energética del motor	IE2
Intensidad nominal I_N	0,95 A
Velocidad nominal *n*	2900 1/min
Factor de potencia	0,91
Tipo de arranque	Directo online (DOL)
Rendimiento del motor 50% η_M *50%*	65,4 %
Rendimiento del motor 75% η_M *75%*	65,6 %
Rendimiento del motor 100% η_M *100%*	64,7 %
Clase de aislamiento	F
Tipo de protección del motor	IP55

Materiales

Carcasa de la bomba	Acero inoxidable
Rodete	Acero inoxidable
Eje	Acero inoxidable
Cierre mecánico	BQ1EGG
Material de la junta	EPDM

Dimensiones de instalación

Conexión de tubería del lado de aspiración *DNs*	G 1¼
Conexión de tubería del lado de impulsión *DNd*	G 1¼

Queda reservado el derecho a realizar modificaciones.

Curvas características

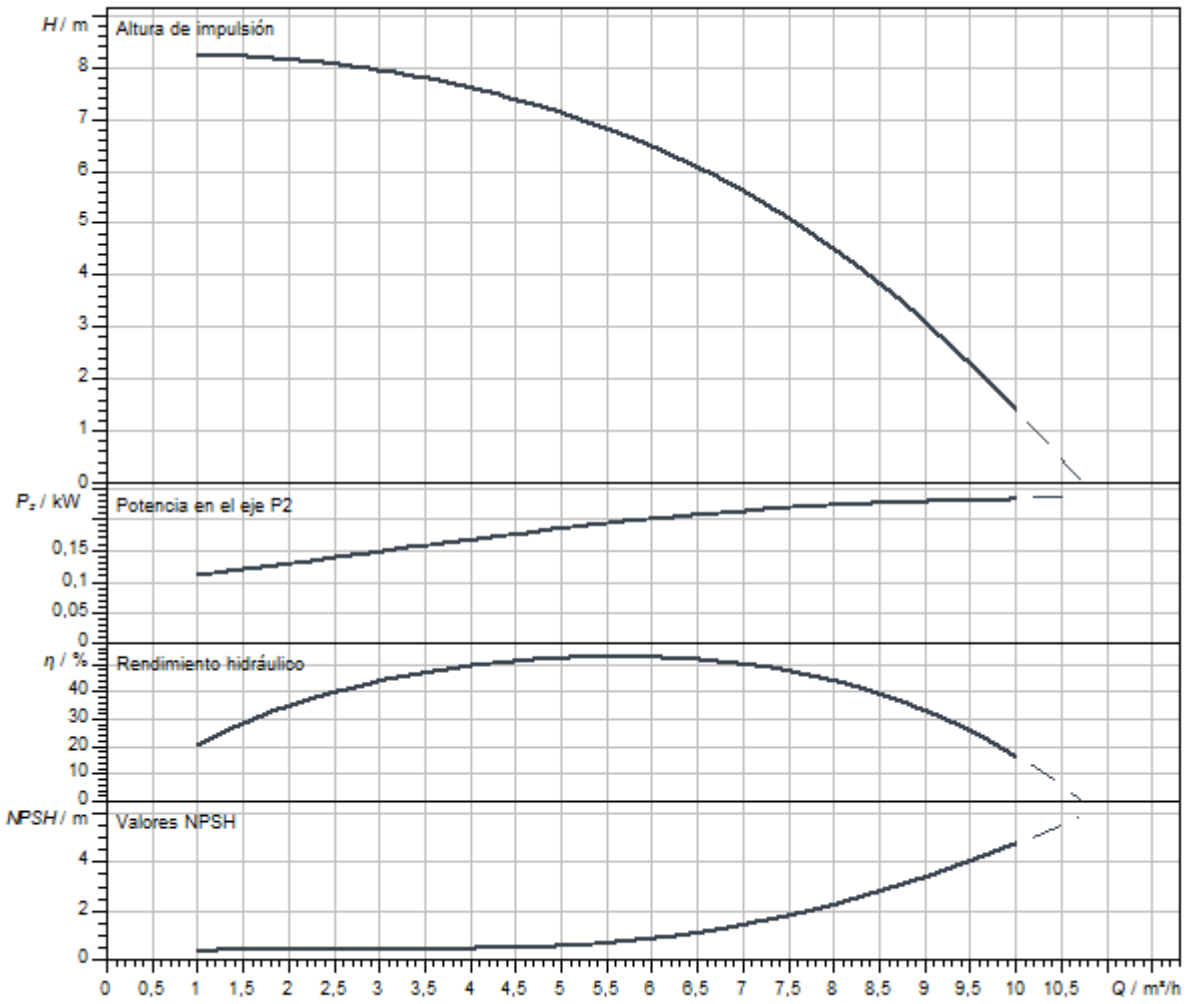

Dimensiones y planos de dimensiones

Helix V 6, PN 16

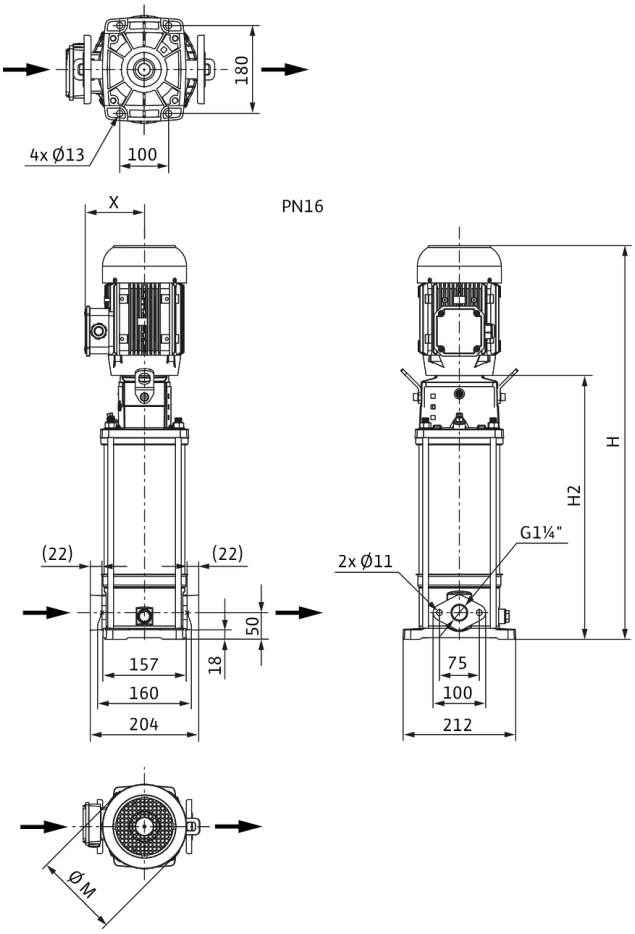

Dimensiones *H*	620 mm
Dimensiones *H1*	128 mm
Dimensiones *L1*	102 mm
Dimensiones *X*	119 mm
Dimensiones *Ø g*	138 mm
Conexión de tubería del lado de aspiración *DNs*	G 1¼
Conexión de tubería del lado de impulsión *DNd*	G 1¼
Diámetro del motor *X*	121 mm

Información de pedido

Datos del producto

Marca	Wilo
Denominación del producto	HELIX V601-1/16/E/KS/400-50
Referencia	4156030
Número EAN	4048482168456
Color	verde/plata
Cantidad mínima de pedido	1
Disponibilidad en el mercado	2010-01-01

Embalaje

Tipo de embalaje	Palé desechable
Propiedades del embalaje	Embalaje de transporte
Número por palé	1
Número por capa	1

Medidas y pesos

Longitud con embalaje	800 mm
Longitud *L*	223 mm
Altura con embalaje	400 mm
Altura *H*	620 mm
Ancho con embalaje	400 mm
Ancho *W*	212 mm
Peso bruto aproximado *m*	26 kg
Peso neto aproximado *m*	23 kg



Ficha técnica

Datos del producto

Denominación del producto	HELIX V601-1/16/E/S/1-230-50

Datos hidráulicos

Índice de eficiencia mínima (MEI)	≥0,7
Presión de entrada	10 bar
Presión máxima de trabajo *PN*	16 bar
Boca de impulsión	G 1¼
Temperatura mínima del fluido T_{min}	-30 °C
Temperatura máxima del fluido T_{max}	120 °C
Temperatura ambiente mínima T_{min}	-15 °C
Temperatura ambiente máxima T_{max}	40 °C

Datos del motor

Alimentación eléctrica	1~230 V, 50 Hz
Tolerancia de tensión	±10 %
Potencia nominal del motor P_2	0,37 kW
Clase de eficiencia energética del motor	IE2
Intensidad nominal I_N	2,28 A
Velocidad nominal *n*	2820 1/min
Factor de potencia	0,98
Clase de aislamiento	F
Tipo de protección del motor	IP55

Materiales

Carcasa de la bomba	Acero inoxidable
Rodete	Acero inoxidable
Eje	Acero inoxidable
Cierre mecánico	BQ1EGG
Material de la junta	EPDM

Dimensiones de instalación

Conexión de tubería del lado de aspiración *DNs*	G 1¼
Conexión de tubería del lado de impulsión *DNd*	G 1¼

Queda reservado el derecho a realizar modificaciones.

Curvas características

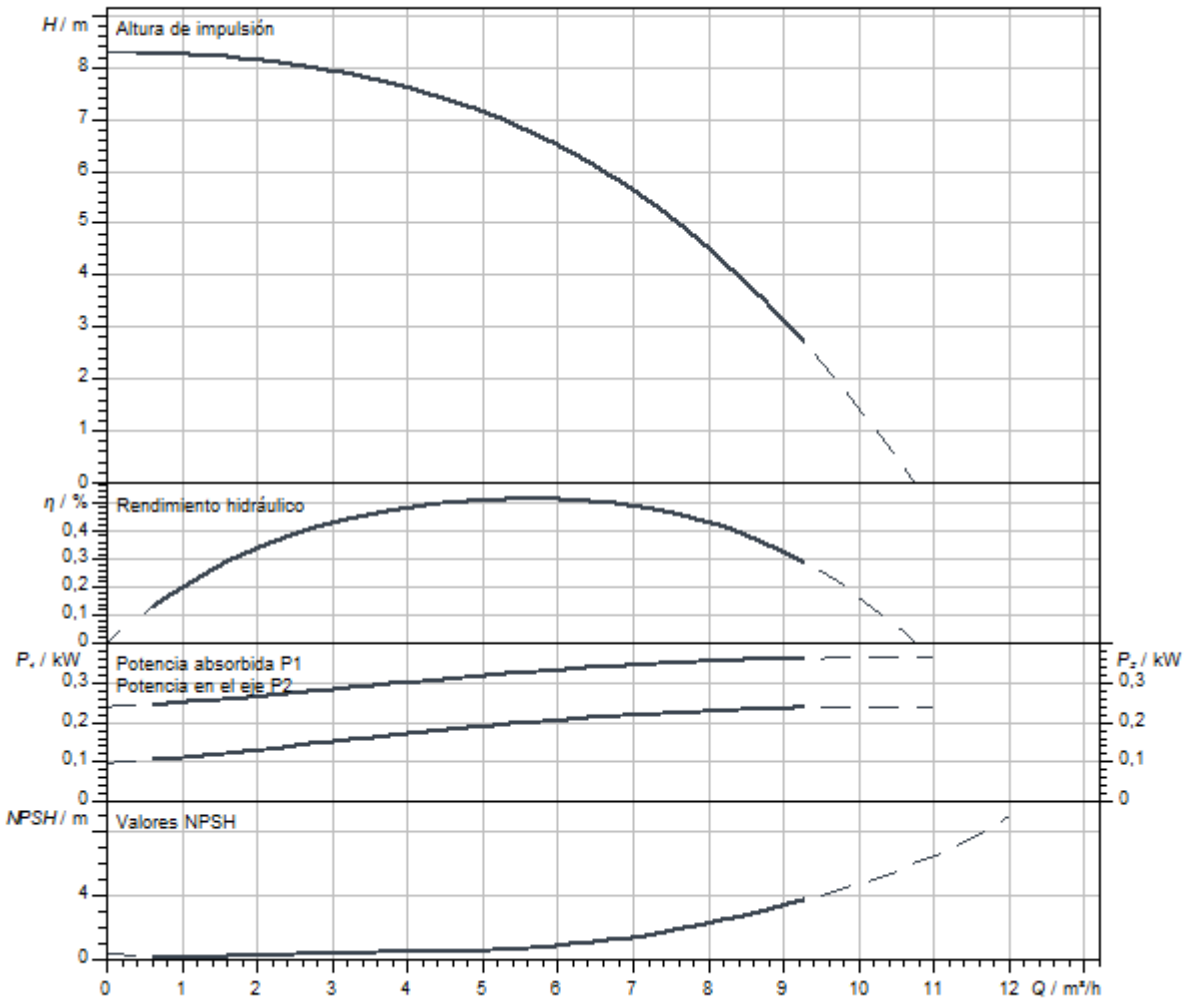

Dimensiones y planos de dimensiones

Helix V 6, PN 16

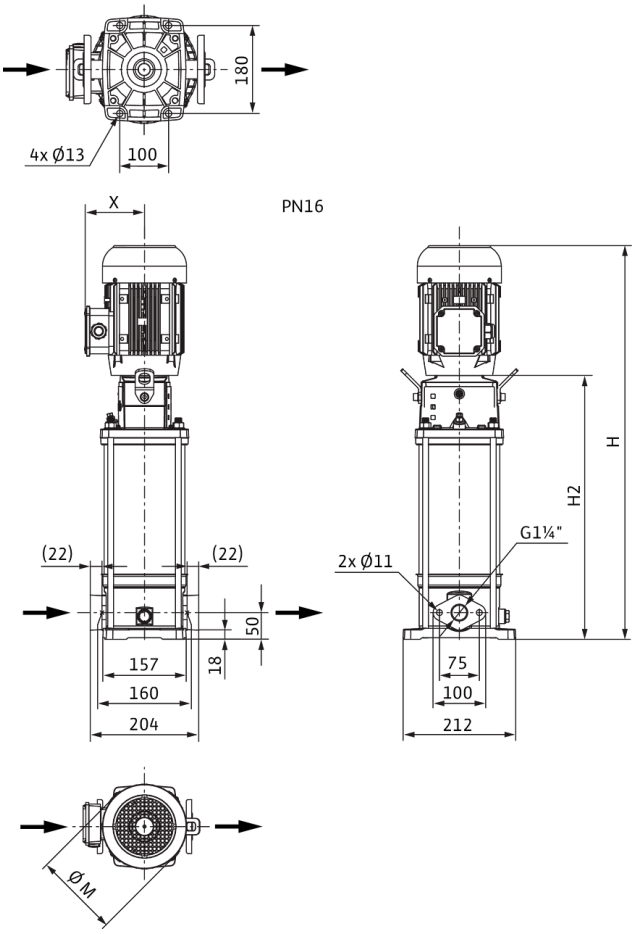

Dimensiones *H*	560 mm
Dimensiones *H1*	128 mm
Dimensiones *L1*	102 mm
Dimensiones *X*	121 mm
Dimensiones *Ø g*	138 mm
Conexión de tubería del lado de aspiración *DNs*	G 1¼
Conexión de tubería del lado de impulsión *DNd*	G 1¼
Diámetro del motor *X*	151 mm

Información de pedido

Datos del producto

Marca	Wilo
Denominación del producto	HELIX V601-1/16/E/S/1-230-50
Referencia	4234090
Número EAN	4048482918747
Color	verde/plata
Cantidad mínima de pedido	1
Disponibilidad en el mercado	2020-07-31

Embalaje

Tipo de embalaje	Caja de cartón
Propiedades del embalaje	Embalaje de transporte
Número por palé	1
Número por capa	1

Medidas y pesos

Longitud con embalaje	800 mm
Longitud *L*	223 mm
Altura con embalaje	370 mm
Altura *H*	560 mm
Ancho con embalaje	400 mm
Ancho *W*	212 mm
Peso bruto aproximado *m*	25,7 kg
Peso neto aproximado *m*	18,7 kg



Ficha técnica

Datos del producto

Denominación del producto	HELIX V601-1/25/E/S/1-230-50

Datos hidráulicos

Índice de eficiencia mínima (MEI)	≥0,7
Presión de entrada	10 bar
Presión máxima de trabajo *PN*	25 bar
Boca de impulsión	DN 32
Temperatura mínima del fluido T_{min}	-30 °C
Temperatura máxima del fluido T_{max}	120 °C
Temperatura ambiente mínima T_{min}	-15 °C
Temperatura ambiente máxima T_{max}	40 °C

Datos del motor

Alimentación eléctrica	1~230 V, 50 Hz
Tolerancia de tensión	±10 %
Potencia nominal del motor P_2	0,37 kW
Clase de eficiencia energética del motor	IE2
Intensidad nominal I_N	2,28 A
Velocidad nominal *n*	2820 1/min
Factor de potencia	0,98
Clase de aislamiento	F
Tipo de protección del motor	IP55

Materiales

Carcasa de la bomba	Acero inoxidable
Rodete	Acero inoxidable
Eje	Acero inoxidable
Cierre mecánico	BQ1EGG
Material de la junta	EPDM

Dimensiones de instalación

Conexión de tubería del lado de aspiración *DNs*	DN 32
Conexión de tubería del lado de impulsión *DNd*	DN 32

Queda reservado el derecho a realizar modificaciones.

Curvas características

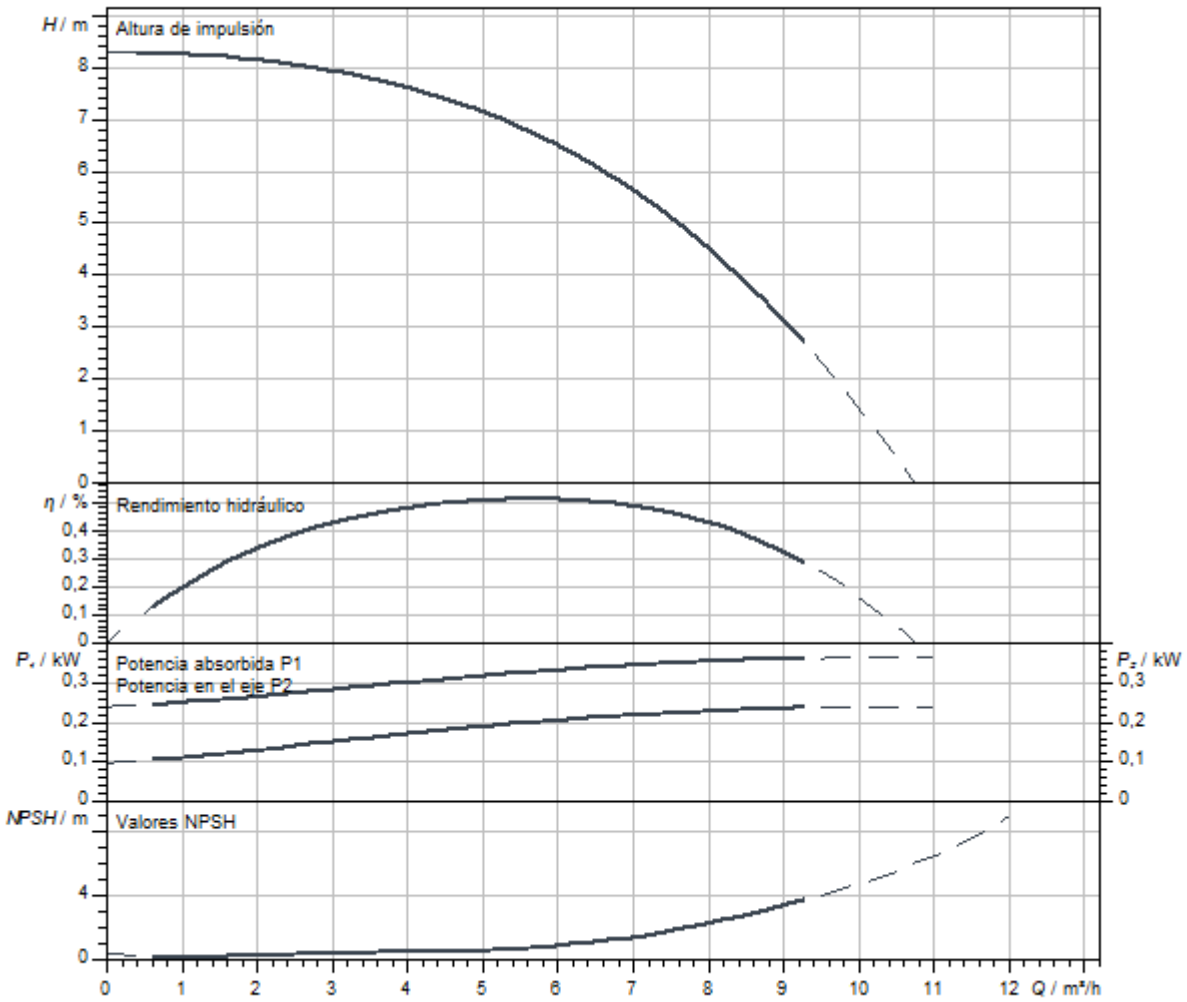

Dimensiones y planos de dimensiones

Helix V 6, PN 25

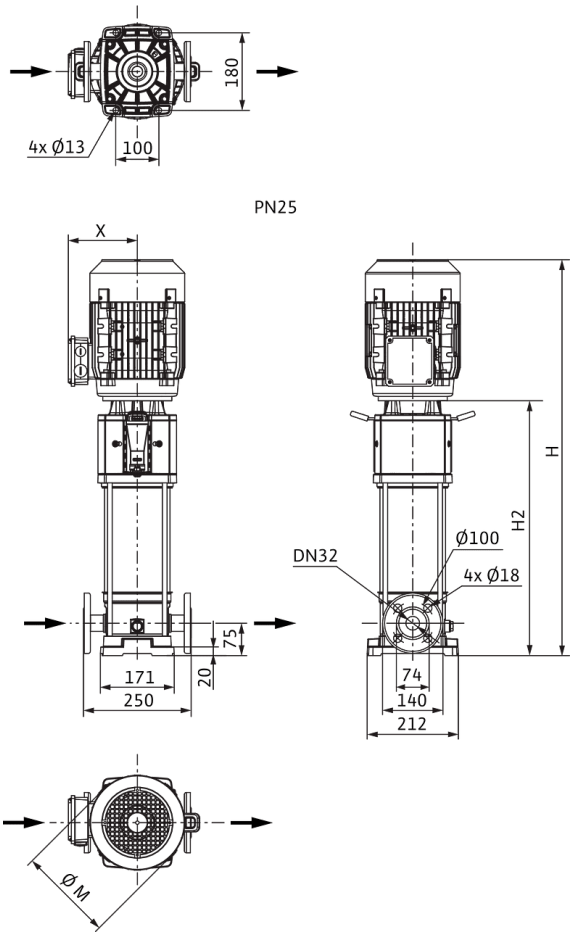

Dimensiones *H*	560 mm
Dimensiones *H1*	153 mm
Dimensiones *L1*	125 mm
Dimensiones *X*	121 mm
Dimensiones *Ø g*	138 mm
Conexión de tubería del lado de aspiración *DNs*	DN 32
Conexión de tubería del lado de impulsión *DNd*	DN 32
Diámetro del motor *X*	151 mm

Información de pedido

Datos del producto

Marca	Wilo
Denominación del producto	HELIX V601-1/25/E/S/1-230-50
Referencia	4234624
Número EAN	4048482922102
Color	verde/plata
Cantidad mínima de pedido	1
Disponibilidad en el mercado	2020-07-31

Embalaje

Tipo de embalaje	Caja de cartón
Propiedades del embalaje	Embalaje de transporte
Número por palé	1
Número por capa	1

Medidas y pesos

Longitud con embalaje	800 mm
Longitud *L*	223 mm
Altura con embalaje	370 mm
Altura *H*	560 mm
Ancho con embalaje	400 mm
Ancho *W*	212 mm
Peso bruto aproximado *m*	26,7 kg
Peso neto aproximado *m*	19,7 kg



Ficha técnica

Datos del producto

Denominación del producto	HELIX V601-2/25/V/KS/400-50

Datos hidráulicos

Índice de eficiencia mínima (MEI)	≥0,7
Presión de entrada	10 bar
Presión máxima de trabajo *PN*	25 bar
Boca de impulsión	DN 32
Temperatura mínima del fluido T_{min}	-15 °C
Temperatura máxima del fluido T_{max}	90 °C
Temperatura ambiente mínima T_{min}	-15 °C
Temperatura ambiente máxima T_{max}	50 °C

Datos del motor

Alimentación eléctrica	3~400 V, 50 Hz
Tolerancia de tensión	±10 %
Potencia nominal del motor P_2	0,37 kW
Clase de eficiencia energética del motor	IE2
Intensidad nominal I_N	0,95 A
Velocidad nominal *n*	2900 1/min
Factor de potencia	0,91
Tipo de arranque	Directo online (DOL)
Rendimiento del motor 50% η_M *50%*	65,4 %
Rendimiento del motor 75% η_M *75%*	65,6 %
Rendimiento del motor 100% η_M *100%*	64,7 %
Clase de aislamiento	F
Tipo de protección del motor	IP55

Materiales

Carcasa de la bomba	Acero inoxidable
Rodete	Acero inoxidable
Eje	Acero inoxidable
Cierre mecánico	BQ1VGG
Material de la junta	FKM

Dimensiones de instalación

Conexión de tubería del lado de aspiración *DNs*	DN 32
Conexión de tubería del lado de impulsión *DNd*	DN 32

Queda reservado el derecho a realizar modificaciones.

Curvas características

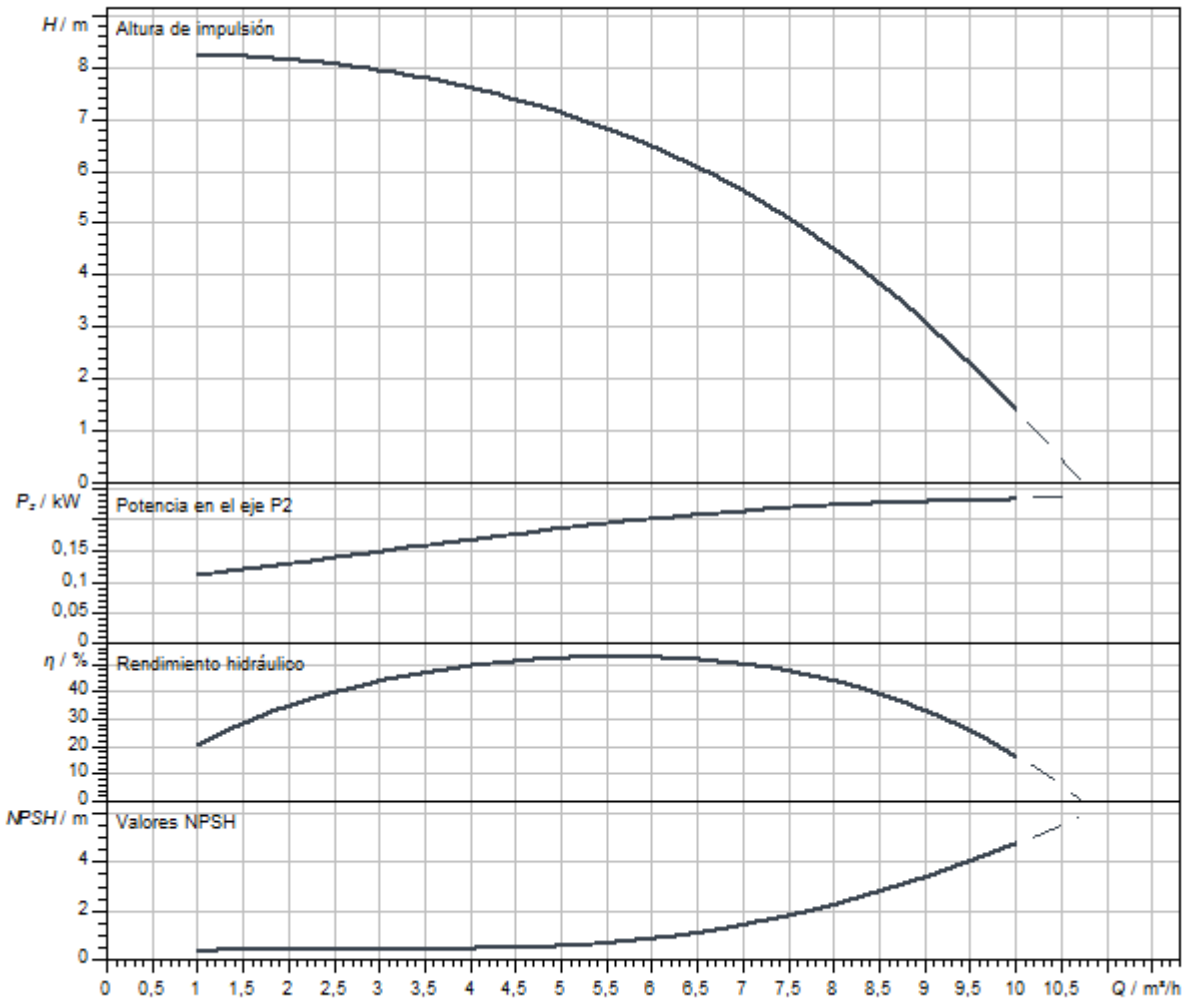

Dimensiones y planos de dimensiones

Helix V 6, PN 25

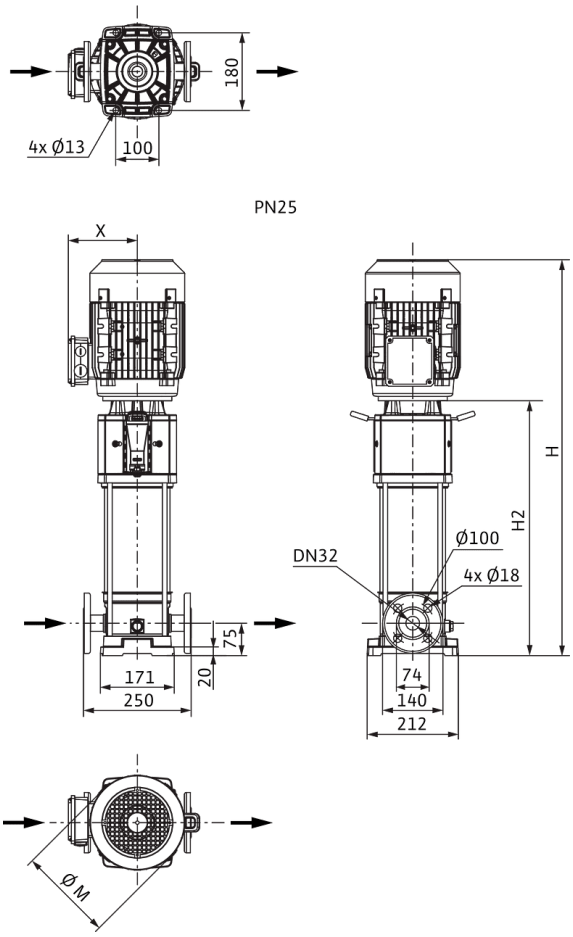

Dimensiones *H*	645 mm
Dimensiones *H1*	153 mm
Dimensiones *L1*	125 mm
Dimensiones *X*	119 mm
Dimensiones *Ø g*	138 mm
Conexión de tubería del lado de aspiración *DNs*	DN 32
Conexión de tubería del lado de impulsión *DNd*	DN 32
Diámetro del motor *X*	121 mm

Información de pedido

Datos del producto

Marca	Wilo
Denominación del producto	HELIX V601-2/25/V/KS/400-50
Referencia	4156062
Número EAN	4048482169347
Color	verde/plata
Cantidad mínima de pedido	1
Disponibilidad en el mercado	2010-01-01

Embalaje

Tipo de embalaje	Palé desechable
Propiedades del embalaje	Embalaje de transporte
Número por palé	1
Número por capa	1

Medidas y pesos

Longitud con embalaje	800 mm
Longitud *L*	250 mm
Altura con embalaje	400 mm
Altura *H*	645 mm
Ancho con embalaje	400 mm
Ancho *W*	212 mm
Peso bruto aproximado *m*	27 kg
Peso neto aproximado *m*	24 kg



Ficha técnica

Datos del producto

Denominación del producto	HELIX V602-1/16/E/KS/400-50

Datos hidráulicos

Índice de eficiencia mínima (MEI)	≥0,7
Presión de entrada	10 bar
Presión máxima de trabajo *PN*	16 bar
Boca de impulsión	G 1¼
Temperatura mínima del fluido T_{min}	-30 °C
Temperatura máxima del fluido T_{max}	120 °C
Temperatura ambiente mínima T_{min}	-15 °C
Temperatura ambiente máxima T_{max}	50 °C

Datos del motor

Alimentación eléctrica	3~400 V, 50 Hz
Tolerancia de tensión	±10 %
Potencia nominal del motor P_2	0,55 kW
Clase de eficiencia energética del motor	IE2
Intensidad nominal I_N	1,32 A
Velocidad nominal *n*	2900 1/min
Factor de potencia	0,85
Tipo de arranque	Directo online (DOL)
Rendimiento del motor 50% η_M *50%*	72,8 %
Rendimiento del motor 75% η_M *75%*	76,7 %
Rendimiento del motor 100% η_M *100%*	77,2 %
Clase de aislamiento	F
Tipo de protección del motor	IP55

Materiales

Carcasa de la bomba	Acero inoxidable
Rodete	Acero inoxidable
Eje	Acero inoxidable
Cierre mecánico	BQ1EGG
Material de la junta	EPDM

Dimensiones de instalación

Conexión de tubería del lado de aspiración *DNs*	G 1¼
Conexión de tubería del lado de impulsión *DNd*	G 1¼

Queda reservado el derecho a realizar modificaciones.

Curvas características

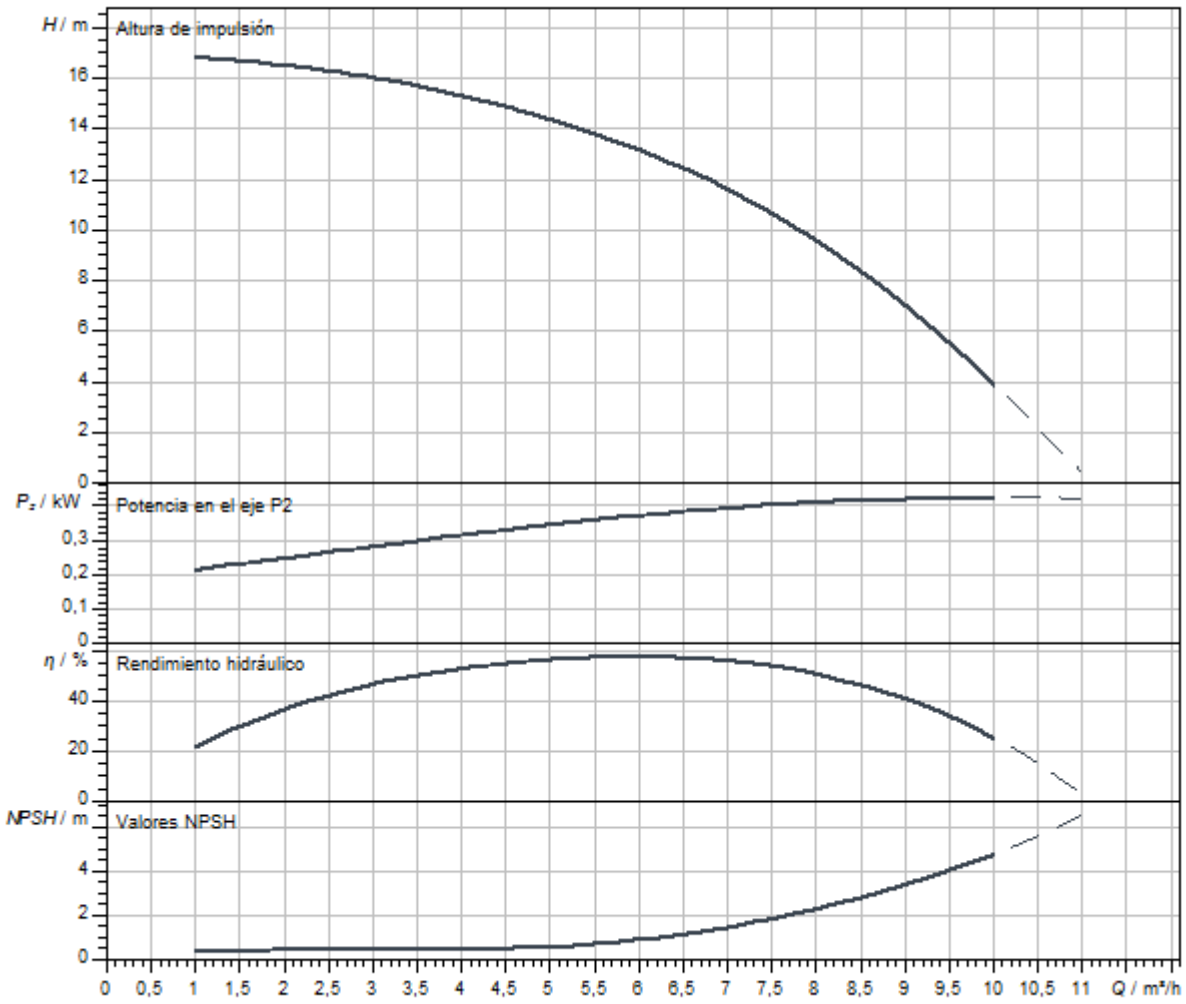

Dimensiones y planos de dimensiones

Helix V 6, PN 16

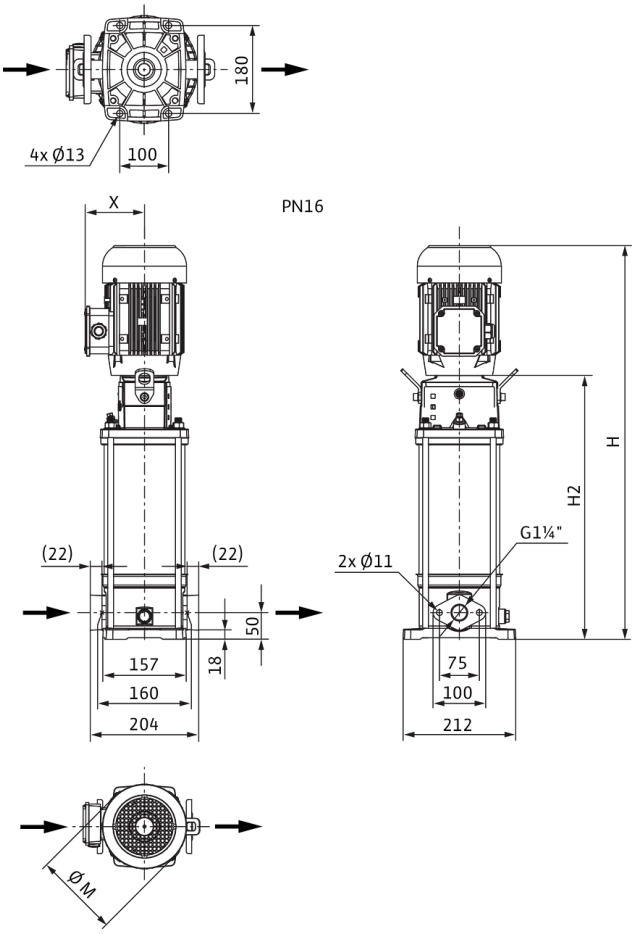

Dimensiones *H*	619 mm
Dimensiones *H1*	128 mm
Dimensiones *L1*	102 mm
Dimensiones *X*	119 mm
Dimensiones *Ø g*	138 mm
Conexión de tubería del lado de aspiración *DNs*	G 1¼
Conexión de tubería del lado de impulsión *DNd*	G 1¼
Diámetro del motor *X*	121 mm

Información de pedido

Datos del producto

Marca	Wilo
Denominación del producto	HELIX V602-1/16/E/KS/400-50
Referencia	4156031
Número EAN	4048482168463
Color	verde/plata
Cantidad mínima de pedido	1
Disponibilidad en el mercado	2010-01-01

Embalaje

Tipo de embalaje	Palé desechable
Propiedades del embalaje	Embalaje de transporte
Número por palé	1
Número por capa	1

Medidas y pesos

Longitud con embalaje	800 mm
Longitud *L*	225 mm
Altura con embalaje	400 mm
Altura *H*	619 mm
Ancho con embalaje	400 mm
Ancho *W*	212 mm
Peso bruto aproximado *m*	28 kg
Peso neto aproximado *m*	24 kg



Ficha técnica

Datos del producto

Denominación del producto	HELIX V602-1/16/E/S/1-230-50

Datos hidráulicos

Índice de eficiencia mínima (MEI)	≥0,7
Presión de entrada	10 bar
Presión máxima de trabajo *PN*	16 bar
Boca de impulsión	G 1¼
Temperatura mínima del fluido T_{min}	-30 °C
Temperatura máxima del fluido T_{max}	120 °C
Temperatura ambiente mínima T_{min}	-15 °C
Temperatura ambiente máxima T_{max}	40 °C

Datos del motor

Alimentación eléctrica	1~230 V, 50 Hz
Tolerancia de tensión	±10 %
Potencia nominal del motor P_2	0,55 kW
Clase de eficiencia energética del motor	IE2
Intensidad nominal I_N	3,33 A
Velocidad nominal *n*	2900 1/min
Factor de potencia	0,98
Clase de aislamiento	F
Tipo de protección del motor	IP55

Materiales

Carcasa de la bomba	Acero inoxidable
Rodete	Acero inoxidable
Eje	Acero inoxidable
Cierre mecánico	BQ1EGG
Material de la junta	EPDM

Dimensiones de instalación

Conexión de tubería del lado de aspiración *DNs*	G 1¼
Conexión de tubería del lado de impulsión *DNd*	G 1¼

Queda reservado el derecho a realizar modificaciones.

Curvas características

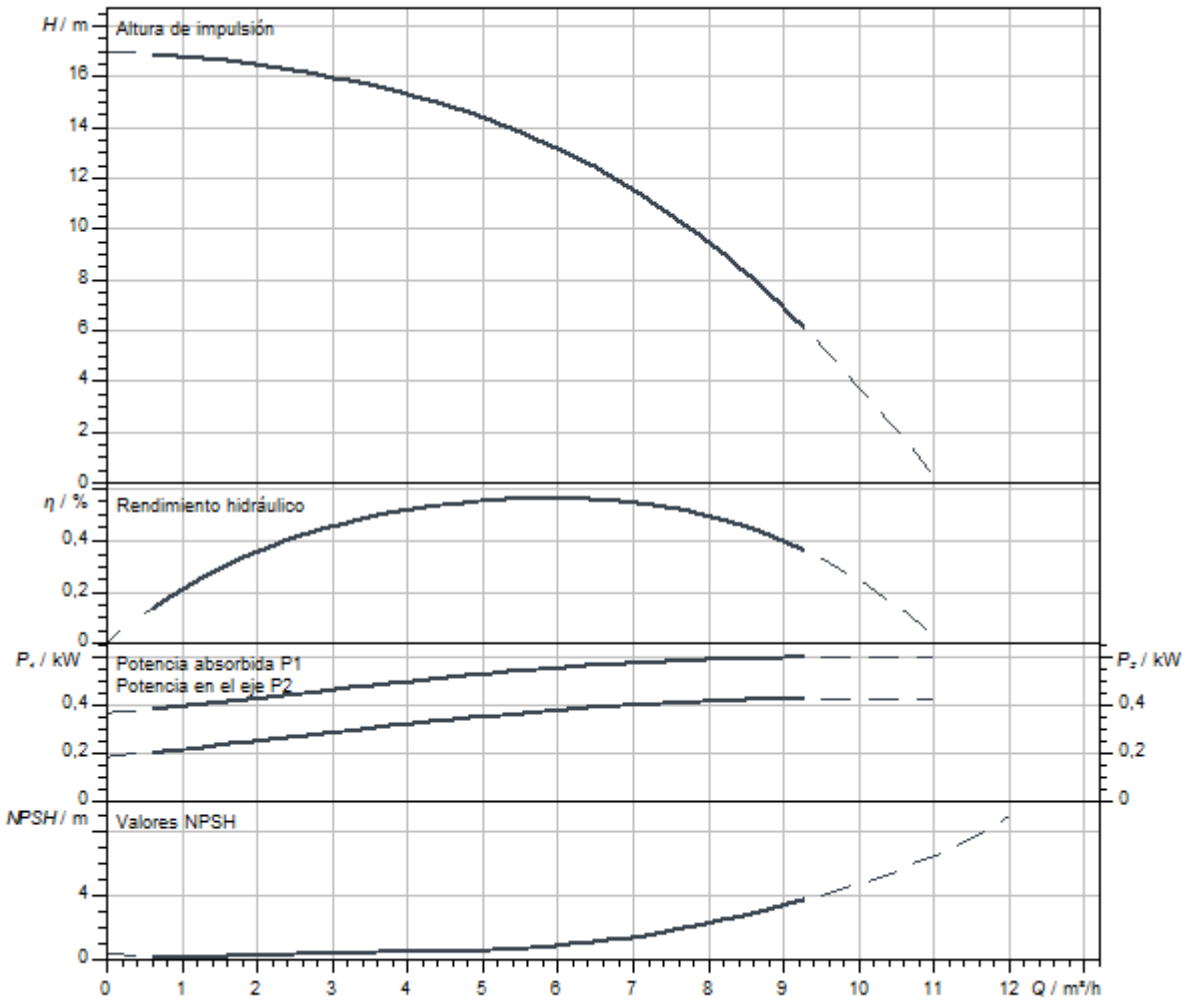

Dimensiones y planos de dimensiones

Helix V 6, PN 16

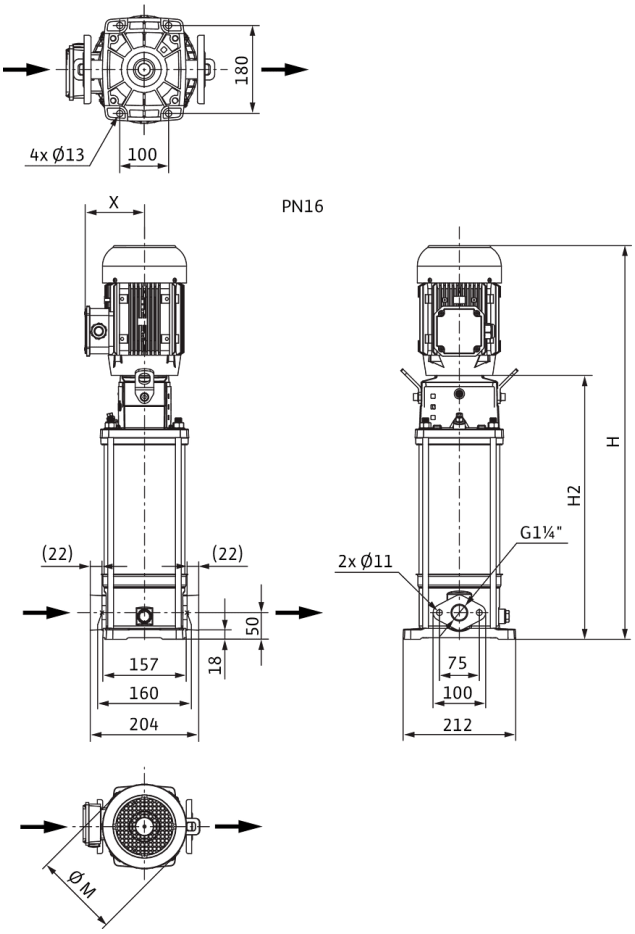

Dimensiones *H*	560 mm
Dimensiones *H1*	128 mm
Dimensiones *L1*	102 mm
Dimensiones *X*	121 mm
Dimensiones *Ø g*	138 mm
Conexión de tubería del lado de aspiración *DNs*	G 1¼
Conexión de tubería del lado de impulsión *DNd*	G 1¼
Diámetro del motor *X*	151 mm

Información de pedido

Datos del producto

Marca	Wilo
Denominación del producto	HELIX V602-1/16/E/S/1-230-50
Referencia	4234091
Número EAN	4048482918754
Color	verde/plata
Cantidad mínima de pedido	1
Disponibilidad en el mercado	2020-07-31

Embalaje

Tipo de embalaje	Caja de cartón
Propiedades del embalaje	Embalaje de transporte
Número por palé	1
Número por capa	1

Medidas y pesos

Longitud con embalaje	800 mm
Longitud *L*	223 mm
Altura con embalaje	336 mm
Altura *H*	560 mm
Ancho con embalaje	400 mm
Ancho *W*	212 mm
Peso bruto aproximado *m*	26,7 kg
Peso neto aproximado *m*	19,7 kg



Ficha técnica

Datos del producto

Denominación del producto	HELIX V602-1/16/E/S/400-50

Datos hidráulicos

Índice de eficiencia mínima (MEI)	≥0,7
Presión de entrada	10 bar
Presión máxima de trabajo *PN*	16 bar
Boca de impulsión	G 1¼
Temperatura mínima del fluido T_{min}	-30 °C
Temperatura máxima del fluido T_{max}	120 °C
Temperatura ambiente mínima T_{min}	-15 °C
Temperatura ambiente máxima T_{max}	50 °C

Datos del motor

Alimentación eléctrica	3~400 V, 50 Hz
Tolerancia de tensión	±10 %
Potencia nominal del motor P_2	0,55 kW
Clase de eficiencia energética del motor	IE2
Intensidad nominal I_N	1,32 A
Velocidad nominal *n*	2900 1/min
Factor de potencia	0,85
Tipo de arranque	Directo online (DOL)
Rendimiento del motor 50% η_M *50%*	72,8 %
Rendimiento del motor 75% η_M *75%*	76,7 %
Rendimiento del motor 100% η_M *100%*	77,2 %
Clase de aislamiento	F
Tipo de protección del motor	IP55

Materiales

Carcasa de la bomba	Acero inoxidable
Rodete	Acero inoxidable
Eje	Acero inoxidable
Cierre mecánico	BQ1EGG
Material de la junta	EPDM

Dimensiones de instalación

Conexión de tubería del lado de aspiración *DNs*	G 1¼
Conexión de tubería del lado de impulsión *DNd*	G 1¼

Queda reservado el derecho a realizar modificaciones.

Curvas características

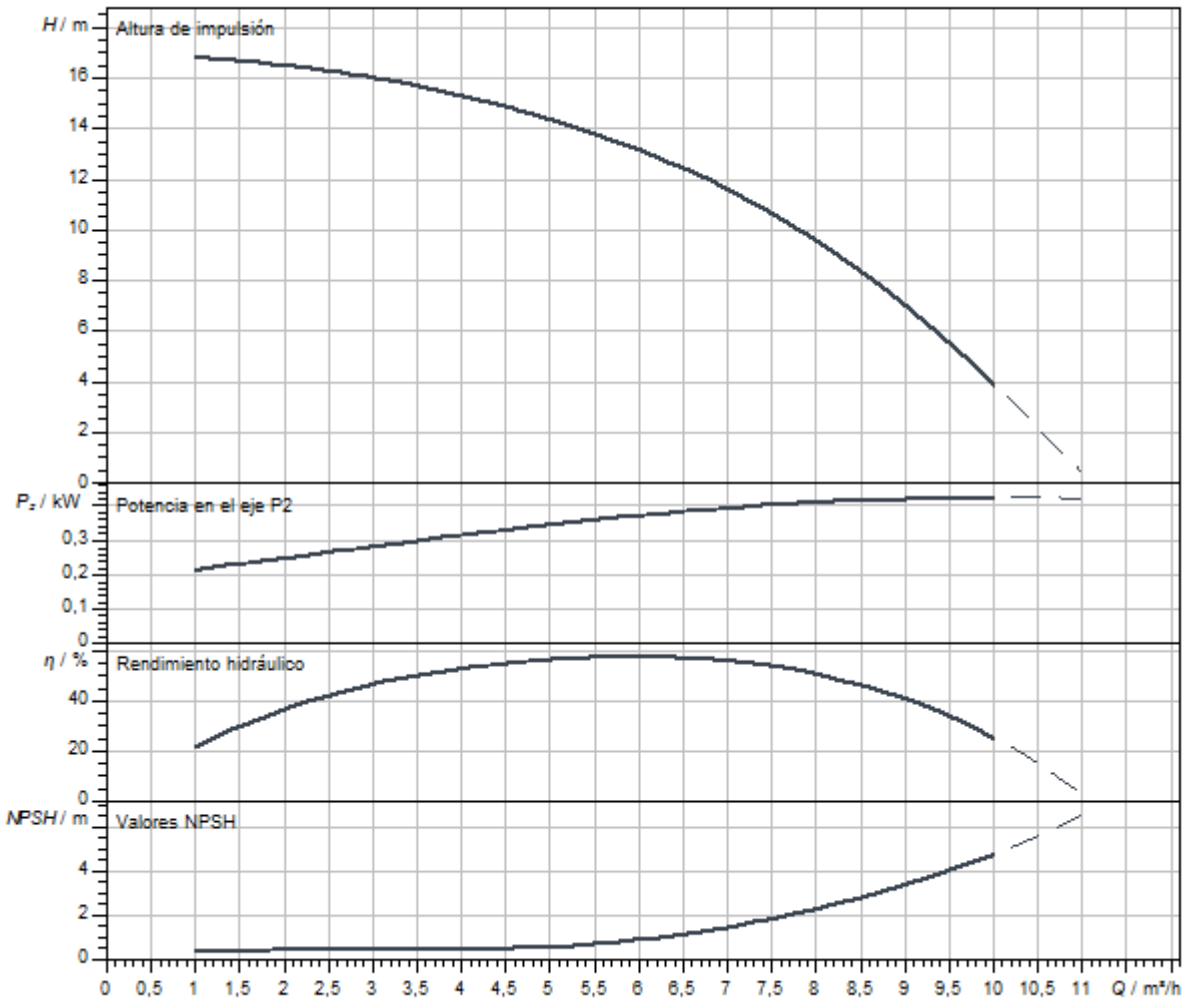

Dimensiones y planos de dimensiones

Helix V 6, PN 16

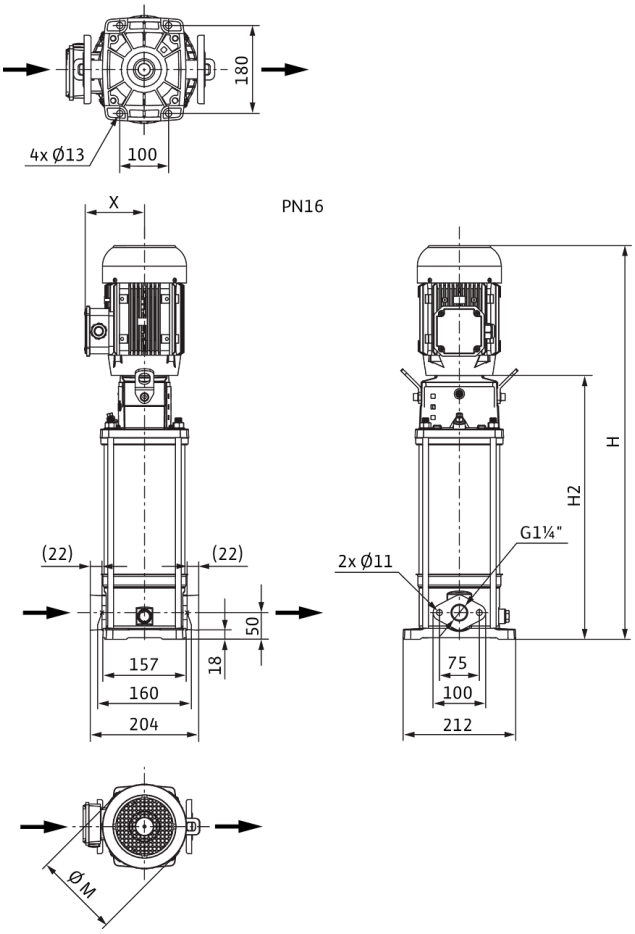

Dimensiones *H*	559 mm
Dimensiones *H1*	128 mm
Dimensiones *L1*	102 mm
Dimensiones *X*	119 mm
Dimensiones *Ø g*	138 mm
Conexión de tubería del lado de aspiración *DNs*	G 1¼
Conexión de tubería del lado de impulsión *DNd*	G 1¼
Diámetro del motor *X*	121 mm

Información de pedido

Datos del producto

Marca	Wilo
Denominación del producto	HELIX V602-1/16/E/S/400-50
Referencia	4201400
Número EAN	4048482592725
Color	verde/plata
Cantidad mínima de pedido	1
Disponibilidad en el mercado	2015-09-01

Embalaje

Tipo de embalaje	Caja de cartón
Propiedades del embalaje	Embalaje de transporte
Número por palé	1
Número por capa	1

Medidas y pesos

Longitud con embalaje	800 mm
Longitud *L*	223 mm
Altura con embalaje	370 mm
Altura *H*	559 mm
Ancho con embalaje	400 mm
Ancho *W*	212 mm
Peso bruto aproximado *m*	22,2 kg
Peso neto aproximado *m*	18,7 kg



Ficha técnica

Datos del producto

Denominación del producto	HELIX V602-1/25/E/S/1-230-50

Datos hidráulicos

Índice de eficiencia mínima (MEI)	≥0,7
Presión de entrada	10 bar
Presión máxima de trabajo *PN*	25 bar
Boca de impulsión	DN 32
Temperatura mínima del fluido T_{min}	-30 °C
Temperatura máxima del fluido T_{max}	120 °C
Temperatura ambiente mínima T_{min}	-15 °C
Temperatura ambiente máxima T_{max}	40 °C

Datos del motor

Alimentación eléctrica	1~230 V, 50 Hz
Tolerancia de tensión	±10 %
Potencia nominal del motor P_2	0,55 kW
Clase de eficiencia energética del motor	IE2
Intensidad nominal I_N	3,33 A
Velocidad nominal *n*	2900 1/min
Factor de potencia	0,98
Clase de aislamiento	F
Tipo de protección del motor	IP55

Materiales

Carcasa de la bomba	Acero inoxidable
Rodete	Acero inoxidable
Eje	Acero inoxidable
Cierre mecánico	BQ1EGG
Material de la junta	EPDM

Dimensiones de instalación

Conexión de tubería del lado de aspiración *DNs*	DN 32
Conexión de tubería del lado de impulsión *DNd*	DN 32

Queda reservado el derecho a realizar modificaciones.

Curvas características

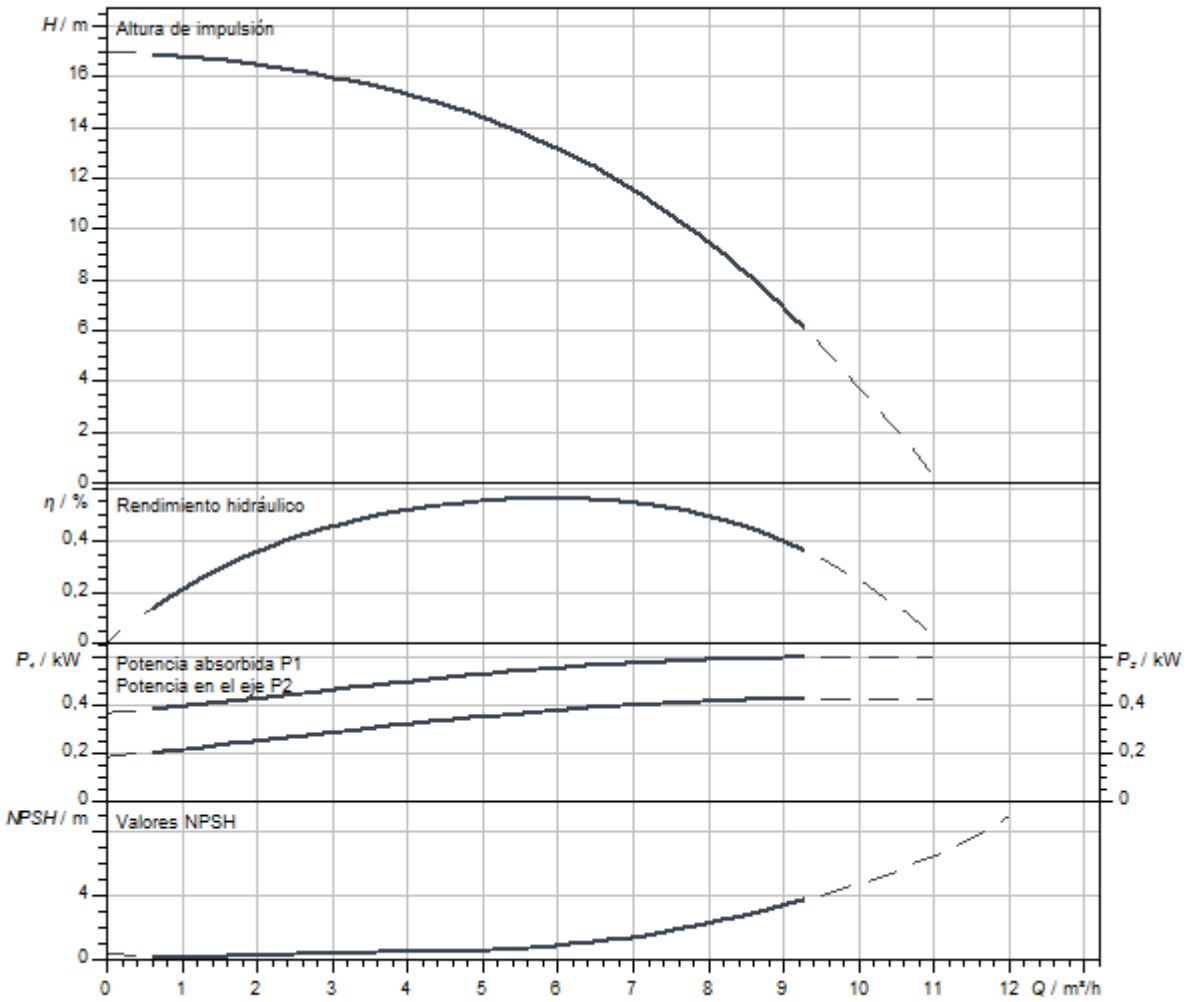

Dimensiones y planos de dimensiones

Helix V 6, PN 25

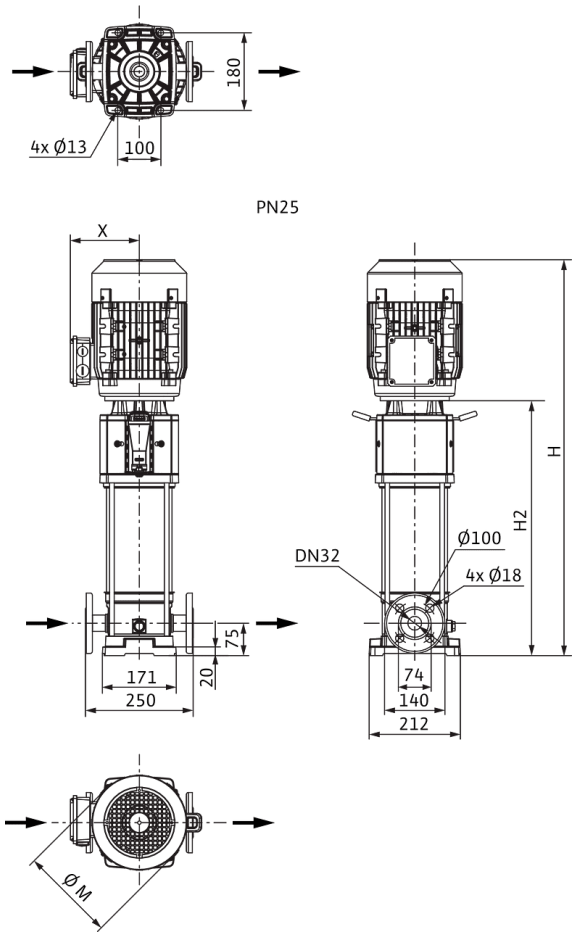

Dimensiones *H*	560 mm
Dimensiones *H1*	153 mm
Dimensiones *L1*	125 mm
Dimensiones *X*	121 mm
Dimensiones *Ø g*	138 mm
Conexión de tubería del lado de aspiración *DNs*	DN 32
Conexión de tubería del lado de impulsión *DNd*	DN 32
Diámetro del motor *X*	151 mm

Información de pedido

Datos del producto

Marca	Wilo
Denominación del producto	HELIX V602-1/25/E/S/1-230-50
Referencia	4234625
Número EAN	4048482922218
Color	verde/plata
Cantidad mínima de pedido	1
Disponibilidad en el mercado	2020-07-31

Embalaje

Tipo de embalaje	Caja de cartón
Propiedades del embalaje	Embalaje de transporte
Número por palé	1
Número por capa	1

Medidas y pesos

Longitud con embalaje	800 mm
Longitud *L*	223 mm
Altura con embalaje	336 mm
Altura *H*	560 mm
Ancho con embalaje	400 mm
Ancho *W*	212 mm
Peso bruto aproximado *m*	27 kg
Peso neto aproximado *m*	20 kg

Queda reservado el derecho a realizar modificaciones.



Ficha técnica

Datos del producto

Denominación del producto	HELIX V602-2/25/V/KS/400-50

Datos hidráulicos

Índice de eficiencia mínima (MEI)	≥0,7
Presión de entrada	10 bar
Presión máxima de trabajo *PN*	25 bar
Boca de impulsión	DN 32
Temperatura mínima del fluido T_{min}	-15 °C
Temperatura máxima del fluido T_{max}	90 °C
Temperatura ambiente mínima T_{min}	-15 °C
Temperatura ambiente máxima T_{max}	50 °C

Datos del motor

Alimentación eléctrica	3~400 V, 50 Hz
Tolerancia de tensión	±10 %
Potencia nominal del motor P_2	0,55 kW
Clase de eficiencia energética del motor	IE2
Intensidad nominal I_N	1,32 A
Velocidad nominal *n*	2900 1/min
Factor de potencia	0,85
Tipo de arranque	Directo online (DOL)
Rendimiento del motor 50% η_M *50%*	72,8 %
Rendimiento del motor 75% η_M *75%*	76,7 %
Rendimiento del motor 100% η_M *100%*	77,2 %
Clase de aislamiento	F
Tipo de protección del motor	IP55

Materiales

Carcasa de la bomba	Acero inoxidable
Rodete	Acero inoxidable
Eje	Acero inoxidable
Cierre mecánico	BQ1VGG
Material de la junta	FKM

Dimensiones de instalación

Conexión de tubería del lado de aspiración *DNs*	DN 32
Conexión de tubería del lado de impulsión *DNd*	DN 32

Queda reservado el derecho a realizar modificaciones.

Curvas características

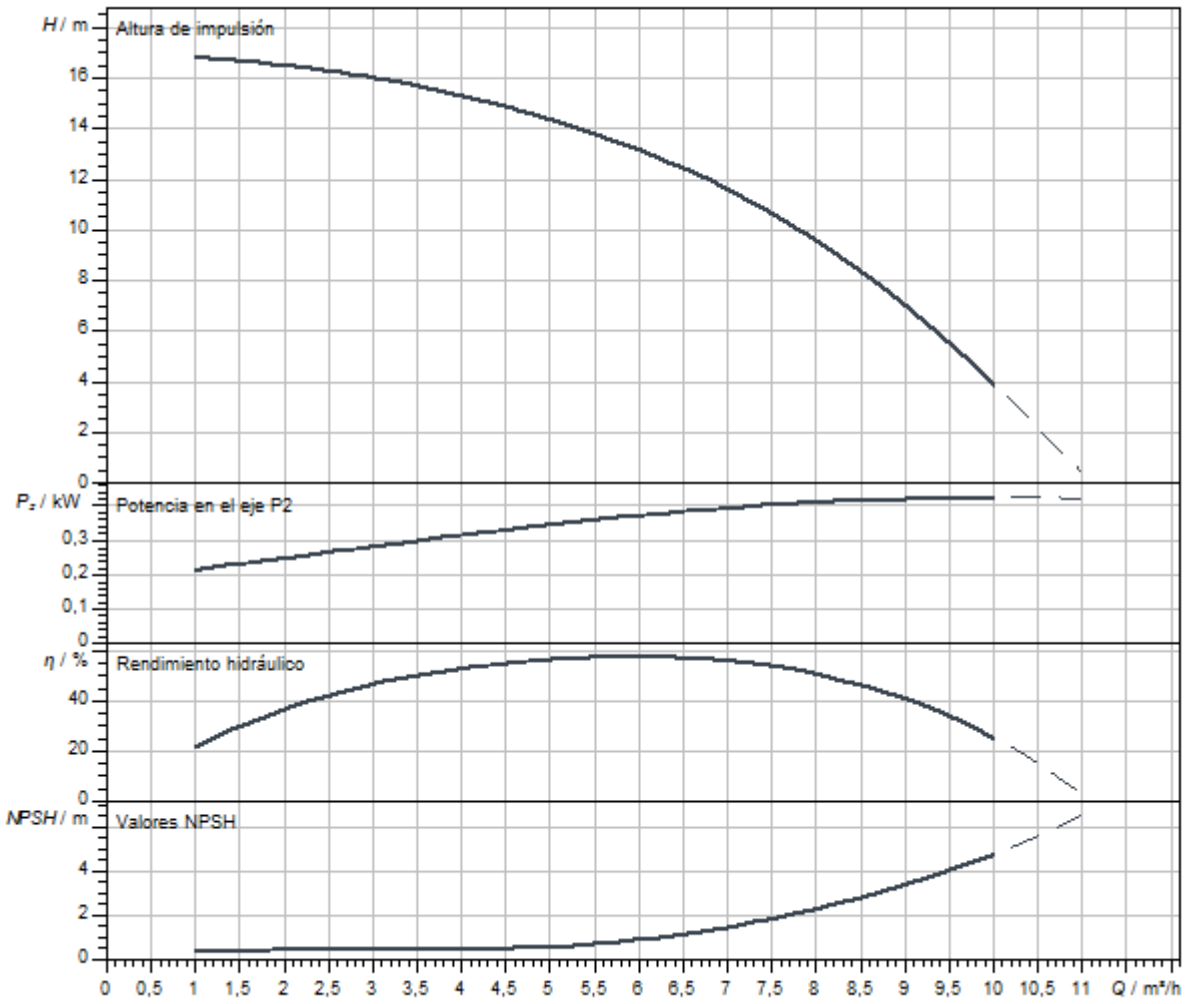

Dimensiones y planos de dimensiones

Helix V 6, PN 25

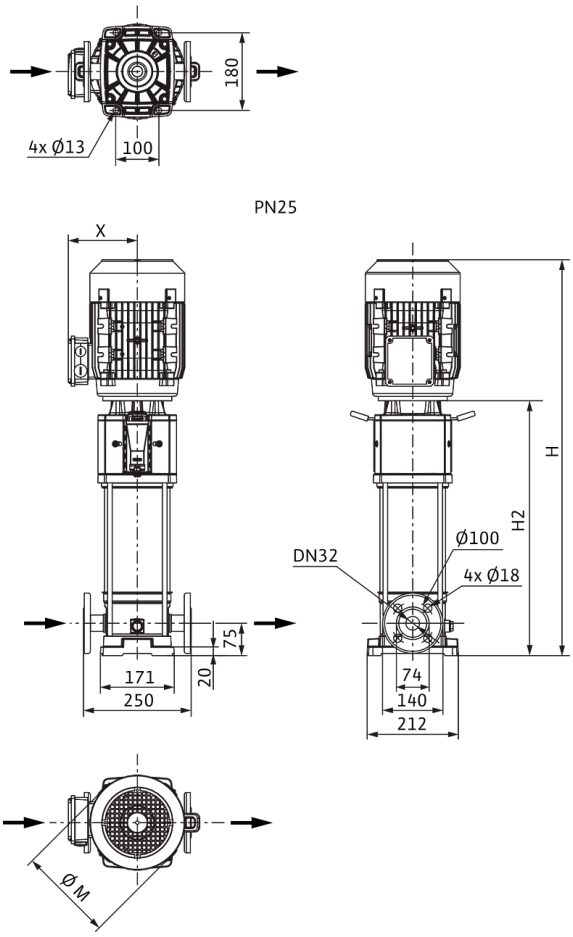

Dimensiones *H*	644 mm
Dimensiones *H1*	153 mm
Dimensiones *L1*	125 mm
Dimensiones *X*	119 mm
Dimensiones *Ø g*	138 mm
Conexión de tubería del lado de aspiración *DNs*	DN 32
Conexión de tubería del lado de impulsión *DNd*	DN 32
Diámetro del motor *X*	121 mm

Información de pedido

Datos del producto

Marca	Wilo
Denominación del producto	HELIX V602-2/25/V/KS/400-50
Referencia	4156063
Número EAN	4048482169354
Color	verde/plata
Cantidad mínima de pedido	1
Disponibilidad en el mercado	2010-01-01

Embalaje

Tipo de embalaje	Palé desechable
Propiedades del embalaje	Embalaje de transporte
Número por palé	1
Número por capa	1

Medidas y pesos

Longitud con embalaje	800 mm
Longitud *L*	250 mm
Altura con embalaje	400 mm
Altura *H*	644 mm
Ancho con embalaje	400 mm
Ancho *W*	212 mm
Peso bruto aproximado *m*	29 kg
Peso neto aproximado *m*	25 kg

Queda reservado el derecho a realizar modificaciones.



Ficha técnica

Datos del producto

Denominación del producto	HELIX V603-1/16/E/KS/400-50

Datos hidráulicos

Índice de eficiencia mínima (MEI)	≥0,7
Presión de entrada	10 bar
Presión máxima de trabajo *PN*	16 bar
Boca de impulsión	G 1¼
Temperatura mínima del fluido T_{min}	-30 °C
Temperatura máxima del fluido T_{max}	120 °C
Temperatura ambiente mínima T_{min}	-15 °C
Temperatura ambiente máxima T_{max}	50 °C

Datos del motor

Alimentación eléctrica	3~400 V, 50 Hz
Tolerancia de tensión	±10 %
Potencia nominal del motor P_2	0,55 kW
Clase de eficiencia energética del motor	IE2
Intensidad nominal I_N	1,32 A
Velocidad nominal *n*	2900 1/min
Factor de potencia	0,85
Tipo de arranque	Directo online (DOL)
Rendimiento del motor 50% η_M *50%*	72,8 %
Rendimiento del motor 75% η_M *75%*	76,7 %
Rendimiento del motor 100% η_M *100%*	77,2 %
Clase de aislamiento	F
Tipo de protección del motor	IP55

Materiales

Carcasa de la bomba	Acero inoxidable
Rodete	Acero inoxidable
Eje	Acero inoxidable
Cierre mecánico	BQ1EGG
Material de la junta	EPDM

Dimensiones de instalación

Conexión de tubería del lado de aspiración *DNs*	G 1¼
Conexión de tubería del lado de impulsión *DNd*	G 1¼

Queda reservado el derecho a realizar modificaciones.

Curvas características

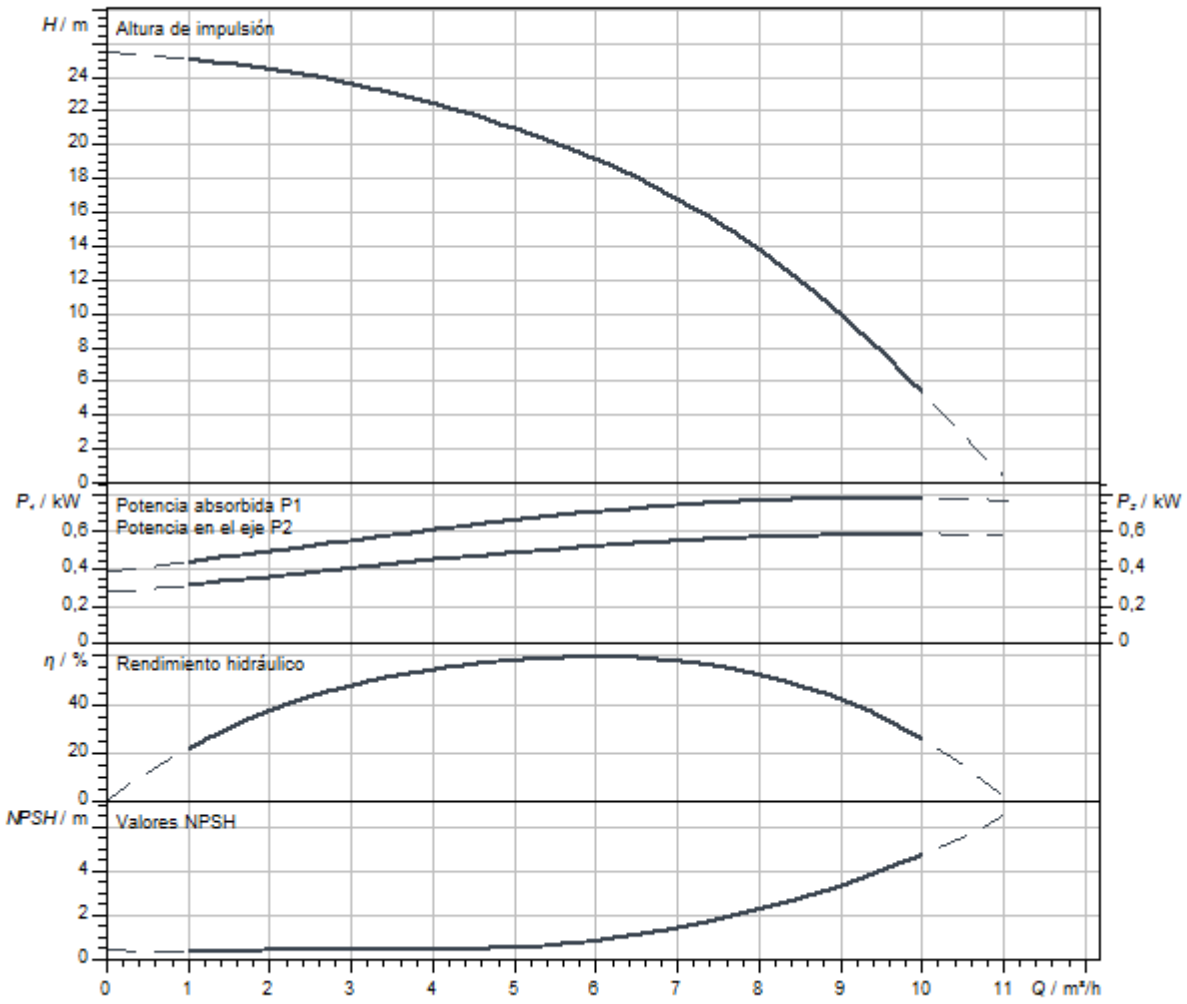

Dimensiones y planos de dimensiones

Helix V 6, PN 16

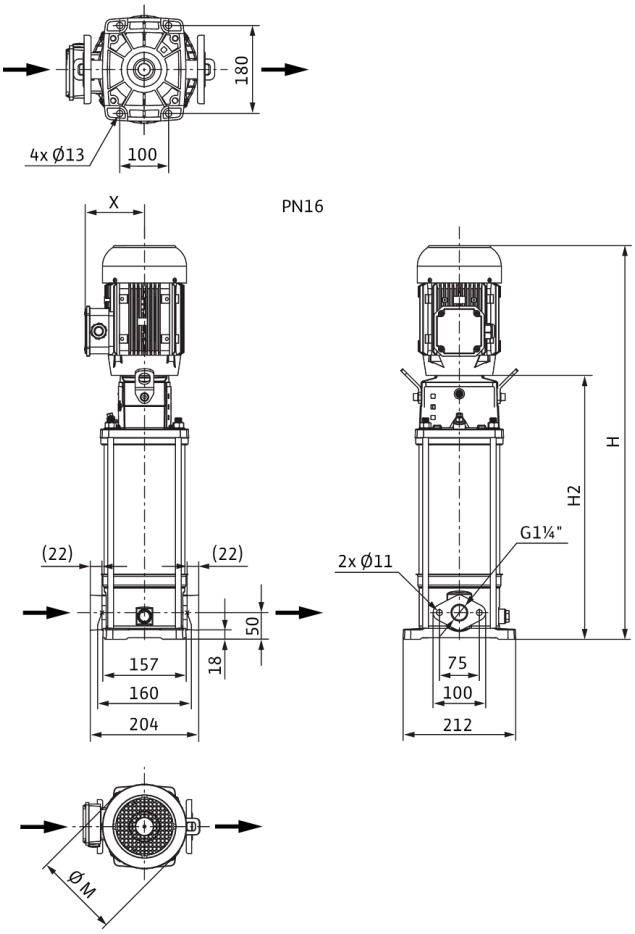

Dimensiones *H*	657 mm
Dimensiones *H1*	128 mm
Dimensiones *L1*	102 mm
Dimensiones *X*	119 mm
Dimensiones *Ø g*	138 mm
Conexión de tubería del lado de aspiración *DNs*	G 1¼
Conexión de tubería del lado de impulsión *DNd*	G 1¼
Diámetro del motor *X*	121 mm

Información de pedido

Datos del producto

Marca	Wilo
Denominación del producto	HELIX V603-1/16/E/KS/400-50
Referencia	4156032
Número EAN	4048482168470
Color	verde/plata
Cantidad mínima de pedido	1
Disponibilidad en el mercado	2010-01-01

Embalaje

Tipo de embalaje	Palé desechable
Propiedades del embalaje	Embalaje de transporte
Número por palé	1
Número por capa	1

Medidas y pesos

Longitud con embalaje	1200 mm
Longitud *L*	225 mm
Altura con embalaje	400 mm
Altura *H*	657 mm
Ancho con embalaje	400 mm
Ancho *W*	212 mm
Peso bruto aproximado *m*	29 kg
Peso neto aproximado *m*	25 kg



Ficha técnica

Datos del producto

Denominación del producto	HELIX V603-1/16/E/S/1-230-50

Datos hidráulicos

Índice de eficiencia mínima (MEI)	≥0,7
Presión de entrada	10 bar
Presión máxima de trabajo *PN*	16 bar
Boca de impulsión	G 1¼
Temperatura mínima del fluido T_{min}	-30 °C
Temperatura máxima del fluido T_{max}	120 °C
Temperatura ambiente mínima T_{min}	-15 °C
Temperatura ambiente máxima T_{max}	40 °C

Datos del motor

Alimentación eléctrica	1~230 V, 50 Hz
Tolerancia de tensión	±10 %
Potencia nominal del motor P_2	0,55 kW
Clase de eficiencia energética del motor	IE2
Intensidad nominal I_N	3,33 A
Velocidad nominal *n*	2900 1/min
Factor de potencia	0,98
Clase de aislamiento	F
Tipo de protección del motor	IP55

Materiales

Carcasa de la bomba	Acero inoxidable
Rodete	Acero inoxidable
Eje	Acero inoxidable
Cierre mecánico	BQ1EGG
Material de la junta	EPDM

Dimensiones de instalación

Conexión de tubería del lado de aspiración *DNs*	G 1¼
Conexión de tubería del lado de impulsión *DNd*	G 1¼

Queda reservado el derecho a realizar modificaciones.

Curvas características

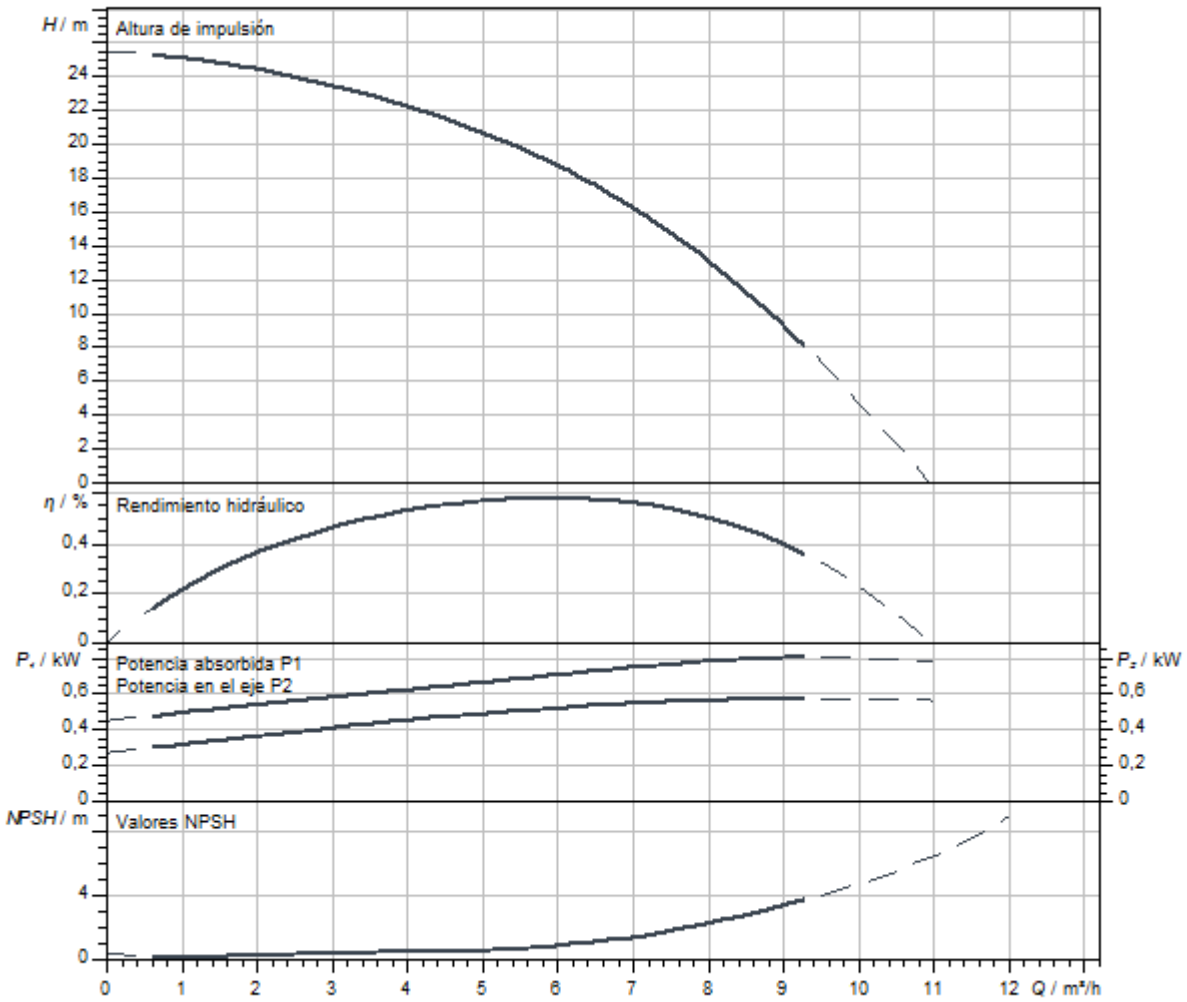

Dimensiones y planos de dimensiones

Helix V 6, PN 16

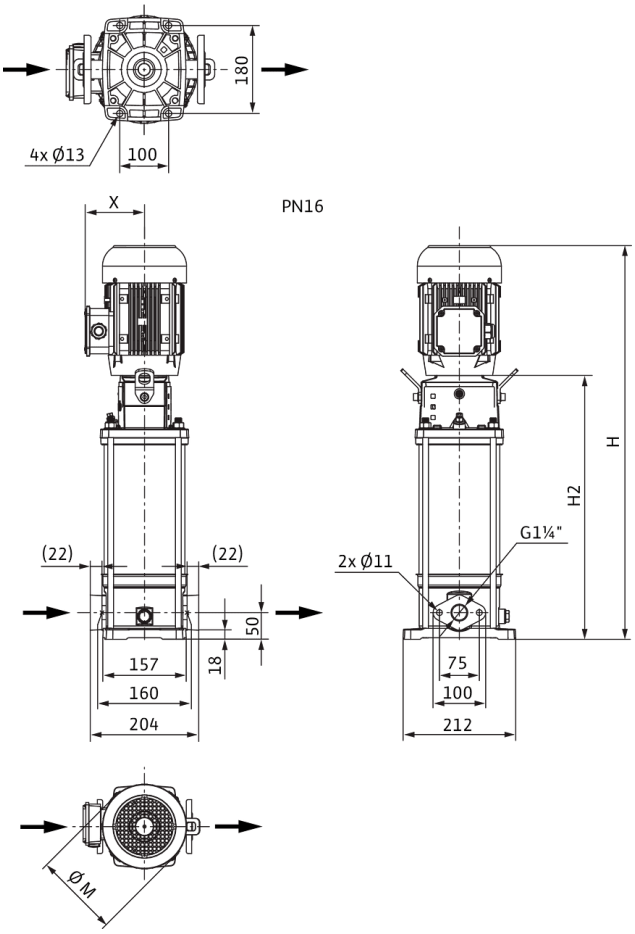

Dimensiones *H*	598 mm
Dimensiones *H1*	128 mm
Dimensiones *L1*	102 mm
Dimensiones *X*	121 mm
Dimensiones *Ø g*	138 mm
Conexión de tubería del lado de aspiración *DNs*	G 1¼
Conexión de tubería del lado de impulsión *DNd*	G 1¼
Diámetro del motor *X*	151 mm

Información de pedido

Datos del producto

Marca	Wilo
Denominación del producto	HELIX V603-1/16/E/S/1-230-50
Referencia	4234092
Número EAN	4048482918761
Color	verde/plata
Cantidad mínima de pedido	1
Disponibilidad en el mercado	2020-07-31

Embalaje

Tipo de embalaje	Caja de cartón
Propiedades del embalaje	Embalaje de transporte
Número por palé	1
Número por capa	1

Medidas y pesos

Longitud con embalaje	800 mm
Longitud *L*	223 mm
Altura con embalaje	374 mm
Altura *H*	598 mm
Ancho con embalaje	400 mm
Ancho *W*	212 mm
Peso bruto aproximado *m*	27,3 kg
Peso neto aproximado *m*	20,3 kg

Queda reservado el derecho a realizar modificaciones.



Ficha técnica

Datos del producto

Denominación del producto	HELIX V603-1/16/E/S/400-50

Datos hidráulicos

Índice de eficiencia mínima (MEI)	≥0,7
Presión de entrada	10 bar
Presión máxima de trabajo *PN*	16 bar
Boca de impulsión	G 1¼
Temperatura mínima del fluido T_{min}	-30 °C
Temperatura máxima del fluido T_{max}	120 °C
Temperatura ambiente mínima T_{min}	-15 °C
Temperatura ambiente máxima T_{max}	50 °C

Datos del motor

Alimentación eléctrica	3~400 V, 50 Hz
Tolerancia de tensión	±10 %
Potencia nominal del motor P_2	0,55 kW
Clase de eficiencia energética del motor	IE2
Intensidad nominal I_N	1,32 A
Velocidad nominal *n*	2900 1/min
Factor de potencia	0,85
Tipo de arranque	Directo online (DOL)
Rendimiento del motor 50% η_M *50%*	72,8 %
Rendimiento del motor 75% η_M *75%*	76,7 %
Rendimiento del motor 100% η_M *100%*	77,2 %
Clase de aislamiento	F
Tipo de protección del motor	IP55

Materiales

Carcasa de la bomba	Acero inoxidable
Rodete	Acero inoxidable
Eje	Acero inoxidable
Cierre mecánico	BQ1EGG
Material de la junta	EPDM

Dimensiones de instalación

Conexión de tubería del lado de aspiración *DNs*	G 1¼
Conexión de tubería del lado de impulsión *DNd*	G 1¼

Queda reservado el derecho a realizar modificaciones.

Curvas características

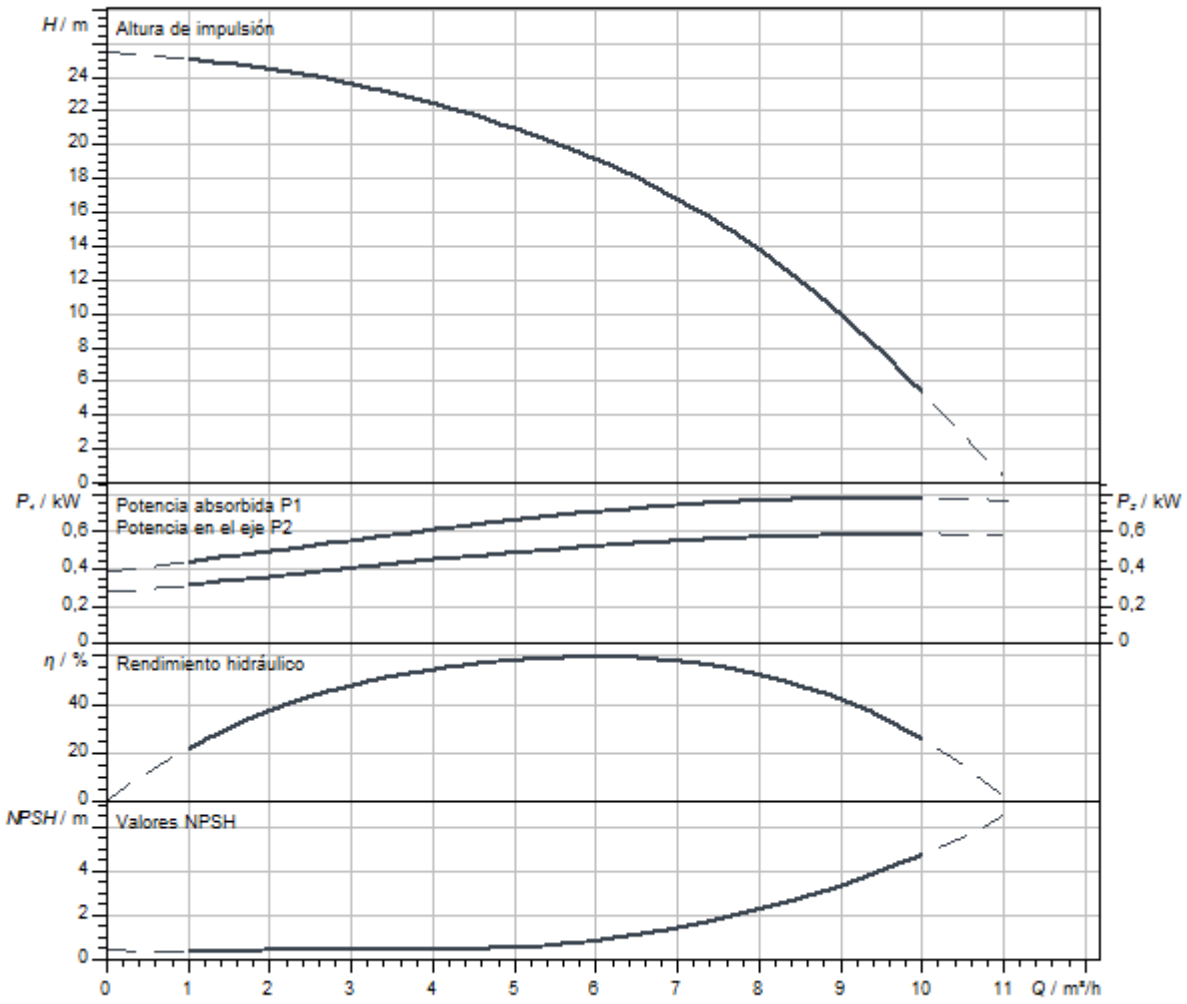

Dimensiones y planos de dimensiones

Helix V 6, PN 16

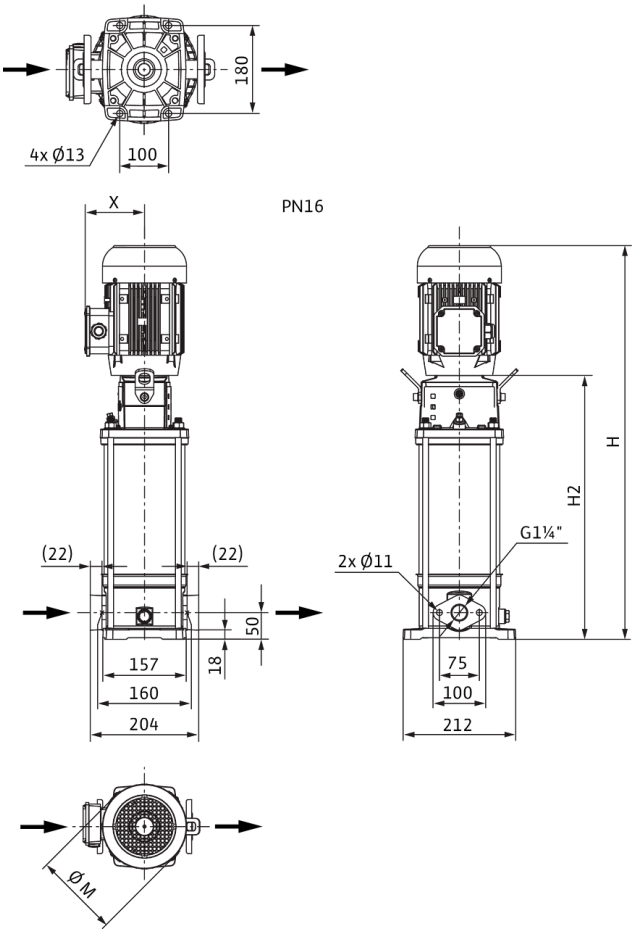

Dimensiones *H*	597 mm
Dimensiones *H1*	128 mm
Dimensiones *L1*	102 mm
Dimensiones *X*	119 mm
Dimensiones *Ø g*	138 mm
Conexión de tubería del lado de aspiración *DNs*	G 1¼
Conexión de tubería del lado de impulsión *DNd*	G 1¼
Diámetro del motor *X*	121 mm

Información de pedido

Datos del producto

Marca	Wilo
Denominación del producto	HELIX V603-1/16/E/S/400-50
Referencia	4201402
Número EAN	4048482592749
Color	verde/plata
Cantidad mínima de pedido	1
Disponibilidad en el mercado	2015-09-01

Embalaje

Tipo de embalaje	Caja de cartón
Propiedades del embalaje	Embalaje de transporte
Número por palé	1
Número por capa	1

Medidas y pesos

Longitud con embalaje	800 mm
Longitud *L*	223 mm
Altura con embalaje	370 mm
Altura *H*	597 mm
Ancho con embalaje	400 mm
Ancho *W*	212 mm
Peso bruto aproximado *m*	23 kg
Peso neto aproximado *m*	19,5 kg



Ficha técnica

Datos del producto

Denominación del producto	HELIX V603-1/25/E/S/1-230-50

Datos hidráulicos

Índice de eficiencia mínima (MEI)	≥0,7
Presión de entrada	10 bar
Presión máxima de trabajo *PN*	25 bar
Boca de impulsión	DN 32
Temperatura mínima del fluido T_{min}	-30 °C
Temperatura máxima del fluido T_{max}	120 °C
Temperatura ambiente mínima T_{min}	-15 °C
Temperatura ambiente máxima T_{max}	40 °C

Datos del motor

Alimentación eléctrica	1~230 V, 50 Hz
Tolerancia de tensión	±10 %
Potencia nominal del motor P_2	0,55 kW
Clase de eficiencia energética del motor	IE2
Intensidad nominal I_N	3,33 A
Velocidad nominal *n*	2900 1/min
Factor de potencia	0,98
Clase de aislamiento	F
Tipo de protección del motor	IP55

Materiales

Carcasa de la bomba	Acero inoxidable
Rodete	Acero inoxidable
Eje	Acero inoxidable
Cierre mecánico	BQ1EGG
Material de la junta	EPDM

Dimensiones de instalación

Conexión de tubería del lado de aspiración *DNs*	DN 32
Conexión de tubería del lado de impulsión *DNd*	DN 32

Queda reservado el derecho a realizar modificaciones.

Curvas características

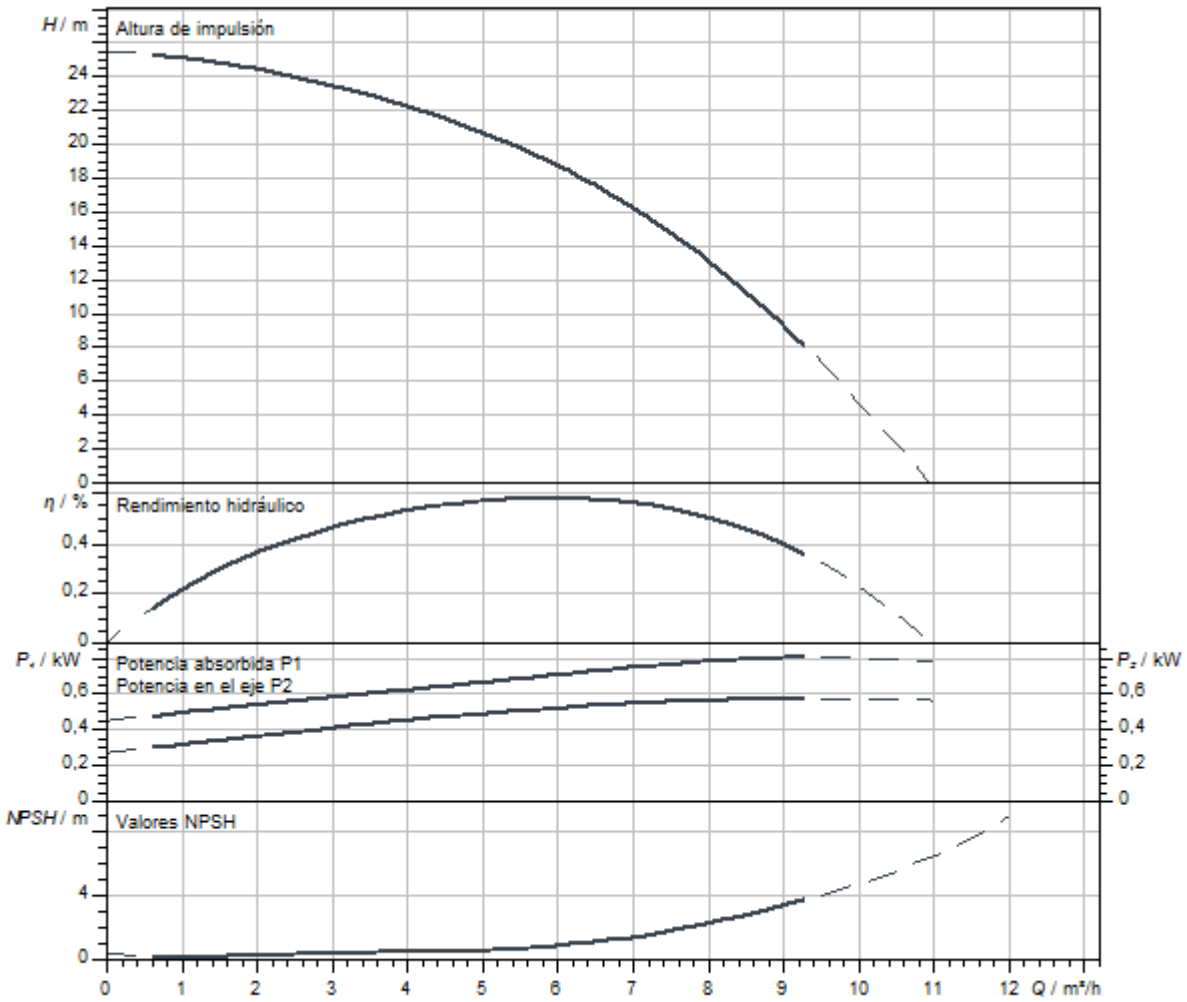

Dimensiones y planos de dimensiones

Helix V 6, PN 25

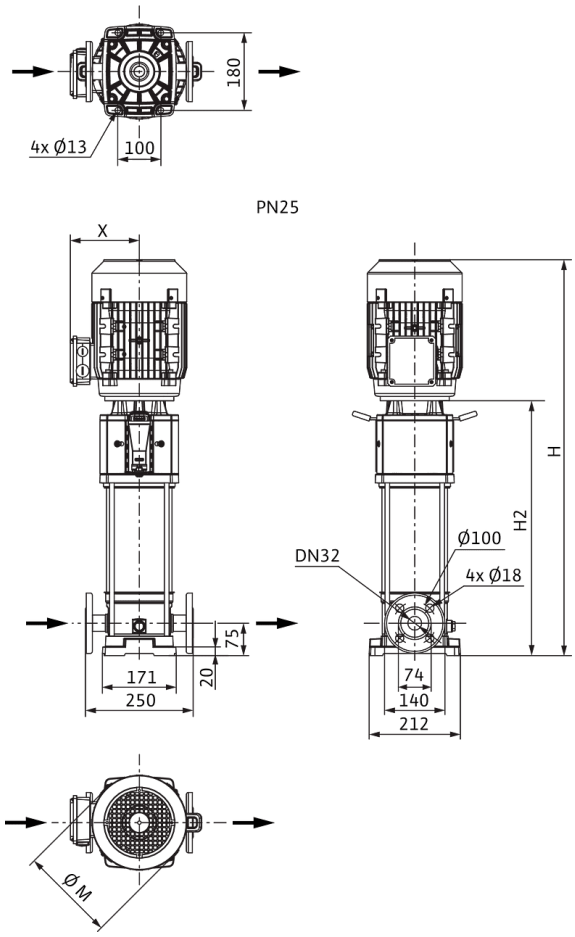

Dimensiones *H*	598 mm
Dimensiones *H1*	153 mm
Dimensiones *L1*	125 mm
Dimensiones *X*	121 mm
Dimensiones *Ø g*	138 mm
Conexión de tubería del lado de aspiración *DNs*	DN 32
Conexión de tubería del lado de impulsión *DNd*	DN 32
Diámetro del motor *X*	151 mm

Información de pedido

Datos del producto

Marca	Wilo
Denominación del producto	HELIX V603-1/25/E/S/1-230-50
Referencia	4234626
Número EAN	4048482922362
Color	verde/plata
Cantidad mínima de pedido	1
Disponibilidad en el mercado	2020-07-31

Embalaje

Tipo de embalaje	Caja de cartón
Propiedades del embalaje	Embalaje de transporte
Número por palé	1
Número por capa	1

Medidas y pesos

Longitud con embalaje	800 mm
Longitud *L*	223 mm
Altura con embalaje	374 mm
Altura *H*	598 mm
Ancho con embalaje	400 mm
Ancho *W*	212 mm
Peso bruto aproximado *m*	28,3 kg
Peso neto aproximado *m*	21,3 kg



Ficha técnica

Datos del producto

Denominación del producto	HELIX V603-2/25/V/KS/400-50

Datos hidráulicos

Índice de eficiencia mínima (MEI)	≥0,7
Presión de entrada	10 bar
Presión máxima de trabajo *PN*	25 bar
Boca de impulsión	DN 32
Temperatura mínima del fluido T_{min}	-15 °C
Temperatura máxima del fluido T_{max}	90 °C
Temperatura ambiente mínima T_{min}	-15 °C
Temperatura ambiente máxima T_{max}	50 °C

Datos del motor

Alimentación eléctrica	3~400 V, 50 Hz
Tolerancia de tensión	±10 %
Potencia nominal del motor P_2	0,55 kW
Clase de eficiencia energética del motor	IE2
Intensidad nominal I_N	1,32 A
Velocidad nominal *n*	2900 1/min
Factor de potencia	0,85
Tipo de arranque	Directo online (DOL)
Rendimiento del motor 50% η_M *50%*	72,8 %
Rendimiento del motor 75% η_M *75%*	76,7 %
Rendimiento del motor 100% η_M *100%*	77,2 %
Clase de aislamiento	F
Tipo de protección del motor	IP55

Materiales

Carcasa de la bomba	Acero inoxidable
Rodete	Acero inoxidable
Eje	Acero inoxidable
Cierre mecánico	BQ1VGG
Material de la junta	FKM

Dimensiones de instalación

Conexión de tubería del lado de aspiración *DNs*	DN 32
Conexión de tubería del lado de impulsión *DNd*	DN 32

Queda reservado el derecho a realizar modificaciones.

Curvas características

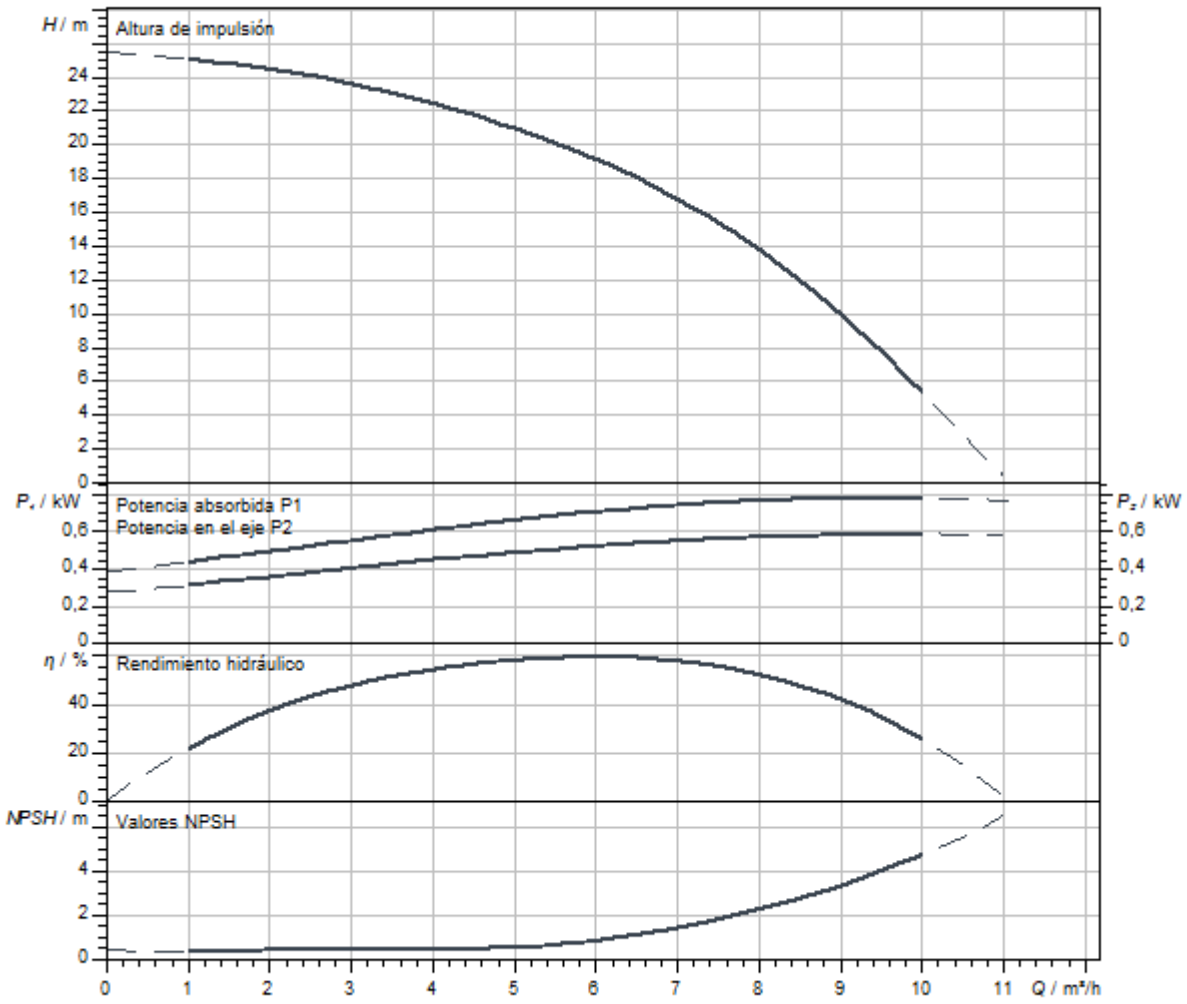

Dimensiones y planos de dimensiones

Helix V 6, PN 25

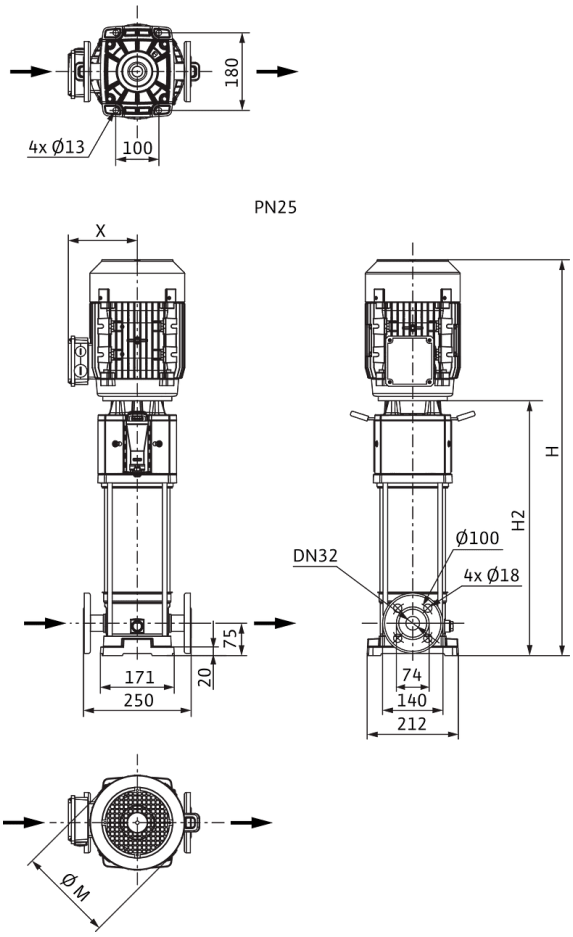

Dimensiones *H*	682 mm
Dimensiones *H1*	153 mm
Dimensiones *L1*	125 mm
Dimensiones *X*	119 mm
Dimensiones *Ø g*	138 mm
Conexión de tubería del lado de aspiración *DNs*	DN 32
Conexión de tubería del lado de impulsión *DNd*	DN 32
Diámetro del motor *X*	121 mm

Información de pedido

Datos del producto

Marca	Wilo
Denominación del producto	HELIX V603-2/25/V/KS/400-50
Referencia	4156064
Número EAN	4048482169361
Color	verde/plata
Cantidad mínima de pedido	1
Disponibilidad en el mercado	2010-01-01

Embalaje

Tipo de embalaje	Palé desechable
Propiedades del embalaje	Embalaje de transporte
Número por palé	1
Número por capa	1

Medidas y pesos

Longitud con embalaje	1200 mm
Longitud *L*	250 mm
Altura con embalaje	400 mm
Altura *H*	682 mm
Ancho con embalaje	400 mm
Ancho *W*	212 mm
Peso bruto aproximado *m*	32 kg
Peso neto aproximado *m*	26 kg

Queda reservado el derecho a realizar modificaciones.



Ficha técnica

Datos del producto

Denominación del producto	HELIX V604-1/16/E/KS/400-50

Datos hidráulicos

Índice de eficiencia mínima (MEI)	≥0,7
Presión de entrada	10 bar
Presión máxima de trabajo *PN*	16 bar
Boca de impulsión	G 1¼
Temperatura mínima del fluido T_{min}	-30 °C
Temperatura máxima del fluido T_{max}	120 °C
Temperatura ambiente mínima T_{min}	-15 °C
Temperatura ambiente máxima T_{max}	50 °C

Datos del motor

Alimentación eléctrica	3~400 V, 50 Hz
Tolerancia de tensión	±10 %
Potencia nominal del motor P_2	0,75 kW
Clase de eficiencia energética del motor	IE3
Intensidad nominal I_N	1,7 A
Velocidad nominal *n*	2900 1/min
Factor de potencia	0,81
Tipo de arranque	Directo online (DOL)
Rendimiento del motor 50% η_M *50%*	76 %
Rendimiento del motor 75% η_M *75%*	79,7 %
Rendimiento del motor 100% η_M *100%*	80,7 %
Clase de aislamiento	F
Tipo de protección del motor	IP55

Materiales

Carcasa de la bomba	Acero inoxidable
Rodete	Acero inoxidable
Eje	Acero inoxidable
Cierre mecánico	BQ1EGG
Material de la junta	EPDM

Dimensiones de instalación

Conexión de tubería del lado de aspiración *DNs*	G 1¼
Conexión de tubería del lado de impulsión *DNd*	G 1¼

Queda reservado el derecho a realizar modificaciones.

Curvas características

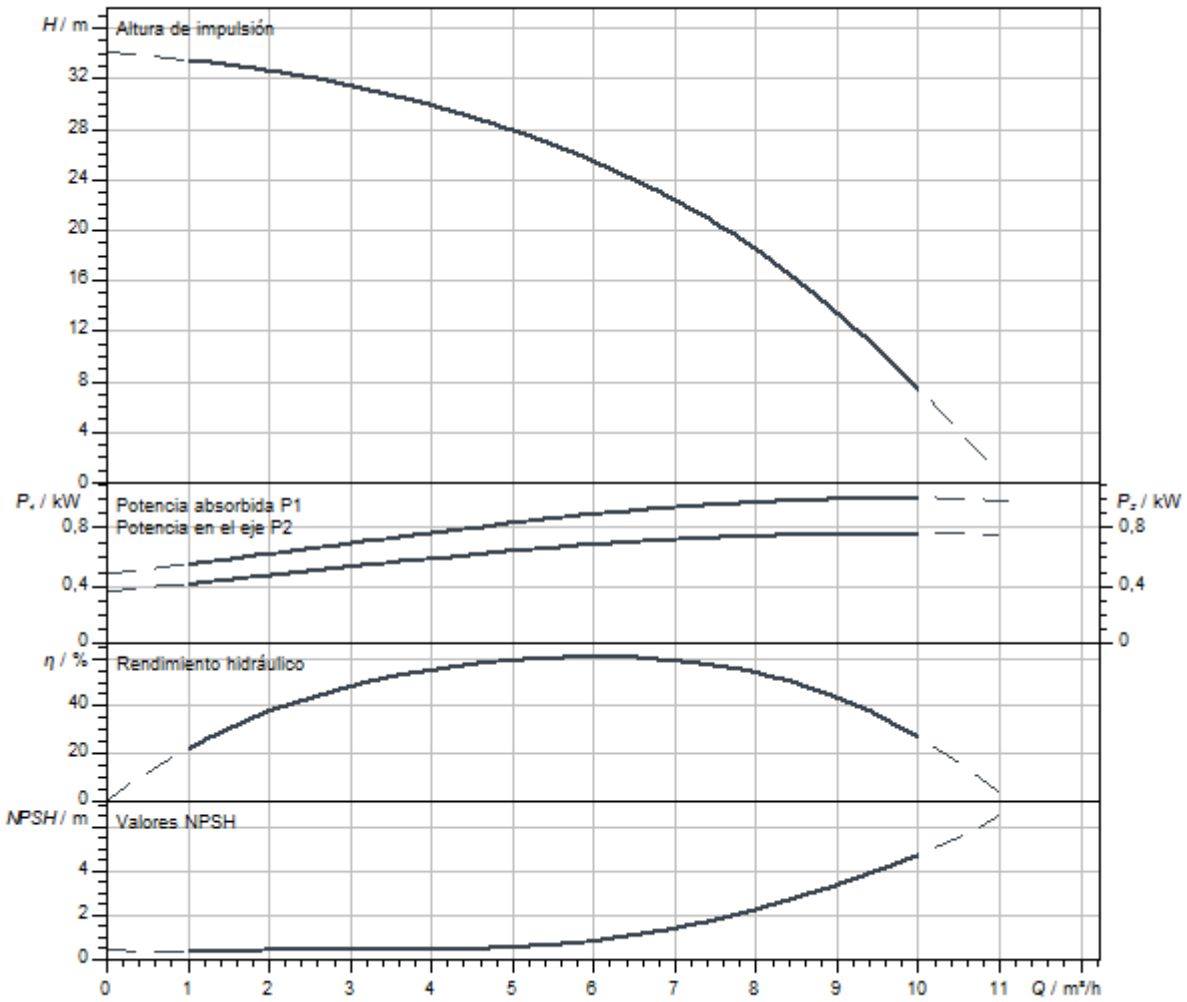

Dimensiones y planos de dimensiones

Helix V 6, PN 16

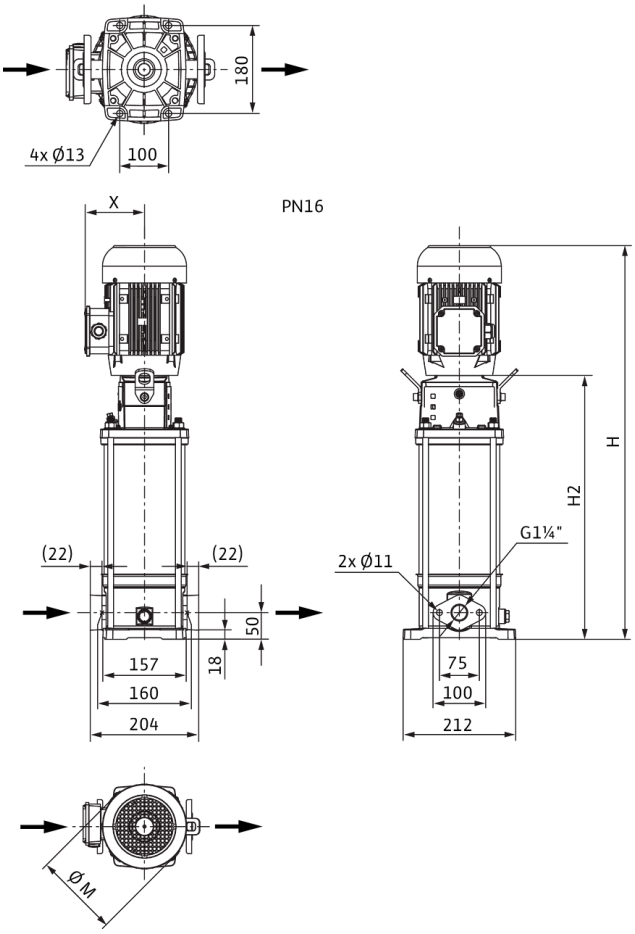

Dimensiones *H*	699 mm
Dimensiones *H1*	128 mm
Dimensiones *L1*	102 mm
Dimensiones *X*	115 mm
Dimensiones *Ø g*	158 mm
Conexión de tubería del lado de aspiración *DNs*	G 1¼
Conexión de tubería del lado de impulsión *DNd*	G 1¼
Diámetro del motor *X*	136 mm

Información de pedido

Datos del producto

Marca	Wilo
Denominación del producto	HELIX V604-1/16/E/KS/400-50
Referencia	4156033
Número EAN	4048482168647
Color	verde/plata
Cantidad mínima de pedido	1
Disponibilidad en el mercado	2010-01-01

Embalaje

Tipo de embalaje	Palé desechable
Propiedades del embalaje	Embalaje de transporte
Número por palé	1
Número por capa	1

Medidas y pesos

Longitud con embalaje	1200 mm
Longitud *L*	231 mm
Altura con embalaje	400 mm
Altura *H*	699 mm
Ancho con embalaje	400 mm
Ancho *W*	212 mm
Peso bruto aproximado *m*	34 kg
Peso neto aproximado *m*	31 kg



Ficha técnica

Datos del producto

Denominación del producto	HELIX V604-1/16/E/S/1-230-50

Datos hidráulicos

Índice de eficiencia mínima (MEI)	≥0,7
Presión de entrada	10 bar
Presión máxima de trabajo *PN*	16 bar
Boca de impulsión	G 1¼
Temperatura mínima del fluido T_{min}	-30 °C
Temperatura máxima del fluido T_{max}	120 °C
Temperatura ambiente mínima T_{min}	-15 °C
Temperatura ambiente máxima T_{max}	40 °C

Datos del motor

Alimentación eléctrica	1~230 V, 50 Hz
Tolerancia de tensión	±10 %
Potencia nominal del motor P_2	0,75 kW
Clase de eficiencia energética del motor	IE2
Intensidad nominal I_N	4,33 A
Velocidad nominal *n*	2900 1/min
Factor de potencia	0,99
Clase de aislamiento	F
Tipo de protección del motor	IP55

Materiales

Carcasa de la bomba	Acero inoxidable
Rodete	Acero inoxidable
Eje	Acero inoxidable
Cierre mecánico	BQ1EGG
Material de la junta	EPDM

Dimensiones de instalación

Conexión de tubería del lado de aspiración *DNs*	G 1¼
Conexión de tubería del lado de impulsión *DNd*	G 1¼

Curvas características

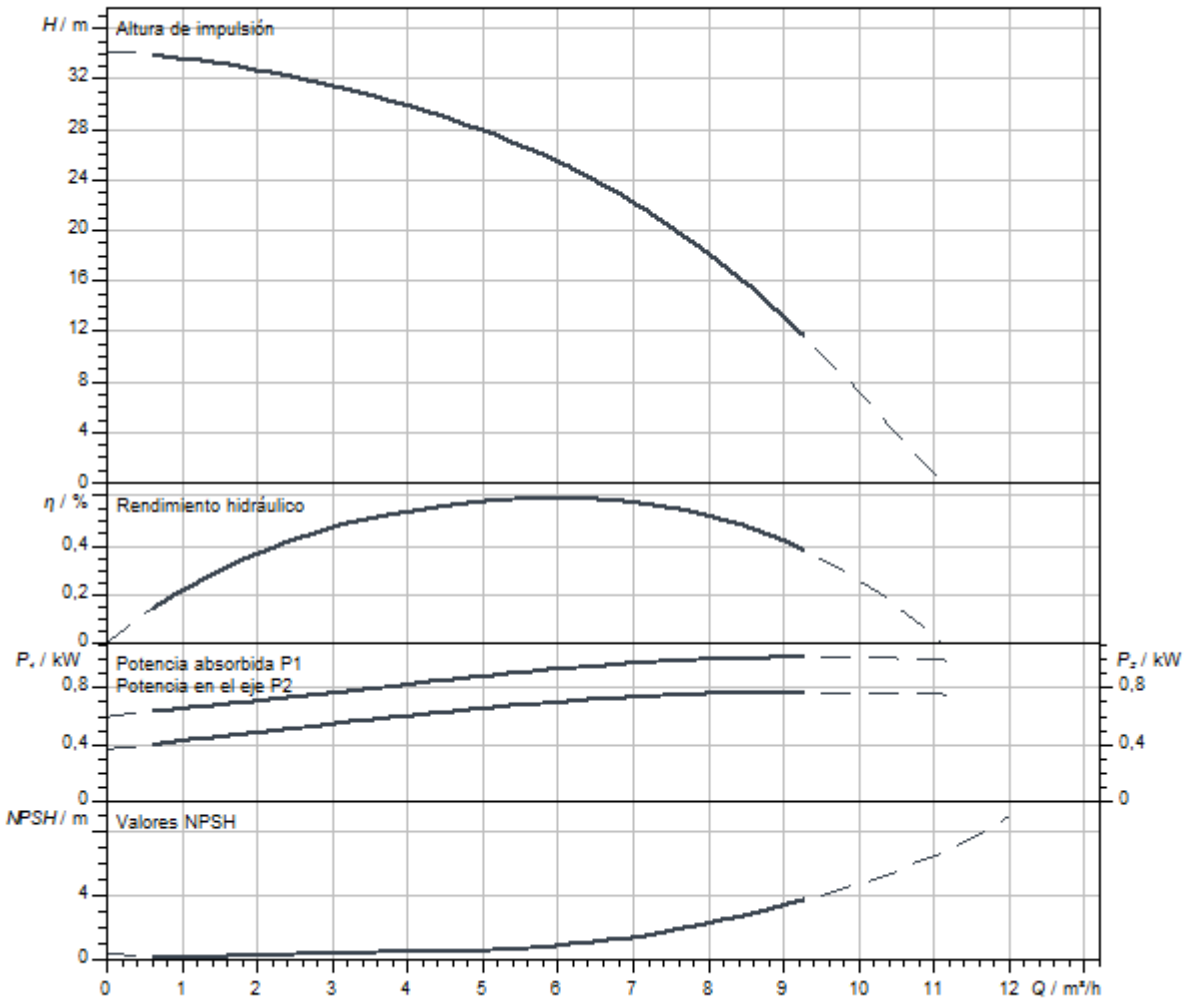

Dimensiones y planos de dimensiones

Helix V 6, PN 16

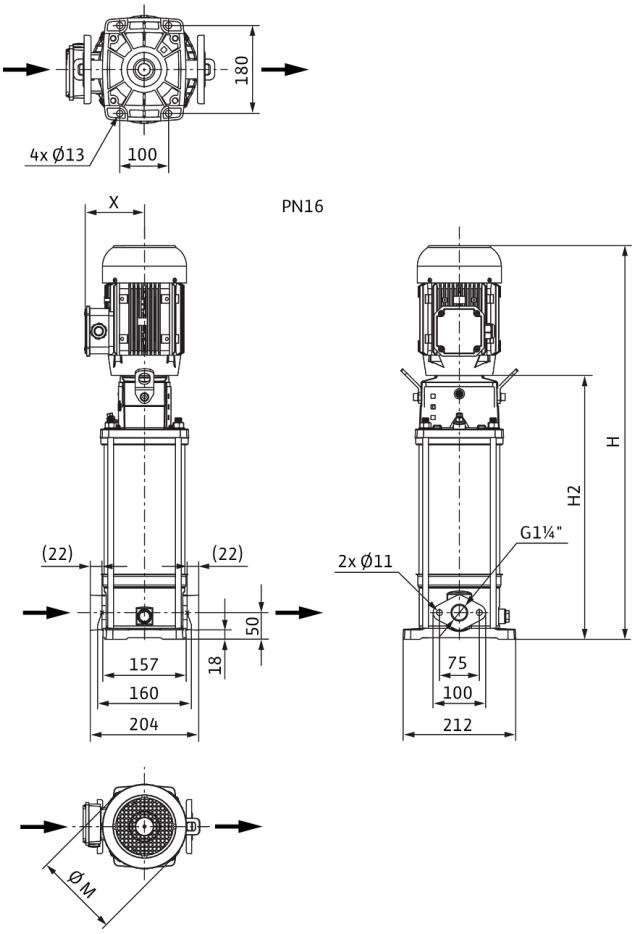

Dimensiones *H*	665 mm
Dimensiones *H1*	128 mm
Dimensiones *L1*	102 mm
Dimensiones *X*	127 mm
Dimensiones *Ø g*	138 mm
Conexión de tubería del lado de aspiración *DNs*	G 1¼
Conexión de tubería del lado de impulsión *DNd*	G 1¼
Diámetro del motor *X*	123 mm

Información de pedido

Datos del producto

Marca	Wilo
Denominación del producto	HELIX V604-1/16/E/S/1-230-50
Referencia	4234093
Número EAN	4048482918778
Color	verde/plata
Cantidad mínima de pedido	1
Disponibilidad en el mercado	2020-07-31

Embalaje

Tipo de embalaje	Caja de cartón
Propiedades del embalaje	Embalaje de transporte
Número por palé	1
Número por capa	1

Medidas y pesos

Longitud con embalaje	800 mm
Longitud *L*	229 mm
Altura con embalaje	421 mm
Altura *H*	665 mm
Ancho con embalaje	400 mm
Ancho *W*	212 mm
Peso bruto aproximado *m*	31,9 kg
Peso neto aproximado *m*	24,9 kg



Ficha técnica

Datos del producto

Denominación del producto	HELIX V604-1/16/E/S/400-50

Datos hidráulicos

Índice de eficiencia mínima (MEI)	≥0,7
Presión de entrada	10 bar
Presión máxima de trabajo *PN*	16 bar
Boca de impulsión	G 1¼
Temperatura mínima del fluido T_{min}	-30 °C
Temperatura máxima del fluido T_{max}	120 °C
Temperatura ambiente mínima T_{min}	-15 °C
Temperatura ambiente máxima T_{max}	50 °C

Datos del motor

Alimentación eléctrica	3~400 V, 50 Hz
Tolerancia de tensión	±10 %
Potencia nominal del motor P_2	0,75 kW
Clase de eficiencia energética del motor	IE3
Intensidad nominal I_N	1,7 A
Velocidad nominal *n*	2900 1/min
Factor de potencia	0,81
Tipo de arranque	Directo online (DOL)
Rendimiento del motor 50% η_M *50%*	76 %
Rendimiento del motor 75% η_M *75%*	79,7 %
Rendimiento del motor 100% η_M *100%*	80,7 %
Clase de aislamiento	F
Tipo de protección del motor	IP55

Materiales

Carcasa de la bomba	Acero inoxidable
Rodete	Acero inoxidable
Eje	Acero inoxidable
Cierre mecánico	BQ1EGG
Material de la junta	EPDM

Dimensiones de instalación

Conexión de tubería del lado de aspiración *DNs*	G 1¼
Conexión de tubería del lado de impulsión *DNd*	G 1¼

Queda reservado el derecho a realizar modificaciones.

Curvas características

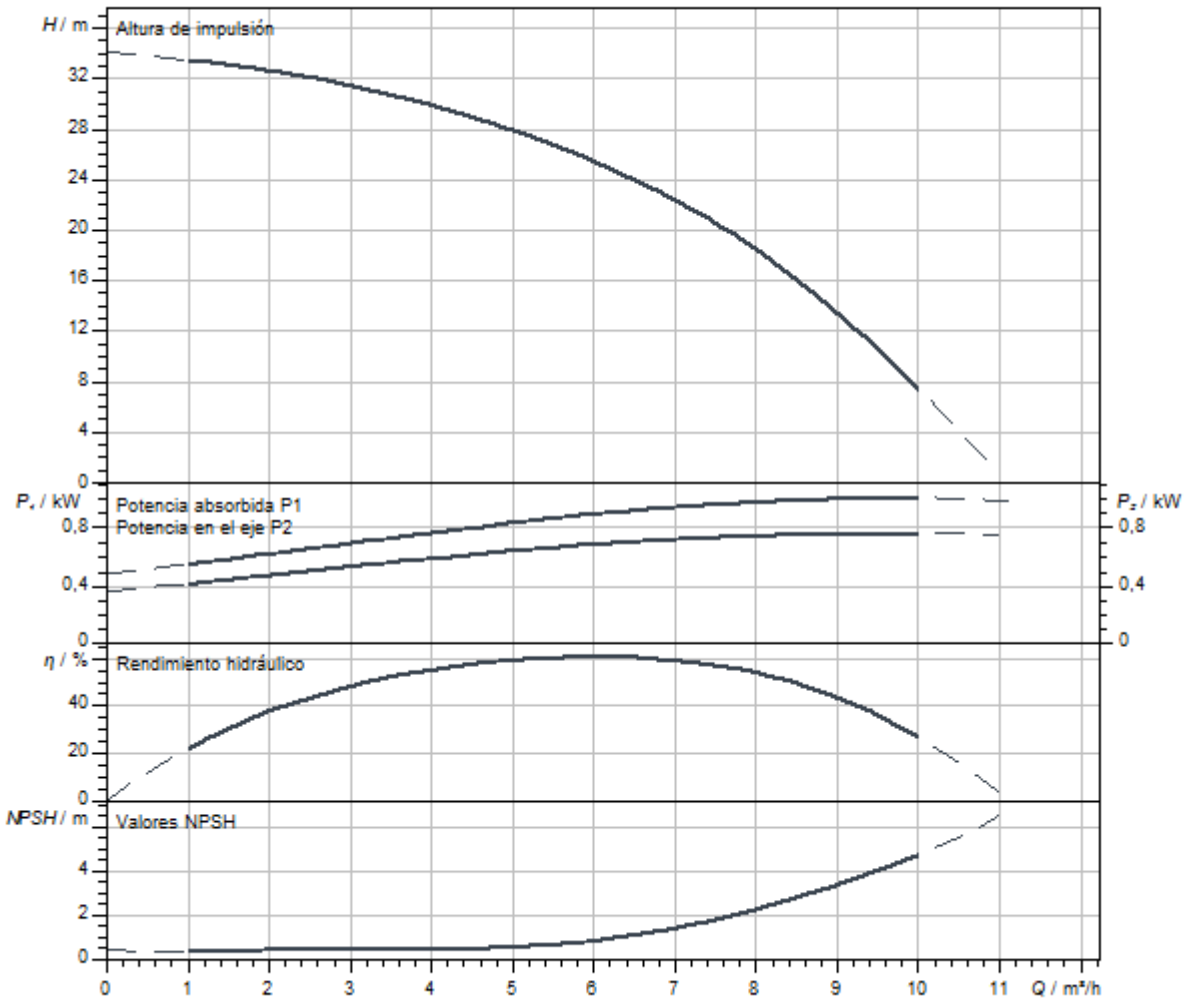

Queda reservado el derecho a realizar modificaciones.

Dimensiones y planos de dimensiones

Helix V 6, PN 16

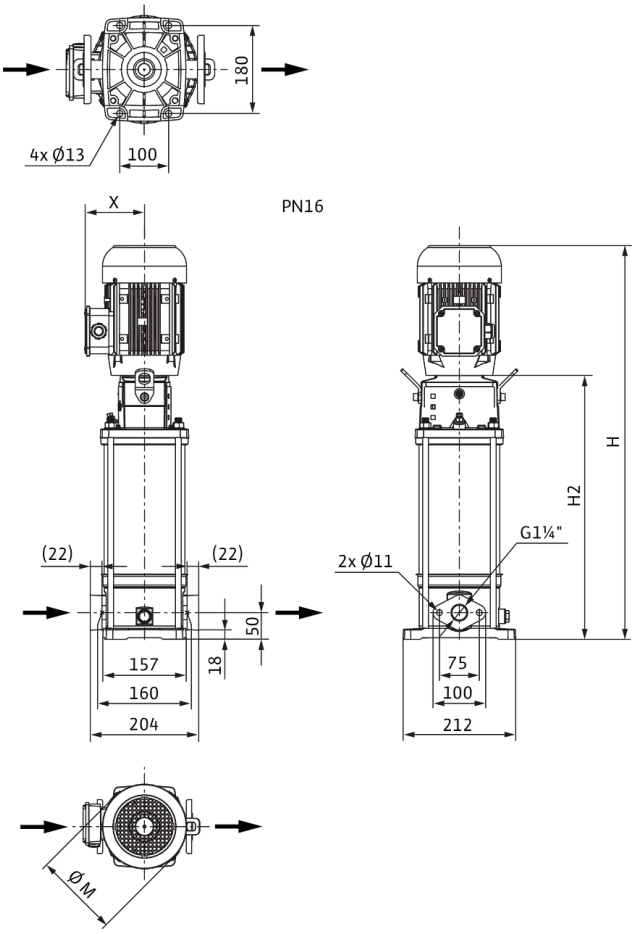

Dimensiones *H*	649 mm
Dimensiones *H1*	128 mm
Dimensiones *L1*	102 mm
Dimensiones *X*	115 mm
Dimensiones *Ø g*	158 mm
Conexión de tubería del lado de aspiración *DNs*	G 1¼
Conexión de tubería del lado de impulsión *DNd*	G 1¼
Diámetro del motor *X*	136 mm

Información de pedido

Datos del producto

Marca	Wilo
Denominación del producto	HELIX V604-1/16/E/S/400-50
Referencia	4201405
Número EAN	4048482592770
Color	verde/plata
Cantidad mínima de pedido	1
Disponibilidad en el mercado	2015-09-01

Embalaje

Tipo de embalaje	Caja de cartón
Propiedades del embalaje	Embalaje de transporte
Número por palé	1
Número por capa	1

Medidas y pesos

Longitud con embalaje	800 mm
Longitud *L*	229 mm
Altura con embalaje	370 mm
Altura *H*	649 mm
Ancho con embalaje	400 mm
Ancho *W*	212 mm
Peso bruto aproximado *m*	29,4 kg
Peso neto aproximado *m*	25,9 kg



Ficha técnica

Datos del producto

Denominación del producto	HELIX V604-1/25/E/S/1-230-50

Datos hidráulicos

Índice de eficiencia mínima (MEI)	≥0,7
Presión de entrada	10 bar
Presión máxima de trabajo *PN*	25 bar
Boca de impulsión	DN 32
Temperatura mínima del fluido T_{min}	-30 °C
Temperatura máxima del fluido T_{max}	120 °C
Temperatura ambiente mínima T_{min}	-15 °C
Temperatura ambiente máxima T_{max}	40 °C

Datos del motor

Alimentación eléctrica	1~230 V, 50 Hz
Tolerancia de tensión	±10 %
Potencia nominal del motor P_2	0,75 kW
Clase de eficiencia energética del motor	IE2
Intensidad nominal I_N	4,33 A
Velocidad nominal *n*	2900 1/min
Factor de potencia	0,99
Clase de aislamiento	F
Tipo de protección del motor	IP55

Materiales

Carcasa de la bomba	Acero inoxidable
Rodete	Acero inoxidable
Eje	Acero inoxidable
Cierre mecánico	BQ1EGG
Material de la junta	EPDM

Dimensiones de instalación

Conexión de tubería del lado de aspiración *DNs*	DN 32
Conexión de tubería del lado de impulsión *DNd*	DN 32

Queda reservado el derecho a realizar modificaciones.

Curvas características

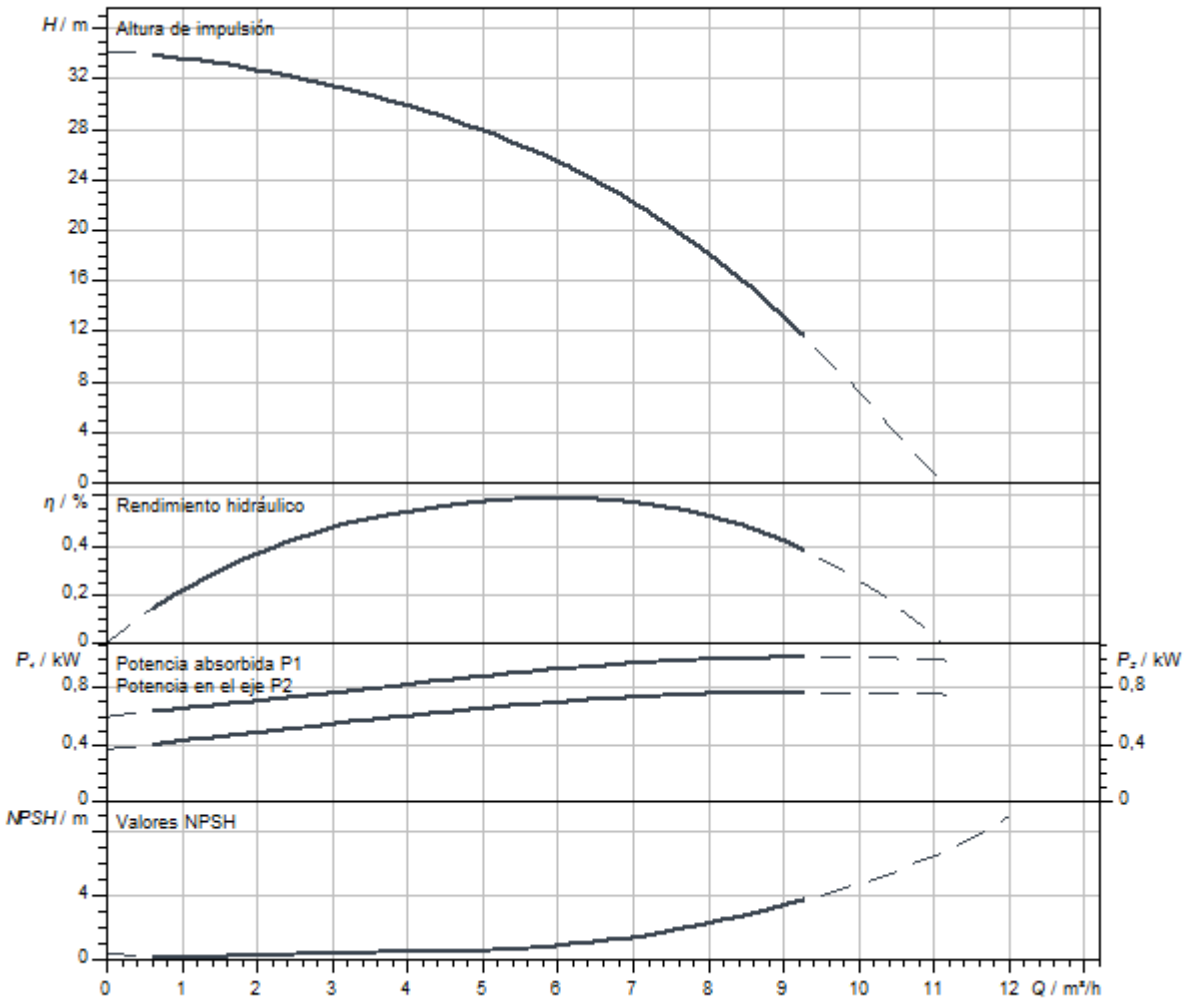

Dimensiones y planos de dimensiones

Helix V 6, PN 25

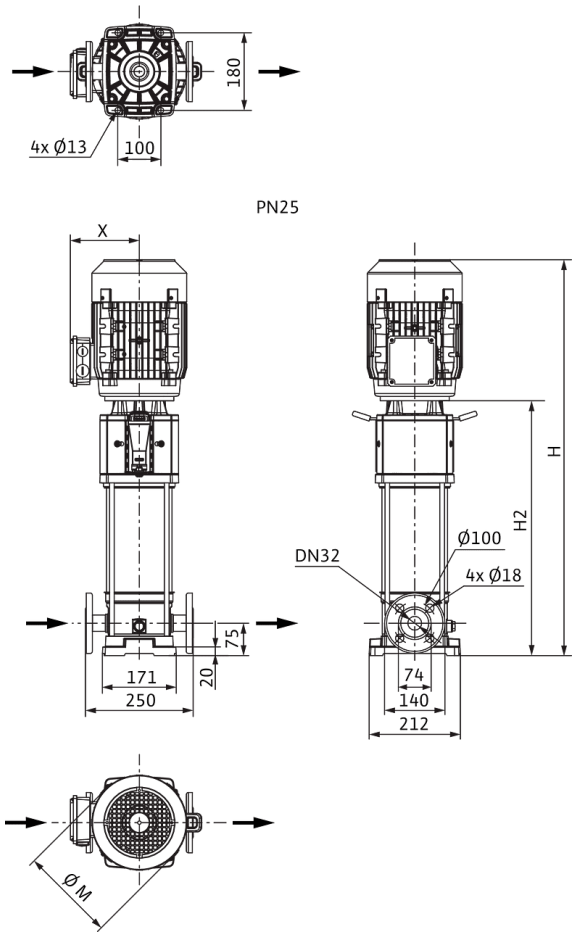

Dimensiones *H*	665 mm
Dimensiones *H1*	153 mm
Dimensiones *L1*	125 mm
Dimensiones *X*	127 mm
Dimensiones *Ø g*	138 mm
Conexión de tubería del lado de aspiración *DNs*	DN 32
Conexión de tubería del lado de impulsión *DNd*	DN 32
Diámetro del motor *X*	123 mm

Información de pedido

Datos del producto

Marca	Wilo
Denominación del producto	HELIX V604-1/25/E/S/1-230-50
Referencia	4234627
Número EAN	4048482922232
Color	verde/plata
Cantidad mínima de pedido	1
Disponibilidad en el mercado	2020-07-31

Embalaje

Tipo de embalaje	Caja de cartón
Propiedades del embalaje	Embalaje de transporte
Número por palé	1
Número por capa	1

Medidas y pesos

Longitud con embalaje	800 mm
Longitud *L*	229 mm
Altura con embalaje	421 mm
Altura *H*	665 mm
Ancho con embalaje	400 mm
Ancho *W*	212 mm
Peso bruto aproximado *m*	33,9 kg
Peso neto aproximado *m*	25,9 kg



Ficha técnica

Datos del producto

Denominación del producto	HELIX V604-2/25/V/KS/400-50

Datos hidráulicos

Índice de eficiencia mínima (MEI)	≥0,7
Presión de entrada	10 bar
Presión máxima de trabajo *PN*	25 bar
Boca de impulsión	DN 32
Temperatura mínima del fluido T_{min}	-15 °C
Temperatura máxima del fluido T_{max}	90 °C
Temperatura ambiente mínima T_{min}	-15 °C
Temperatura ambiente máxima T_{max}	50 °C

Datos del motor

Alimentación eléctrica	3~400 V, 50 Hz
Tolerancia de tensión	±10 %
Potencia nominal del motor P_2	0,75 kW
Clase de eficiencia energética del motor	IE3
Intensidad nominal I_N	1,7 A
Velocidad nominal *n*	2900 1/min
Factor de potencia	0,81
Tipo de arranque	Directo online (DOL)
Rendimiento del motor 50% η_M *50%*	76 %
Rendimiento del motor 75% η_M *75%*	79,7 %
Rendimiento del motor 100% η_M *100%*	80,7 %
Clase de aislamiento	F
Tipo de protección del motor	IP55

Materiales

Carcasa de la bomba	Acero inoxidable
Rodete	Acero inoxidable
Eje	Acero inoxidable
Cierre mecánico	BQ1VGG
Material de la junta	FKM

Dimensiones de instalación

Conexión de tubería del lado de aspiración *DNs*	DN 32
Conexión de tubería del lado de impulsión *DNd*	DN 32

Queda reservado el derecho a realizar modificaciones.

Curvas características

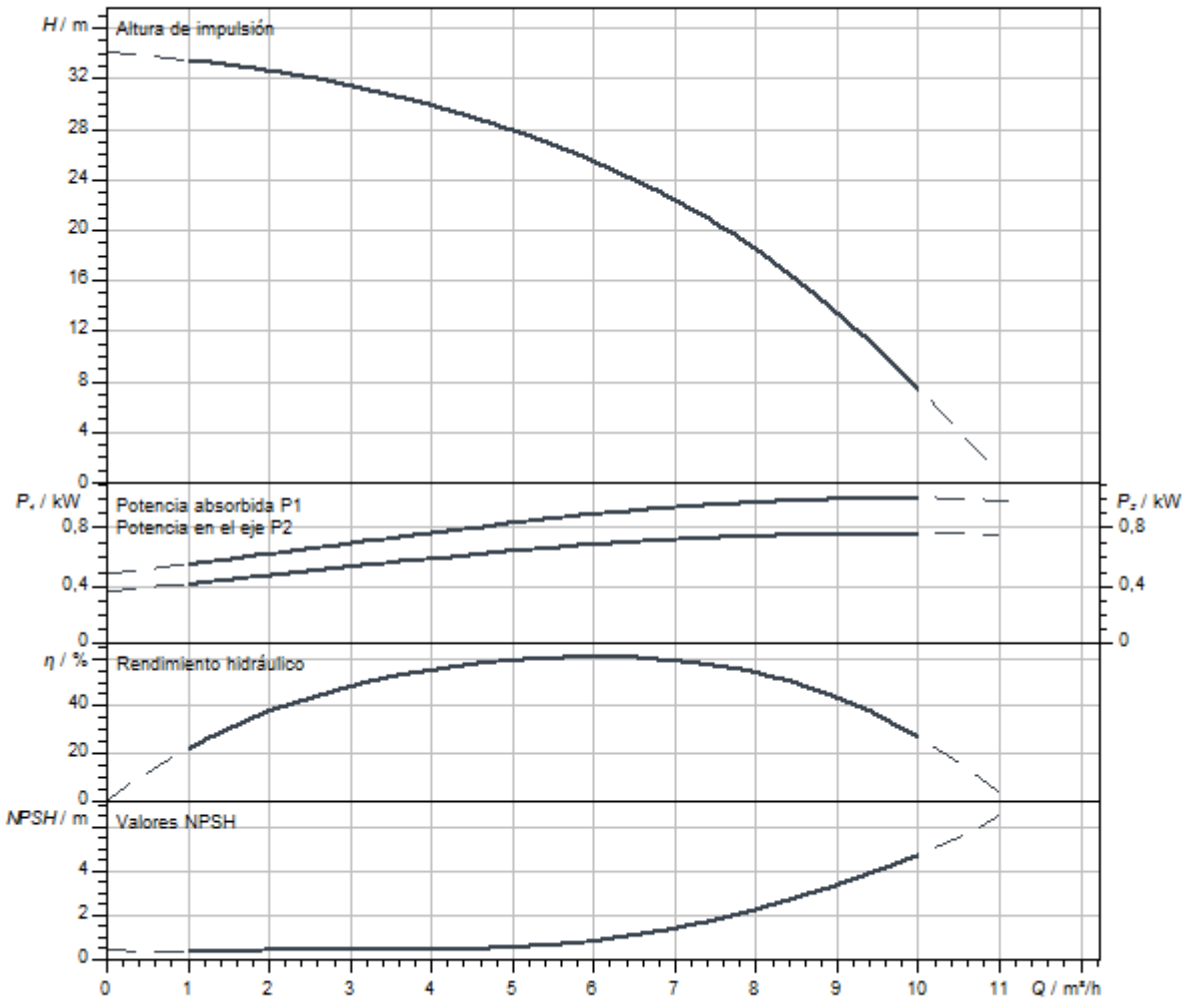

Dimensiones y planos de dimensiones

Helix V 6, PN 25

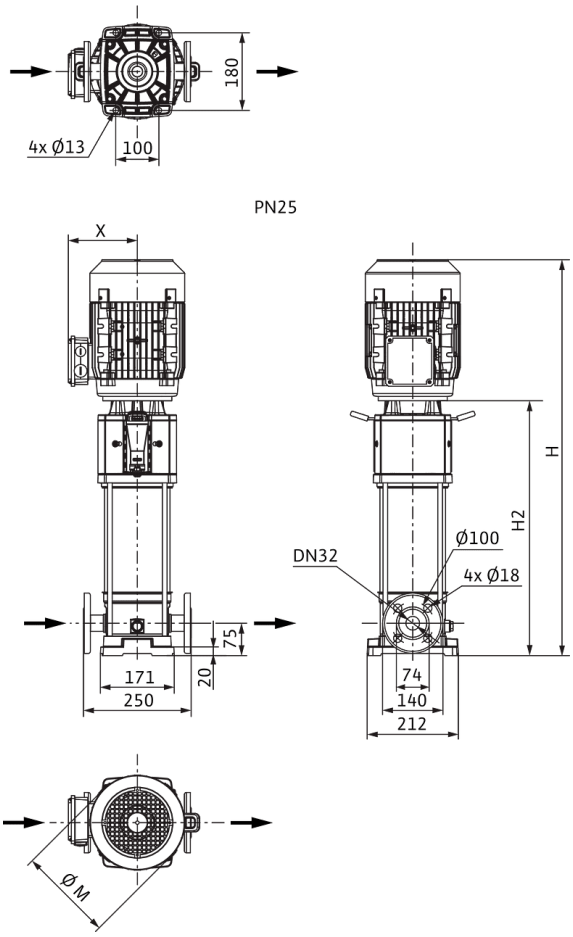

Dimensiones *H*	724 mm
Dimensiones *H1*	153 mm
Dimensiones *L1*	125 mm
Dimensiones *X*	115 mm
Dimensiones *Ø g*	158 mm
Conexión de tubería del lado de aspiración *DNs*	DN 32
Conexión de tubería del lado de impulsión *DNd*	DN 32
Diámetro del motor *X*	136 mm

Información de pedido

Datos del producto

Marca	Wilo
Denominación del producto	HELIX V604-2/25/V/KS/400-50
Referencia	4156065
Número EAN	4048482169378
Color	verde/plata
Cantidad mínima de pedido	1
Disponibilidad en el mercado	2010-01-01

Embalaje

Tipo de embalaje	Palé desechable
Propiedades del embalaje	Embalaje de transporte
Número por palé	1
Número por capa	1

Medidas y pesos

Longitud con embalaje	1200 mm
Longitud *L*	252 mm
Altura con embalaje	400 mm
Altura *H*	724 mm
Ancho con embalaje	400 mm
Ancho *W*	212 mm
Peso bruto aproximado *m*	38 kg
Peso neto aproximado *m*	32 kg



Ficha técnica

Datos del producto

Denominación del producto	HELIX V605-1/16/E/KS/400-50

Datos hidráulicos

Índice de eficiencia mínima (MEI)	≥0,7
Presión de entrada	10 bar
Presión máxima de trabajo *PN*	16 bar
Boca de impulsión	G 1¼
Temperatura mínima del fluido T_{min}	-30 °C
Temperatura máxima del fluido T_{max}	120 °C
Temperatura ambiente mínima T_{min}	-15 °C
Temperatura ambiente máxima T_{max}	50 °C

Datos del motor

Alimentación eléctrica	3~400 V, 50 Hz
Tolerancia de tensión	±10 %
Potencia nominal del motor P_2	1,1 kW
Clase de eficiencia energética del motor	IE3
Intensidad nominal I_N	2,5 A
Velocidad nominal *n*	2900 1/min
Factor de potencia	0,80
Tipo de arranque	Directo online (DOL)
Rendimiento del motor 50% η_M *50%*	78,7 %
Rendimiento del motor 75% η_M *75%*	82 %
Rendimiento del motor 100% η_M *100%*	82,7 %
Clase de aislamiento	F
Tipo de protección del motor	IP55

Materiales

Carcasa de la bomba	Acero inoxidable
Rodete	Acero inoxidable
Eje	Acero inoxidable
Cierre mecánico	BQ1EGG
Material de la junta	EPDM

Dimensiones de instalación

Conexión de tubería del lado de aspiración *DNs*	G 1¼
Conexión de tubería del lado de impulsión *DNd*	G 1¼

Queda reservado el derecho a realizar modificaciones.

Curvas características

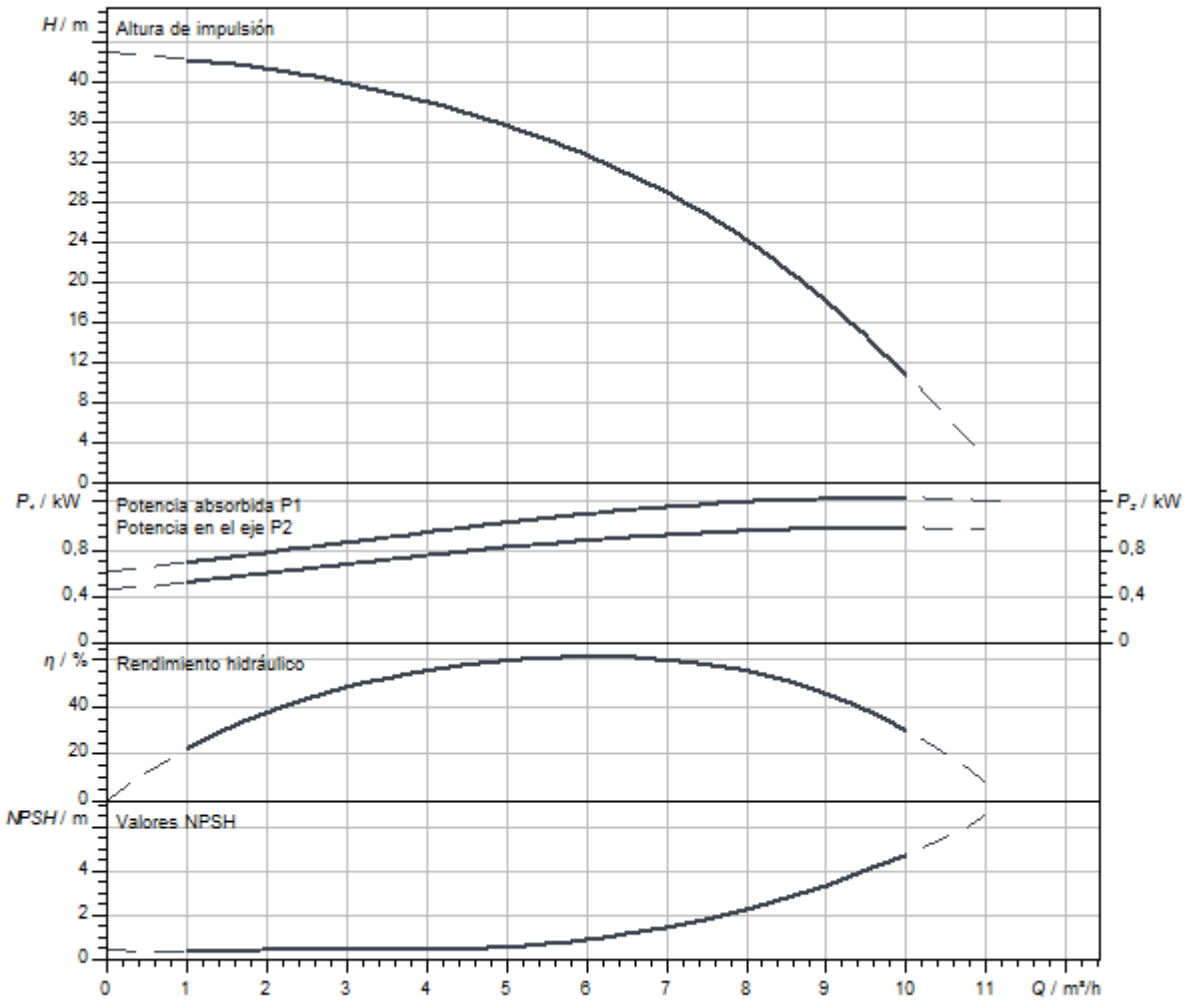

Dimensiones y planos de dimensiones

Helix V 6, PN 16

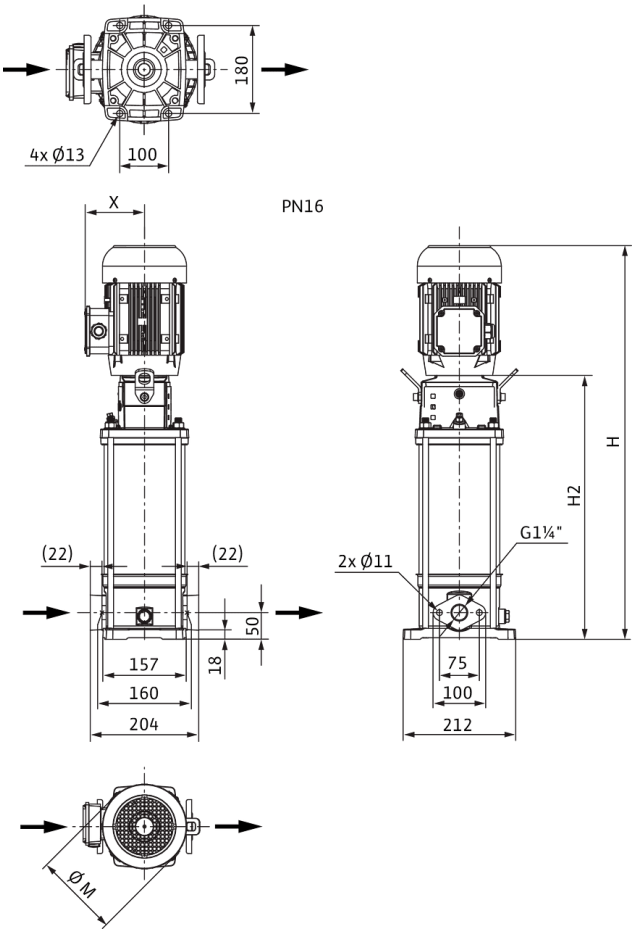

Dimensiones *H*	737 mm
Dimensiones *H1*	128 mm
Dimensiones *L1*	102 mm
Dimensiones *X*	115 mm
Dimensiones *Ø g*	158 mm
Conexión de tubería del lado de aspiración *DNs*	G 1¼
Conexión de tubería del lado de impulsión *DNd*	G 1¼
Diámetro del motor *X*	136 mm

Información de pedido

Datos del producto

Marca	Wilo
Denominación del producto	HELIX V605-1/16/E/KS/400-50
Referencia	4156034
Número EAN	4048482168654
Color	verde/plata
Cantidad mínima de pedido	1
Disponibilidad en el mercado	2010-01-01

Embalaje

Tipo de embalaje	Palé desechable
Propiedades del embalaje	Embalaje de transporte
Número por palé	1
Número por capa	1

Medidas y pesos

Longitud con embalaje	1200 mm
Longitud *L*	229 mm
Altura con embalaje	400 mm
Altura *H*	737 mm
Ancho con embalaje	400 mm
Ancho *W*	212 mm
Peso bruto aproximado *m*	39 kg
Peso neto aproximado *m*	33 kg



Ficha técnica

Datos del producto

Denominación del producto	HELIX V605-1/16/E/S/1-230-50

Datos hidráulicos

Índice de eficiencia mínima (MEI)	≥0,7
Presión de entrada	10 bar
Presión máxima de trabajo *PN*	16 bar
Boca de impulsión	G 1¼
Temperatura mínima del fluido T_{min}	-30 °C
Temperatura máxima del fluido T_{max}	120 °C
Temperatura ambiente mínima T_{min}	-15 °C
Temperatura ambiente máxima T_{max}	40 °C

Datos del motor

Alimentación eléctrica	1~230 V, 50 Hz
Tolerancia de tensión	±10 %
Potencia nominal del motor P_2	1,1 kW
Clase de eficiencia energética del motor	IE2
Intensidad nominal I_N	6,15 A
Velocidad nominal *n*	2900 1/min
Factor de potencia	0,99
Clase de aislamiento	F
Tipo de protección del motor	IP55

Materiales

Carcasa de la bomba	Acero inoxidable
Rodete	Acero inoxidable
Eje	Acero inoxidable
Cierre mecánico	BQ1EGG
Material de la junta	EPDM

Dimensiones de instalación

Conexión de tubería del lado de aspiración *DNs*	G 1¼
Conexión de tubería del lado de impulsión *DNd*	G 1¼

Queda reservado el derecho a realizar modificaciones.

Curvas características

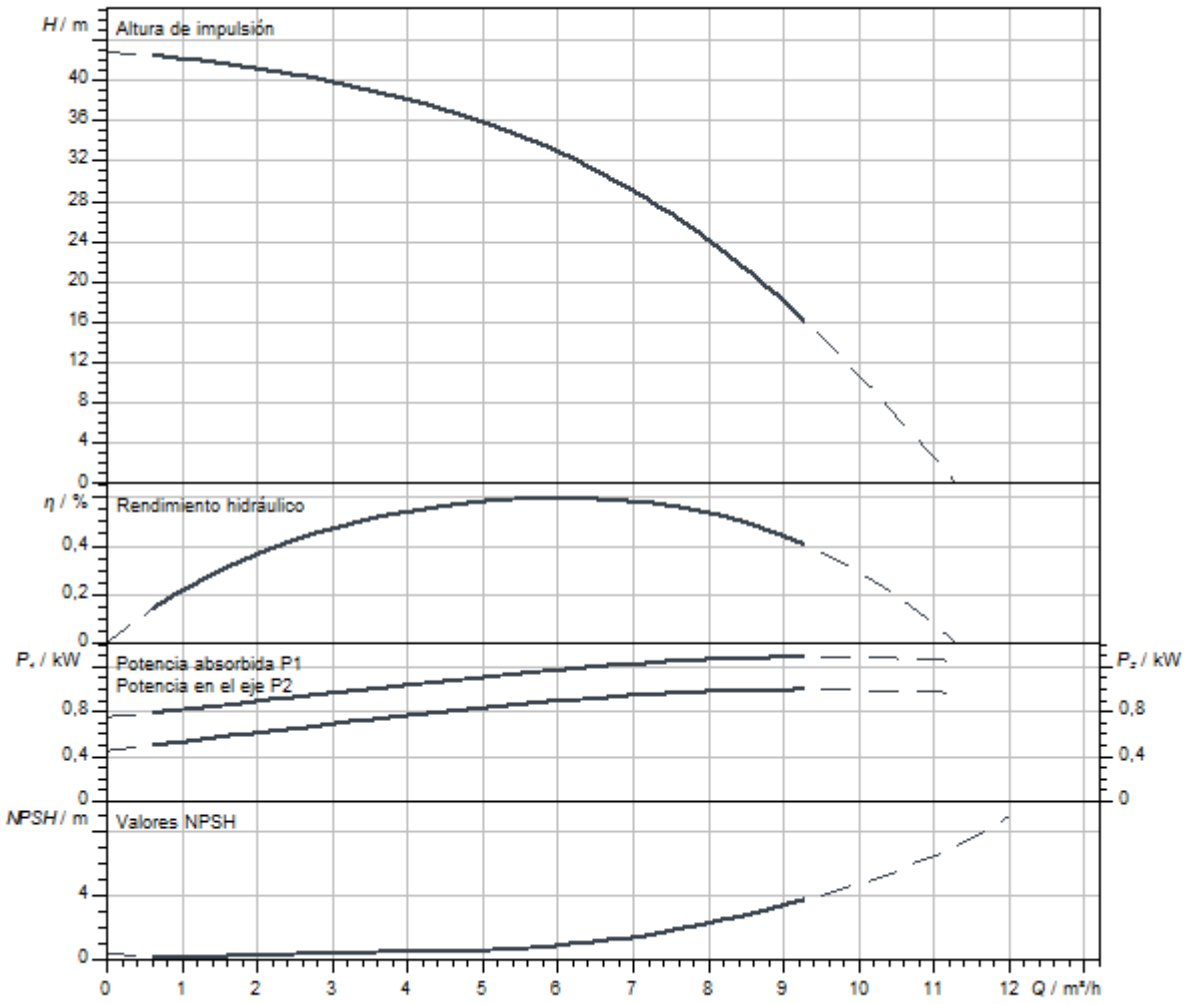

Dimensiones y planos de dimensiones

Helix V 6, PN 16

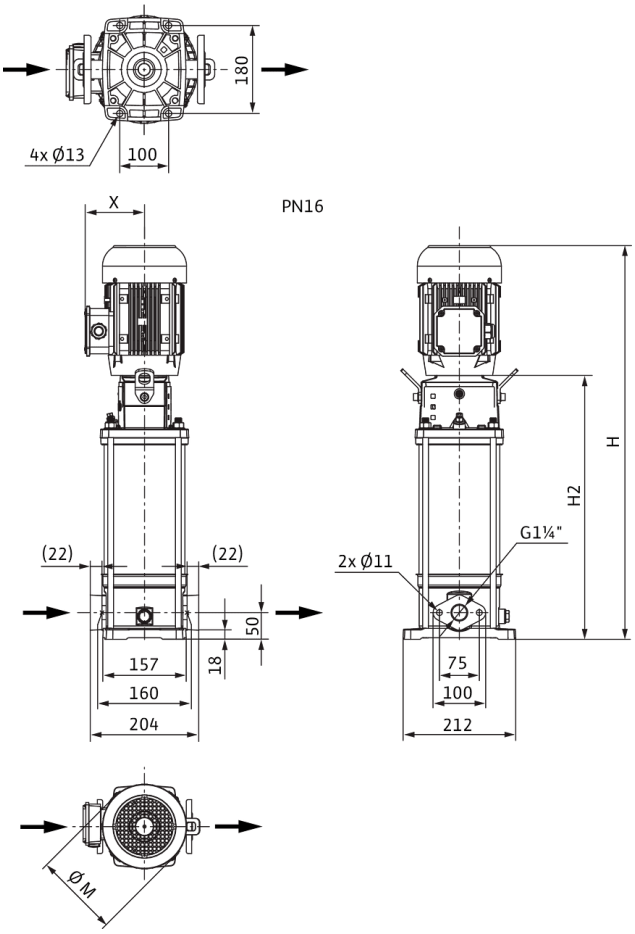

Dimensiones *H*	703 mm
Dimensiones *H1*	128 mm
Dimensiones *L1*	102 mm
Dimensiones *X*	127 mm
Dimensiones *Ø g*	138 mm
Conexión de tubería del lado de aspiración *DNs*	G 1¼
Conexión de tubería del lado de impulsión *DNd*	G 1¼
Diámetro del motor *X*	123 mm

Información de pedido

Datos del producto

Marca	Wilo
Denominación del producto	HELIX V605-1/16/E/S/1-230-50
Referencia	4234094
Número EAN	4048482918785
Color	verde/plata
Cantidad mínima de pedido	1
Disponibilidad en el mercado	2020-07-31

Embalaje

Tipo de embalaje	Caja de cartón
Propiedades del embalaje	Embalaje de transporte
Número por palé	1
Número por capa	1

Medidas y pesos

Longitud con embalaje	1200 mm
Longitud *L*	229 mm
Altura con embalaje	459 mm
Altura *H*	703 mm
Ancho con embalaje	400 mm
Ancho *W*	212 mm
Peso bruto aproximado *m*	34,1 kg
Peso neto aproximado *m*	27,1 kg



Ficha técnica

Datos del producto

Denominación del producto	HELIX V605-1/16/E/S/400-50

Datos hidráulicos

Índice de eficiencia mínima (MEI)	≥0,7
Presión de entrada	10 bar
Presión máxima de trabajo *PN*	16 bar
Boca de impulsión	G 1¼
Temperatura mínima del fluido T_{min}	-30 °C
Temperatura máxima del fluido T_{max}	120 °C
Temperatura ambiente mínima T_{min}	-15 °C
Temperatura ambiente máxima T_{max}	50 °C

Datos del motor

Alimentación eléctrica	3~400 V, 50 Hz
Tolerancia de tensión	±10 %
Potencia nominal del motor P_2	1,1 kW
Clase de eficiencia energética del motor	IE3
Intensidad nominal I_N	2,5 A
Velocidad nominal *n*	2900 1/min
Factor de potencia	0,80
Tipo de arranque	Directo online (DOL)
Rendimiento del motor 50% η_M *50%*	78,7 %
Rendimiento del motor 75% η_M *75%*	82 %
Rendimiento del motor 100% η_M *100%*	82,7 %
Clase de aislamiento	F
Tipo de protección del motor	IP55

Materiales

Carcasa de la bomba	Acero inoxidable
Rodete	Acero inoxidable
Eje	Acero inoxidable
Cierre mecánico	BQ1EGG
Material de la junta	EPDM

Dimensiones de instalación

Conexión de tubería del lado de aspiración *DNs*	G 1¼
Conexión de tubería del lado de impulsión *DNd*	G 1¼

Curvas características

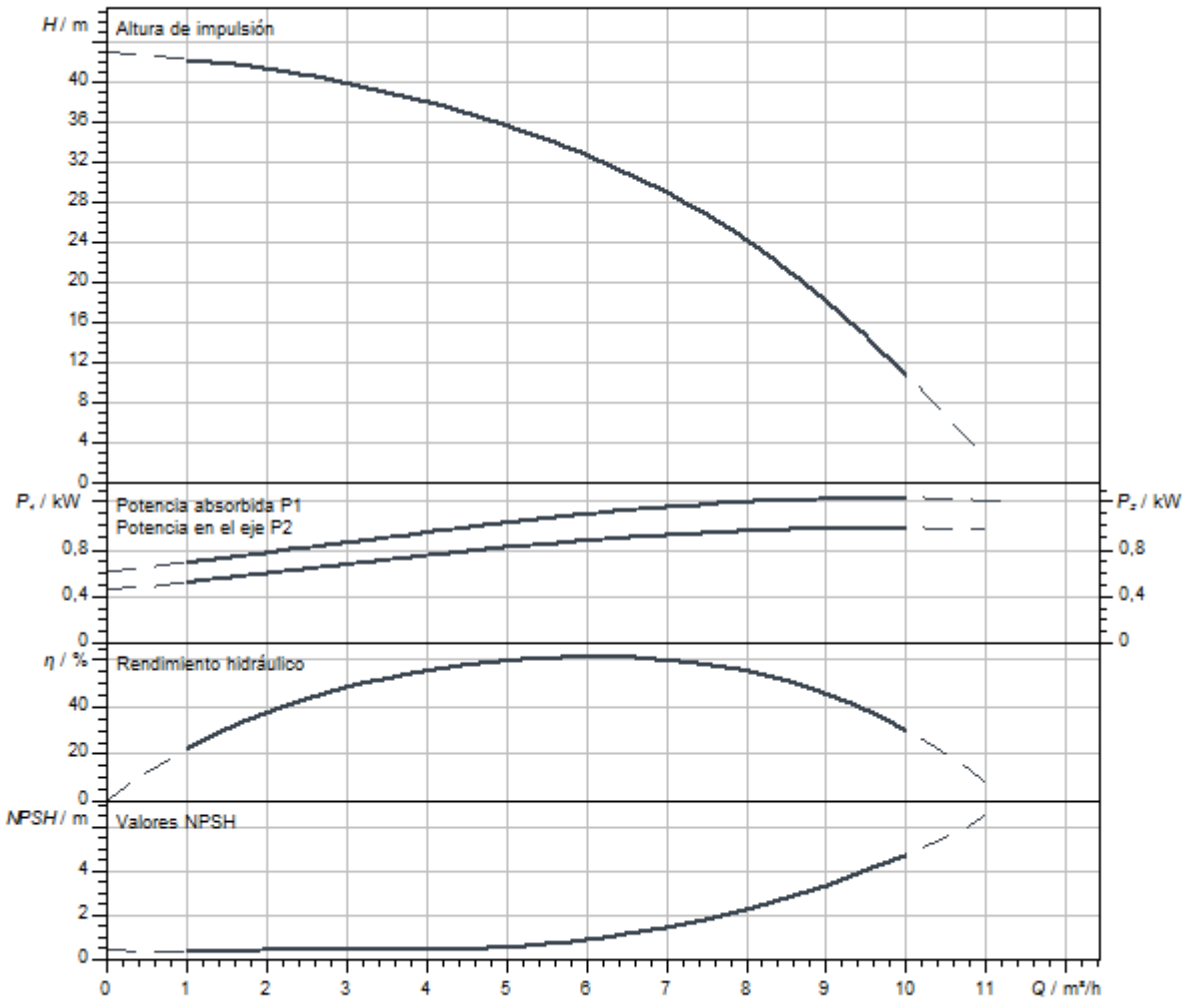

Queda reservado el derecho a realizar modificaciones.

Dimensiones y planos de dimensiones

Helix V 6, PN 16

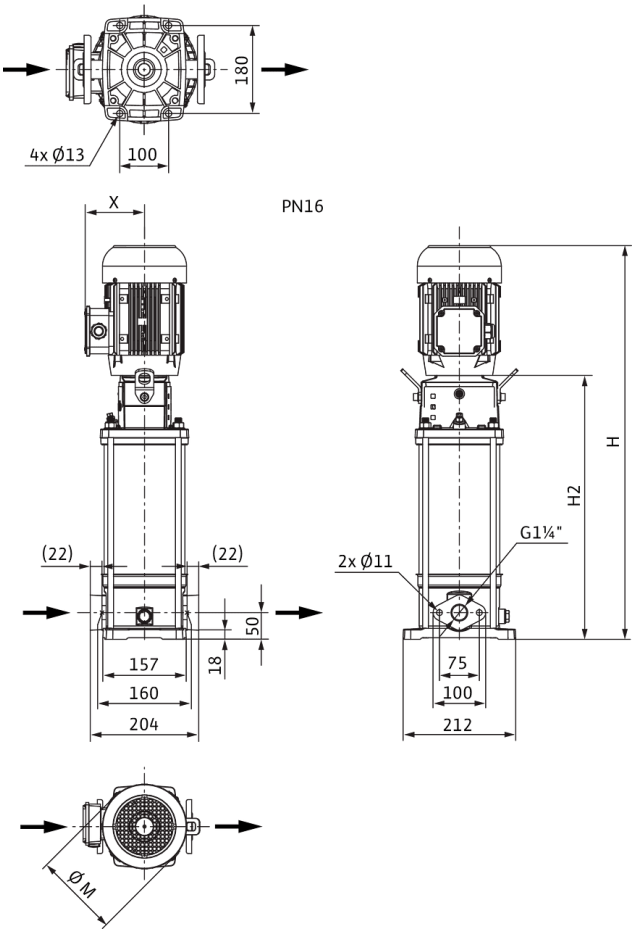

Dimensiones *H*	687 mm
Dimensiones *H1*	128 mm
Dimensiones *L1*	102 mm
Dimensiones *X*	115 mm
Dimensiones *Ø g*	158 mm
Conexión de tubería del lado de aspiración *DNs*	G 1¼
Conexión de tubería del lado de impulsión *DNd*	G 1¼
Diámetro del motor *X*	136 mm

Información de pedido

Datos del producto

Marca	Wilo
Denominación del producto	HELIX V605-1/16/E/S/400-50
Referencia	4201408
Número EAN	4048482592800
Color	verde/plata
Cantidad mínima de pedido	1
Disponibilidad en el mercado	2015-09-01

Embalaje

Tipo de embalaje	Caja de cartón
Propiedades del embalaje	Embalaje de transporte
Número por palé	1
Número por capa	1

Medidas y pesos

Longitud con embalaje	1200 mm
Longitud *L*	229 mm
Altura con embalaje	400 mm
Altura *H*	687 mm
Ancho con embalaje	400 mm
Ancho *W*	212 mm
Peso bruto aproximado *m*	35,5 kg
Peso neto aproximado *m*	27,5 kg



Ficha técnica

Datos del producto

Denominación del producto	HELIX V605-1/25/E/S/1-230-50

Datos hidráulicos

Índice de eficiencia mínima (MEI)	≥0,7
Presión de entrada	10 bar
Presión máxima de trabajo *PN*	25 bar
Boca de impulsión	DN 32
Temperatura mínima del fluido T_{min}	-30 °C
Temperatura máxima del fluido T_{max}	120 °C
Temperatura ambiente mínima T_{min}	-15 °C
Temperatura ambiente máxima T_{max}	40 °C

Datos del motor

Alimentación eléctrica	1~230 V, 50 Hz
Tolerancia de tensión	±10 %
Potencia nominal del motor P_2	1,1 kW
Clase de eficiencia energética del motor	IE2
Intensidad nominal I_N	6,15 A
Velocidad nominal *n*	2900 1/min
Factor de potencia	0,99
Clase de aislamiento	F
Tipo de protección del motor	IP55

Materiales

Carcasa de la bomba	Acero inoxidable
Rodete	Acero inoxidable
Eje	Acero inoxidable
Cierre mecánico	BQ1EGG
Material de la junta	EPDM

Dimensiones de instalación

Conexión de tubería del lado de aspiración *DNs*	DN 32
Conexión de tubería del lado de impulsión *DNd*	DN 32

Queda reservado el derecho a realizar modificaciones.

Curvas características

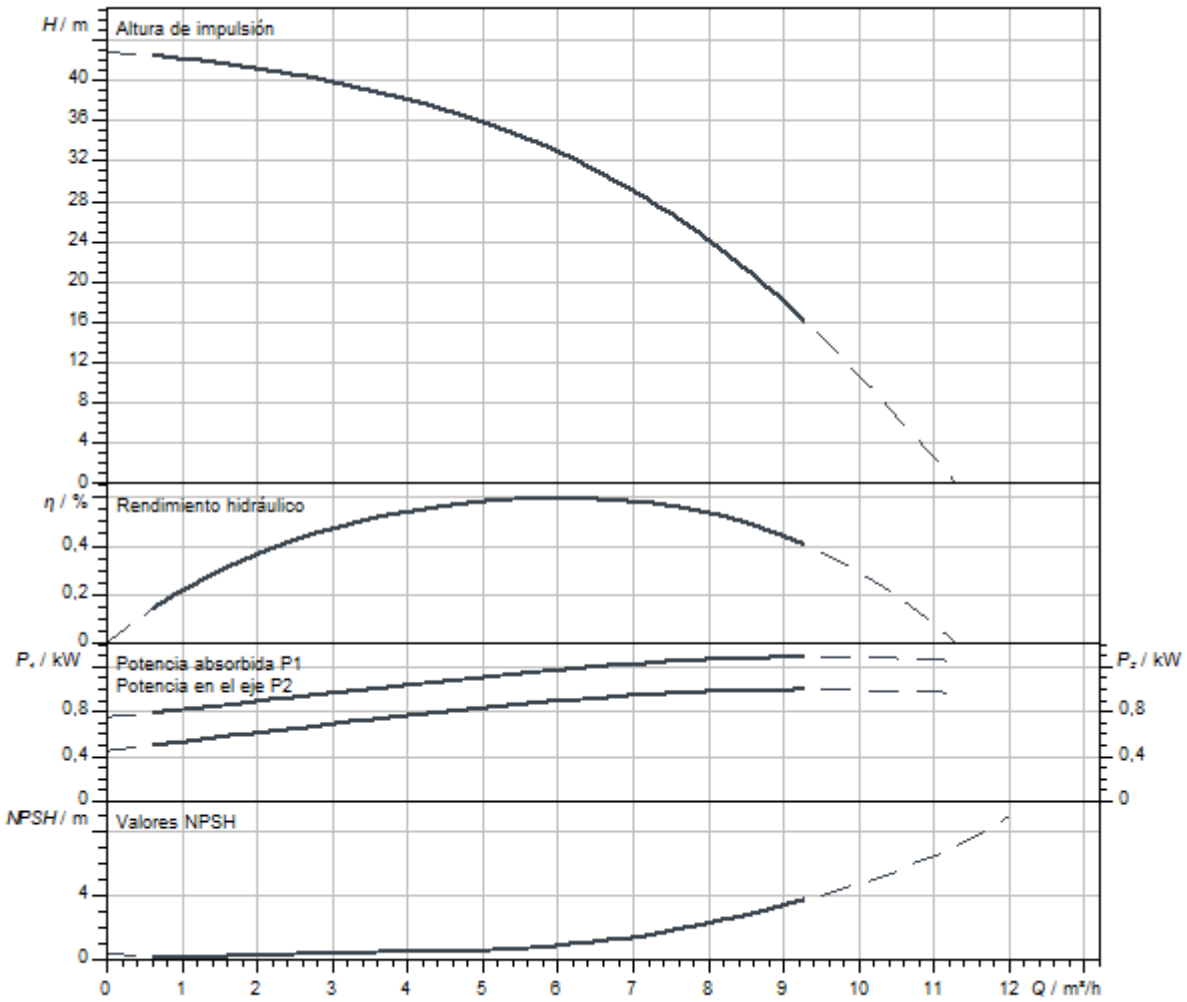

Dimensiones y planos de dimensiones

Helix V 6, PN 25

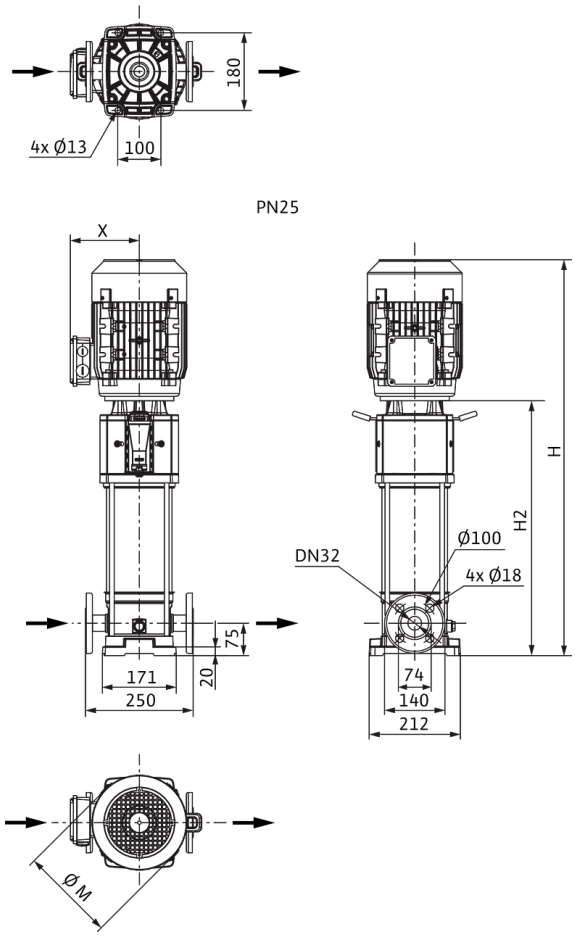

Dimensiones *H*	703 mm
Dimensiones *H1*	153 mm
Dimensiones *L1*	125 mm
Dimensiones *X*	127 mm
Dimensiones *Ø g*	138 mm
Conexión de tubería del lado de aspiración *DNs*	DN 32
Conexión de tubería del lado de impulsión *DNd*	DN 32
Diámetro del motor *X*	123 mm

Información de pedido

Datos del producto

Marca	Wilo
Denominación del producto	HELIX V605-1/25/E/S/1-230-50
Referencia	4234628
Número EAN	4048482922256
Color	verde/plata
Cantidad mínima de pedido	1
Disponibilidad en el mercado	2020-07-31

Embalaje

Tipo de embalaje	Caja de cartón
Propiedades del embalaje	Embalaje de transporte
Número por palé	1
Número por capa	1

Medidas y pesos

Longitud con embalaje	1200 mm
Longitud *L*	229 mm
Altura con embalaje	459 mm
Altura *H*	703 mm
Ancho con embalaje	400 mm
Ancho *W*	212 mm
Peso bruto aproximado *m*	34,3 kg
Peso neto aproximado *m*	27,3 kg



Ficha técnica

Datos del producto

Denominación del producto	HELIX V605-2/25/V/KS/400-50

Datos hidráulicos

Índice de eficiencia mínima (MEI)	≥0,7
Presión de entrada	10 bar
Presión máxima de trabajo *PN*	25 bar
Boca de impulsión	DN 32
Temperatura mínima del fluido T_{min}	-15 °C
Temperatura máxima del fluido T_{max}	90 °C
Temperatura ambiente mínima T_{min}	-15 °C
Temperatura ambiente máxima T_{max}	50 °C

Datos del motor

Alimentación eléctrica	3~400 V, 50 Hz
Tolerancia de tensión	±10 %
Potencia nominal del motor P_2	1,1 kW
Clase de eficiencia energética del motor	IE3
Intensidad nominal I_N	2,5 A
Velocidad nominal *n*	2900 1/min
Factor de potencia	0,80
Tipo de arranque	Directo online (DOL)
Rendimiento del motor 50% η_M *50%*	78,7 %
Rendimiento del motor 75% η_M *75%*	82 %
Rendimiento del motor 100% η_M *100%*	82,7 %
Clase de aislamiento	F
Tipo de protección del motor	IP55

Materiales

Carcasa de la bomba	Acero inoxidable
Rodete	Acero inoxidable
Eje	Acero inoxidable
Cierre mecánico	BQ1VGG
Material de la junta	FKM

Dimensiones de instalación

Conexión de tubería del lado de aspiración *DNs*	DN 32
Conexión de tubería del lado de impulsión *DNd*	DN 32

Queda reservado el derecho a realizar modificaciones.

Curvas características

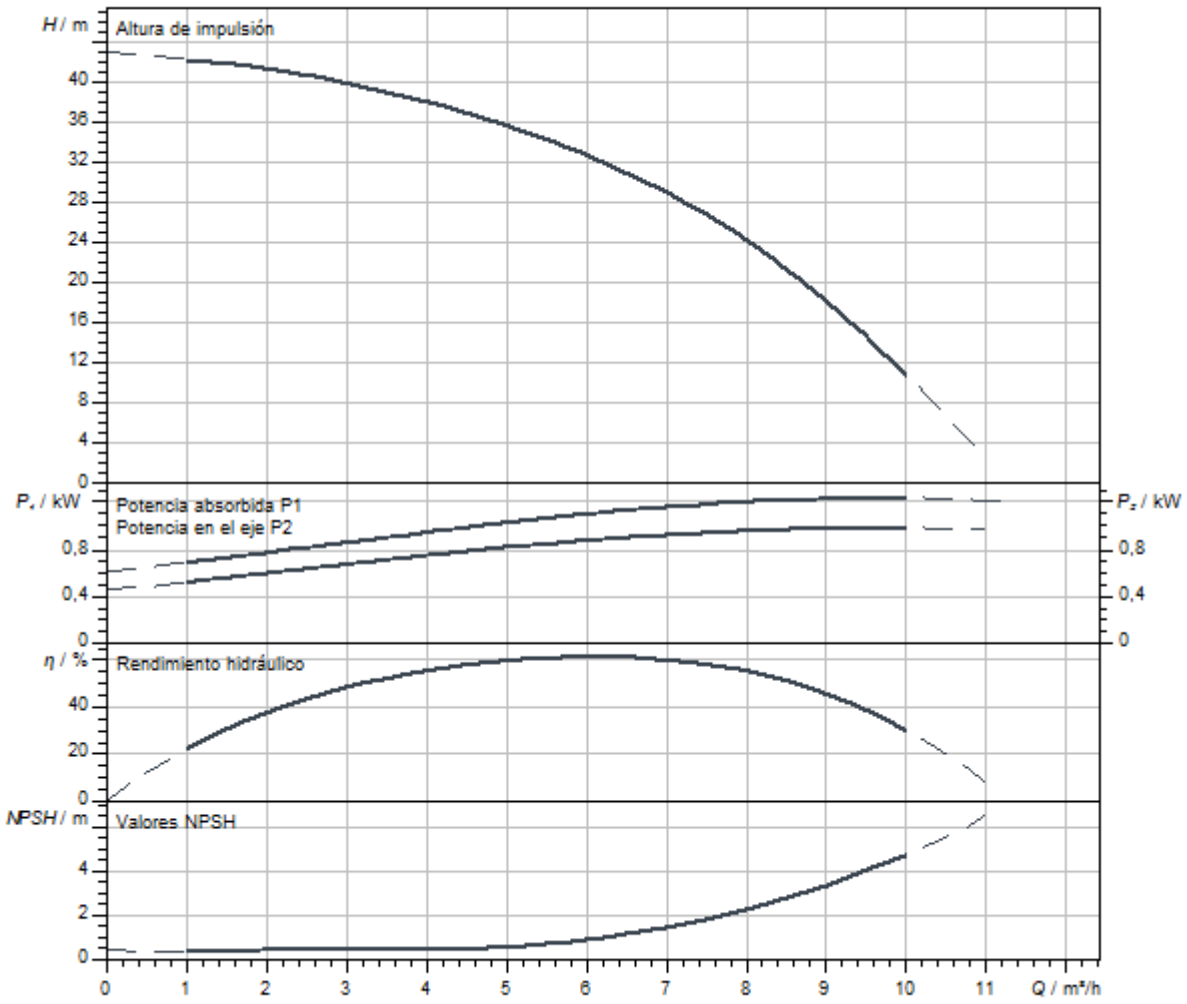

Dimensiones y planos de dimensiones

Helix V 6, PN 25

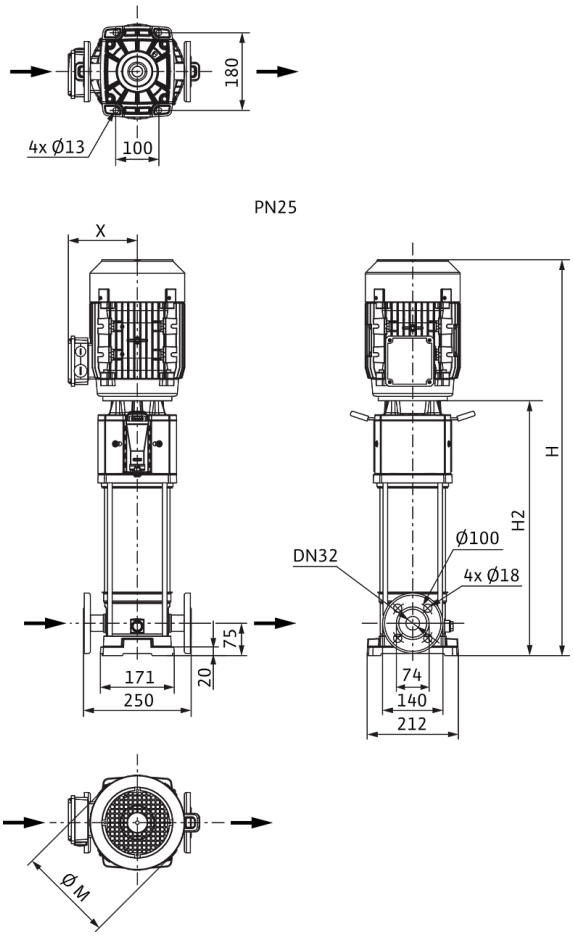

Dimensiones *H*	762 mm
Dimensiones *H1*	153 mm
Dimensiones *L1*	125 mm
Dimensiones *X*	115 mm
Dimensiones *Ø g*	158 mm
Conexión de tubería del lado de aspiración *DNs*	DN 32
Conexión de tubería del lado de impulsión *DNd*	DN 32
Diámetro del motor *X*	136 mm

Información de pedido

Datos del producto

Marca	Wilo
Denominación del producto	HELIX V605-2/25/V/KS/400-50
Referencia	4156066
Número EAN	4048482169385
Color	verde/plata
Cantidad mínima de pedido	1
Disponibilidad en el mercado	2010-01-01

Embalaje

Tipo de embalaje	Palé desechable
Propiedades del embalaje	Embalaje de transporte
Número por palé	1
Número por capa	1

Medidas y pesos

Longitud con embalaje	1200 mm
Longitud *L*	252 mm
Altura con embalaje	400 mm
Altura *H*	762 mm
Ancho con embalaje	400 mm
Ancho *W*	212 mm
Peso bruto aproximado *m*	40 kg
Peso neto aproximado *m*	34 kg



Ficha técnica

Datos del producto

Denominación del producto	HELIX V606-1/16/E/KS/400-50

Datos hidráulicos

Índice de eficiencia mínima (MEI)	≥0,7
Presión de entrada	10 bar
Presión máxima de trabajo *PN*	16 bar
Boca de impulsión	G 1¼
Temperatura mínima del fluido T_{min}	-30 °C
Temperatura máxima del fluido T_{max}	120 °C
Temperatura ambiente mínima T_{min}	-15 °C
Temperatura ambiente máxima T_{max}	50 °C

Datos del motor

Alimentación eléctrica	3~400 V, 50 Hz
Tolerancia de tensión	±10 %
Potencia nominal del motor P_2	1,1 kW
Clase de eficiencia energética del motor	IE3
Intensidad nominal I_N	2,5 A
Velocidad nominal *n*	2900 1/min
Factor de potencia	0,80
Tipo de arranque	Directo online (DOL)
Rendimiento del motor 50% η_M *50%*	78,7 %
Rendimiento del motor 75% η_M *75%*	82 %
Rendimiento del motor 100% η_M *100%*	82,7 %
Clase de aislamiento	F
Tipo de protección del motor	IP55

Materiales

Carcasa de la bomba	Acero inoxidable
Rodete	Acero inoxidable
Eje	Acero inoxidable
Cierre mecánico	BQ1EGG
Material de la junta	EPDM

Dimensiones de instalación

Conexión de tubería del lado de aspiración *DNs*	G 1¼
Conexión de tubería del lado de impulsión *DNd*	G 1¼

Queda reservado el derecho a realizar modificaciones.

Curvas características

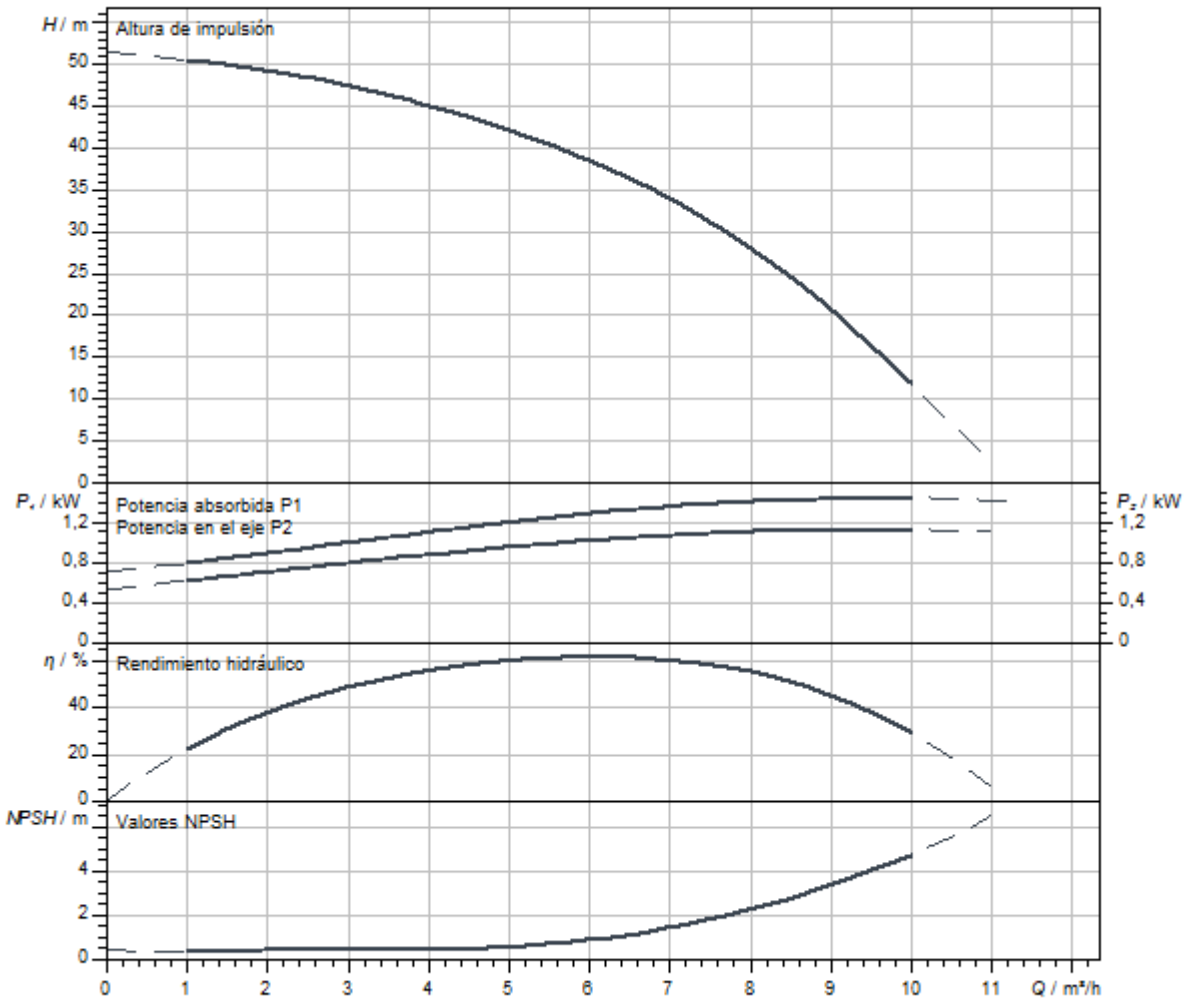

Dimensiones y planos de dimensiones

Helix V 6, PN 16

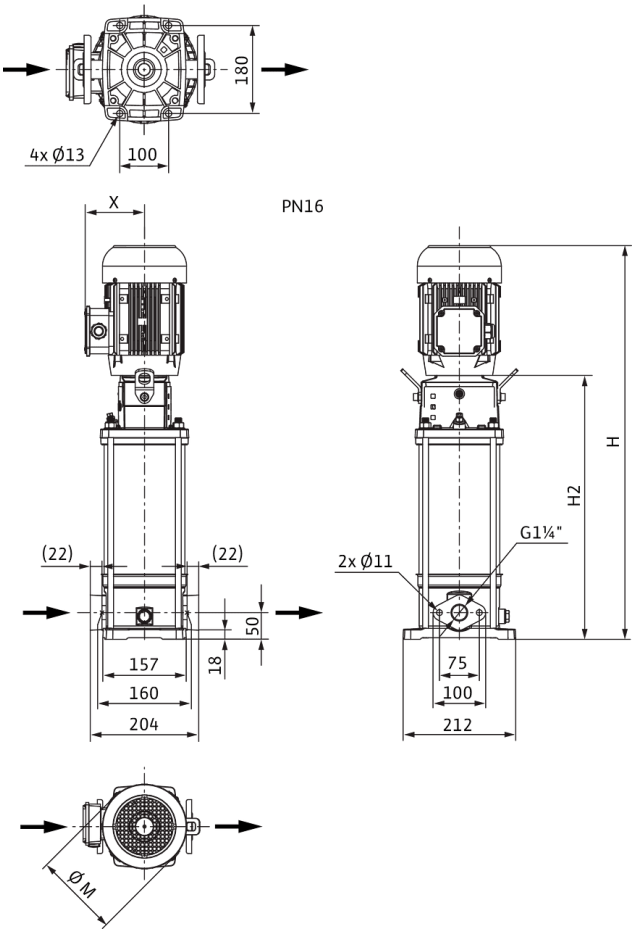

Dimensiones *H*	774 mm
Dimensiones *H1*	128 mm
Dimensiones *L1*	102 mm
Dimensiones *X*	115 mm
Dimensiones *Ø g*	158 mm
Conexión de tubería del lado de aspiración *DNs*	G 1¼
Conexión de tubería del lado de impulsión *DNd*	G 1¼
Diámetro del motor *X*	136 mm

Información de pedido

Datos del producto

Marca	Wilo
Denominación del producto	HELIX V606-1/16/E/KS/400-50
Referencia	4156035
Número EAN	4048482168661
Color	verde/plata
Cantidad mínima de pedido	1
Disponibilidad en el mercado	2010-01-01

Embalaje

Tipo de embalaje	Palé desechable
Propiedades del embalaje	Embalaje de transporte
Número por palé	1
Número por capa	1

Medidas y pesos

Longitud con embalaje	1200 mm
Longitud *L*	229 mm
Altura con embalaje	400 mm
Altura *H*	774 mm
Ancho con embalaje	400 mm
Ancho *W*	212 mm
Peso bruto aproximado *m*	40 kg
Peso neto aproximado *m*	34 kg



Ficha técnica

Datos del producto

Denominación del producto	HELIX V606-1/16/E/S/1-230-50

Datos hidráulicos

Índice de eficiencia mínima (MEI)	≥0,7
Presión de entrada	10 bar
Presión máxima de trabajo *PN*	16 bar
Boca de impulsión	G 1¼
Temperatura mínima del fluido T_{min}	-30 °C
Temperatura máxima del fluido T_{max}	120 °C
Temperatura ambiente mínima T_{min}	-15 °C
Temperatura ambiente máxima T_{max}	40 °C

Datos del motor

Alimentación eléctrica	1~230 V, 50 Hz
Tolerancia de tensión	±10 %
Potencia nominal del motor P_2	1,1 kW
Clase de eficiencia energética del motor	IE2
Intensidad nominal I_N	6,15 A
Velocidad nominal *n*	2900 1/min
Factor de potencia	0,99
Clase de aislamiento	F
Tipo de protección del motor	IP55

Materiales

Carcasa de la bomba	Acero inoxidable
Rodete	Acero inoxidable
Eje	Acero inoxidable
Cierre mecánico	BQ1EGG
Material de la junta	EPDM

Dimensiones de instalación

Conexión de tubería del lado de aspiración *DNs*	G 1¼
Conexión de tubería del lado de impulsión *DNd*	G 1¼

Queda reservado el derecho a realizar modificaciones.

Curvas características

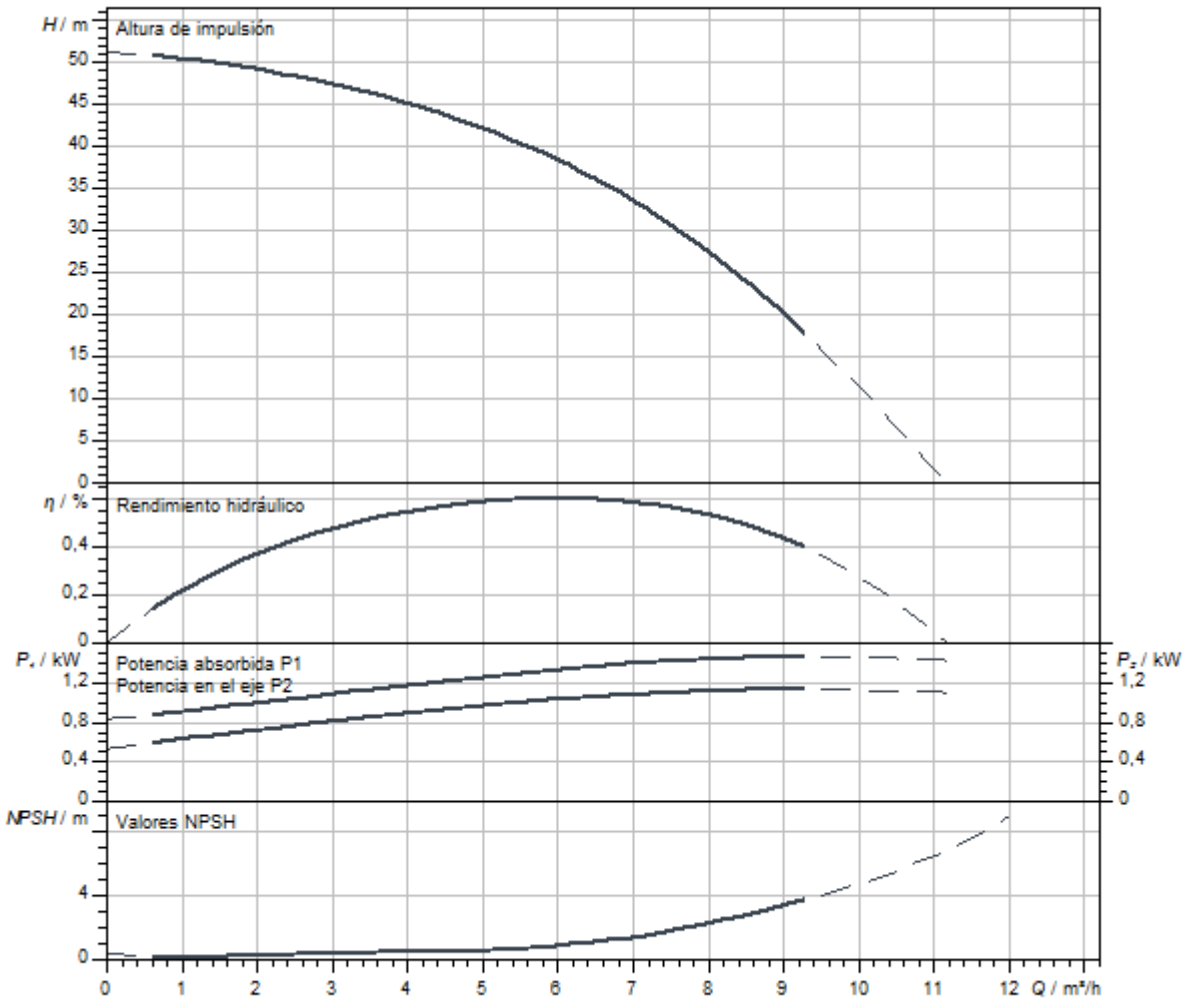

Dimensiones y planos de dimensiones

Helix V 6, PN 16

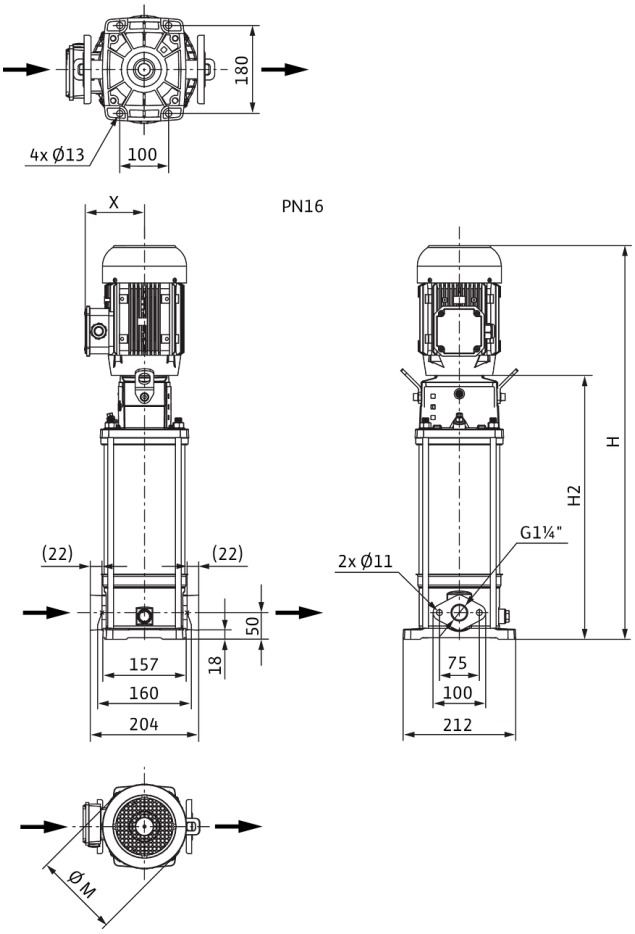

Dimensiones *H*	740 mm
Dimensiones *H1*	128 mm
Dimensiones *L1*	102 mm
Dimensiones *X*	127 mm
Dimensiones *Ø g*	138 mm
Conexión de tubería del lado de aspiración *DNs*	G 1¼
Conexión de tubería del lado de impulsión *DNd*	G 1¼
Diámetro del motor *X*	123 mm

Información de pedido

Datos del producto

Marca	Wilo
Denominación del producto	HELIX V606-1/16/E/S/1-230-50
Referencia	4234095
Número EAN	4048482918792
Color	verde/plata
Cantidad mínima de pedido	1
Disponibilidad en el mercado	2020-07-31

Embalaje

Tipo de embalaje	Caja de cartón
Propiedades del embalaje	Embalaje de transporte
Número por palé	1
Número por capa	1

Medidas y pesos

Longitud con embalaje	1200 mm
Longitud *L*	229 mm
Altura con embalaje	496 mm
Altura *H*	740 mm
Ancho con embalaje	400 mm
Ancho *W*	212 mm
Peso bruto aproximado *m*	34,3 kg
Peso neto aproximado *m*	27,3 kg



Ficha técnica

Datos del producto

Denominación del producto	HELIX V606-1/16/E/S/400-50

Datos hidráulicos

Índice de eficiencia mínima (MEI)	≥0,7
Presión de entrada	10 bar
Presión máxima de trabajo *PN*	16 bar
Boca de impulsión	G 1¼
Temperatura mínima del fluido T_{min}	-30 °C
Temperatura máxima del fluido T_{max}	120 °C
Temperatura ambiente mínima T_{min}	-15 °C
Temperatura ambiente máxima T_{max}	50 °C

Datos del motor

Alimentación eléctrica	3~400 V, 50 Hz
Tolerancia de tensión	±10 %
Potencia nominal del motor P_2	1,1 kW
Clase de eficiencia energética del motor	IE3
Intensidad nominal I_N	2,5 A
Velocidad nominal *n*	2900 1/min
Factor de potencia	0,80
Tipo de arranque	Directo online (DOL)
Rendimiento del motor 50% η_M *50%*	78,7 %
Rendimiento del motor 75% η_M *75%*	82 %
Rendimiento del motor 100% η_M *100%*	82,7 %
Clase de aislamiento	F
Tipo de protección del motor	IP55

Materiales

Carcasa de la bomba	Acero inoxidable
Rodete	Acero inoxidable
Eje	Acero inoxidable
Cierre mecánico	BQ1EGG
Material de la junta	EPDM

Dimensiones de instalación

Conexión de tubería del lado de aspiración *DNs*	G 1¼
Conexión de tubería del lado de impulsión *DNd*	G 1¼

Curvas características

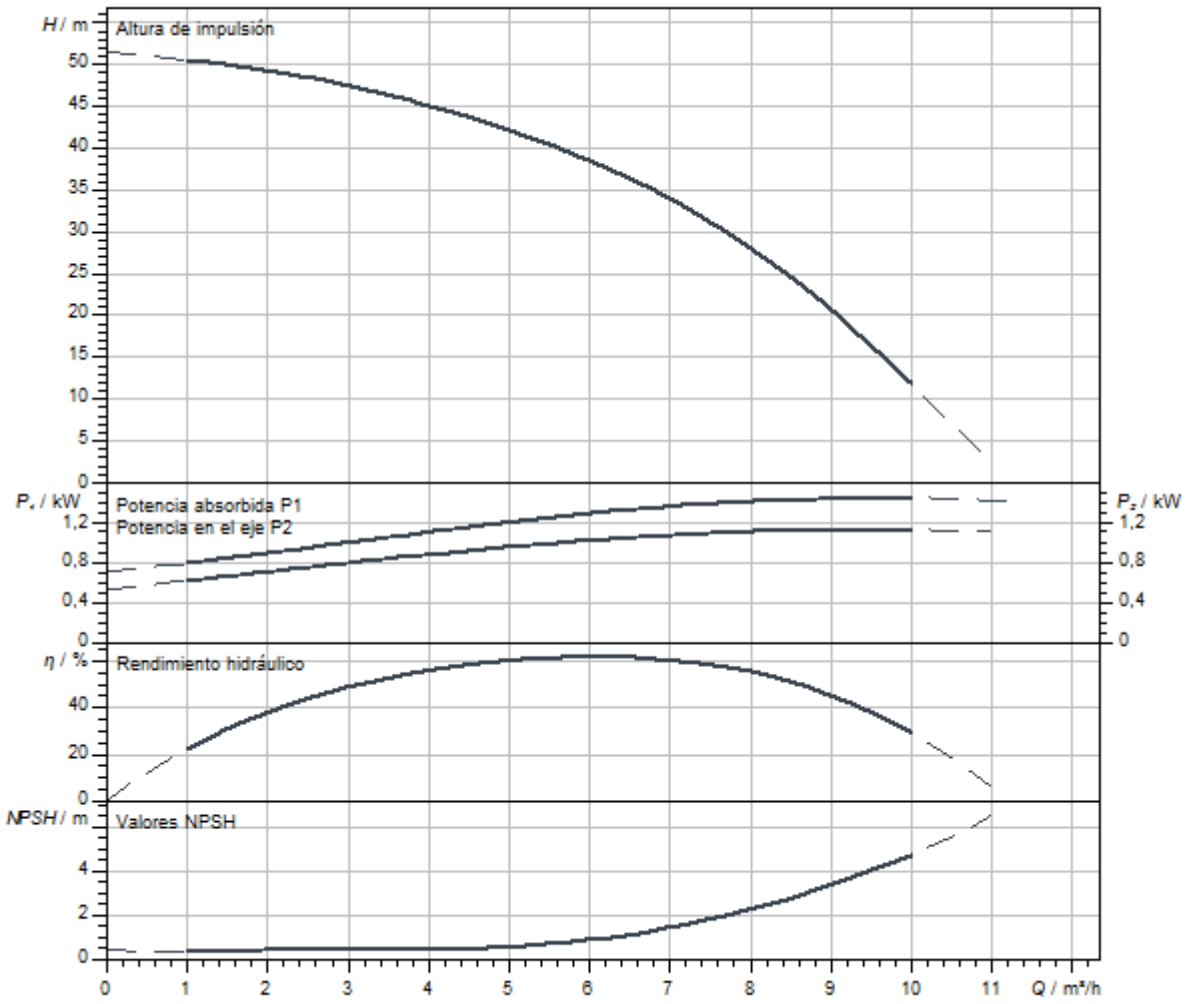

Dimensiones y planos de dimensiones

Helix V 6, PN 16

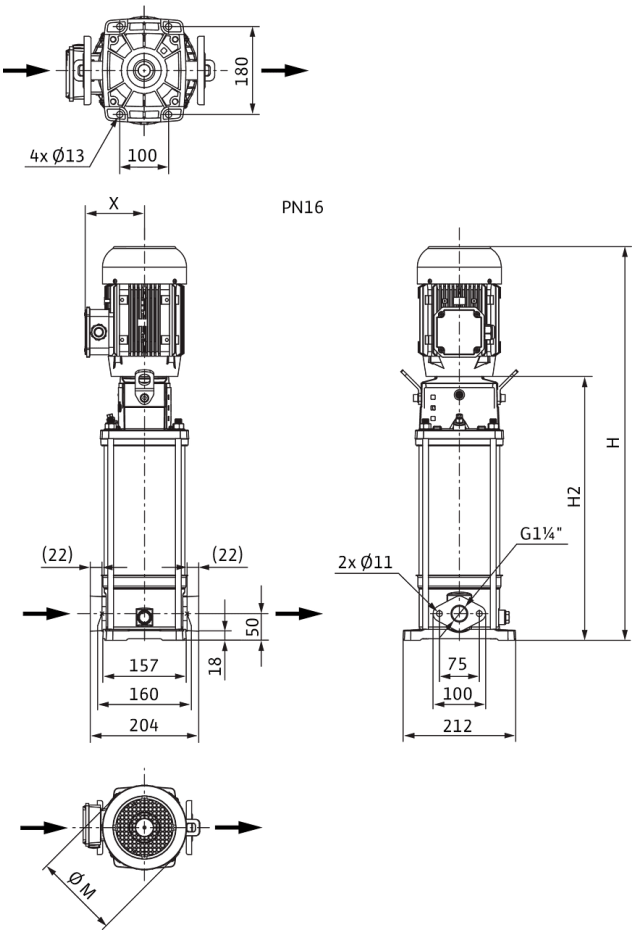

Dimensiones *H*	724 mm
Dimensiones *H1*	128 mm
Dimensiones *L1*	102 mm
Dimensiones *X*	115 mm
Dimensiones *Ø g*	158 mm
Conexión de tubería del lado de aspiración *DNs*	G 1¼
Conexión de tubería del lado de impulsión *DNd*	G 1¼
Diámetro del motor *X*	136 mm

Información de pedido

Datos del producto

Marca	Wilo
Denominación del producto	HELIX V606-1/16/E/S/400-50
Referencia	4201411
Número EAN	4048482592831
Color	verde/plata
Cantidad mínima de pedido	1
Disponibilidad en el mercado	2015-09-01

Embalaje

Tipo de embalaje	Caja de cartón
Propiedades del embalaje	Embalaje de transporte
Número por palé	1
Número por capa	1

Medidas y pesos

Longitud con embalaje	1200 mm
Longitud *L*	229 mm
Altura con embalaje	400 mm
Altura *H*	724 mm
Ancho con embalaje	400 mm
Ancho *W*	212 mm
Peso bruto aproximado *m*	36,3 kg
Peso neto aproximado *m*	28,3 kg



Ficha técnica

Datos del producto

Denominación del producto	HELIX V606-1/25/E/S/1-230-50

Datos hidráulicos

Índice de eficiencia mínima (MEI)	≥0,7
Presión de entrada	10 bar
Presión máxima de trabajo *PN*	25 bar
Boca de impulsión	DN 32
Temperatura mínima del fluido T_{min}	-30 °C
Temperatura máxima del fluido T_{max}	120 °C
Temperatura ambiente mínima T_{min}	-15 °C
Temperatura ambiente máxima T_{max}	40 °C

Datos del motor

Alimentación eléctrica	1~230 V, 50 Hz
Tolerancia de tensión	±10 %
Potencia nominal del motor P_2	1,1 kW
Clase de eficiencia energética del motor	IE2
Intensidad nominal I_N	6,15 A
Velocidad nominal *n*	2900 1/min
Factor de potencia	0,99
Clase de aislamiento	F
Tipo de protección del motor	IP55

Materiales

Carcasa de la bomba	Acero inoxidable
Rodete	Acero inoxidable
Eje	Acero inoxidable
Cierre mecánico	BQ1EGG
Material de la junta	EPDM

Dimensiones de instalación

Conexión de tubería del lado de aspiración *DNs*	DN 32
Conexión de tubería del lado de impulsión *DNd*	DN 32

Queda reservado el derecho a realizar modificaciones.

Curvas características

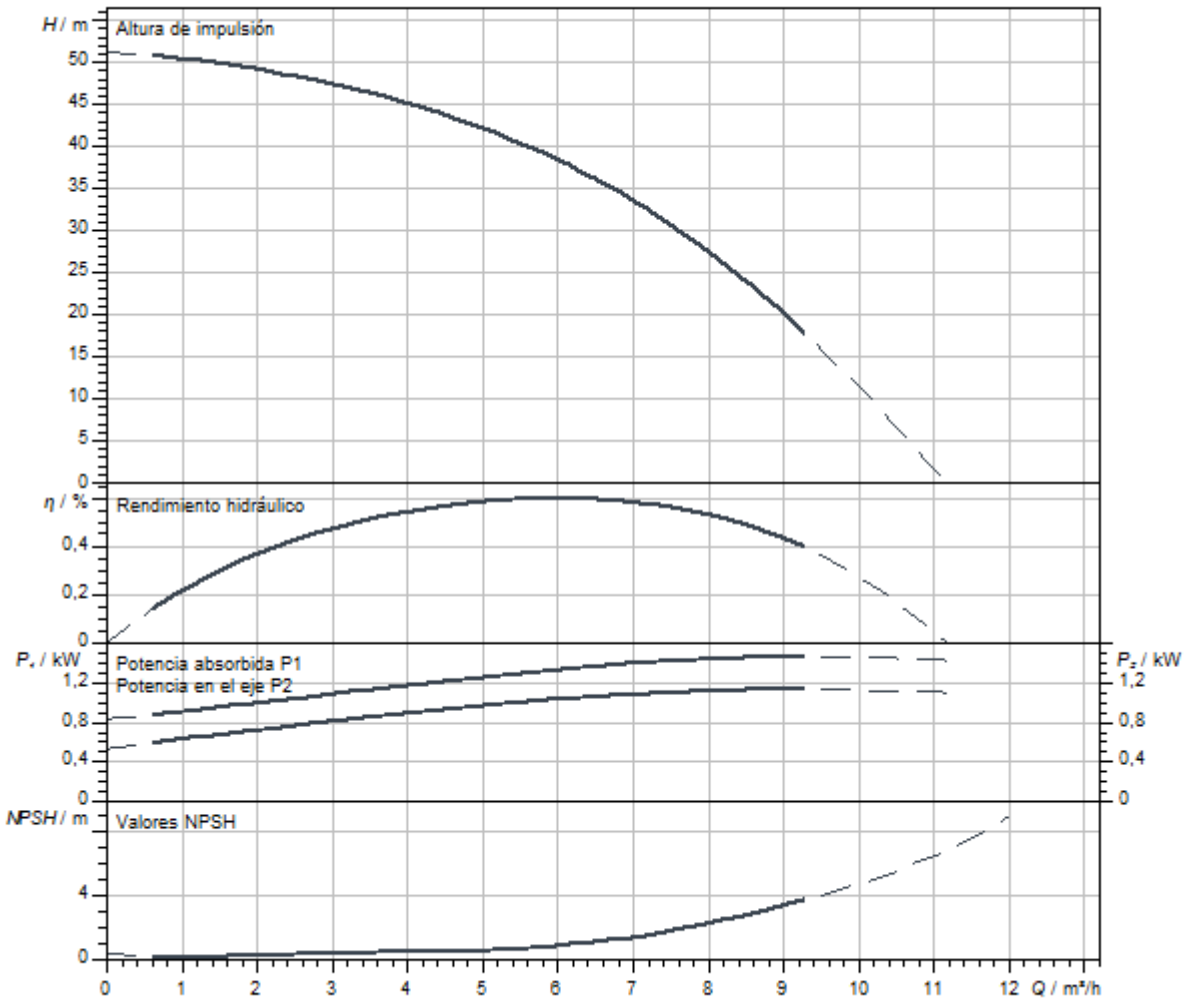

Dimensiones y planos de dimensiones

Helix V 6, PN 25

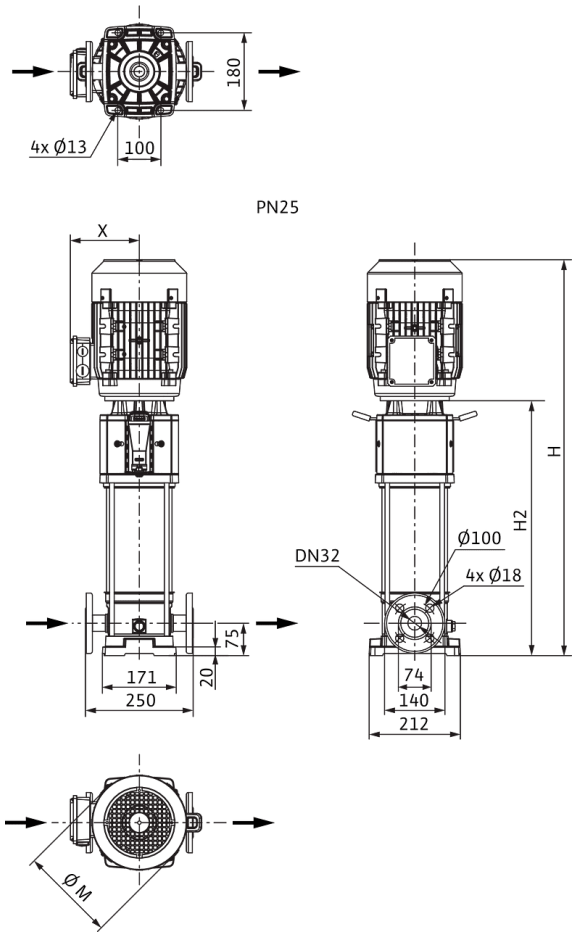

Dimensiones *H*	740 mm
Dimensiones *H1*	153 mm
Dimensiones *L1*	125 mm
Dimensiones *X*	127 mm
Dimensiones *Ø g*	138 mm
Conexión de tubería del lado de aspiración *DNs*	DN 32
Conexión de tubería del lado de impulsión *DNd*	DN 32
Diámetro del motor *X*	123 mm

Información de pedido

Datos del producto

Marca	Wilo
Denominación del producto	HELIX V606-1/25/E/S/1-230-50
Referencia	4234629
Número EAN	4048482922249
Color	verde/plata
Cantidad mínima de pedido	1
Disponibilidad en el mercado	2020-07-31

Embalaje

Tipo de embalaje	Caja de cartón
Propiedades del embalaje	Embalaje de transporte
Número por palé	1
Número por capa	1

Medidas y pesos

Longitud con embalaje	1200 mm
Longitud *L*	229 mm
Altura con embalaje	496 mm
Altura *H*	740 mm
Ancho con embalaje	400 mm
Ancho *W*	212 mm
Peso bruto aproximado *m*	35,1 kg
Peso neto aproximado *m*	28,1 kg



Ficha técnica

Datos del producto

Denominación del producto	HELIX V606-2/25/V/KS/400-50

Datos hidráulicos

Índice de eficiencia mínima (MEI)	≥0,7
Presión de entrada	10 bar
Presión máxima de trabajo *PN*	25 bar
Boca de impulsión	DN 32
Temperatura mínima del fluido T_{min}	-15 °C
Temperatura máxima del fluido T_{max}	90 °C
Temperatura ambiente mínima T_{min}	-15 °C
Temperatura ambiente máxima T_{max}	50 °C

Datos del motor

Alimentación eléctrica	3~400 V, 50 Hz
Tolerancia de tensión	±10 %
Potencia nominal del motor P_2	1,1 kW
Clase de eficiencia energética del motor	IE3
Intensidad nominal I_N	2,5 A
Velocidad nominal *n*	2900 1/min
Factor de potencia	0,80
Tipo de arranque	Directo online (DOL)
Rendimiento del motor 50% η_M *50%*	78,7 %
Rendimiento del motor 75% η_M *75%*	82 %
Rendimiento del motor 100% η_M *100%*	82,7 %
Clase de aislamiento	F
Tipo de protección del motor	IP55

Materiales

Carcasa de la bomba	Acero inoxidable
Rodete	Acero inoxidable
Eje	Acero inoxidable
Cierre mecánico	BQ1VGG
Material de la junta	FKM

Dimensiones de instalación

Conexión de tubería del lado de aspiración *DNs*	DN 32
Conexión de tubería del lado de impulsión *DNd*	DN 32

Queda reservado el derecho a realizar modificaciones.

Curvas características

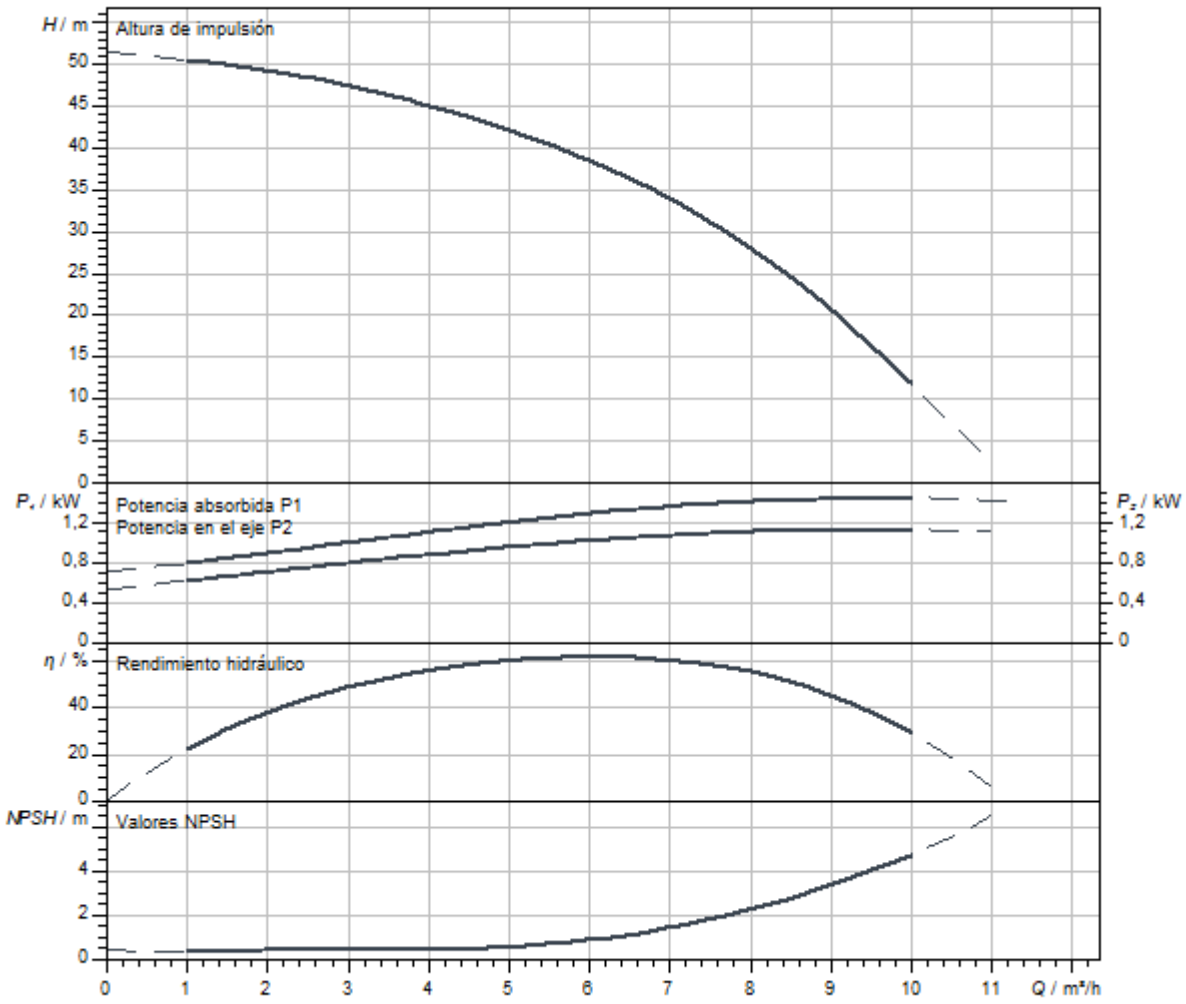

Dimensiones y planos de dimensiones

Helix V 6, PN 25

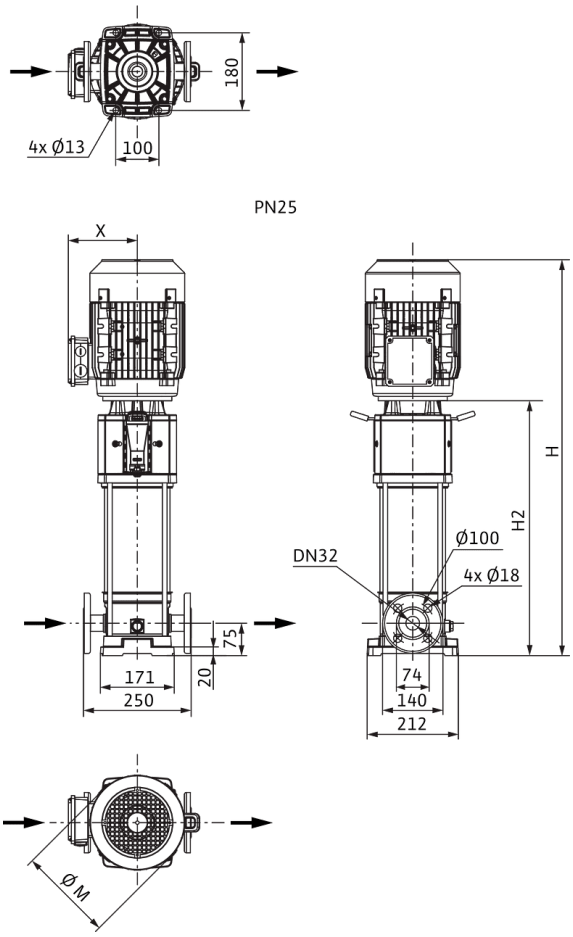

Dimensiones *H*	799 mm
Dimensiones *H1*	153 mm
Dimensiones *L1*	125 mm
Dimensiones *X*	115 mm
Dimensiones *Ø g*	158 mm
Conexión de tubería del lado de aspiración *DNs*	DN 32
Conexión de tubería del lado de impulsión *DNd*	DN 32
Diámetro del motor *X*	136 mm

Información de pedido

Datos del producto

Marca	Wilo
Denominación del producto	HELIX V606-2/25/V/KS/400-50
Referencia	4156067
Número EAN	4048482169392
Color	verde/plata
Cantidad mínima de pedido	1
Disponibilidad en el mercado	2010-01-01

Embalaje

Tipo de embalaje	Palé desechable
Propiedades del embalaje	Embalaje de transporte
Número por palé	1
Número por capa	1

Medidas y pesos

Longitud con embalaje	1200 mm
Longitud *L*	252 mm
Altura con embalaje	400 mm
Altura *H*	799 mm
Ancho con embalaje	400 mm
Ancho *W*	212 mm
Peso bruto aproximado *m*	41 kg
Peso neto aproximado *m*	35 kg



Ficha técnica

Datos del producto

Denominación del producto	HELIX V607-1/16/E/KS/400-50

Datos hidráulicos

Índice de eficiencia mínima (MEI)	≥0,7
Presión de entrada	10 bar
Presión máxima de trabajo *PN*	16 bar
Boca de impulsión	G 1¼
Temperatura mínima del fluido T_{min}	-30 °C
Temperatura máxima del fluido T_{max}	120 °C
Temperatura ambiente mínima T_{min}	-15 °C
Temperatura ambiente máxima T_{max}	50 °C

Datos del motor

Alimentación eléctrica	3~400 V, 50 Hz
Tolerancia de tensión	±10 %
Potencia nominal del motor P_2	1,5 kW
Clase de eficiencia energética del motor	IE3
Intensidad nominal I_N	3 A
Velocidad nominal *n*	2900 1/min
Factor de potencia	0,85
Tipo de arranque	Directo online (DOL)
Rendimiento del motor 50% η_M *50%*	80,9 %
Rendimiento del motor 75% η_M *75%*	83,8 %
Rendimiento del motor 100% η_M *100%*	84,2 %
Clase de aislamiento	F
Tipo de protección del motor	IP55

Materiales

Carcasa de la bomba	Acero inoxidable
Rodete	Acero inoxidable
Eje	Acero inoxidable
Cierre mecánico	BQ1EGG
Material de la junta	EPDM

Dimensiones de instalación

Conexión de tubería del lado de aspiración *DNs*	G 1¼
Conexión de tubería del lado de impulsión *DNd*	G 1¼

Queda reservado el derecho a realizar modificaciones.

Curvas características

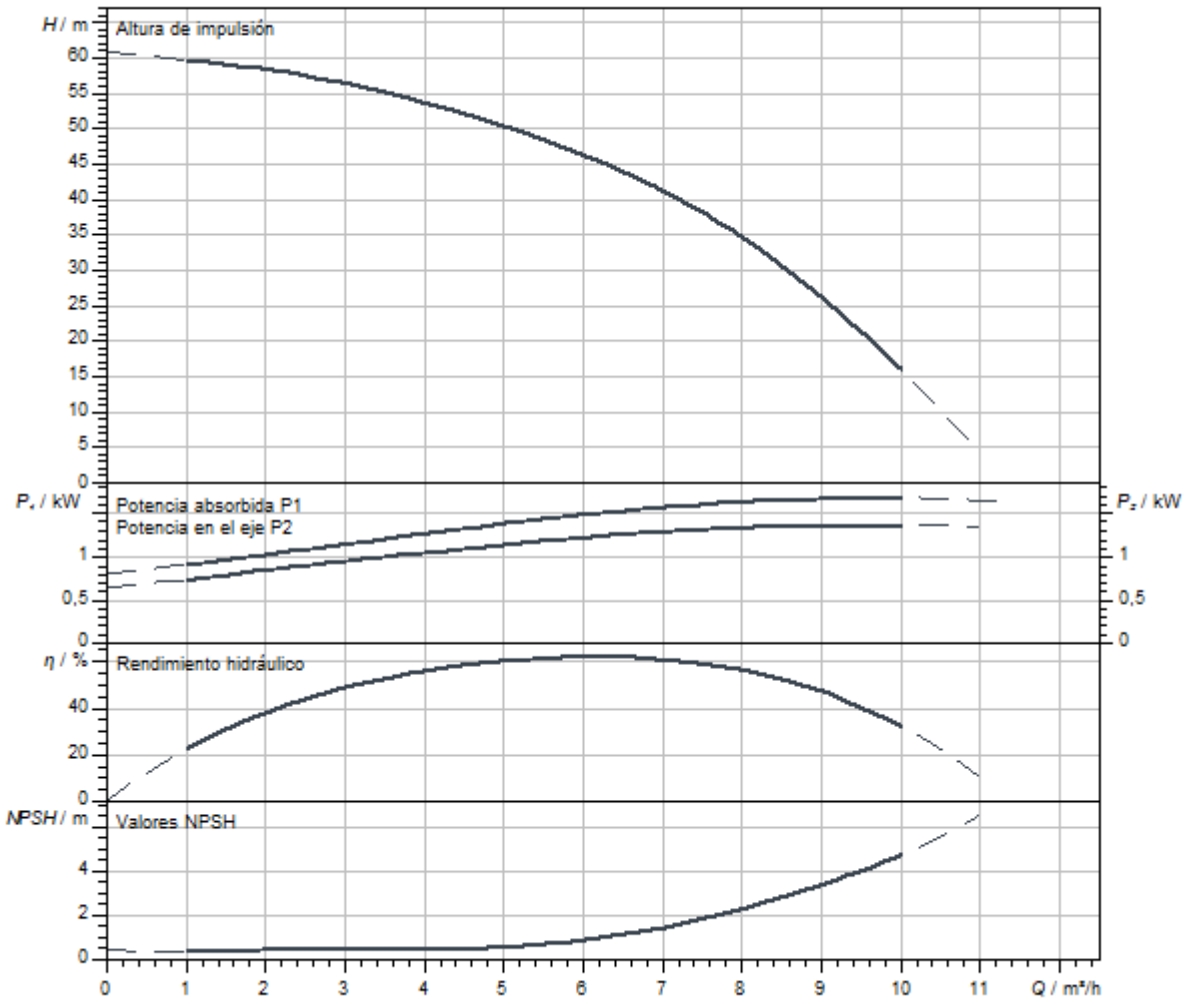

Dimensiones y planos de dimensiones

Helix V 6, PN 16

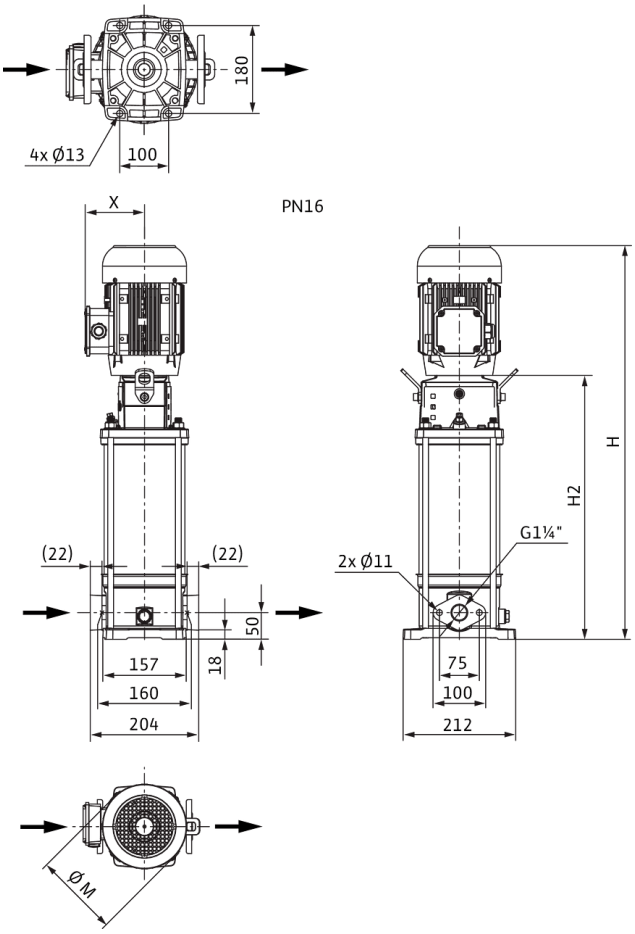

Dimensiones *H*	888 mm
Dimensiones *H1*	128 mm
Dimensiones *L1*	102 mm
Dimensiones *X*	132 mm
Dimensiones *Ø g*	193 mm
Conexión de tubería del lado de aspiración *DNs*	G 1¼
Conexión de tubería del lado de impulsión *DNd*	G 1¼
Diámetro del motor *X*	132 mm

Información de pedido

Datos del producto

Marca	Wilo
Denominación del producto	HELIX V607-1/16/E/KS/400-50
Referencia	4156036
Número EAN	4048482168678
Color	verde/plata
Cantidad mínima de pedido	1
Disponibilidad en el mercado	2010-01-01

Embalaje

Tipo de embalaje	Palé desechable
Propiedades del embalaje	Embalaje de transporte
Número por palé	1
Número por capa	1

Medidas y pesos

Longitud con embalaje	1200 mm
Longitud *L*	251 mm
Altura con embalaje	400 mm
Altura *H*	888 mm
Ancho con embalaje	400 mm
Ancho *W*	212 mm
Peso bruto aproximado *m*	45 kg
Peso neto aproximado *m*	39 kg



Ficha técnica

Datos del producto

Denominación del producto	HELIX V607-1/16/E/S/1-230-50

Datos hidráulicos

Índice de eficiencia mínima (MEI)	≥0,7
Presión de entrada	10 bar
Presión máxima de trabajo *PN*	16 bar
Boca de impulsión	G 1¼
Temperatura mínima del fluido T_{min}	-30 °C
Temperatura máxima del fluido T_{max}	120 °C
Temperatura ambiente mínima T_{min}	-15 °C
Temperatura ambiente máxima T_{max}	40 °C

Datos del motor

Alimentación eléctrica	1~230 V, 50 Hz
Tolerancia de tensión	±10 %
Potencia nominal del motor P_2	1,5 kW
Clase de eficiencia energética del motor	IE2
Intensidad nominal I_N	8,21 A
Velocidad nominal *n*	2900 1/min
Factor de potencia	0,98
Clase de aislamiento	F
Tipo de protección del motor	IP55

Materiales

Carcasa de la bomba	Acero inoxidable
Rodete	Acero inoxidable
Eje	Acero inoxidable
Cierre mecánico	BQ1EGG
Material de la junta	EPDM

Dimensiones de instalación

Conexión de tubería del lado de aspiración *DNs*	G 1¼
Conexión de tubería del lado de impulsión *DNd*	G 1¼

Queda reservado el derecho a realizar modificaciones.

Curvas características

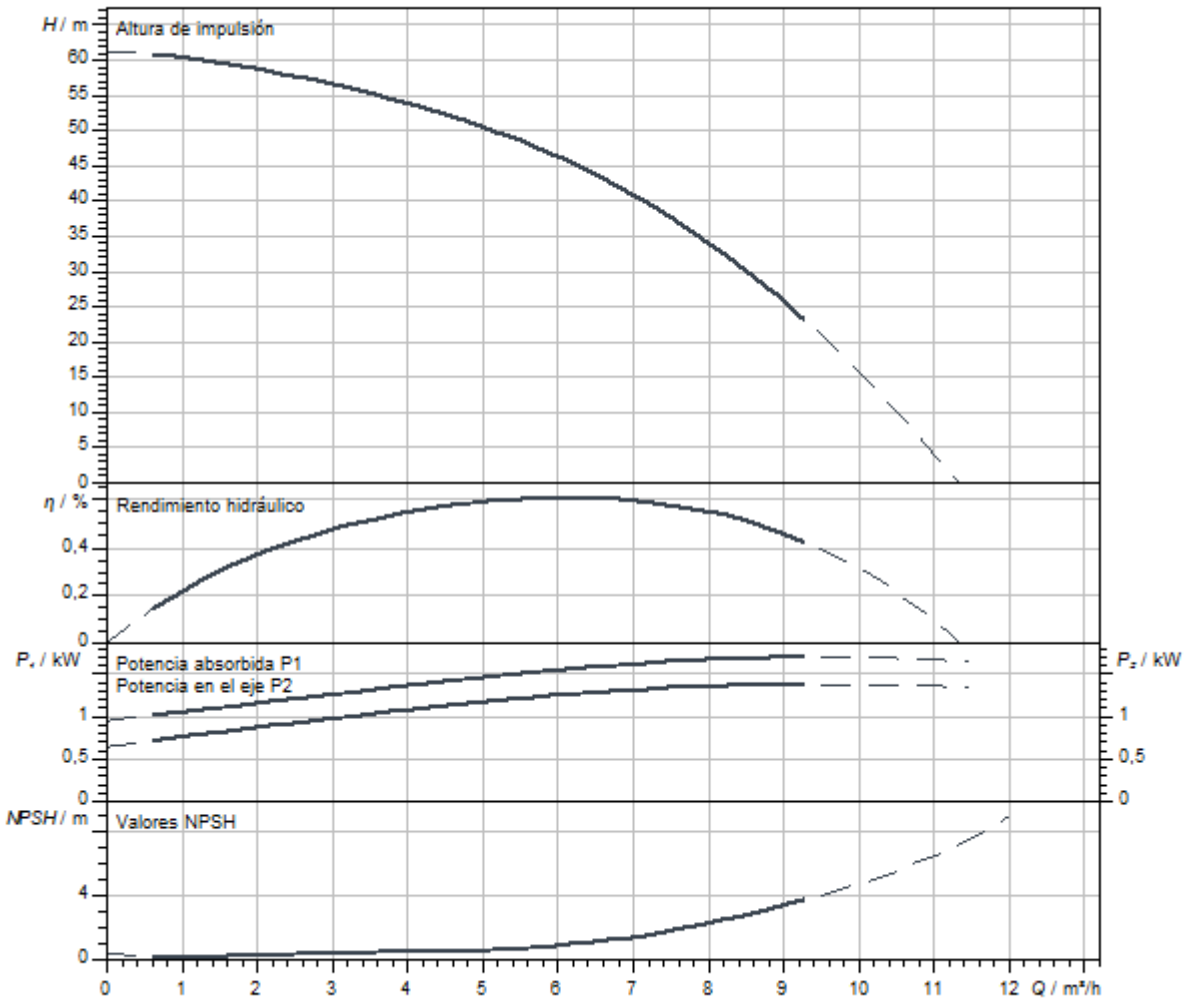

Dimensiones y planos de dimensiones

Helix V 6, PN 16

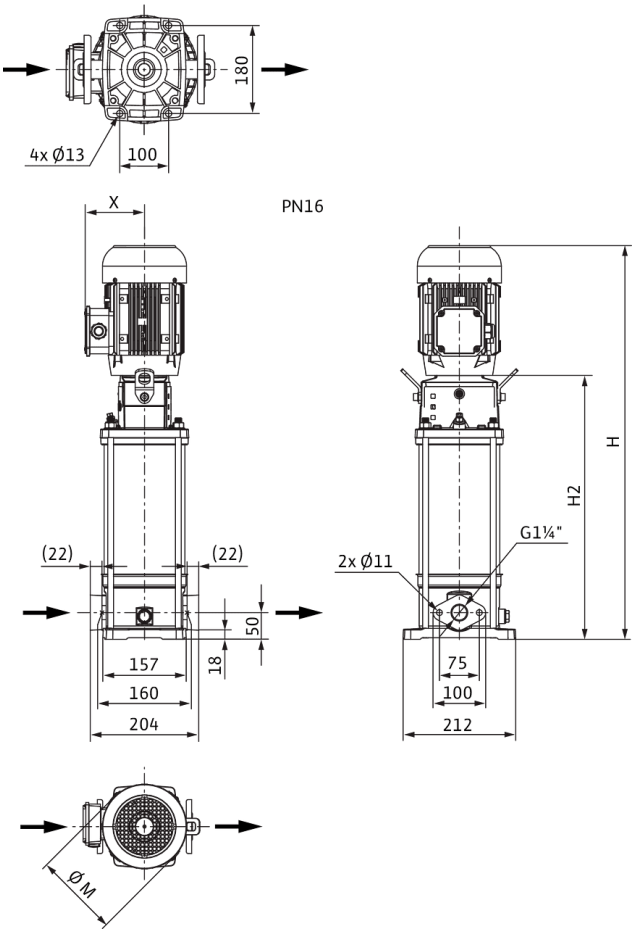

Dimensiones *H*	823 mm
Dimensiones *H1*	128 mm
Dimensiones *L1*	102 mm
Dimensiones *X*	149 mm
Dimensiones *Ø g*	138 mm
Conexión de tubería del lado de aspiración *DNs*	G 1¼
Conexión de tubería del lado de impulsión *DNd*	G 1¼
Diámetro del motor *X*	137 mm

Información de pedido

Datos del producto

Marca	Wilo
Denominación del producto	HELIX V607-1/16/E/S/1-230-50
Referencia	4234096
Número EAN	4048482918808
Color	verde/plata
Cantidad mínima de pedido	1
Disponibilidad en el mercado	2020-07-31

Embalaje

Tipo de embalaje	Caja de cartón
Propiedades del embalaje	Embalaje de transporte
Número por palé	1
Número por capa	1

Medidas y pesos

Longitud con embalaje	1200 mm
Longitud *L*	251 mm
Altura con embalaje	544 mm
Altura *H*	823 mm
Ancho con embalaje	400 mm
Ancho *W*	212 mm
Peso bruto aproximado *m*	41,5 kg
Peso neto aproximado *m*	34,5 kg



Ficha técnica

Datos del producto

Denominación del producto	HELIX V607-1/16/E/S/400-50

Datos hidráulicos

Índice de eficiencia mínima (MEI)	≥0,7
Presión de entrada	10 bar
Presión máxima de trabajo *PN*	16 bar
Boca de impulsión	G 1¼
Temperatura mínima del fluido T_{min}	-30 °C
Temperatura máxima del fluido T_{max}	120 °C
Temperatura ambiente mínima T_{min}	-15 °C
Temperatura ambiente máxima T_{max}	50 °C

Datos del motor

Alimentación eléctrica	3~400 V, 50 Hz
Tolerancia de tensión	±10 %
Potencia nominal del motor P_2	1,5 kW
Clase de eficiencia energética del motor	IE3
Intensidad nominal I_N	3 A
Velocidad nominal *n*	2900 1/min
Factor de potencia	0,85
Tipo de arranque	Directo online (DOL)
Rendimiento del motor 50% η_M *50%*	80,9 %
Rendimiento del motor 75% η_M *75%*	83,8 %
Rendimiento del motor 100% η_M *100%*	84,2 %
Clase de aislamiento	F
Tipo de protección del motor	IP55

Materiales

Carcasa de la bomba	Acero inoxidable
Rodete	Acero inoxidable
Eje	Acero inoxidable
Cierre mecánico	BQ1EGG
Material de la junta	EPDM

Dimensiones de instalación

Conexión de tubería del lado de aspiración *DNs*	G 1¼
Conexión de tubería del lado de impulsión *DNd*	G 1¼

Queda reservado el derecho a realizar modificaciones.

Curvas características

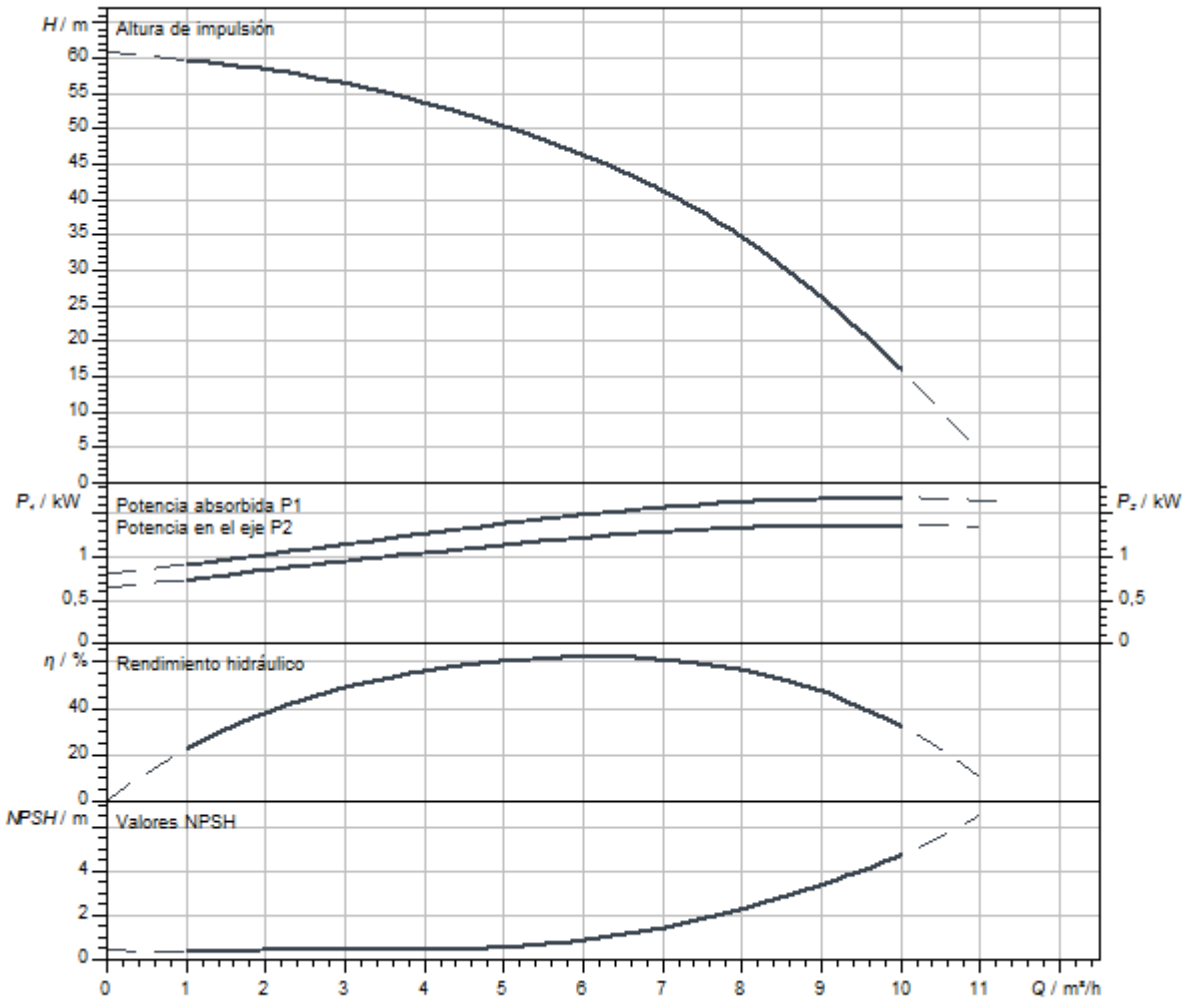

Dimensiones y planos de dimensiones

Helix V 6, PN 16

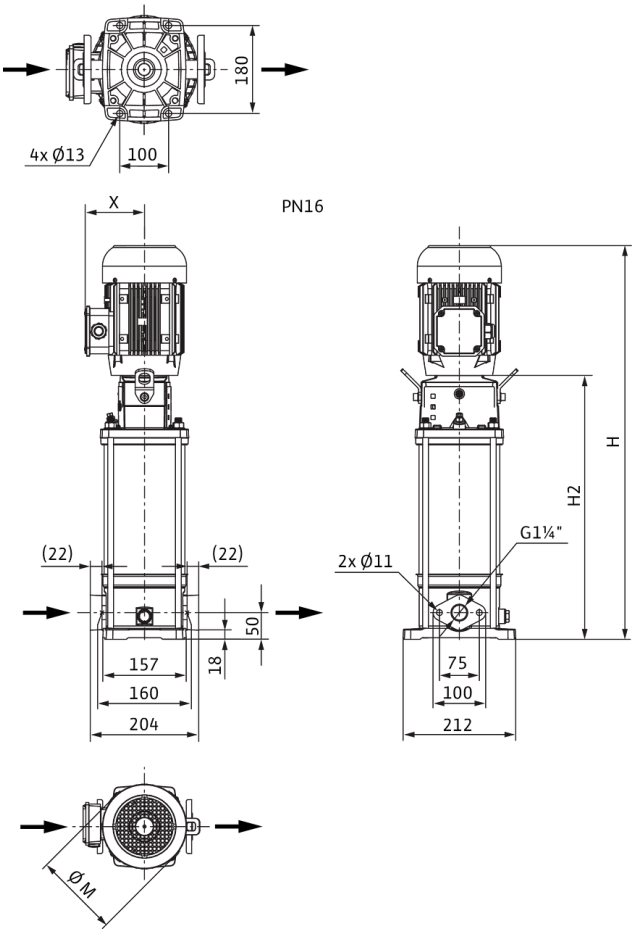

Dimensiones *H*	838 mm
Dimensiones *H1*	128 mm
Dimensiones *L1*	102 mm
Dimensiones *X*	132 mm
Dimensiones *Ø g*	193 mm
Conexión de tubería del lado de aspiración *DNs*	G 1¼
Conexión de tubería del lado de impulsión *DNd*	G 1¼
Diámetro del motor *X*	132 mm

Información de pedido

Datos del producto

Marca	Wilo
Denominación del producto	HELIX V607-1/16/E/S/400-50
Referencia	4201414
Número EAN	4048482592862
Color	verde/plata
Cantidad mínima de pedido	1
Disponibilidad en el mercado	2015-09-01

Embalaje

Tipo de embalaje	Caja de cartón
Propiedades del embalaje	Embalaje de transporte
Número por palé	1
Número por capa	1

Medidas y pesos

Longitud con embalaje	1200 mm
Longitud *L*	251 mm
Altura con embalaje	400 mm
Altura *H*	838 mm
Ancho con embalaje	400 mm
Ancho *W*	212 mm
Peso bruto aproximado *m*	42,5 kg
Peso neto aproximado *m*	34,5 kg



Ficha técnica

Datos del producto

Denominación del producto	HELIX V607-1/25/E/KS/400-50

Datos hidráulicos

Índice de eficiencia mínima (MEI)	≥0,7
Presión de entrada	10 bar
Presión máxima de trabajo *PN*	25 bar
Boca de impulsión	DN 32
Temperatura mínima del fluido T_{min}	-30 °C
Temperatura máxima del fluido T_{max}	120 °C
Temperatura ambiente mínima T_{min}	-15 °C
Temperatura ambiente máxima T_{max}	50 °C

Datos del motor

Alimentación eléctrica	3~400 V, 50 Hz
Tolerancia de tensión	±10 %
Potencia nominal del motor P_2	1,5 kW
Clase de eficiencia energética del motor	IE3
Intensidad nominal I_N	3 A
Velocidad nominal *n*	2900 1/min
Factor de potencia	0,85
Tipo de arranque	Directo online (DOL)
Rendimiento del motor 50% η_M *50%*	80,9 %
Rendimiento del motor 75% η_M *75%*	83,8 %
Rendimiento del motor 100% η_M *100%*	84,2 %
Clase de aislamiento	F
Tipo de protección del motor	IP55

Materiales

Carcasa de la bomba	Acero inoxidable
Rodete	Acero inoxidable
Eje	Acero inoxidable
Cierre mecánico	BQ1EGG
Material de la junta	EPDM

Dimensiones de instalación

Conexión de tubería del lado de aspiración *DNs*	DN 32
Conexión de tubería del lado de impulsión *DNd*	DN 32

Queda reservado el derecho a realizar modificaciones.

Curvas características

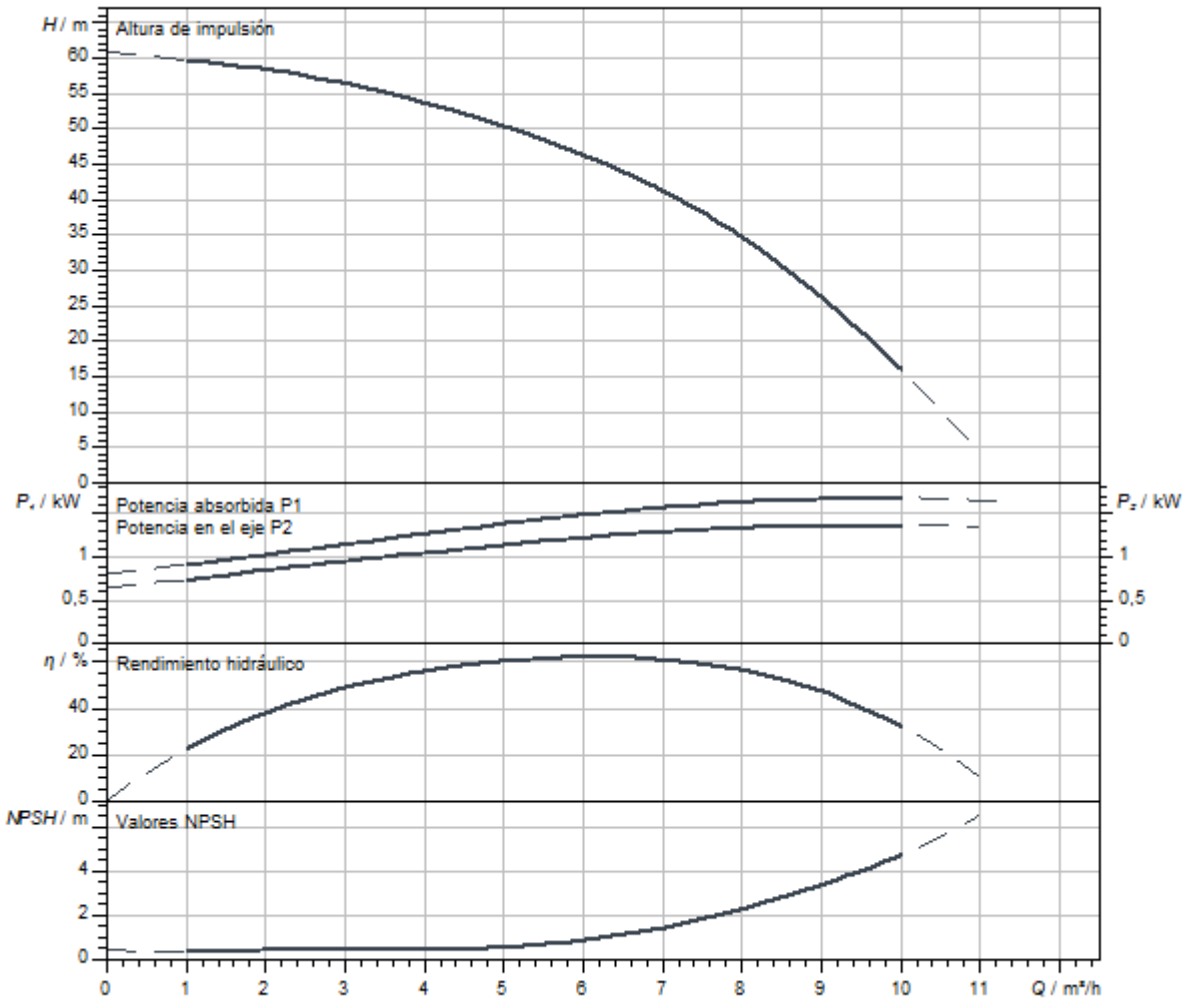

Dimensiones y planos de dimensiones

Helix V 6, PN 25

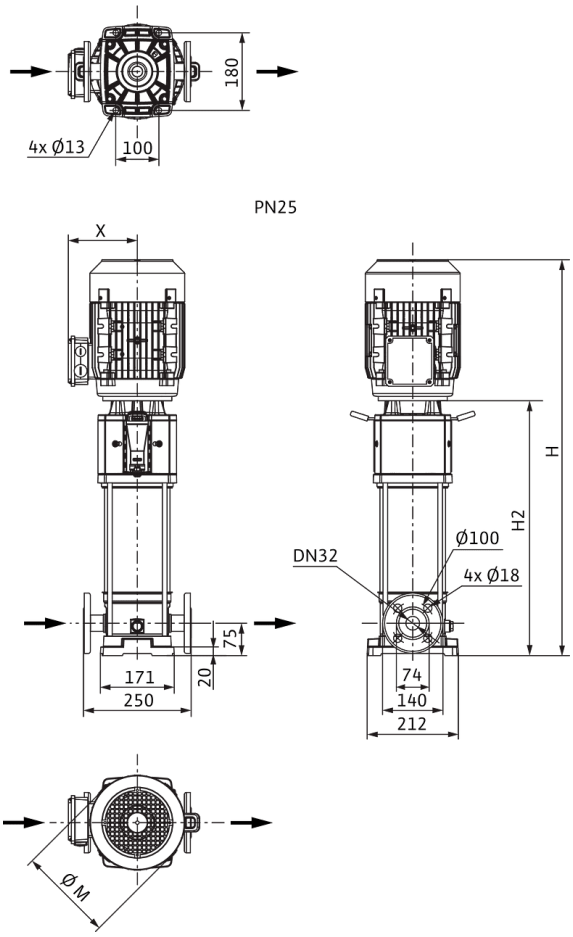

Dimensiones *H*	913 mm
Dimensiones *H1*	153 mm
Dimensiones *L1*	125 mm
Dimensiones *X*	132 mm
Dimensiones *Ø g*	193 mm
Conexión de tubería del lado de aspiración *DNs*	DN 32
Conexión de tubería del lado de impulsión *DNd*	DN 32
Diámetro del motor *X*	132 mm

Información de pedido

Datos del producto

Marca	Wilo
Denominación del producto	HELIX V607-1/25/E/KS/400-50
Referencia	4156037
Número EAN	4048482168685
Color	verde/plata
Cantidad mínima de pedido	1
Disponibilidad en el mercado	2010-01-01

Embalaje

Tipo de embalaje	Palé desechable
Propiedades del embalaje	Embalaje de transporte
Número por palé	1
Número por capa	1

Medidas y pesos

Longitud con embalaje	1200 mm
Longitud *L*	274 mm
Altura con embalaje	400 mm
Altura *H*	913 mm
Ancho con embalaje	400 mm
Ancho *W*	212 mm
Peso bruto aproximado *m*	49 kg
Peso neto aproximado *m*	41 kg



Ficha técnica

Datos del producto

Denominación del producto	HELIX V607-1/25/E/S/1-230-50

Datos hidráulicos

Índice de eficiencia mínima (MEI)	≥0,7
Presión de entrada	10 bar
Presión máxima de trabajo *PN*	25 bar
Boca de impulsión	DN 32
Temperatura mínima del fluido T_{min}	-30 °C
Temperatura máxima del fluido T_{max}	120 °C
Temperatura ambiente mínima T_{min}	-15 °C
Temperatura ambiente máxima T_{max}	40 °C

Datos del motor

Alimentación eléctrica	1~230 V, 50 Hz
Tolerancia de tensión	±10 %
Potencia nominal del motor P_2	1,5 kW
Clase de eficiencia energética del motor	IE2
Intensidad nominal I_N	8,21 A
Velocidad nominal *n*	2900 1/min
Factor de potencia	0,98
Clase de aislamiento	F
Tipo de protección del motor	IP55

Materiales

Carcasa de la bomba	Acero inoxidable
Rodete	Acero inoxidable
Eje	Acero inoxidable
Cierre mecánico	BQ1EGG
Material de la junta	EPDM

Dimensiones de instalación

Conexión de tubería del lado de aspiración *DNs*	DN 32
Conexión de tubería del lado de impulsión *DNd*	DN 32

Queda reservado el derecho a realizar modificaciones.

Curvas características

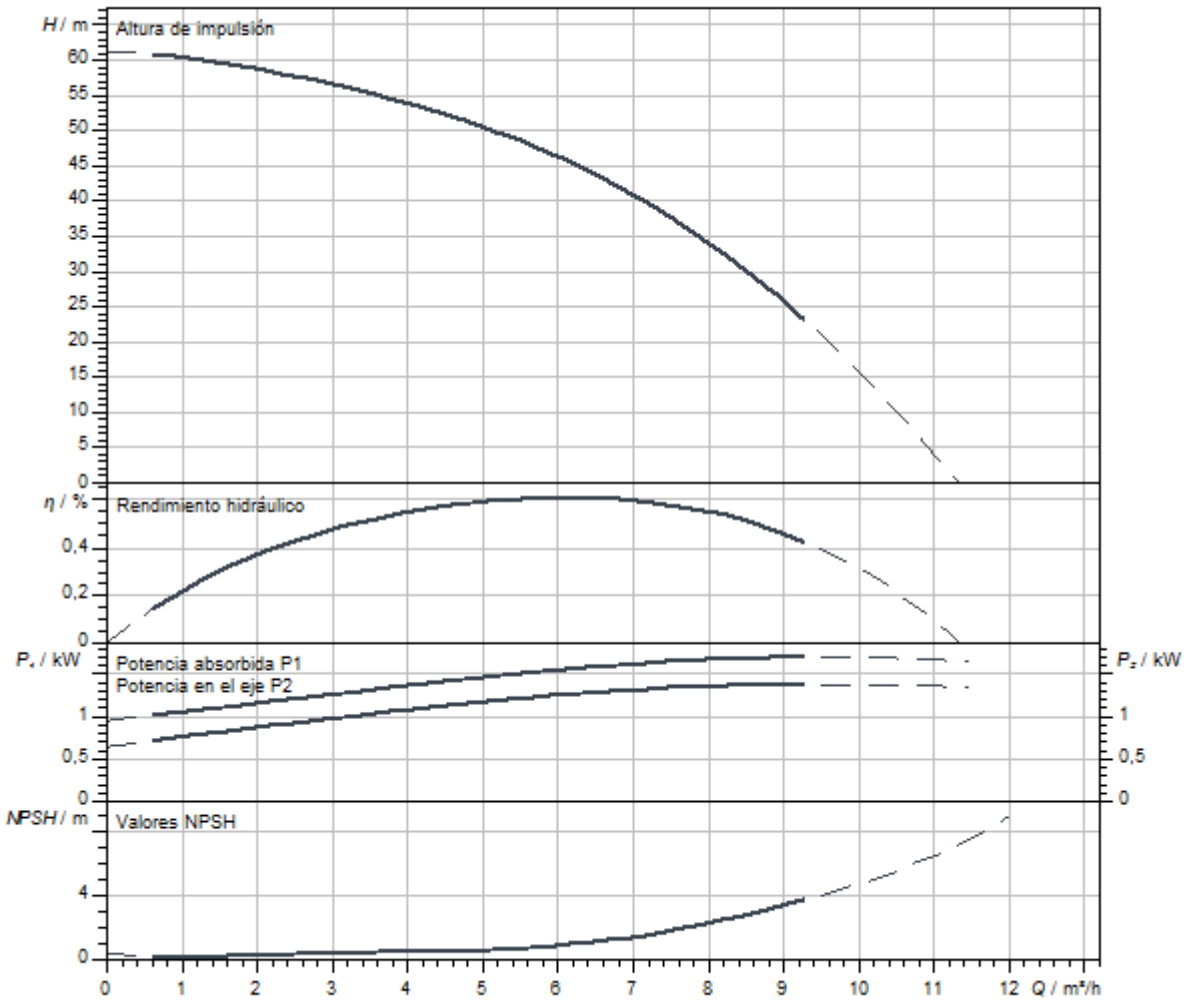

Dimensiones y planos de dimensiones

Helix V 6, PN 25

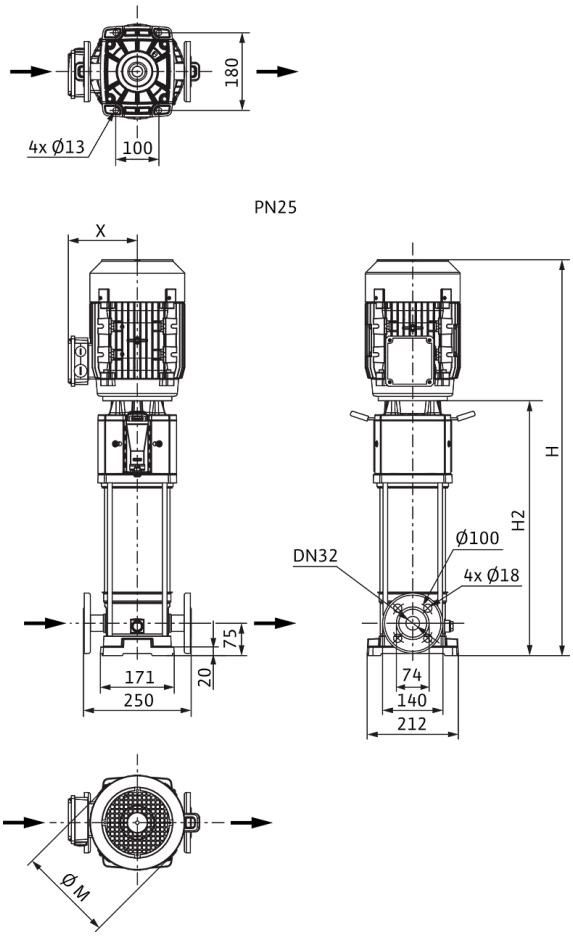

Dimensiones *H*	823 mm
Dimensiones *H1*	153 mm
Dimensiones *L1*	125 mm
Dimensiones *X*	149 mm
Dimensiones *Ø g*	138 mm
Conexión de tubería del lado de aspiración *DNs*	DN 32
Conexión de tubería del lado de impulsión *DNd*	DN 32
Diámetro del motor *X*	137 mm

Información de pedido

Datos del producto

Marca	Wilo
Denominación del producto	HELIX V607-1/25/E/S/1-230-50
Referencia	4234630
Número EAN	4048482922263
Color	verde/plata
Cantidad mínima de pedido	1
Disponibilidad en el mercado	2020-07-31

Embalaje

Tipo de embalaje	Caja de cartón
Propiedades del embalaje	Embalaje de transporte
Número por palé	1
Número por capa	1

Medidas y pesos

Longitud con embalaje	1200 mm
Longitud *L*	251 mm
Altura con embalaje	544 mm
Altura *H*	823 mm
Ancho con embalaje	400 mm
Ancho *W*	212 mm
Peso bruto aproximado *m*	42,5 kg
Peso neto aproximado *m*	35,5 kg



Ficha técnica

Datos del producto

Denominación del producto	HELIX V607-2/25/V/KS/400-50

Datos hidráulicos

Índice de eficiencia mínima (MEI)	≥0,7
Presión de entrada	10 bar
Presión máxima de trabajo *PN*	25 bar
Boca de impulsión	DN 32
Temperatura mínima del fluido T_{min}	-15 °C
Temperatura máxima del fluido T_{max}	90 °C
Temperatura ambiente mínima T_{min}	-15 °C
Temperatura ambiente máxima T_{max}	50 °C

Datos del motor

Alimentación eléctrica	3~400 V, 50 Hz
Tolerancia de tensión	±10 %
Potencia nominal del motor P_2	1,5 kW
Clase de eficiencia energética del motor	IE3
Intensidad nominal I_N	3 A
Velocidad nominal *n*	2900 1/min
Factor de potencia	0,85
Tipo de arranque	Directo online (DOL)
Rendimiento del motor 50% η_M *50%*	80,9 %
Rendimiento del motor 75% η_M *75%*	83,8 %
Rendimiento del motor 100% η_M *100%*	84,2 %
Clase de aislamiento	F
Tipo de protección del motor	IP55

Materiales

Carcasa de la bomba	Acero inoxidable
Rodete	Acero inoxidable
Eje	Acero inoxidable
Cierre mecánico	BQ1VGG
Material de la junta	FKM

Dimensiones de instalación

Conexión de tubería del lado de aspiración *DNs*	DN 32
Conexión de tubería del lado de impulsión *DNd*	DN 32

Queda reservado el derecho a realizar modificaciones.

Curvas características

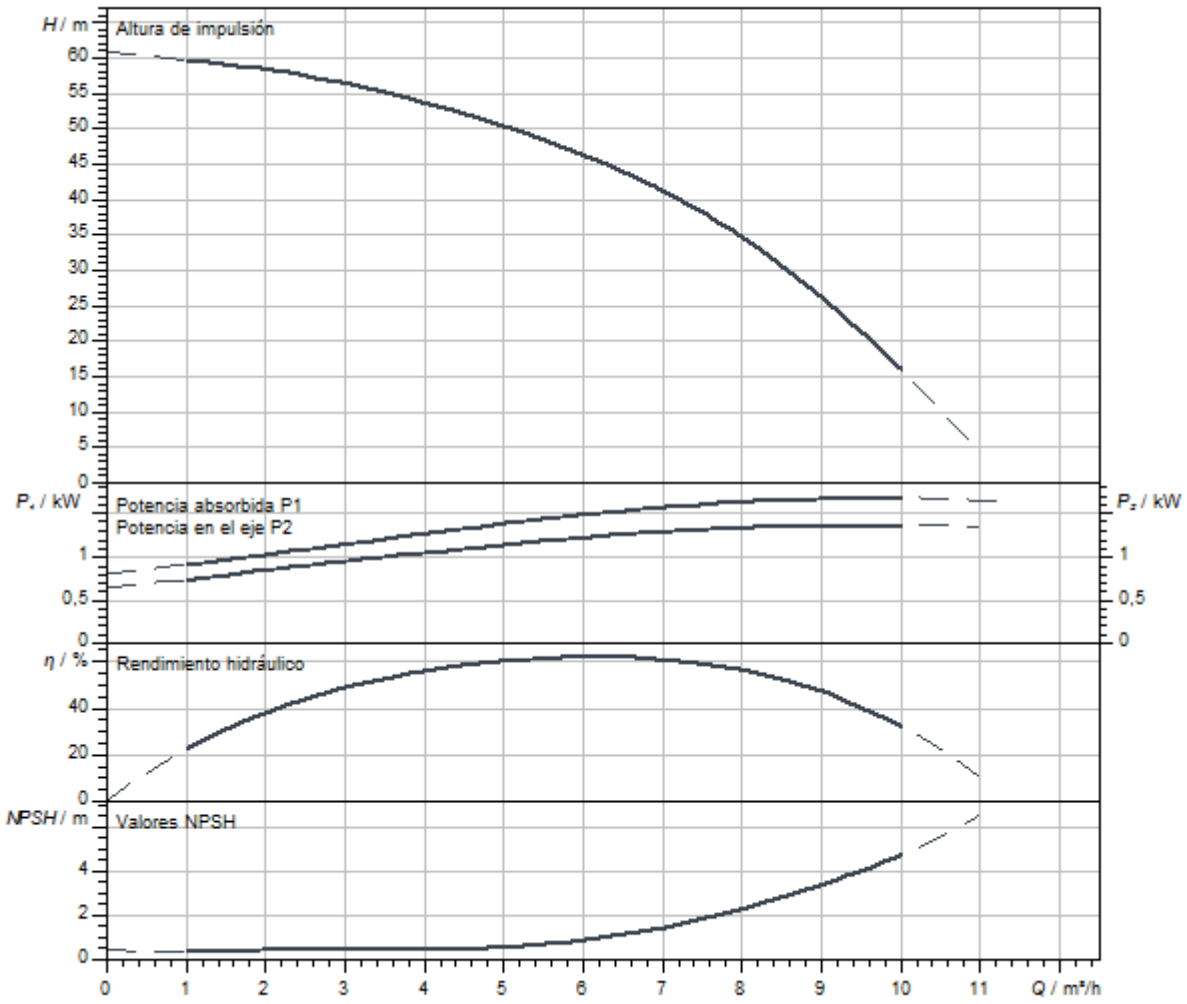

Dimensiones y planos de dimensiones

Helix V 6, PN 25

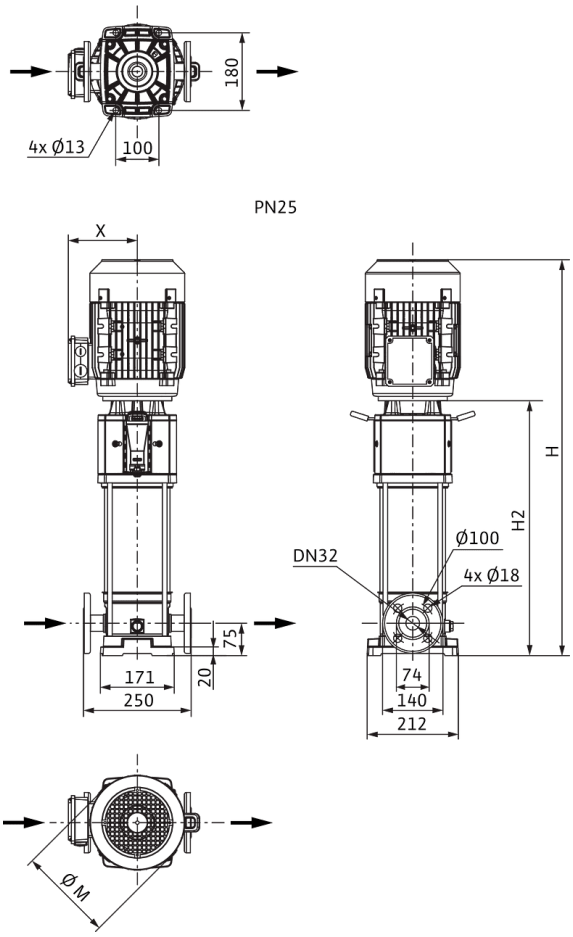

Dimensiones *H*	913 mm
Dimensiones *H1*	153 mm
Dimensiones *L1*	125 mm
Dimensiones *X*	132 mm
Dimensiones *Ø g*	193 mm
Conexión de tubería del lado de aspiración *DNs*	DN 32
Conexión de tubería del lado de impulsión *DNd*	DN 32
Diámetro del motor *X*	132 mm

Información de pedido

Datos del producto

Marca	Wilo
Denominación del producto	HELIX V607-2/25/V/KS/400-50
Referencia	4156068
Número EAN	4048482169408
Color	verde/plata
Cantidad mínima de pedido	1
Disponibilidad en el mercado	2010-01-01

Embalaje

Tipo de embalaje	Palé desechable
Propiedades del embalaje	Embalaje de transporte
Número por palé	1
Número por capa	1

Medidas y pesos

Longitud con embalaje	1200 mm
Longitud *L*	274 mm
Altura con embalaje	400 mm
Altura *H*	913 mm
Ancho con embalaje	400 mm
Ancho *W*	212 mm
Peso bruto aproximado *m*	49 kg
Peso neto aproximado *m*	41 kg



Ficha técnica

Datos del producto

Denominación del producto	HELIX V608-1/16/E/KS/400-50

Datos hidráulicos

Índice de eficiencia mínima (MEI)	≥0,7
Presión de entrada	10 bar
Presión máxima de trabajo *PN*	16 bar
Boca de impulsión	G 1¼
Temperatura mínima del fluido T_{min}	-30 °C
Temperatura máxima del fluido T_{max}	120 °C
Temperatura ambiente mínima T_{min}	-15 °C
Temperatura ambiente máxima T_{max}	50 °C

Datos del motor

Alimentación eléctrica	3~400 V, 50 Hz
Tolerancia de tensión	±10 %
Potencia nominal del motor P_2	1,5 kW
Clase de eficiencia energética del motor	IE3
Intensidad nominal I_N	3 A
Velocidad nominal *n*	2900 1/min
Factor de potencia	0,85
Tipo de arranque	Directo online (DOL)
Rendimiento del motor 50% η_M *50%*	80,9 %
Rendimiento del motor 75% η_M *75%*	83,8 %
Rendimiento del motor 100% η_M *100%*	84,2 %
Clase de aislamiento	F
Tipo de protección del motor	IP55

Materiales

Carcasa de la bomba	Acero inoxidable
Rodete	Acero inoxidable
Eje	Acero inoxidable
Cierre mecánico	BQ1EGG
Material de la junta	EPDM

Dimensiones de instalación

Conexión de tubería del lado de aspiración *DNs*	G 1¼
Conexión de tubería del lado de impulsión *DNd*	G 1¼

Queda reservado el derecho a realizar modificaciones.

Curvas características

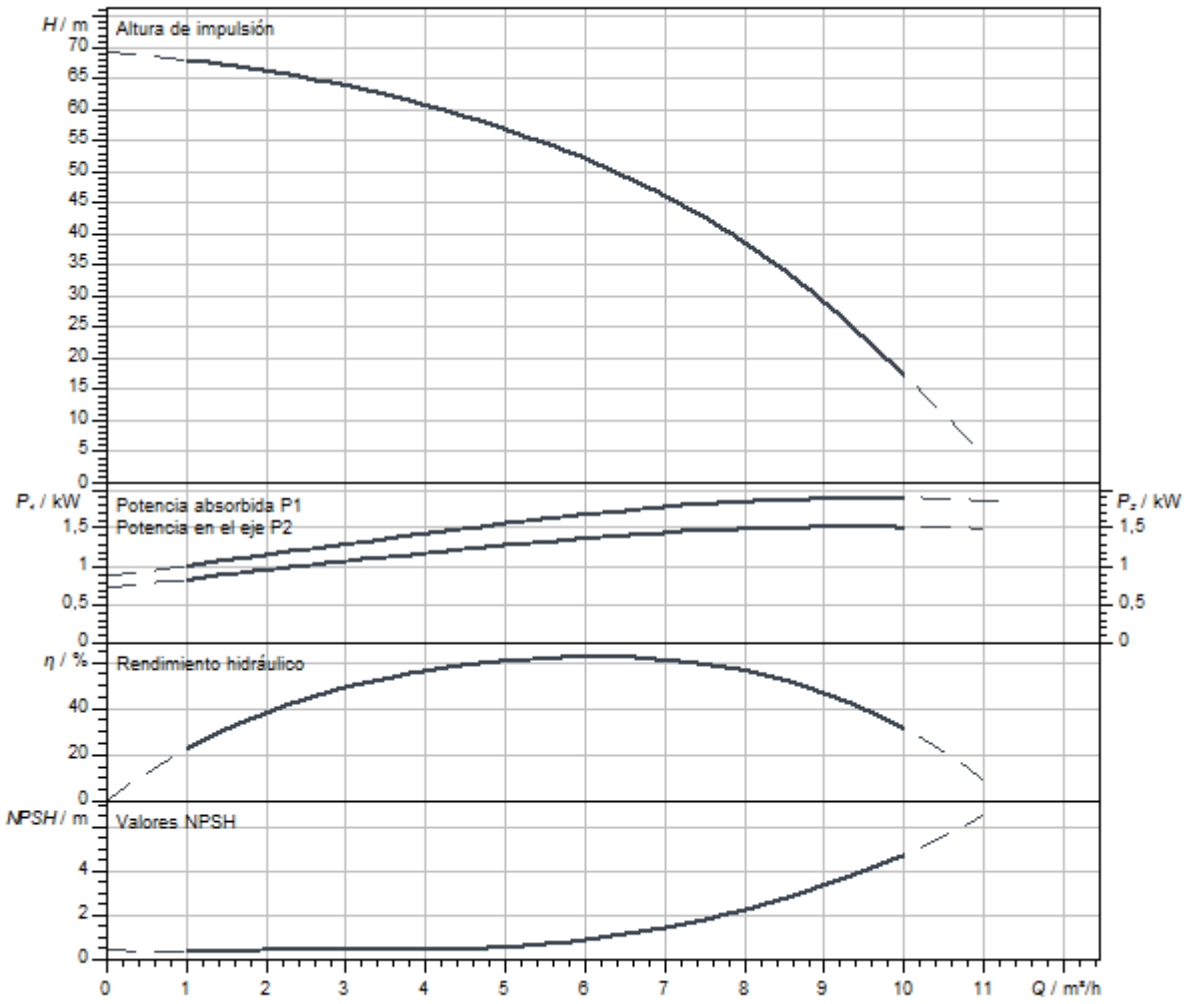

Dimensiones y planos de dimensiones

Helix V 6, PN 16

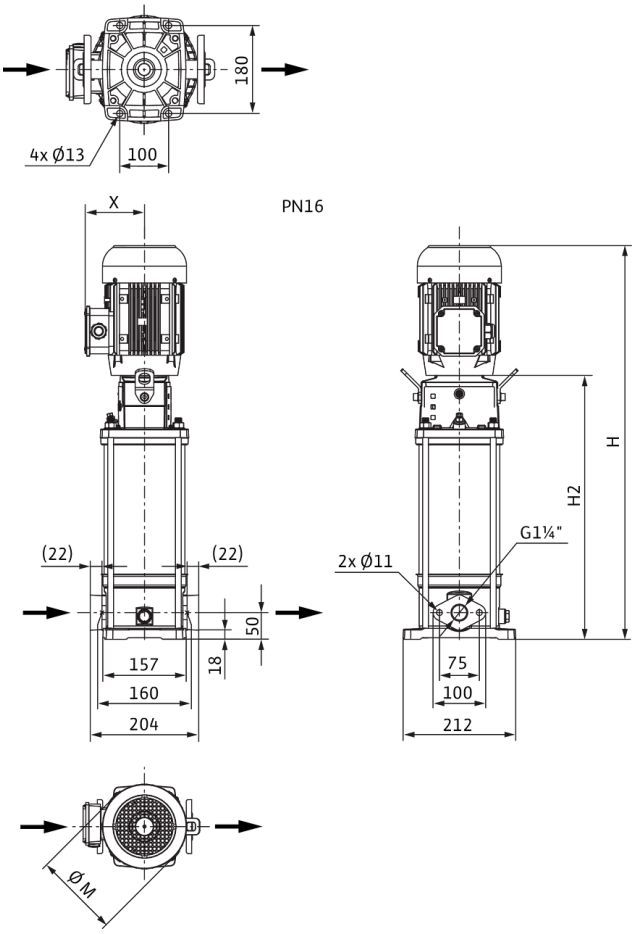

Dimensiones *H*	925 mm
Dimensiones *H1*	128 mm
Dimensiones *L1*	102 mm
Dimensiones *X*	132 mm
Dimensiones *Ø g*	193 mm
Conexión de tubería del lado de aspiración *DNs*	G 1¼
Conexión de tubería del lado de impulsión *DNd*	G 1¼
Diámetro del motor *X*	132 mm

Información de pedido

Datos del producto

Marca	Wilo
Denominación del producto	HELIX V608-1/16/E/KS/400-50
Referencia	4156038
Número EAN	4048482168692
Color	verde/plata
Cantidad mínima de pedido	1
Disponibilidad en el mercado	2010-01-01

Embalaje

Tipo de embalaje	Palé desechable
Propiedades del embalaje	Embalaje de transporte
Número por palé	1
Número por capa	1

Medidas y pesos

Longitud con embalaje	1200 mm
Longitud *L*	251 mm
Altura con embalaje	400 mm
Altura *H*	925 mm
Ancho con embalaje	400 mm
Ancho *W*	212 mm
Peso bruto aproximado *m*	48 kg
Peso neto aproximado *m*	40 kg



Ficha técnica

Datos del producto

Denominación del producto	HELIX V608-1/16/E/S/1-230-50

Datos hidráulicos

Índice de eficiencia mínima (MEI)	≥0,7
Presión de entrada	10 bar
Presión máxima de trabajo *PN*	16 bar
Boca de impulsión	G 1¼
Temperatura mínima del fluido T_{min}	-30 °C
Temperatura máxima del fluido T_{max}	120 °C
Temperatura ambiente mínima T_{min}	-15 °C
Temperatura ambiente máxima T_{max}	40 °C

Datos del motor

Alimentación eléctrica	1~230 V, 50 Hz
Tolerancia de tensión	±10 %
Potencia nominal del motor P_2	1,5 kW
Clase de eficiencia energética del motor	IE2
Intensidad nominal I_N	8,21 A
Velocidad nominal *n*	2900 1/min
Factor de potencia	0,98
Clase de aislamiento	F
Tipo de protección del motor	IP55

Materiales

Carcasa de la bomba	Acero inoxidable
Rodete	Acero inoxidable
Eje	Acero inoxidable
Cierre mecánico	BQ1EGG
Material de la junta	EPDM

Dimensiones de instalación

Conexión de tubería del lado de aspiración *DNs*	G 1¼
Conexión de tubería del lado de impulsión *DNd*	G 1¼

Queda reservado el derecho a realizar modificaciones.

Curvas características

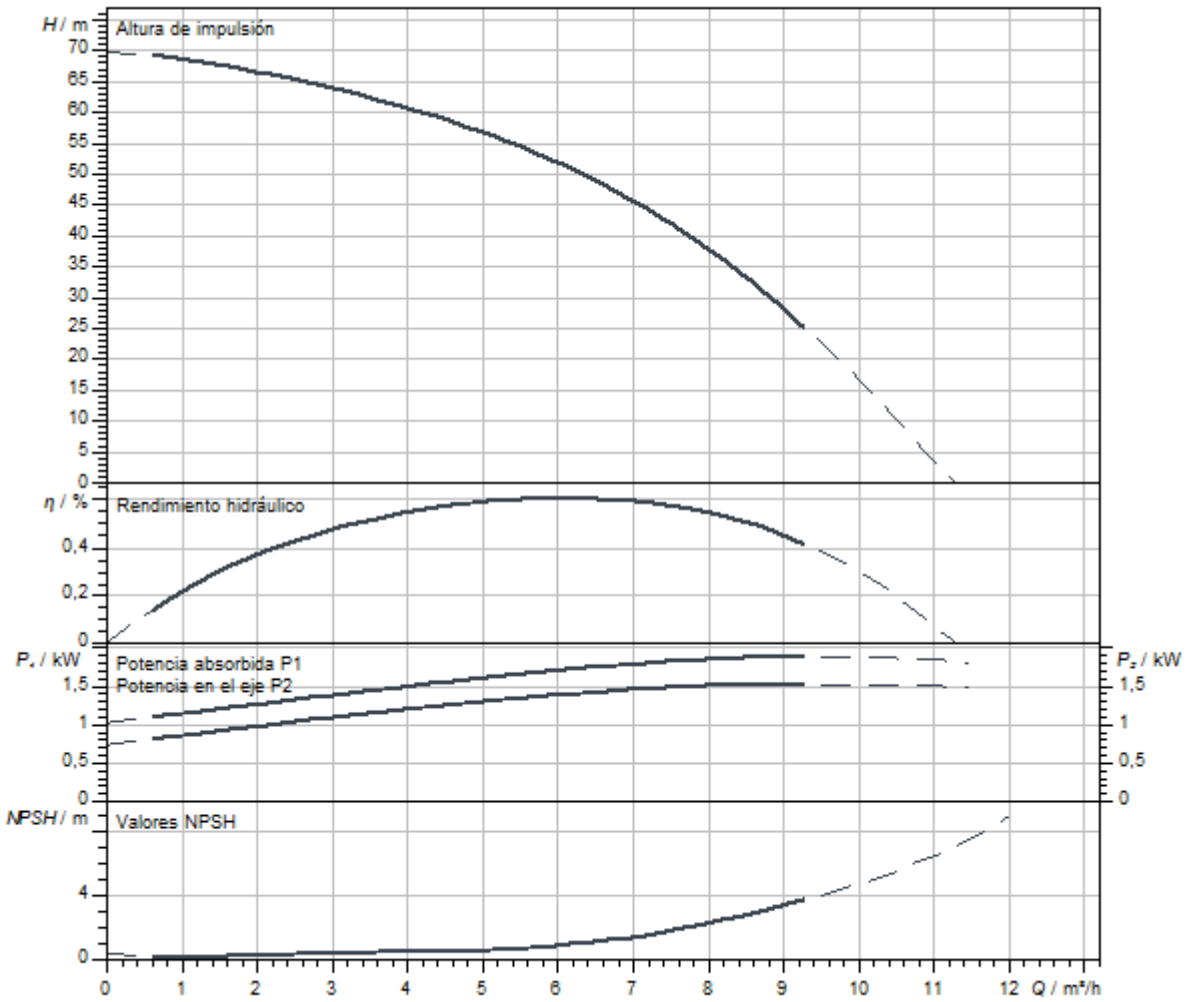

Dimensiones y planos de dimensiones

Helix V 6, PN 16

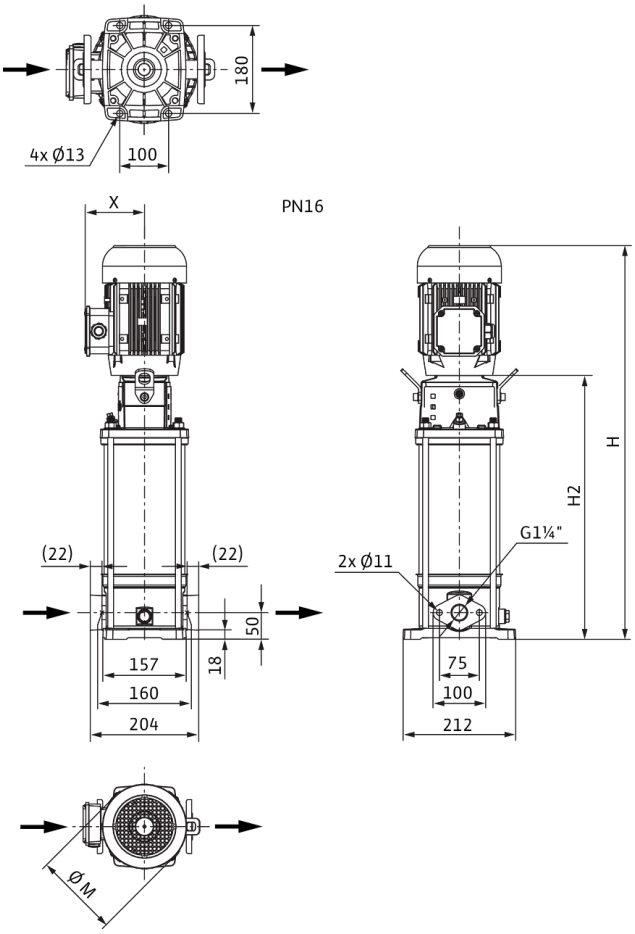

Dimensiones *H*	860 mm
Dimensiones *H1*	128 mm
Dimensiones *L1*	102 mm
Dimensiones *X*	149 mm
Dimensiones *Ø g*	138 mm
Conexión de tubería del lado de aspiración *DNs*	G 1¼
Conexión de tubería del lado de impulsión *DNd*	G 1¼
Diámetro del motor *X*	137 mm

Información de pedido

Datos del producto

Marca	Wilo
Denominación del producto	HELIX V608-1/16/E/S/1-230-50
Referencia	4234097
Número EAN	4048482918815
Color	verde/plata
Cantidad mínima de pedido	1
Disponibilidad en el mercado	2020-07-31

Embalaje

Tipo de embalaje	Caja de cartón
Propiedades del embalaje	Embalaje de transporte
Número por palé	1
Número por capa	1

Medidas y pesos

Longitud con embalaje	1200 mm
Longitud *L*	251 mm
Altura con embalaje	581 mm
Altura *H*	860 mm
Ancho con embalaje	400 mm
Ancho *W*	212 mm
Peso bruto aproximado *m*	42,3 kg
Peso neto aproximado *m*	35,3 kg



Ficha técnica

Datos del producto

Denominación del producto	HELIX V608-1/16/E/S/400-50

Datos hidráulicos

Índice de eficiencia mínima (MEI)	≥0,7
Presión de entrada	10 bar
Presión máxima de trabajo *PN*	16 bar
Boca de impulsión	G 1¼
Temperatura mínima del fluido T_{min}	-30 °C
Temperatura máxima del fluido T_{max}	120 °C
Temperatura ambiente mínima T_{min}	-15 °C
Temperatura ambiente máxima T_{max}	50 °C

Datos del motor

Alimentación eléctrica	3~400 V, 50 Hz
Tolerancia de tensión	±10 %
Potencia nominal del motor P_2	1,5 kW
Clase de eficiencia energética del motor	IE3
Intensidad nominal I_N	3 A
Velocidad nominal *n*	2900 1/min
Factor de potencia	0,85
Tipo de arranque	Directo online (DOL)
Rendimiento del motor 50% η_M *50%*	80,9 %
Rendimiento del motor 75% η_M *75%*	83,8 %
Rendimiento del motor 100% η_M *100%*	84,2 %
Clase de aislamiento	F
Tipo de protección del motor	IP55

Materiales

Carcasa de la bomba	Acero inoxidable
Rodete	Acero inoxidable
Eje	Acero inoxidable
Cierre mecánico	BQ1EGG
Material de la junta	EPDM

Dimensiones de instalación

Conexión de tubería del lado de aspiración *DNs*	G 1¼
Conexión de tubería del lado de impulsión *DNd*	G 1¼

Queda reservado el derecho a realizar modificaciones.

Curvas características

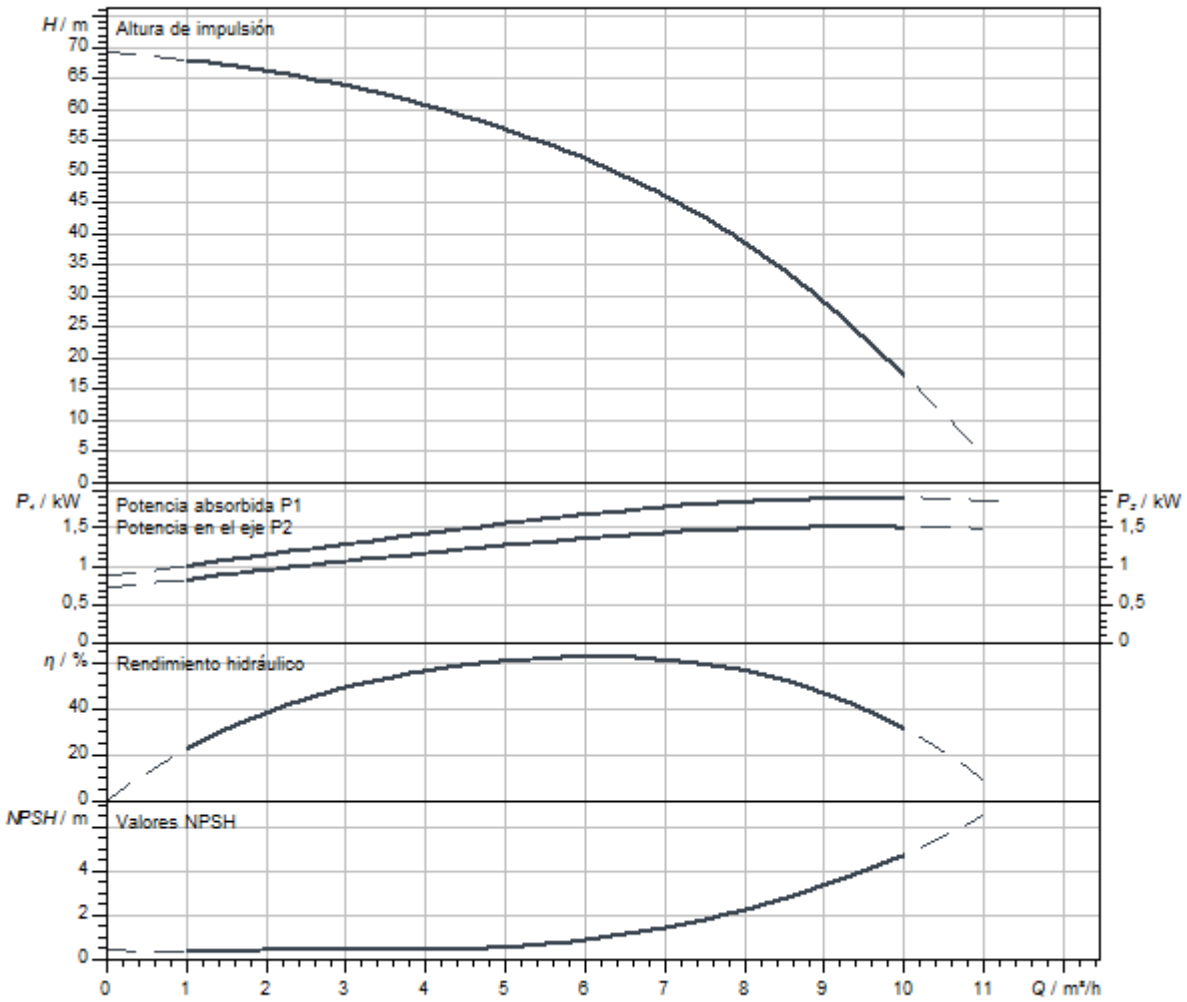

Dimensiones y planos de dimensiones

Helix V 6, PN 16

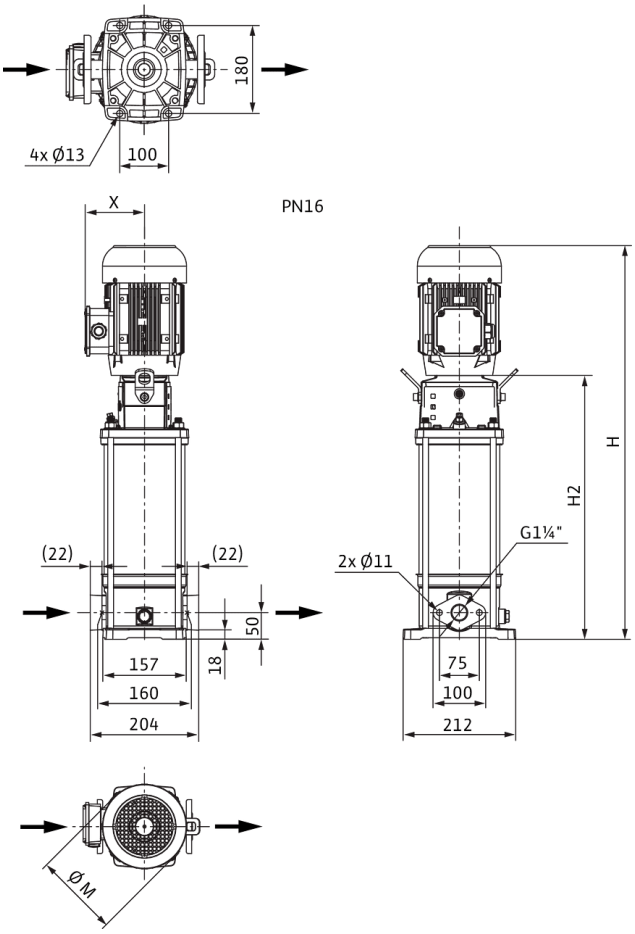

Dimensiones *H*	875 mm
Dimensiones *H1*	128 mm
Dimensiones *L1*	102 mm
Dimensiones *X*	132 mm
Dimensiones *Ø g*	193 mm
Conexión de tubería del lado de aspiración *DNs*	G 1¼
Conexión de tubería del lado de impulsión *DNd*	G 1¼
Diámetro del motor *X*	132 mm

Información de pedido

Datos del producto

Marca	Wilo
Denominación del producto	HELIX V608-1/16/E/S/400-50
Referencia	4201417
Número EAN	4048482592893
Color	verde/plata
Cantidad mínima de pedido	1
Disponibilidad en el mercado	2015-09-01

Embalaje

Tipo de embalaje	Caja de cartón
Propiedades del embalaje	Embalaje de transporte
Número por palé	1
Número por capa	1

Medidas y pesos

Longitud con embalaje	1200 mm
Longitud *L*	251 mm
Altura con embalaje	400 mm
Altura *H*	875 mm
Ancho con embalaje	400 mm
Ancho *W*	212 mm
Peso bruto aproximado *m*	43,3 kg
Peso neto aproximado *m*	35,3 kg



Ficha técnica

Datos del producto

Denominación del producto	HELIX V608-1/25/E/KS/400-50

Datos hidráulicos

Índice de eficiencia mínima (MEI)	≥0,7
Presión de entrada	10 bar
Presión máxima de trabajo *PN*	25 bar
Boca de impulsión	DN 32
Temperatura mínima del fluido T_{min}	-30 °C
Temperatura máxima del fluido T_{max}	120 °C
Temperatura ambiente mínima T_{min}	-15 °C
Temperatura ambiente máxima T_{max}	50 °C

Datos del motor

Alimentación eléctrica	3~400 V, 50 Hz
Tolerancia de tensión	±10 %
Potencia nominal del motor P_2	1,5 kW
Clase de eficiencia energética del motor	IE3
Intensidad nominal I_N	3 A
Velocidad nominal *n*	2900 1/min
Factor de potencia	0,85
Tipo de arranque	Directo online (DOL)
Rendimiento del motor 50% η_M *50%*	80,9 %
Rendimiento del motor 75% η_M *75%*	83,8 %
Rendimiento del motor 100% η_M *100%*	84,2 %
Clase de aislamiento	F
Tipo de protección del motor	IP55

Materiales

Carcasa de la bomba	Acero inoxidable
Rodete	Acero inoxidable
Eje	Acero inoxidable
Cierre mecánico	BQ1EGG
Material de la junta	EPDM

Dimensiones de instalación

Conexión de tubería del lado de aspiración *DNs*	DN 32
Conexión de tubería del lado de impulsión *DNd*	DN 32

Queda reservado el derecho a realizar modificaciones.

Curvas características

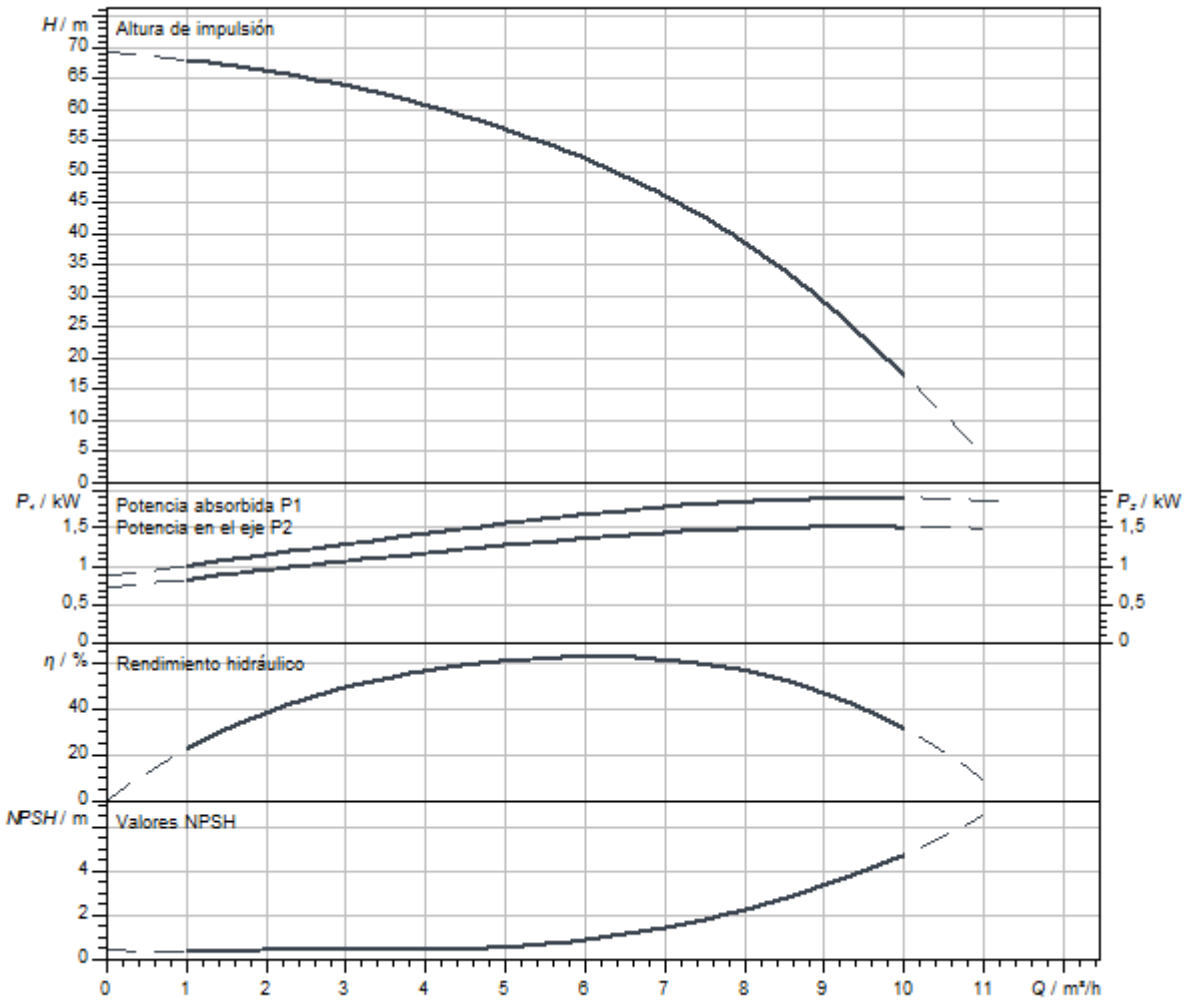

Dimensiones y planos de dimensiones

Helix V 6, PN 25

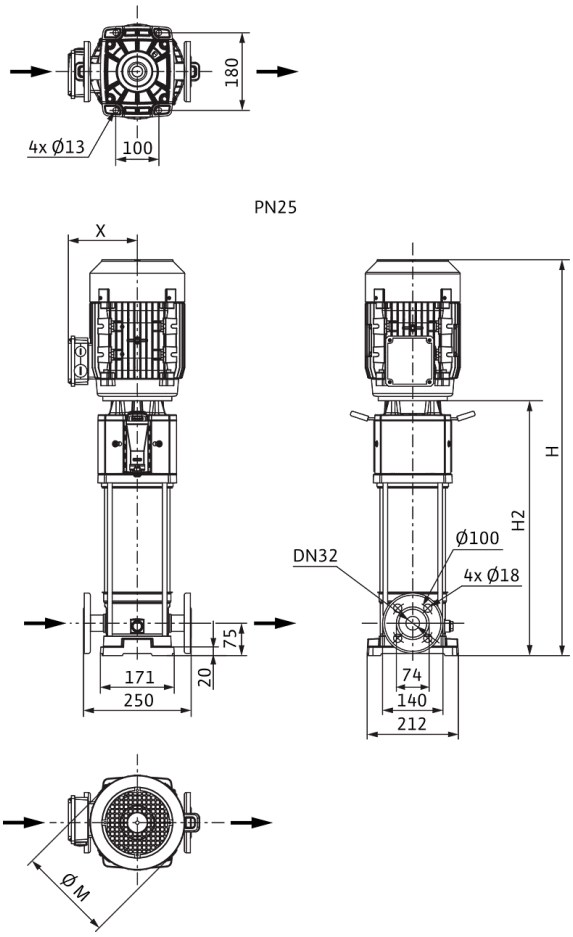

Dimensiones *H*	950 mm
Dimensiones *H1*	153 mm
Dimensiones *L1*	125 mm
Dimensiones *X*	132 mm
Dimensiones *Ø g*	193 mm
Conexión de tubería del lado de aspiración *DNs*	DN 32
Conexión de tubería del lado de impulsión *DNd*	DN 32
Diámetro del motor *X*	132 mm

Información de pedido

Datos del producto

Marca	Wilo
Denominación del producto	HELIX V608-1/25/E/KS/400-50
Referencia	4156039
Número EAN	4048482168708
Color	verde/plata
Cantidad mínima de pedido	1
Disponibilidad en el mercado	2010-01-01

Embalaje

Tipo de embalaje	Palé desechable
Propiedades del embalaje	Embalaje de transporte
Número por palé	1
Número por capa	1

Medidas y pesos

Longitud con embalaje	1200 mm
Longitud *L*	274 mm
Altura con embalaje	400 mm
Altura *H*	950 mm
Ancho con embalaje	400 mm
Ancho *W*	212 mm
Peso bruto aproximado *m*	50 kg
Peso neto aproximado *m*	42 kg

Queda reservado el derecho a realizar modificaciones.



Ficha técnica

Datos del producto

Denominación del producto	HELIX V608-1/25/E/S/1-230-50

Datos hidráulicos

Índice de eficiencia mínima (MEI)	≥0,7
Presión de entrada	10 bar
Presión máxima de trabajo *PN*	25 bar
Boca de impulsión	DN 32
Temperatura mínima del fluido T_{min}	-30 °C
Temperatura máxima del fluido T_{max}	120 °C
Temperatura ambiente mínima T_{min}	-15 °C
Temperatura ambiente máxima T_{max}	40 °C

Datos del motor

Alimentación eléctrica	1~230 V, 50 Hz
Tolerancia de tensión	±10 %
Potencia nominal del motor P_2	1,5 kW
Clase de eficiencia energética del motor	IE2
Intensidad nominal I_N	8,21 A
Velocidad nominal *n*	2900 1/min
Factor de potencia	0,98
Clase de aislamiento	F
Tipo de protección del motor	IP55

Materiales

Carcasa de la bomba	Acero inoxidable
Rodete	Acero inoxidable
Eje	Acero inoxidable
Cierre mecánico	BQ1EGG
Material de la junta	EPDM

Dimensiones de instalación

Conexión de tubería del lado de aspiración *DNs*	DN 32
Conexión de tubería del lado de impulsión *DNd*	DN 32

Queda reservado el derecho a realizar modificaciones.

Curvas características

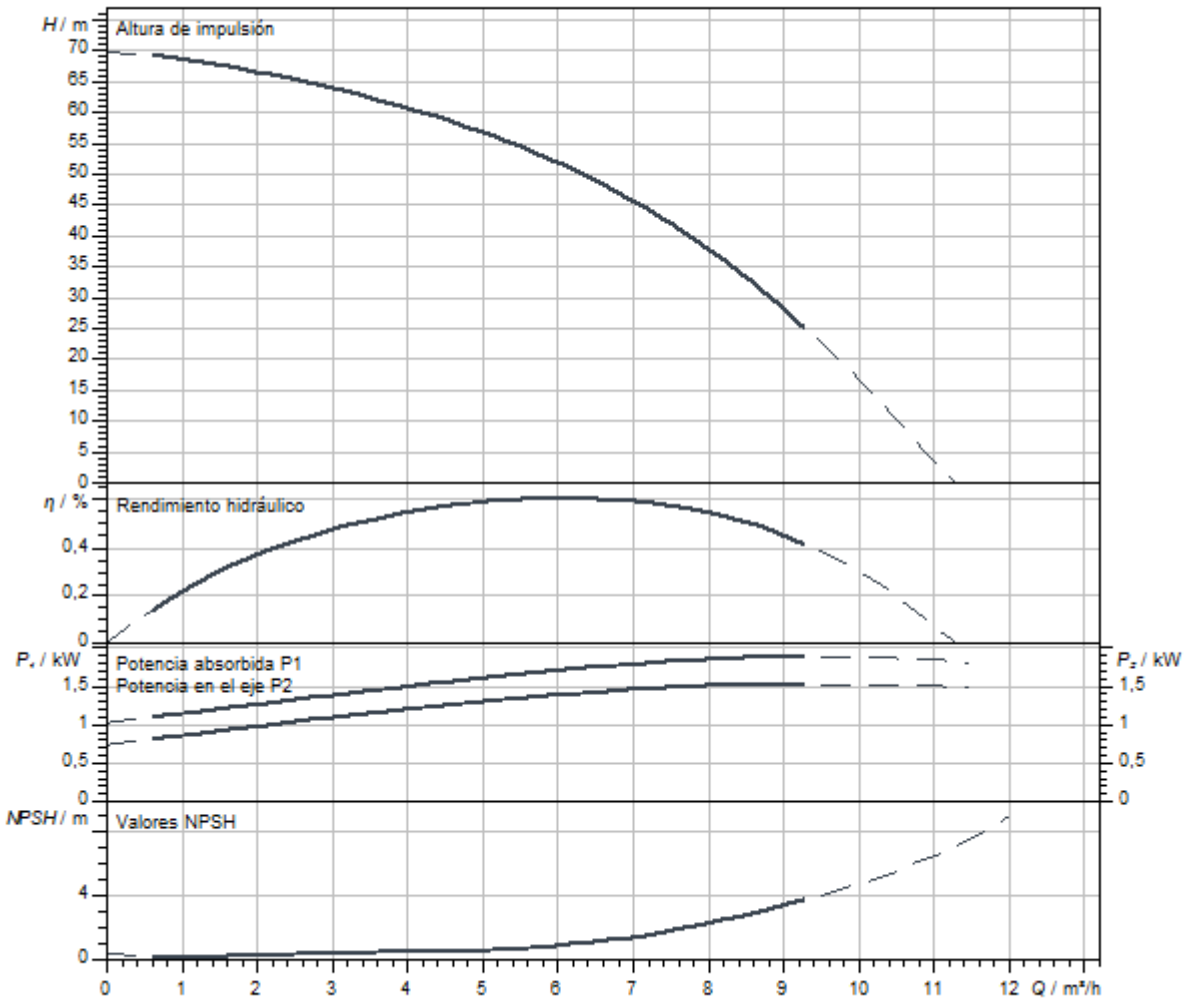

Dimensiones y planos de dimensiones

Helix V 6, PN 25

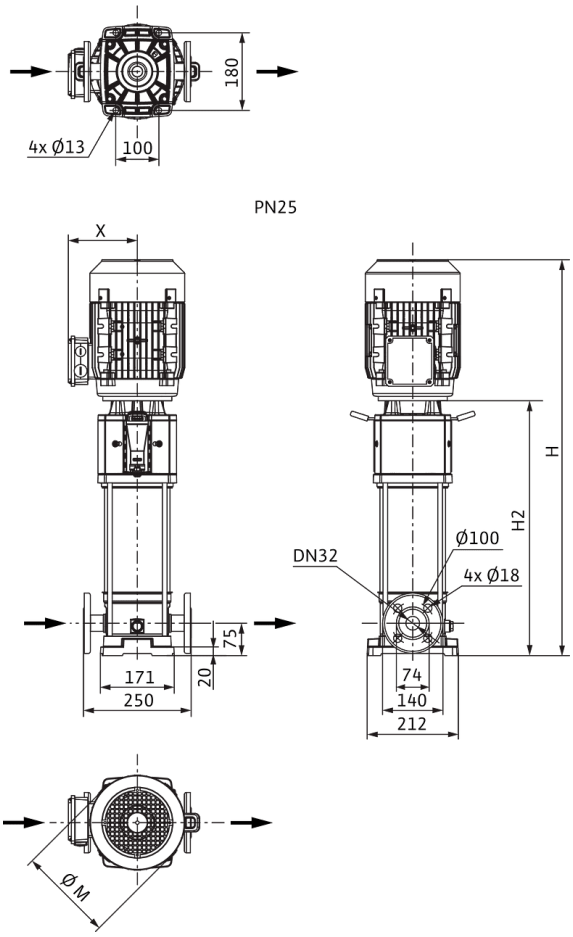

Dimensiones *H*	860 mm
Dimensiones *H1*	153 mm
Dimensiones *L1*	125 mm
Dimensiones *X*	149 mm
Dimensiones *Ø g*	138 mm
Conexión de tubería del lado de aspiración *DNs*	DN 32
Conexión de tubería del lado de impulsión *DNd*	DN 32
Diámetro del motor *X*	137 mm

Información de pedido

Datos del producto

Marca	Wilo
Denominación del producto	HELIX V608-1/25/E/S/1-230-50
Referencia	4234631
Número EAN	4048482922270
Color	verde/plata
Cantidad mínima de pedido	1
Disponibilidad en el mercado	2020-07-31

Embalaje

Tipo de embalaje	Caja de cartón
Propiedades del embalaje	Embalaje de transporte
Número por palé	1
Número por capa	1

Medidas y pesos

Longitud con embalaje	1200 mm
Longitud *L*	251 mm
Altura con embalaje	581 mm
Altura *H*	860 mm
Ancho con embalaje	400 mm
Ancho *W*	212 mm
Peso bruto aproximado *m*	43,4 kg
Peso neto aproximado *m*	36,3 kg



Ficha técnica

Datos del producto

Denominación del producto	HELIX V608-2/25/V/KS/400-50

Datos hidráulicos

Índice de eficiencia mínima (MEI)	≥0,7
Presión de entrada	10 bar
Presión máxima de trabajo *PN*	25 bar
Boca de impulsión	DN 32
Temperatura mínima del fluido T_{min}	-15 °C
Temperatura máxima del fluido T_{max}	90 °C
Temperatura ambiente mínima T_{min}	-15 °C
Temperatura ambiente máxima T_{max}	50 °C

Datos del motor

Alimentación eléctrica	3~400 V, 50 Hz
Tolerancia de tensión	±10 %
Potencia nominal del motor P_2	1,5 kW
Clase de eficiencia energética del motor	IE3
Intensidad nominal I_N	3 A
Velocidad nominal *n*	2900 1/min
Factor de potencia	0,85
Tipo de arranque	Directo online (DOL)
Rendimiento del motor 50% η_M *50%*	80,9 %
Rendimiento del motor 75% η_M *75%*	83,8 %
Rendimiento del motor 100% η_M *100%*	84,2 %
Clase de aislamiento	F
Tipo de protección del motor	IP55

Materiales

Carcasa de la bomba	Acero inoxidable
Rodete	Acero inoxidable
Eje	Acero inoxidable
Cierre mecánico	BQ1VGG
Material de la junta	FKM

Dimensiones de instalación

Conexión de tubería del lado de aspiración *DNs*	DN 32
Conexión de tubería del lado de impulsión *DNd*	DN 32

Queda reservado el derecho a realizar modificaciones.

Curvas características

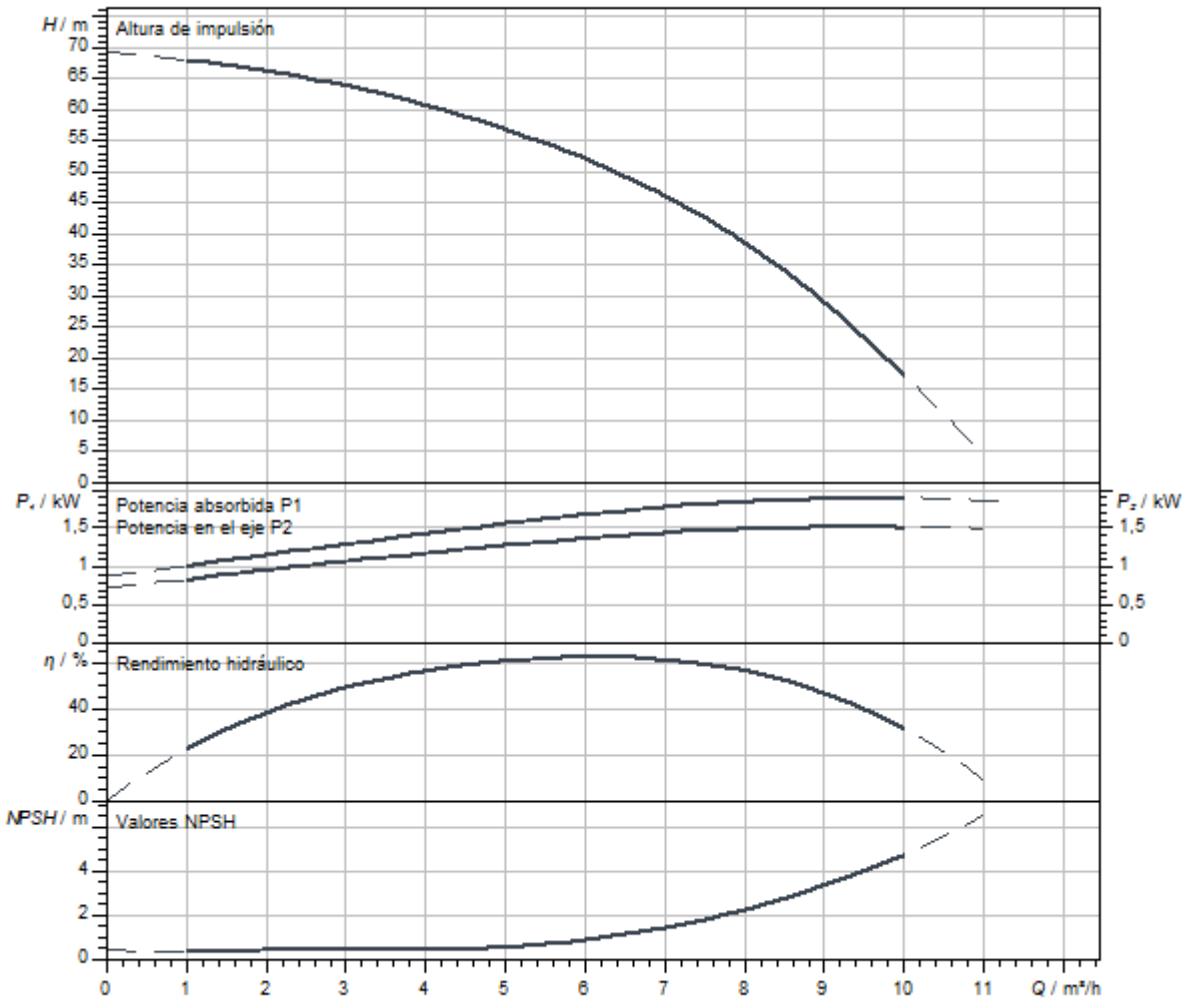

Dimensiones y planos de dimensiones

Helix V 6, PN 25

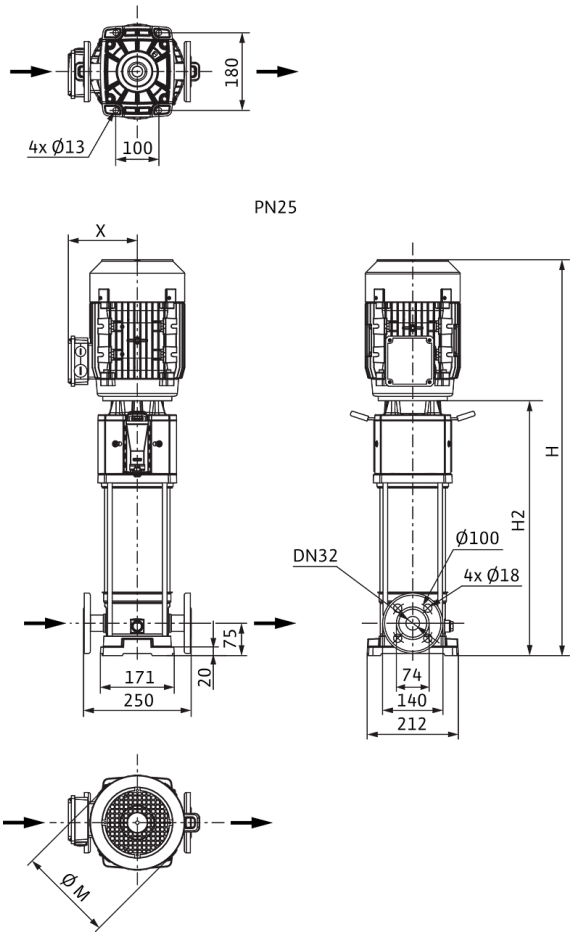

Dimensiones *H*	950 mm
Dimensiones *H1*	153 mm
Dimensiones *L1*	125 mm
Dimensiones *X*	132 mm
Dimensiones *Ø g*	193 mm
Conexión de tubería del lado de aspiración *DNs*	DN 32
Conexión de tubería del lado de impulsión *DNd*	DN 32
Diámetro del motor *X*	132 mm

Información de pedido

Datos del producto

Marca	Wilo
Denominación del producto	HELIX V608-2/25/V/KS/400-50
Referencia	4156069
Número EAN	4048482169415
Color	verde/plata
Cantidad mínima de pedido	1
Disponibilidad en el mercado	2010-01-01

Embalaje

Tipo de embalaje	Palé desechable
Propiedades del embalaje	Embalaje de transporte
Número por palé	1
Número por capa	1

Medidas y pesos

Longitud con embalaje	1200 mm
Longitud *L*	274 mm
Altura con embalaje	400 mm
Altura *H*	950 mm
Ancho con embalaje	400 mm
Ancho *W*	212 mm
Peso bruto aproximado *m*	50 kg
Peso neto aproximado *m*	42 kg



Ficha técnica

Datos del producto

Denominación del producto	HELIX V609-1/16/E/KS/400-50

Datos hidráulicos

Índice de eficiencia mínima (MEI)	≥0,7
Presión de entrada	10 bar
Presión máxima de trabajo *PN*	16 bar
Boca de impulsión	G 1¼
Temperatura mínima del fluido T_{min}	-30 °C
Temperatura máxima del fluido T_{max}	120 °C
Temperatura ambiente mínima T_{min}	-15 °C
Temperatura ambiente máxima T_{max}	50 °C

Datos del motor

Alimentación eléctrica	3~400 V, 50 Hz
Tolerancia de tensión	±10 %
Potencia nominal del motor P_2	2,2 kW
Clase de eficiencia energética del motor	IE3
Intensidad nominal I_N	4,3 A
Velocidad nominal *n*	2900 1/min
Factor de potencia	0,87
Tipo de arranque	Directo online (DOL)
Rendimiento del motor 50% η_M *50%*	84,8 %
Rendimiento del motor 75% η_M *75%*	86,2 %
Rendimiento del motor 100% η_M *100%*	85,9 %
Clase de aislamiento	F
Tipo de protección del motor	IP55

Materiales

Carcasa de la bomba	Acero inoxidable
Rodete	Acero inoxidable
Eje	Acero inoxidable
Cierre mecánico	BQ1EGG
Material de la junta	EPDM

Dimensiones de instalación

Conexión de tubería del lado de aspiración *DNs*	G 1¼
Conexión de tubería del lado de impulsión *DNd*	G 1¼

Queda reservado el derecho a realizar modificaciones.

Curvas características

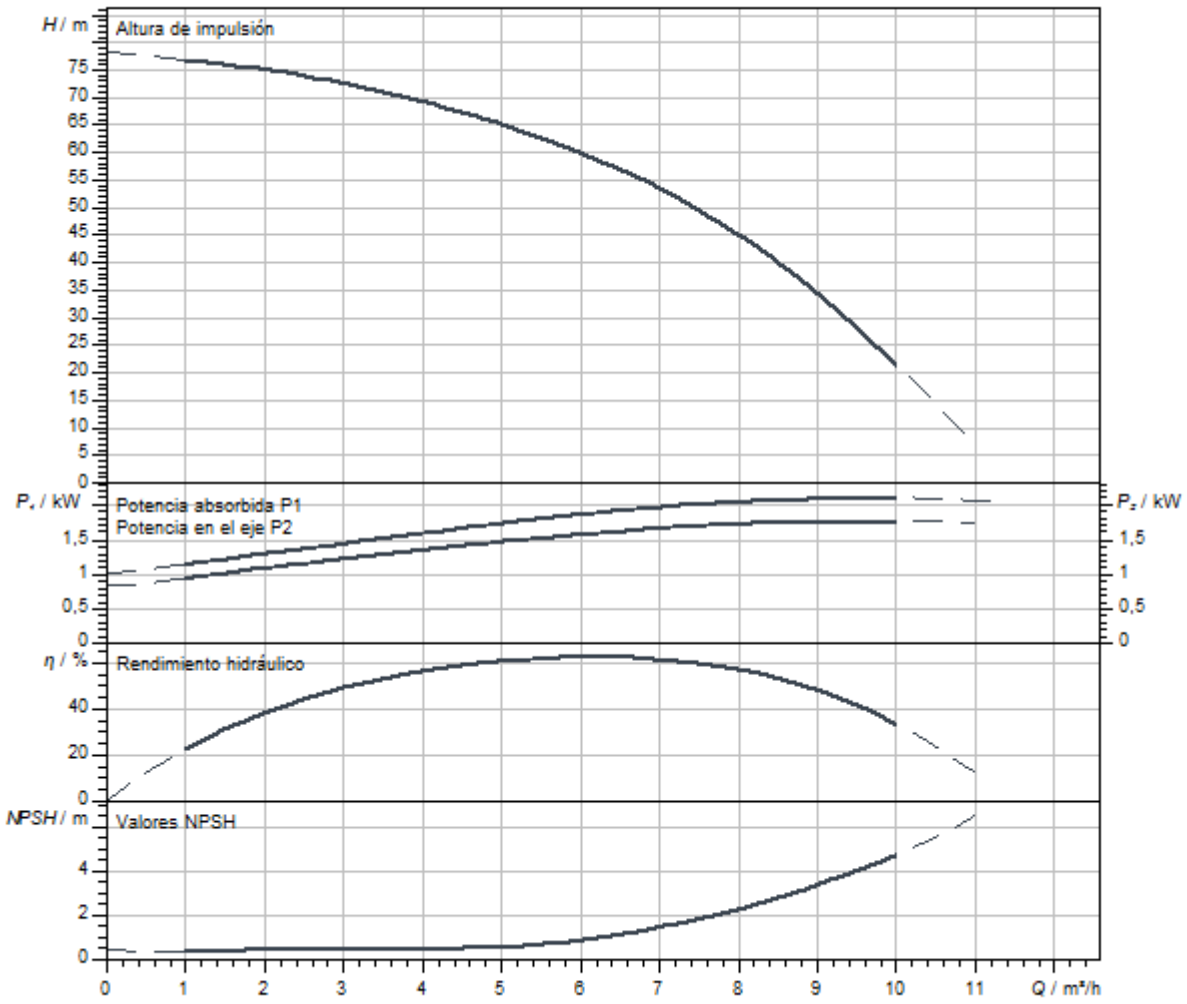

Dimensiones y planos de dimensiones

Helix V 6, PN 16

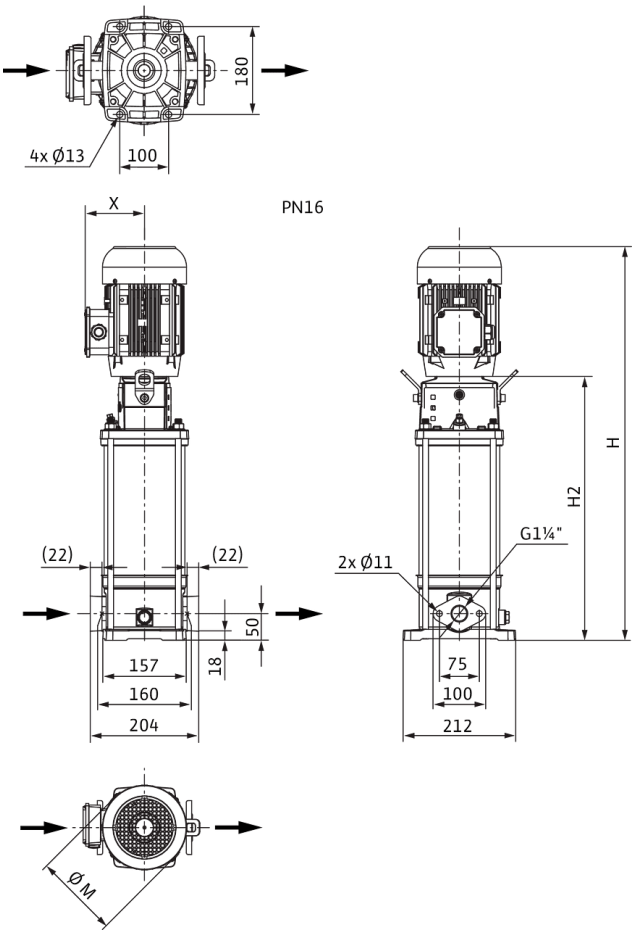

Dimensiones *H*	963 mm
Dimensiones *H1*	128 mm
Dimensiones *L1*	102 mm
Dimensiones *X*	132 mm
Dimensiones *Ø g*	193 mm
Conexión de tubería del lado de aspiración *DNs*	G 1¼
Conexión de tubería del lado de impulsión *DNd*	G 1¼
Diámetro del motor *X*	132 mm

Información de pedido

Datos del producto

Marca	Wilo
Denominación del producto	HELIX V609-1/16/E/KS/400-50
Referencia	4156040
Número EAN	4048482169118
Color	verde/plata
Cantidad mínima de pedido	1
Disponibilidad en el mercado	2010-01-01

Embalaje

Tipo de embalaje	Palé desechable
Propiedades del embalaje	Embalaje de transporte
Número por palé	1
Número por capa	1

Medidas y pesos

Longitud con embalaje	1200 mm
Longitud *L*	251 mm
Altura con embalaje	400 mm
Altura *H*	963 mm
Ancho con embalaje	400 mm
Ancho *W*	212 mm
Peso bruto aproximado *m*	51 kg
Peso neto aproximado *m*	42 kg



Ficha técnica

Datos del producto

Denominación del producto	HELIX V609-1/16/E/S/400-50

Datos hidráulicos

Índice de eficiencia mínima (MEI)	≥0,7
Presión de entrada	10 bar
Presión máxima de trabajo *PN*	16 bar
Boca de impulsión	G 1¼
Temperatura mínima del fluido T_{min}	-30 °C
Temperatura máxima del fluido T_{max}	120 °C
Temperatura ambiente mínima T_{min}	-15 °C
Temperatura ambiente máxima T_{max}	50 °C

Datos del motor

Alimentación eléctrica	3~400 V, 50 Hz
Tolerancia de tensión	±10 %
Potencia nominal del motor P_2	2,2 kW
Clase de eficiencia energética del motor	IE3
Intensidad nominal I_N	4,3 A
Velocidad nominal *n*	2900 1/min
Factor de potencia	0,87
Tipo de arranque	Directo online (DOL)
Rendimiento del motor 50% η_M *50%*	84,8 %
Rendimiento del motor 75% η_M *75%*	86,2 %
Rendimiento del motor 100% η_M *100%*	85,9 %
Clase de aislamiento	F
Tipo de protección del motor	IP55

Materiales

Carcasa de la bomba	Acero inoxidable
Rodete	Acero inoxidable
Eje	Acero inoxidable
Cierre mecánico	BQ1EGG
Material de la junta	EPDM

Dimensiones de instalación

Conexión de tubería del lado de aspiración *DNs*	G 1¼
Conexión de tubería del lado de impulsión *DNd*	G 1¼

Queda reservado el derecho a realizar modificaciones.

Curvas características

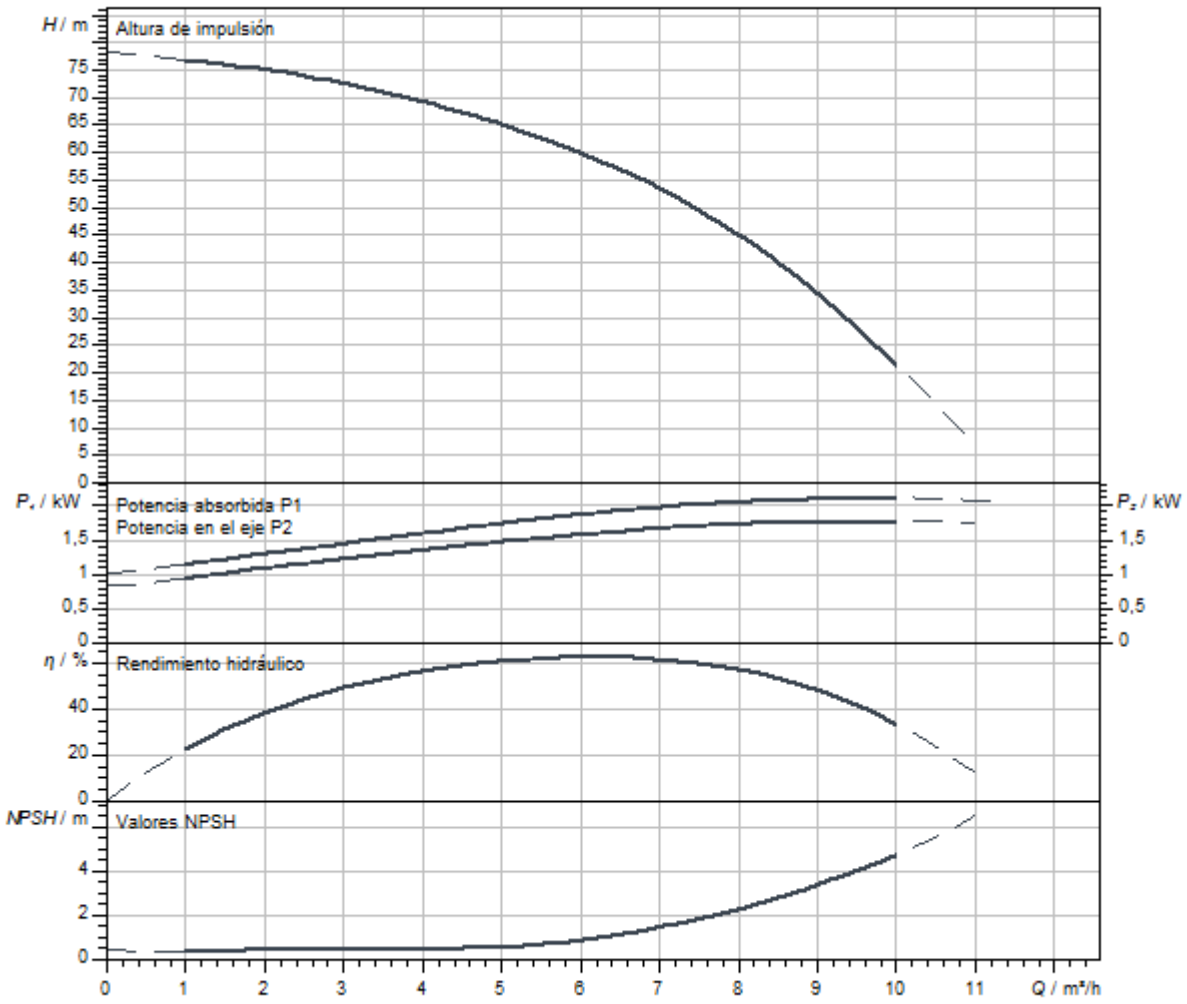

Dimensiones y planos de dimensiones

Helix V 6, PN 16

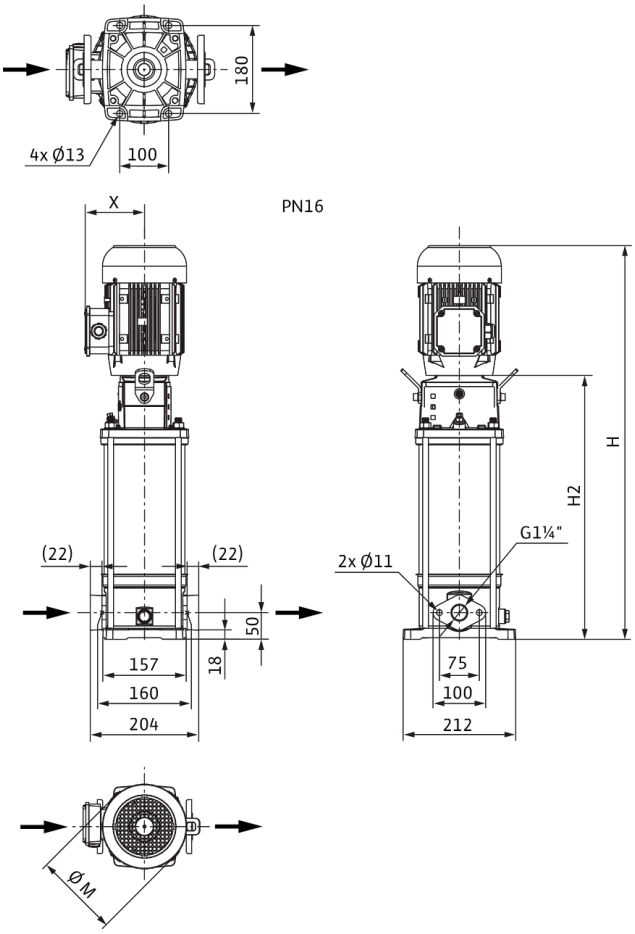

Dimensiones *H*	913 mm
Dimensiones *H1*	128 mm
Dimensiones *L1*	102 mm
Dimensiones *X*	132 mm
Dimensiones *Ø g*	193 mm
Conexión de tubería del lado de aspiración *DNs*	G 1¼
Conexión de tubería del lado de impulsión *DNd*	G 1¼
Diámetro del motor *X*	132 mm

Información de pedido

Datos del producto

Marca	Wilo
Denominación del producto	HELIX V609-1/16/E/S/400-50
Referencia	4201420
Número EAN	4048482592923
Color	verde/plata
Cantidad mínima de pedido	1
Disponibilidad en el mercado	2015-09-01

Embalaje

Tipo de embalaje	Caja de cartón
Propiedades del embalaje	Embalaje de transporte
Número por palé	1
Número por capa	1

Medidas y pesos

Longitud con embalaje	1200 mm
Longitud *L*	251 mm
Altura con embalaje	400 mm
Altura *H*	913 mm
Ancho con embalaje	400 mm
Ancho *W*	212 mm
Peso bruto aproximado *m*	45,1 kg
Peso neto aproximado *m*	37,1 kg



Ficha técnica

Datos del producto

Denominación del producto	HELIX V609-1/25/E/KS/400-50

Datos hidráulicos

Índice de eficiencia mínima (MEI)	≥0,7
Presión de entrada	10 bar
Presión máxima de trabajo *PN*	25 bar
Boca de impulsión	DN 32
Temperatura mínima del fluido T_{min}	-30 °C
Temperatura máxima del fluido T_{max}	120 °C
Temperatura ambiente mínima T_{min}	-15 °C
Temperatura ambiente máxima T_{max}	50 °C

Datos del motor

Alimentación eléctrica	3~400 V, 50 Hz
Tolerancia de tensión	±10 %
Potencia nominal del motor P_2	2,2 kW
Clase de eficiencia energética del motor	IE3
Intensidad nominal I_N	4,3 A
Velocidad nominal *n*	2900 1/min
Factor de potencia	0,87
Tipo de arranque	Directo online (DOL)
Rendimiento del motor 50% η_M *50%*	84,8 %
Rendimiento del motor 75% η_M *75%*	86,2 %
Rendimiento del motor 100% η_M *100%*	85,9 %
Clase de aislamiento	F
Tipo de protección del motor	IP55

Materiales

Carcasa de la bomba	Acero inoxidable
Rodete	Acero inoxidable
Eje	Acero inoxidable
Cierre mecánico	BQ1EGG
Material de la junta	EPDM

Dimensiones de instalación

Conexión de tubería del lado de aspiración *DNs*	DN 32
Conexión de tubería del lado de impulsión *DNd*	DN 32

Queda reservado el derecho a realizar modificaciones.

Curvas características

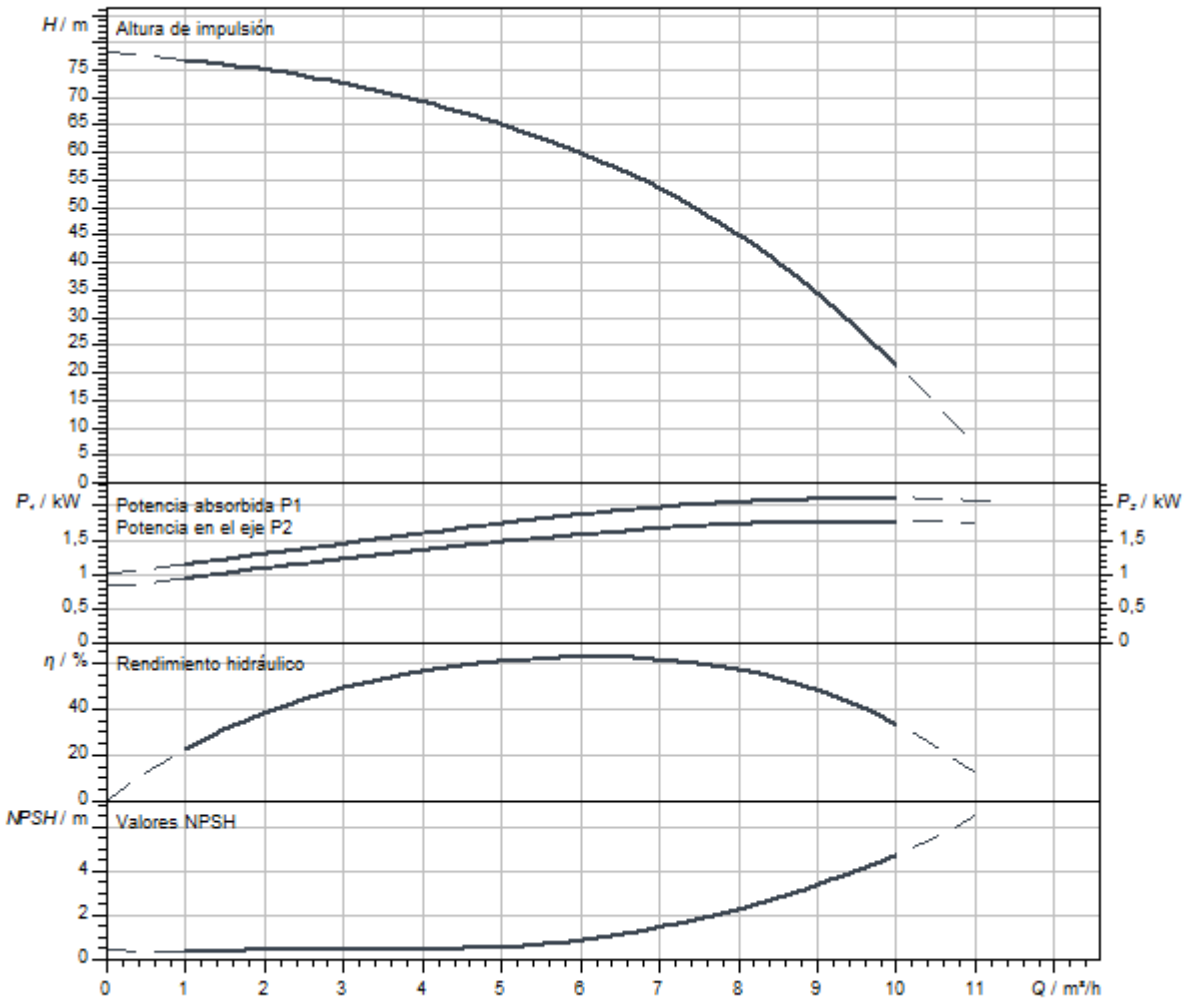

Dimensiones y planos de dimensiones

Helix V 6, PN 25

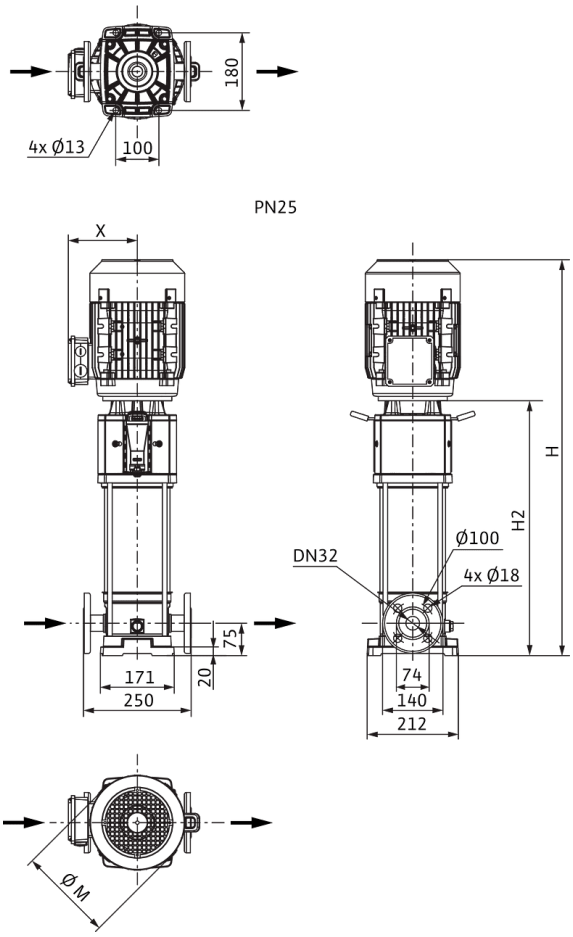

Dimensiones *H*	988 mm
Dimensiones *H1*	153 mm
Dimensiones *L1*	125 mm
Dimensiones *X*	132 mm
Dimensiones *Ø g*	193 mm
Conexión de tubería del lado de aspiración *DNs*	DN 32
Conexión de tubería del lado de impulsión *DNd*	DN 32
Diámetro del motor *X*	132 mm

Información de pedido

Datos del producto

Marca	Wilo
Denominación del producto	HELIX V609-1/25/E/KS/400-50
Referencia	4156041
Número EAN	4048482169125
Color	verde/plata
Cantidad mínima de pedido	1
Disponibilidad en el mercado	2010-01-01

Embalaje

Tipo de embalaje	Palé desechable
Propiedades del embalaje	Embalaje de transporte
Número por palé	1
Número por capa	1

Medidas y pesos

Longitud con embalaje	1200 mm
Longitud *L*	274 mm
Altura con embalaje	400 mm
Altura *H*	988 mm
Ancho con embalaje	400 mm
Ancho *W*	212 mm
Peso bruto aproximado *m*	53 kg
Peso neto aproximado *m*	44 kg

Queda reservado el derecho a realizar modificaciones.



Ficha técnica

Datos del producto

Denominación del producto	HELIX V609-2/25/V/KS/400-50

Datos hidráulicos

Índice de eficiencia mínima (MEI)	≥0,7
Presión de entrada	10 bar
Presión máxima de trabajo *PN*	25 bar
Boca de impulsión	DN 32
Temperatura mínima del fluido T_{min}	-15 °C
Temperatura máxima del fluido T_{max}	90 °C
Temperatura ambiente mínima T_{min}	-15 °C
Temperatura ambiente máxima T_{max}	50 °C

Datos del motor

Alimentación eléctrica	3~400 V, 50 Hz
Tolerancia de tensión	±10 %
Potencia nominal del motor P_2	2,2 kW
Clase de eficiencia energética del motor	IE3
Intensidad nominal I_N	4,3 A
Velocidad nominal *n*	2900 1/min
Factor de potencia	0,87
Tipo de arranque	Directo online (DOL)
Rendimiento del motor 50% η_M *50%*	84,8 %
Rendimiento del motor 75% η_M *75%*	86,2 %
Rendimiento del motor 100% η_M *100%*	85,9 %
Clase de aislamiento	F
Tipo de protección del motor	IP55

Materiales

Carcasa de la bomba	Acero inoxidable
Rodete	Acero inoxidable
Eje	Acero inoxidable
Cierre mecánico	BQ1VGG
Material de la junta	FKM

Dimensiones de instalación

Conexión de tubería del lado de aspiración *DNs*	DN 32
Conexión de tubería del lado de impulsión *DNd*	DN 32

Queda reservado el derecho a realizar modificaciones.

Curvas características

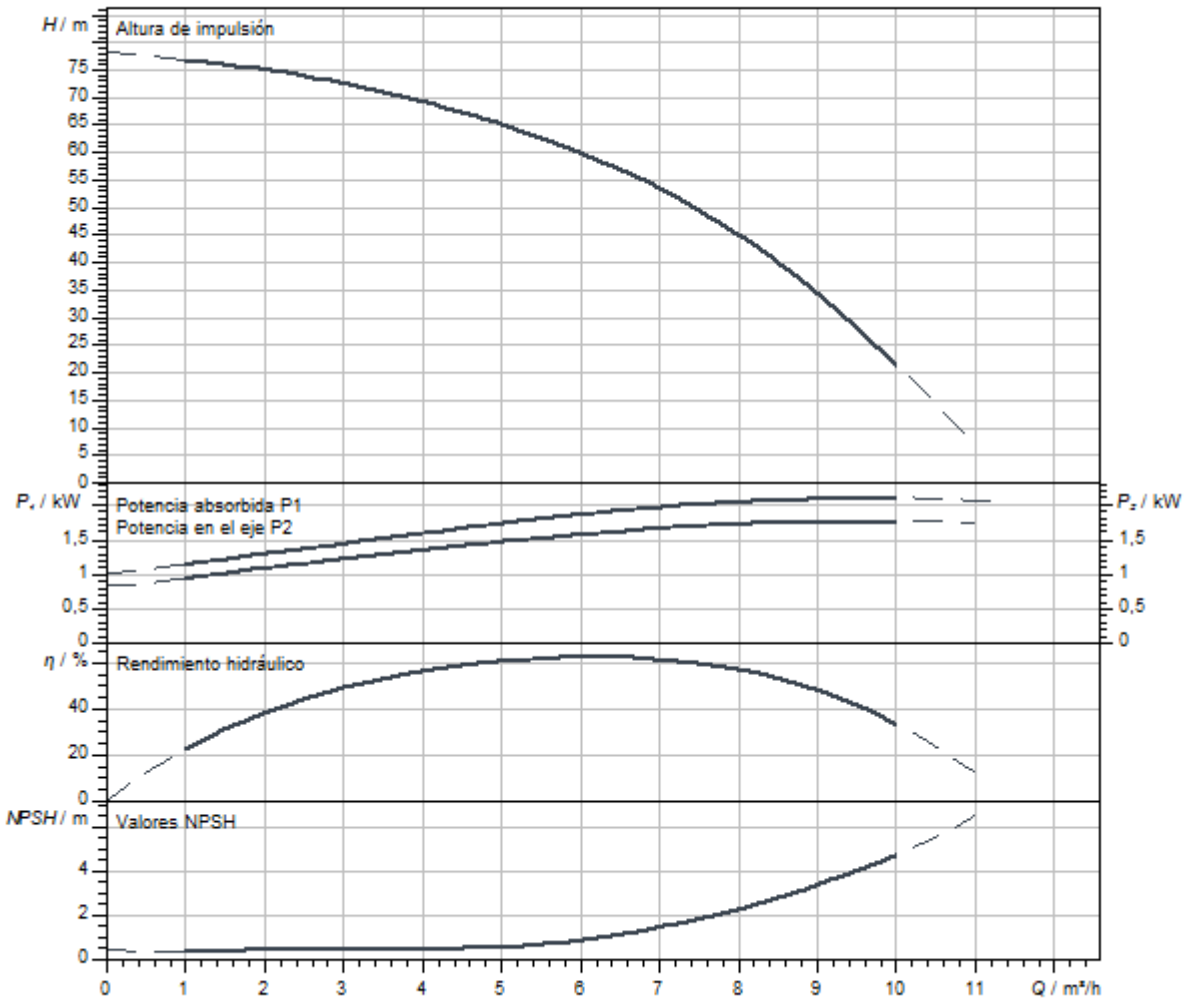

Dimensiones y planos de dimensiones

Helix V 6, PN 25

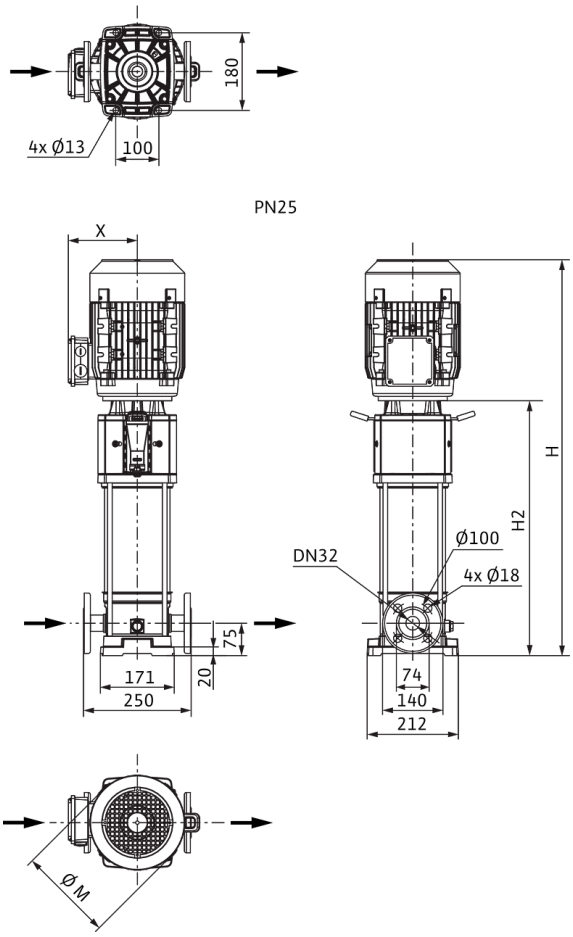

Dimensiones *H*	988 mm
Dimensiones *H1*	153 mm
Dimensiones *L1*	125 mm
Dimensiones *X*	132 mm
Dimensiones *Ø g*	193 mm
Conexión de tubería del lado de aspiración *DNs*	DN 32
Conexión de tubería del lado de impulsión *DNd*	DN 32
Diámetro del motor *X*	132 mm

Información de pedido

Datos del producto

Marca	Wilo
Denominación del producto	HELIX V609-2/25/V/KS/400-50
Referencia	4156070
Número EAN	4048482169422
Color	verde/plata
Cantidad mínima de pedido	1
Disponibilidad en el mercado	2010-01-01

Embalaje

Tipo de embalaje	Palé desechable
Propiedades del embalaje	Embalaje de transporte
Número por palé	1
Número por capa	1

Medidas y pesos

Longitud con embalaje	1200 mm
Longitud *L*	274 mm
Altura con embalaje	400 mm
Altura *H*	988 mm
Ancho con embalaje	400 mm
Ancho *W*	212 mm
Peso bruto aproximado *m*	53 kg
Peso neto aproximado *m*	44 kg



Ficha técnica

Datos del producto

Denominación del producto	HELIX V610-1/16/E/KS/400-50

Datos hidráulicos

Índice de eficiencia mínima (MEI)	≥0,7
Presión de entrada	10 bar
Presión máxima de trabajo *PN*	16 bar
Boca de impulsión	G 1¼
Temperatura mínima del fluido T_{min}	-30 °C
Temperatura máxima del fluido T_{max}	120 °C
Temperatura ambiente mínima T_{min}	-15 °C
Temperatura ambiente máxima T_{max}	50 °C

Datos del motor

Alimentación eléctrica	3~400 V, 50 Hz
Tolerancia de tensión	±10 %
Potencia nominal del motor P_2	2,2 kW
Clase de eficiencia energética del motor	IE3
Intensidad nominal I_N	4,3 A
Velocidad nominal *n*	2900 1/min
Factor de potencia	0,87
Tipo de arranque	Directo online (DOL)
Rendimiento del motor 50% η_M *50%*	84,8 %
Rendimiento del motor 75% η_M *75%*	86,2 %
Rendimiento del motor 100% η_M *100%*	85,9 %
Clase de aislamiento	F
Tipo de protección del motor	IP55

Materiales

Carcasa de la bomba	Acero inoxidable
Rodete	Acero inoxidable
Eje	Acero inoxidable
Cierre mecánico	BQ1EGG
Material de la junta	EPDM

Dimensiones de instalación

Conexión de tubería del lado de aspiración *DNs*	G 1¼
Conexión de tubería del lado de impulsión *DNd*	G 1¼

Queda reservado el derecho a realizar modificaciones.

Curvas características

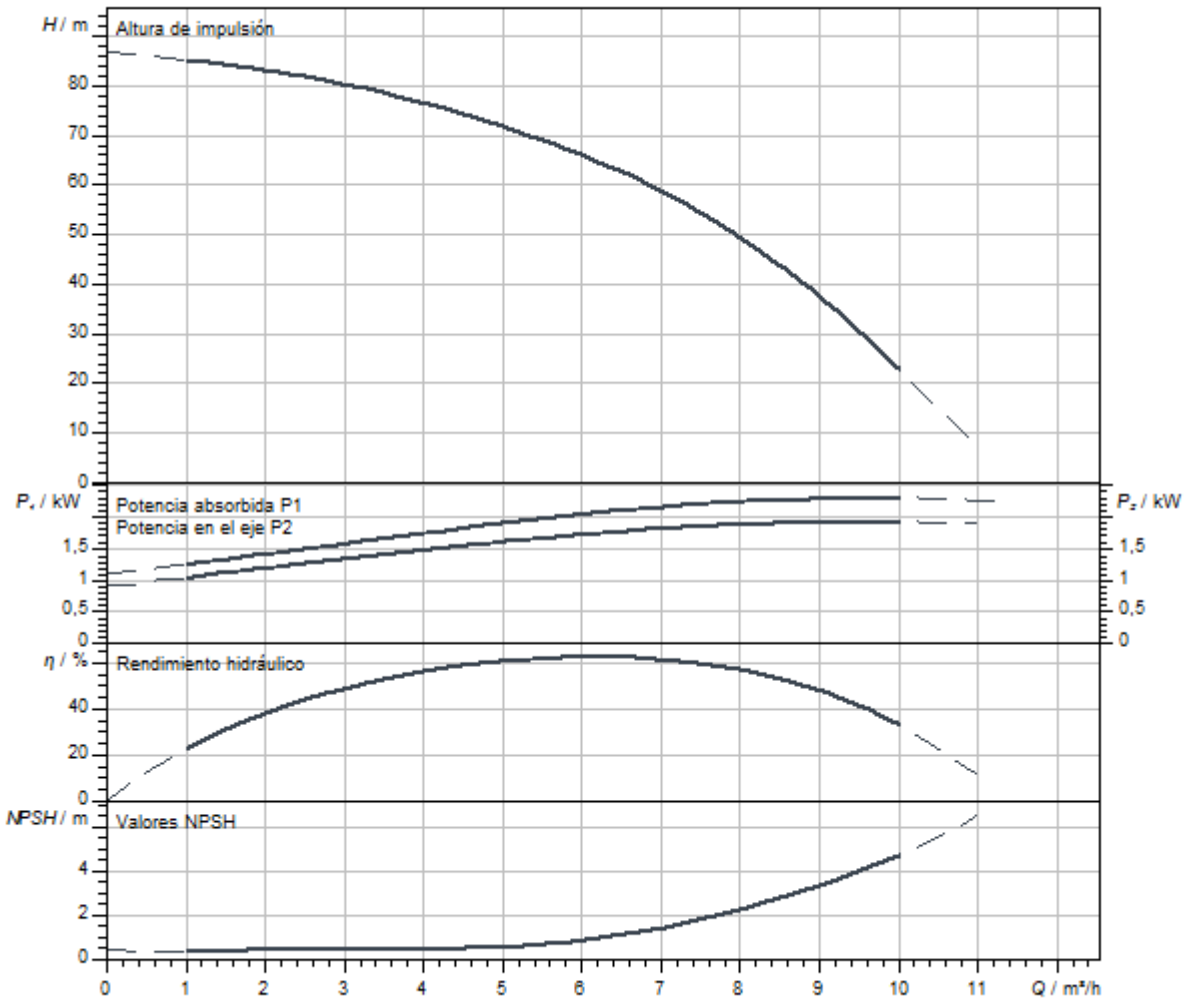

Dimensiones y planos de dimensiones

Helix V 6, PN 16

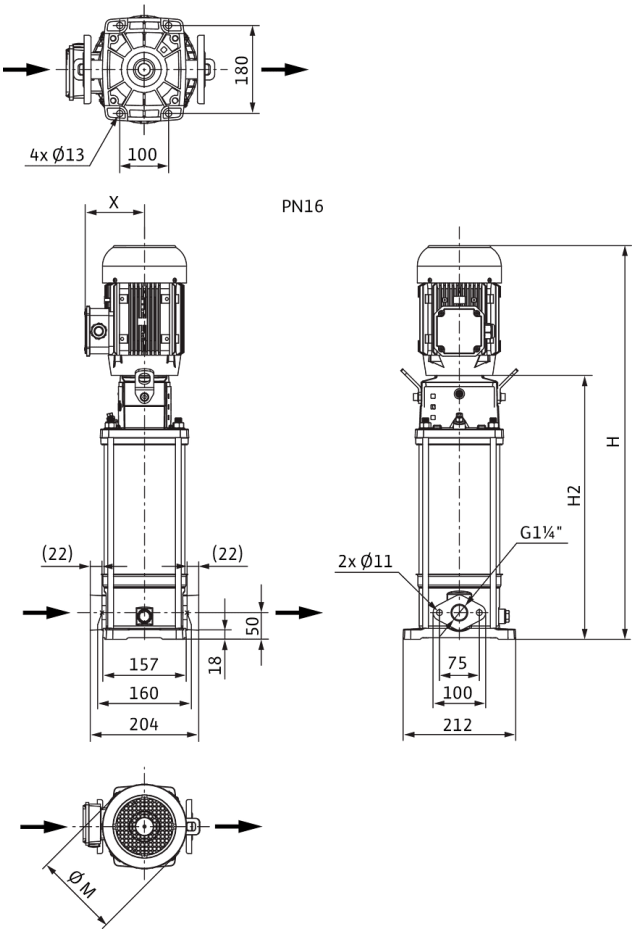

Dimensiones *H*	1000 mm
Dimensiones *H1*	128 mm
Dimensiones *L1*	102 mm
Dimensiones *X*	132 mm
Dimensiones *Ø g*	193 mm
Conexión de tubería del lado de aspiración *DNs*	G 1¼
Conexión de tubería del lado de impulsión *DNd*	G 1¼
Diámetro del motor *X*	132 mm

Información de pedido

Datos del producto

Marca	Wilo
Denominación del producto	HELIX V610-1/16/E/KS/400-50
Referencia	4156042
Número EAN	4048482169132
Color	verde/plata
Cantidad mínima de pedido	1
Disponibilidad en el mercado	2010-01-01

Embalaje

Tipo de embalaje	Palé desechable
Propiedades del embalaje	Embalaje de transporte
Número por palé	1
Número por capa	1

Medidas y pesos

Longitud con embalaje	1200 mm
Longitud *L*	251 mm
Altura con embalaje	400 mm
Altura *H*	1000 mm
Ancho con embalaje	400 mm
Ancho *W*	212 mm
Peso bruto aproximado *m*	51 kg
Peso neto aproximado *m*	43 kg



Ficha técnica

Datos del producto

Denominación del producto	HELIX V610-1/16/E/S/400-50

Datos hidráulicos

Índice de eficiencia mínima (MEI)	≥0,7
Presión de entrada	10 bar
Presión máxima de trabajo *PN*	16 bar
Boca de impulsión	G 1¼
Temperatura mínima del fluido T_{min}	-30 °C
Temperatura máxima del fluido T_{max}	120 °C
Temperatura ambiente mínima T_{min}	-15 °C
Temperatura ambiente máxima T_{max}	50 °C

Datos del motor

Alimentación eléctrica	3~400 V, 50 Hz
Tolerancia de tensión	±10 %
Potencia nominal del motor P_2	2,2 kW
Clase de eficiencia energética del motor	IE3
Intensidad nominal I_N	4,3 A
Velocidad nominal *n*	2900 1/min
Factor de potencia	0,87
Tipo de arranque	Directo online (DOL)
Rendimiento del motor 50% η_M *50%*	84,8 %
Rendimiento del motor 75% η_M *75%*	86,2 %
Rendimiento del motor 100% η_M *100%*	85,9 %
Clase de aislamiento	F
Tipo de protección del motor	IP55

Materiales

Carcasa de la bomba	Acero inoxidable
Rodete	Acero inoxidable
Eje	Acero inoxidable
Cierre mecánico	BQ1EGG
Material de la junta	EPDM

Dimensiones de instalación

Conexión de tubería del lado de aspiración *DNs*	G 1¼
Conexión de tubería del lado de impulsión *DNd*	G 1¼

Queda reservado el derecho a realizar modificaciones.

Curvas características

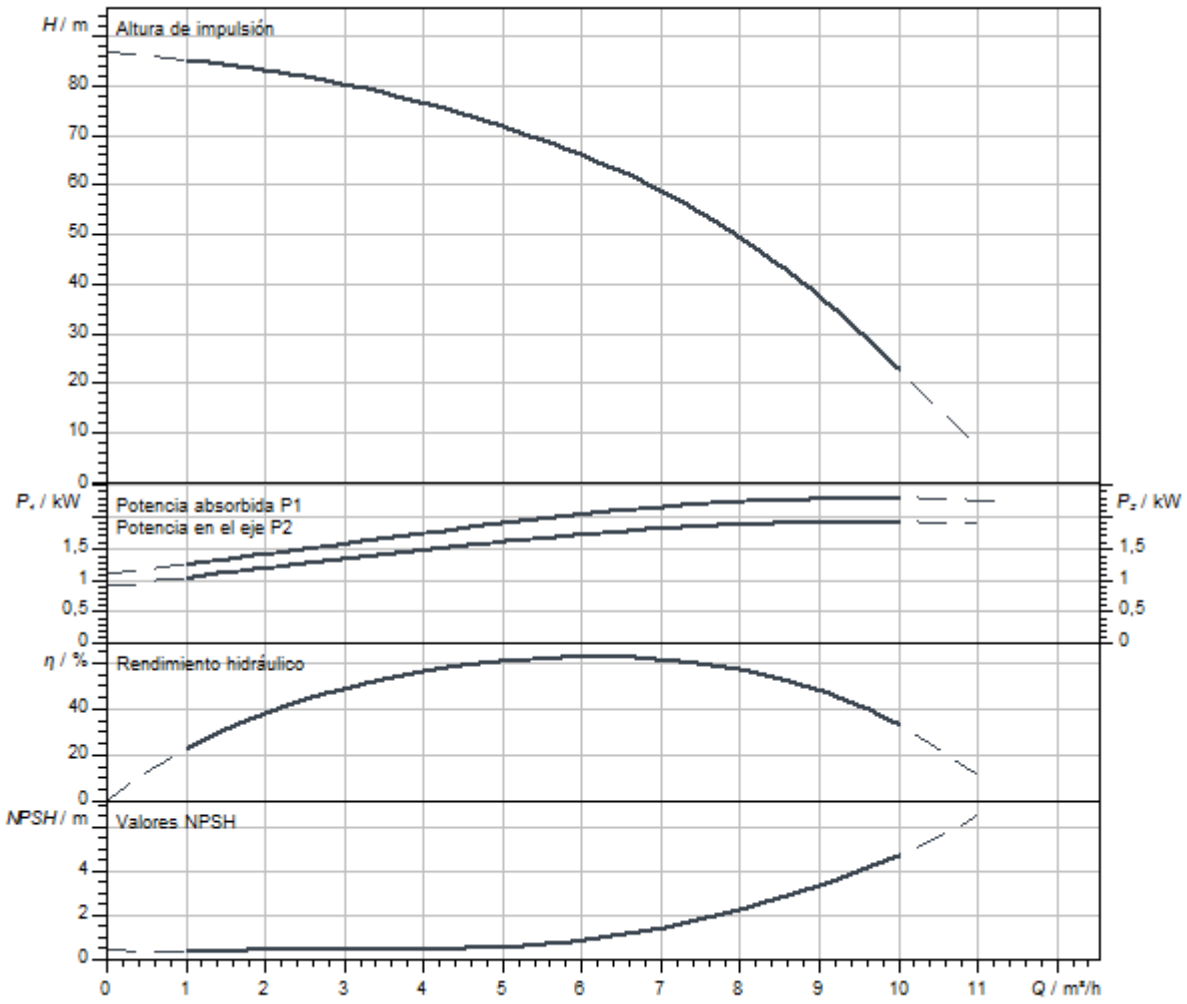

Dimensiones y planos de dimensiones

Helix V 6, PN 16

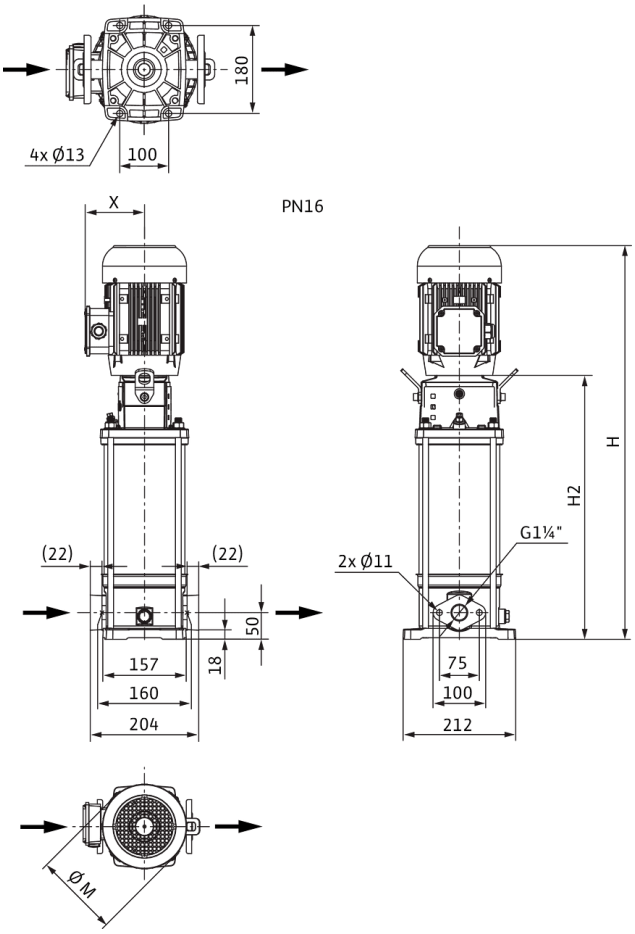

Dimensiones *H*	950 mm
Dimensiones *H1*	128 mm
Dimensiones *L1*	102 mm
Dimensiones *X*	132 mm
Dimensiones *Ø g*	193 mm
Conexión de tubería del lado de aspiración *DNs*	G 1¼
Conexión de tubería del lado de impulsión *DNd*	G 1¼
Diámetro del motor *X*	132 mm

Información de pedido

Datos del producto

Marca	Wilo
Denominación del producto	HELIX V610-1/16/E/S/400-50
Referencia	4201423
Número EAN	4048482592954
Color	verde/plata
Cantidad mínima de pedido	1
Disponibilidad en el mercado	2015-09-01

Embalaje

Tipo de embalaje	Caja de cartón
Propiedades del embalaje	Embalaje de transporte
Número por palé	1
Número por capa	1

Medidas y pesos

Longitud con embalaje	1200 mm
Longitud *L*	251 mm
Altura con embalaje	400 mm
Altura *H*	950 mm
Ancho con embalaje	400 mm
Ancho *W*	212 mm
Peso bruto aproximado *m*	45,1 kg
Peso neto aproximado *m*	37,1 kg



Ficha técnica

Datos del producto

Denominación del producto	HELIX V610-1/25/E/KS/400-50

Datos hidráulicos

Índice de eficiencia mínima (MEI)	≥0,7
Presión de entrada	10 bar
Presión máxima de trabajo *PN*	25 bar
Boca de impulsión	DN 32
Temperatura mínima del fluido T_{min}	-30 °C
Temperatura máxima del fluido T_{max}	120 °C
Temperatura ambiente mínima T_{min}	-15 °C
Temperatura ambiente máxima T_{max}	50 °C

Datos del motor

Alimentación eléctrica	3~400 V, 50 Hz
Tolerancia de tensión	±10 %
Potencia nominal del motor P_2	2,2 kW
Clase de eficiencia energética del motor	IE3
Intensidad nominal I_N	4,3 A
Velocidad nominal *n*	2900 1/min
Factor de potencia	0,87
Tipo de arranque	Directo online (DOL)
Rendimiento del motor 50% η_M *50%*	84,8 %
Rendimiento del motor 75% η_M *75%*	86,2 %
Rendimiento del motor 100% η_M *100%*	85,9 %
Clase de aislamiento	F
Tipo de protección del motor	IP55

Materiales

Carcasa de la bomba	Acero inoxidable
Rodete	Acero inoxidable
Eje	Acero inoxidable
Cierre mecánico	BQ1EGG
Material de la junta	EPDM

Dimensiones de instalación

Conexión de tubería del lado de aspiración *DNs*	DN 32
Conexión de tubería del lado de impulsión *DNd*	DN 32

Queda reservado el derecho a realizar modificaciones.

Curvas características

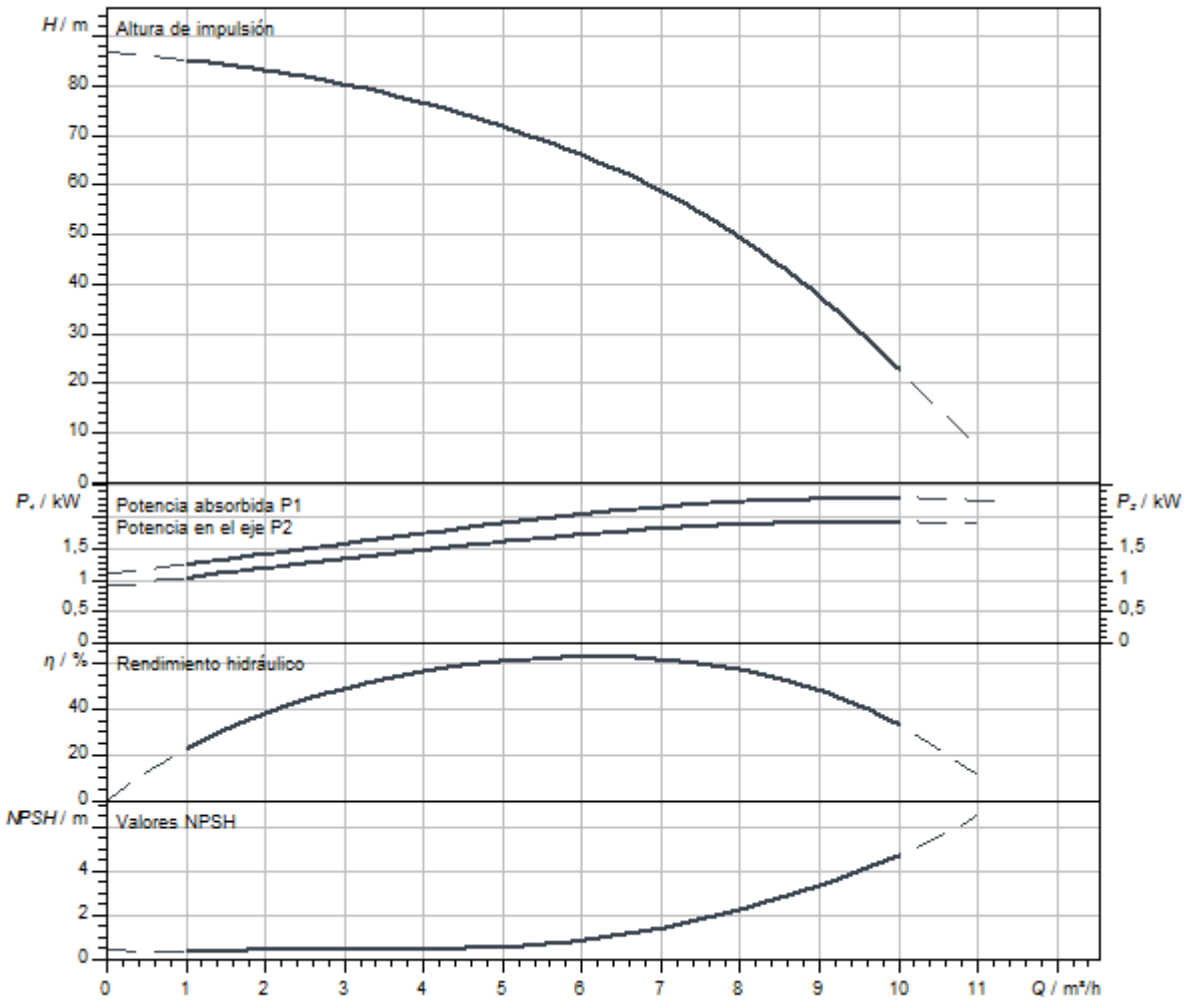

Dimensiones y planos de dimensiones

Helix V 6, PN 25

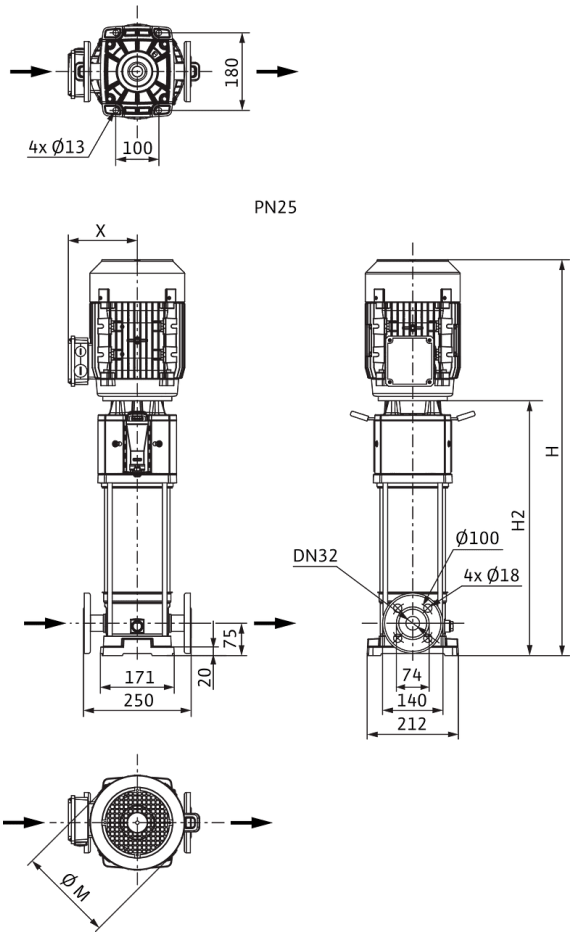

Dimensiones *H*	1025 mm
Dimensiones *H1*	153 mm
Dimensiones *L1*	125 mm
Dimensiones *X*	132 mm
Dimensiones *Ø g*	193 mm
Conexión de tubería del lado de aspiración *DNs*	DN 32
Conexión de tubería del lado de impulsión *DNd*	DN 32
Diámetro del motor *X*	132 mm

Información de pedido

Datos del producto

Marca	Wilo
Denominación del producto	HELIX V610-1/25/E/KS/400-50
Referencia	4156043
Número EAN	4048482169149
Color	verde/plata
Cantidad mínima de pedido	1
Disponibilidad en el mercado	2010-01-01

Embalaje

Tipo de embalaje	Palé desechable
Propiedades del embalaje	Embalaje de transporte
Número por palé	1
Número por capa	1

Medidas y pesos

Longitud con embalaje	1200 mm
Longitud *L*	274 mm
Altura con embalaje	400 mm
Altura *H*	1025 mm
Ancho con embalaje	400 mm
Ancho *W*	212 mm
Peso bruto aproximado *m*	53 kg
Peso neto aproximado *m*	45 kg



Ficha técnica

Datos del producto

Denominación del producto	HELIX V610-2/25/V/KS/400-50

Datos hidráulicos

Índice de eficiencia mínima (MEI)	≥0,7
Presión de entrada	10 bar
Presión máxima de trabajo *PN*	25 bar
Boca de impulsión	DN 32
Temperatura mínima del fluido T_{min}	-15 °C
Temperatura máxima del fluido T_{max}	90 °C
Temperatura ambiente mínima T_{min}	-15 °C
Temperatura ambiente máxima T_{max}	50 °C

Datos del motor

Alimentación eléctrica	3~400 V, 50 Hz
Tolerancia de tensión	±10 %
Potencia nominal del motor P_2	2,2 kW
Clase de eficiencia energética del motor	IE3
Intensidad nominal I_N	4,3 A
Velocidad nominal *n*	2900 1/min
Factor de potencia	0,87
Tipo de arranque	Directo online (DOL)
Rendimiento del motor 50% η_M *50%*	84,8 %
Rendimiento del motor 75% η_M *75%*	86,2 %
Rendimiento del motor 100% η_M *100%*	85,9 %
Clase de aislamiento	F
Tipo de protección del motor	IP55

Materiales

Carcasa de la bomba	Acero inoxidable
Rodete	Acero inoxidable
Eje	Acero inoxidable
Cierre mecánico	BQ1VGG
Material de la junta	FKM

Dimensiones de instalación

Conexión de tubería del lado de aspiración *DNs*	DN 32
Conexión de tubería del lado de impulsión *DNd*	DN 32

Queda reservado el derecho a realizar modificaciones.

Curvas características

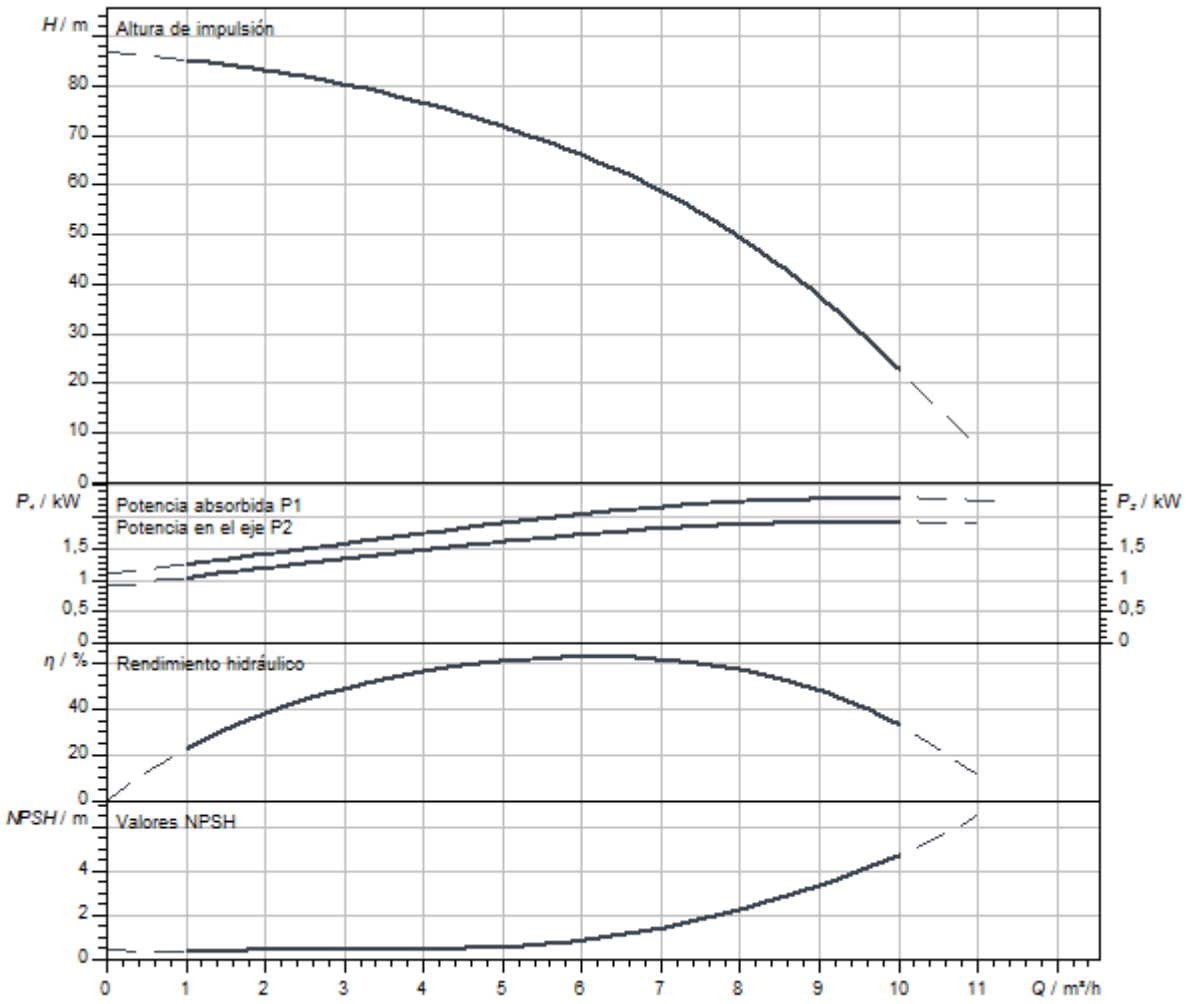

Dimensiones y planos de dimensiones

Helix V 6, PN 25

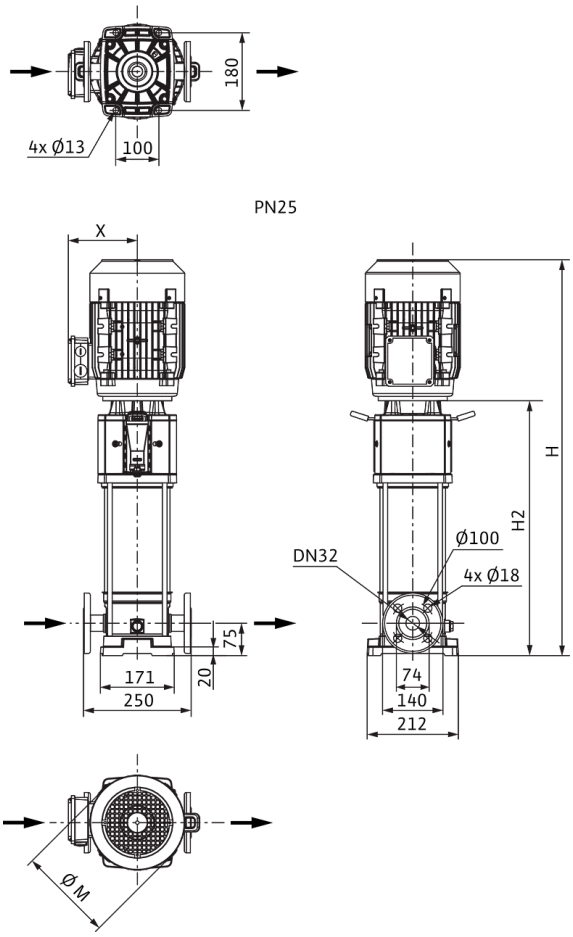

Dimensiones *H*	1025 mm
Dimensiones *H1*	153 mm
Dimensiones *L1*	125 mm
Dimensiones *X*	132 mm
Dimensiones *Ø g*	193 mm
Conexión de tubería del lado de aspiración *DNs*	DN 32
Conexión de tubería del lado de impulsión *DNd*	DN 32
Diámetro del motor *X*	132 mm

Información de pedido

Datos del producto

Marca	Wilo
Denominación del producto	HELIX V610-2/25/V/KS/400-50
Referencia	4156071
Número EAN	4048482169439
Color	verde/plata
Cantidad mínima de pedido	1
Disponibilidad en el mercado	2010-01-01

Embalaje

Tipo de embalaje	Palé desechable
Propiedades del embalaje	Embalaje de transporte
Número por palé	1
Número por capa	1

Medidas y pesos

Longitud con embalaje	1200 mm
Longitud *L*	274 mm
Altura con embalaje	400 mm
Altura *H*	1025 mm
Ancho con embalaje	400 mm
Ancho *W*	212 mm
Peso bruto aproximado *m*	53 kg
Peso neto aproximado *m*	45 kg



Ficha técnica

Datos del producto

Denominación del producto	HELIX V611-1/16/E/KS/400-50

Datos hidráulicos

Índice de eficiencia mínima (MEI)	≥0,7
Presión de entrada	10 bar
Presión máxima de trabajo *PN*	16 bar
Boca de impulsión	G 1¼
Temperatura mínima del fluido T_{min}	-30 °C
Temperatura máxima del fluido T_{max}	120 °C
Temperatura ambiente mínima T_{min}	-15 °C
Temperatura ambiente máxima T_{max}	50 °C

Datos del motor

Alimentación eléctrica	3~400 V, 50 Hz
Tolerancia de tensión	±10 %
Potencia nominal del motor P_2	2,2 kW
Clase de eficiencia energética del motor	IE3
Intensidad nominal I_N	4,3 A
Velocidad nominal *n*	2900 1/min
Factor de potencia	0,87
Tipo de arranque	Directo online (DOL)
Rendimiento del motor 50% η_M *50%*	84,8 %
Rendimiento del motor 75% η_M *75%*	86,2 %
Rendimiento del motor 100% η_M *100%*	85,9 %
Clase de aislamiento	F
Tipo de protección del motor	IP55

Materiales

Carcasa de la bomba	Acero inoxidable
Rodete	Acero inoxidable
Eje	Acero inoxidable
Cierre mecánico	BQ1EGG
Material de la junta	EPDM

Dimensiones de instalación

Conexión de tubería del lado de aspiración *DNs*	G 1¼
Conexión de tubería del lado de impulsión *DNd*	G 1¼

Queda reservado el derecho a realizar modificaciones.

Curvas características

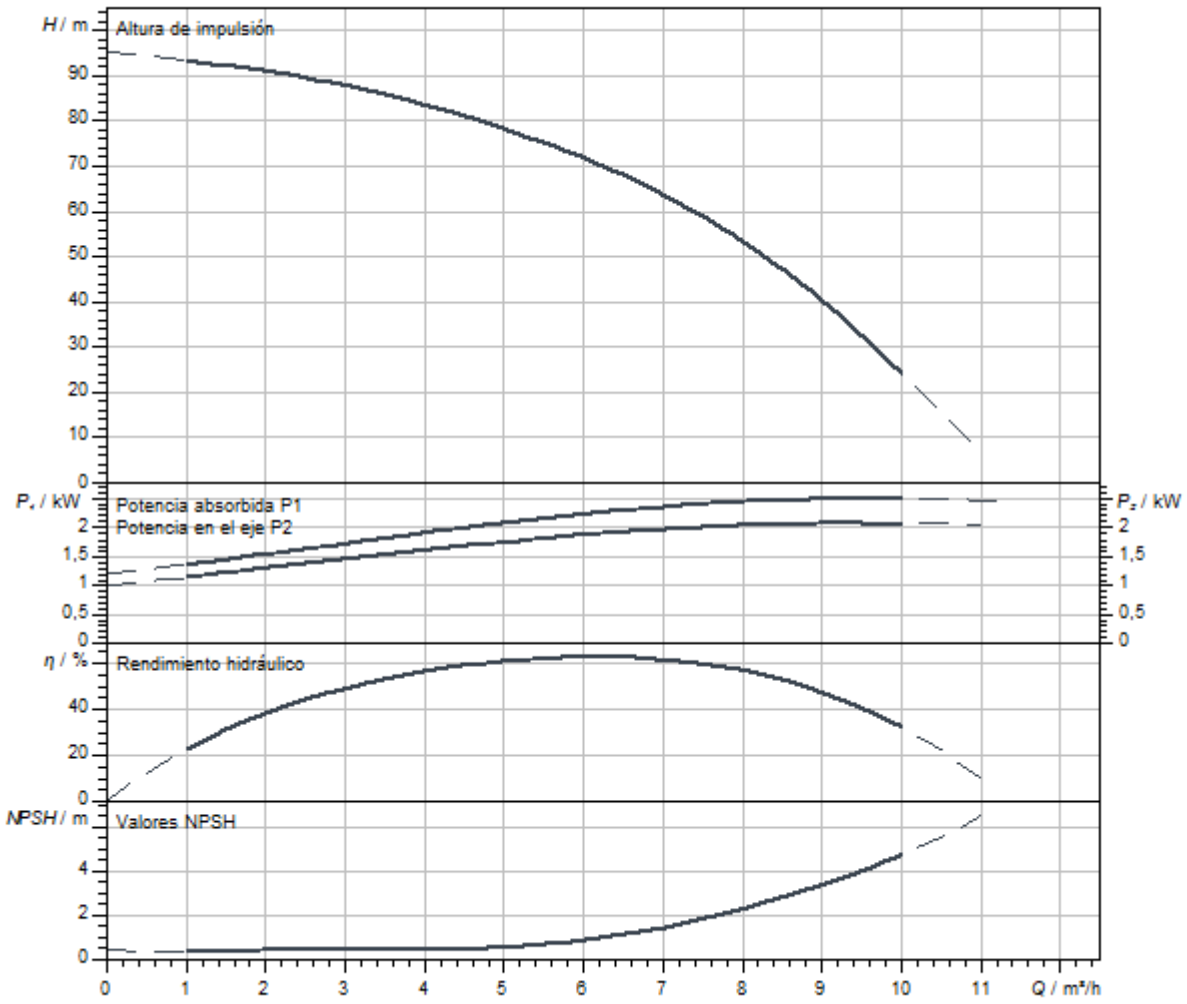

Dimensiones y planos de dimensiones

Helix V 6, PN 16

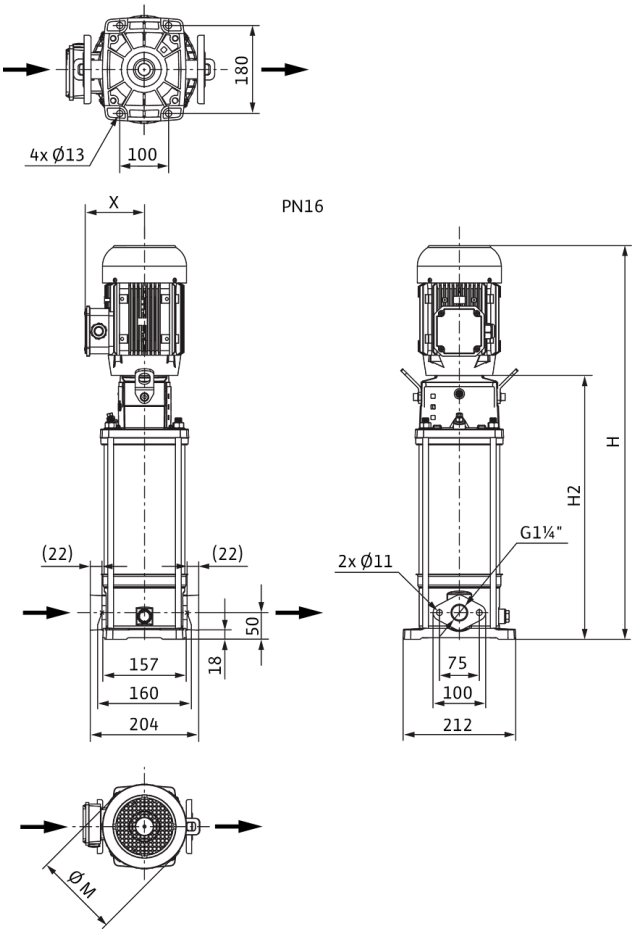

Dimensiones *H*	1075 mm
Dimensiones *H1*	128 mm
Dimensiones *L1*	102 mm
Dimensiones *X*	132 mm
Dimensiones *Ø g*	193 mm
Conexión de tubería del lado de aspiración *DNs*	G 1¼
Conexión de tubería del lado de impulsión *DNd*	G 1¼
Diámetro del motor *X*	132 mm

Información de pedido

Datos del producto

Marca	Wilo
Denominación del producto	HELIX V611-1/16/E/KS/400-50
Referencia	4156044
Número EAN	4048482169156
Color	verde/plata
Cantidad mínima de pedido	1
Disponibilidad en el mercado	2010-01-01

Embalaje

Tipo de embalaje	Palé desechable
Propiedades del embalaje	Embalaje de transporte
Número por palé	1
Número por capa	1

Medidas y pesos

Longitud con embalaje	1200 mm
Longitud *L*	251 mm
Altura con embalaje	400 mm
Altura *H*	1075 mm
Ancho con embalaje	400 mm
Ancho *W*	212 mm
Peso bruto aproximado *m*	53 kg
Peso neto aproximado *m*	44 kg



Ficha técnica

Datos del producto

Denominación del producto	HELIX V611-1/16/E/S/400-50

Datos hidráulicos

Índice de eficiencia mínima (MEI)	≥0,7
Presión de entrada	10 bar
Presión máxima de trabajo *PN*	16 bar
Boca de impulsión	G 1¼
Temperatura mínima del fluido T_{min}	-30 °C
Temperatura máxima del fluido T_{max}	120 °C
Temperatura ambiente mínima T_{min}	-15 °C
Temperatura ambiente máxima T_{max}	50 °C

Datos del motor

Alimentación eléctrica	3~400 V, 50 Hz
Tolerancia de tensión	±10 %
Potencia nominal del motor P_2	2,2 kW
Clase de eficiencia energética del motor	IE3
Intensidad nominal I_N	4,3 A
Velocidad nominal *n*	2900 1/min
Factor de potencia	0,87
Tipo de arranque	Directo online (DOL)
Rendimiento del motor 50% η_M *50%*	84,8 %
Rendimiento del motor 75% η_M *75%*	86,2 %
Rendimiento del motor 100% η_M *100%*	85,9 %
Clase de aislamiento	F
Tipo de protección del motor	IP55

Materiales

Carcasa de la bomba	Acero inoxidable
Rodete	Acero inoxidable
Eje	Acero inoxidable
Cierre mecánico	BQ1EGG
Material de la junta	EPDM

Dimensiones de instalación

Conexión de tubería del lado de aspiración *DNs*	G 1¼
Conexión de tubería del lado de impulsión *DNd*	G 1¼

Queda reservado el derecho a realizar modificaciones.

Curvas características

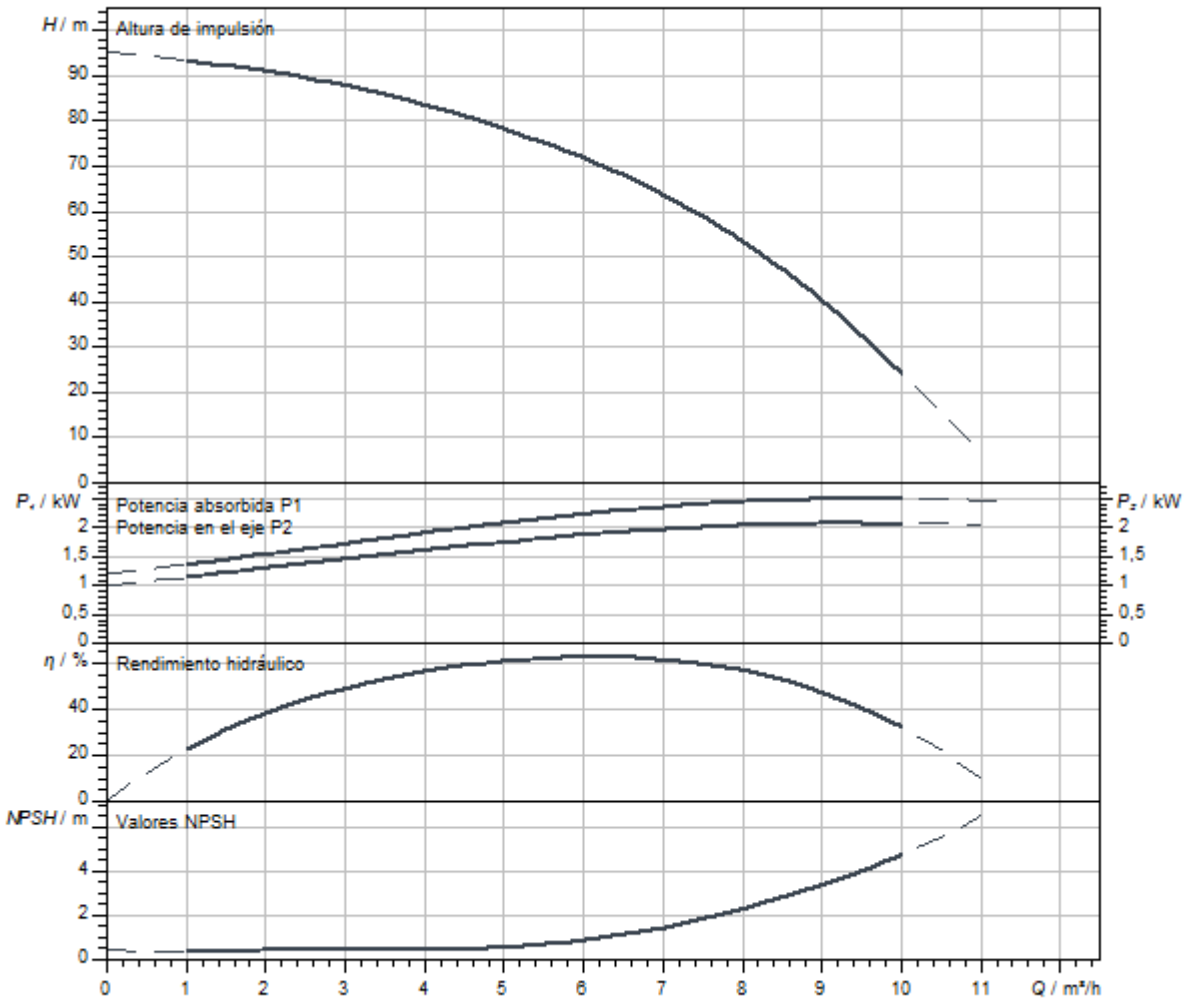

Dimensiones y planos de dimensiones

Helix V 6, PN 16

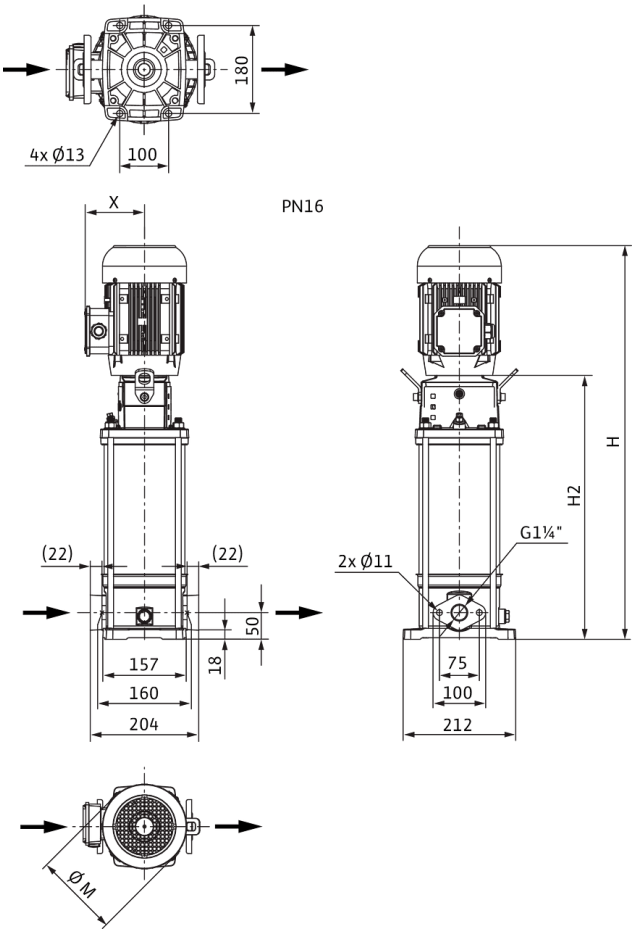

Dimensiones *H*	1025 mm
Dimensiones *H1*	128 mm
Dimensiones *L1*	102 mm
Dimensiones *X*	132 mm
Dimensiones *Ø g*	193 mm
Conexión de tubería del lado de aspiración *DNs*	G 1¼
Conexión de tubería del lado de impulsión *DNd*	G 1¼
Diámetro del motor *X*	132 mm

Información de pedido

Datos del producto

Marca	Wilo
Denominación del producto	HELIX V611-1/16/E/S/400-50
Referencia	4201426
Número EAN	4048482592985
Color	verde/plata
Cantidad mínima de pedido	1
Disponibilidad en el mercado	2015-09-01

Embalaje

Tipo de embalaje	Caja de cartón
Propiedades del embalaje	Embalaje de transporte
Número por palé	1
Número por capa	1

Medidas y pesos

Longitud con embalaje	1200 mm
Longitud *L*	251 mm
Altura con embalaje	400 mm
Altura *H*	1025 mm
Ancho con embalaje	400 mm
Ancho *W*	212 mm
Peso bruto aproximado *m*	47,2 kg
Peso neto aproximado *m*	39,2 kg



Ficha técnica

Datos del producto

Denominación del producto	HELIX V611-1/25/E/KS/400-50

Datos hidráulicos

Índice de eficiencia mínima (MEI)	≥0,7
Presión de entrada	10 bar
Presión máxima de trabajo *PN*	25 bar
Boca de impulsión	DN 32
Temperatura mínima del fluido T_{min}	-30 °C
Temperatura máxima del fluido T_{max}	120 °C
Temperatura ambiente mínima T_{min}	-15 °C
Temperatura ambiente máxima T_{max}	50 °C

Datos del motor

Alimentación eléctrica	3~400 V, 50 Hz
Tolerancia de tensión	±10 %
Potencia nominal del motor P_2	2,2 kW
Clase de eficiencia energética del motor	IE3
Intensidad nominal I_N	4,3 A
Velocidad nominal *n*	2900 1/min
Factor de potencia	0,87
Tipo de arranque	Directo online (DOL)
Rendimiento del motor 50% η_M *50%*	84,8 %
Rendimiento del motor 75% η_M *75%*	86,2 %
Rendimiento del motor 100% η_M *100%*	85,9 %
Clase de aislamiento	F
Tipo de protección del motor	IP55

Materiales

Carcasa de la bomba	Acero inoxidable
Rodete	Acero inoxidable
Eje	Acero inoxidable
Cierre mecánico	BQ1EGG
Material de la junta	EPDM

Dimensiones de instalación

Conexión de tubería del lado de aspiración *DNs*	DN 32
Conexión de tubería del lado de impulsión *DNd*	DN 32

Queda reservado el derecho a realizar modificaciones.

Curvas características

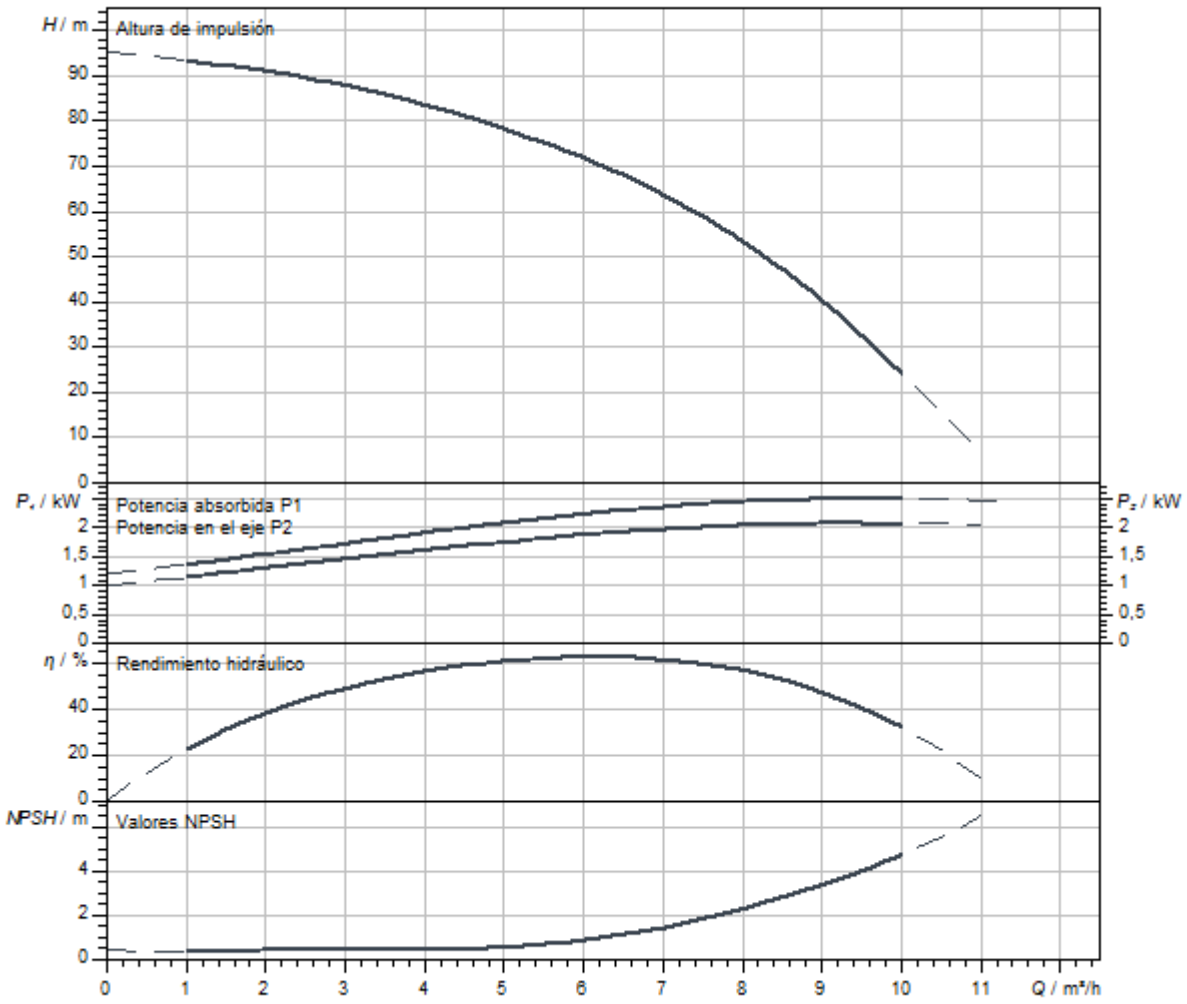

Dimensiones y planos de dimensiones

Helix V 6, PN 25

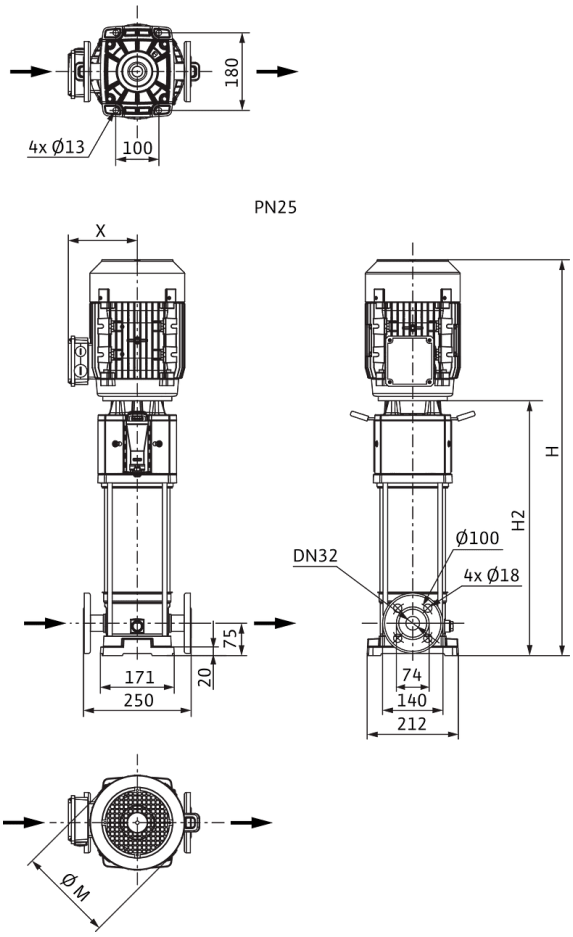

Dimensiones *H*	1100 mm
Dimensiones *H1*	153 mm
Dimensiones *L1*	125 mm
Dimensiones *X*	132 mm
Dimensiones *Ø g*	193 mm
Conexión de tubería del lado de aspiración *DNs*	DN 32
Conexión de tubería del lado de impulsión *DNd*	DN 32
Diámetro del motor *X*	132 mm

Información de pedido

Datos del producto

Marca	Wilo
Denominación del producto	HELIX V611-1/25/E/KS/400-50
Referencia	4156045
Número EAN	4048482169163
Color	verde/plata
Cantidad mínima de pedido	1
Disponibilidad en el mercado	2010-01-01

Embalaje

Tipo de embalaje	Palé desechable
Propiedades del embalaje	Embalaje de transporte
Número por palé	1
Número por capa	1

Medidas y pesos

Longitud con embalaje	1600 mm
Longitud *L*	274 mm
Altura con embalaje	500 mm
Altura *H*	1100 mm
Ancho con embalaje	400 mm
Ancho *W*	212 mm
Peso bruto aproximado *m*	62 kg
Peso neto aproximado *m*	46 kg



Ficha técnica

Datos del producto

Denominación del producto	HELIX V611-2/25/V/KS/400-50

Datos hidráulicos

Índice de eficiencia mínima (MEI)	≥0,7
Presión de entrada	10 bar
Presión máxima de trabajo *PN*	25 bar
Boca de impulsión	DN 32
Temperatura mínima del fluido T_{min}	-15 °C
Temperatura máxima del fluido T_{max}	90 °C
Temperatura ambiente mínima T_{min}	-15 °C
Temperatura ambiente máxima T_{max}	50 °C

Datos del motor

Alimentación eléctrica	3~400 V, 50 Hz
Tolerancia de tensión	±10 %
Potencia nominal del motor P_2	2,2 kW
Clase de eficiencia energética del motor	IE3
Intensidad nominal I_N	4,3 A
Velocidad nominal *n*	2900 1/min
Factor de potencia	0,87
Tipo de arranque	Directo online (DOL)
Rendimiento del motor 50% η_M *50%*	84,8 %
Rendimiento del motor 75% η_M *75%*	86,2 %
Rendimiento del motor 100% η_M *100%*	85,9 %
Clase de aislamiento	F
Tipo de protección del motor	IP55

Materiales

Carcasa de la bomba	Acero inoxidable
Rodete	Acero inoxidable
Eje	Acero inoxidable
Cierre mecánico	BQ1VGG
Material de la junta	FKM

Dimensiones de instalación

Conexión de tubería del lado de aspiración *DNs*	DN 32
Conexión de tubería del lado de impulsión *DNd*	DN 32

Queda reservado el derecho a realizar modificaciones.

Curvas características

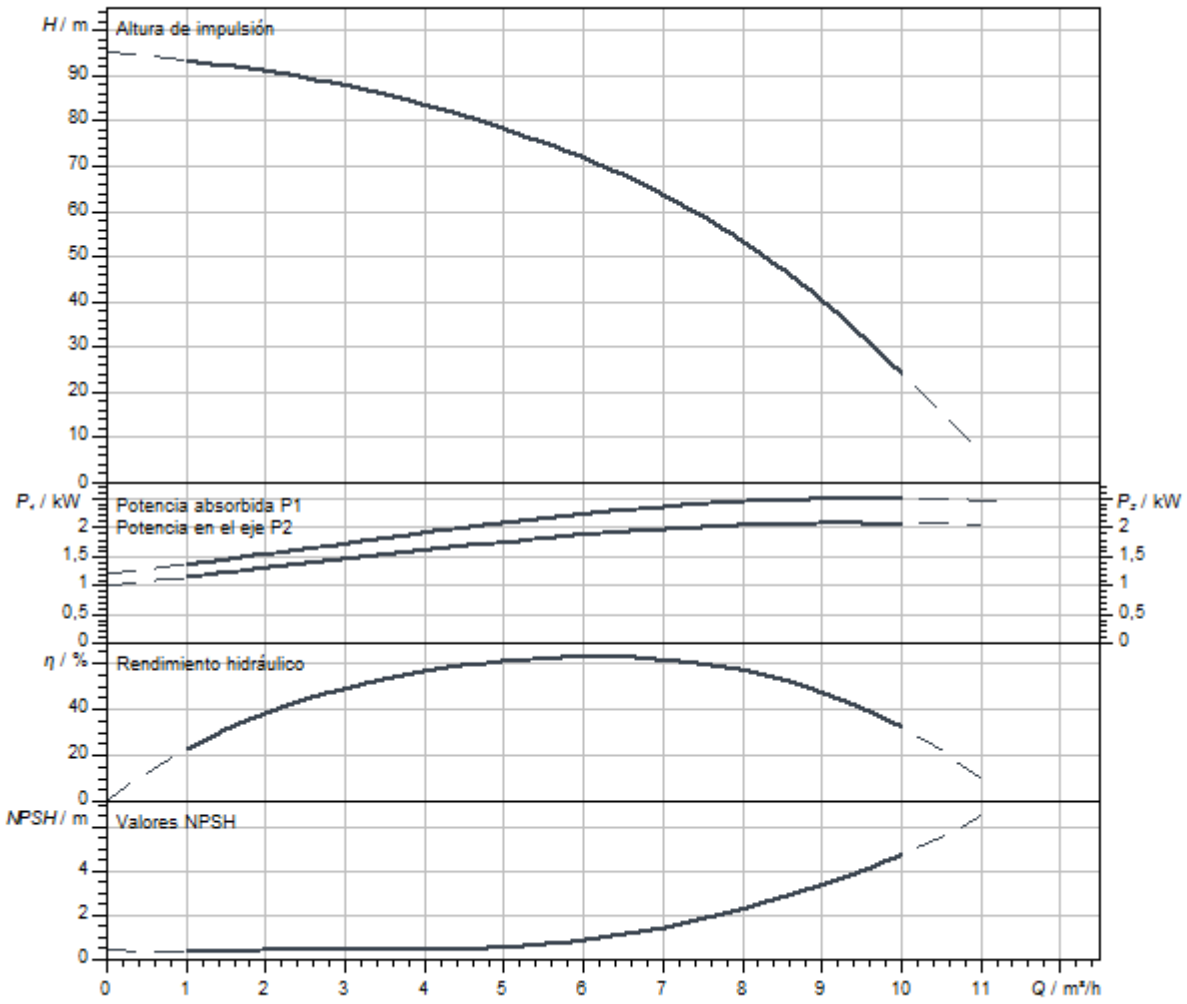

Dimensiones y planos de dimensiones

Helix V 6, PN 25

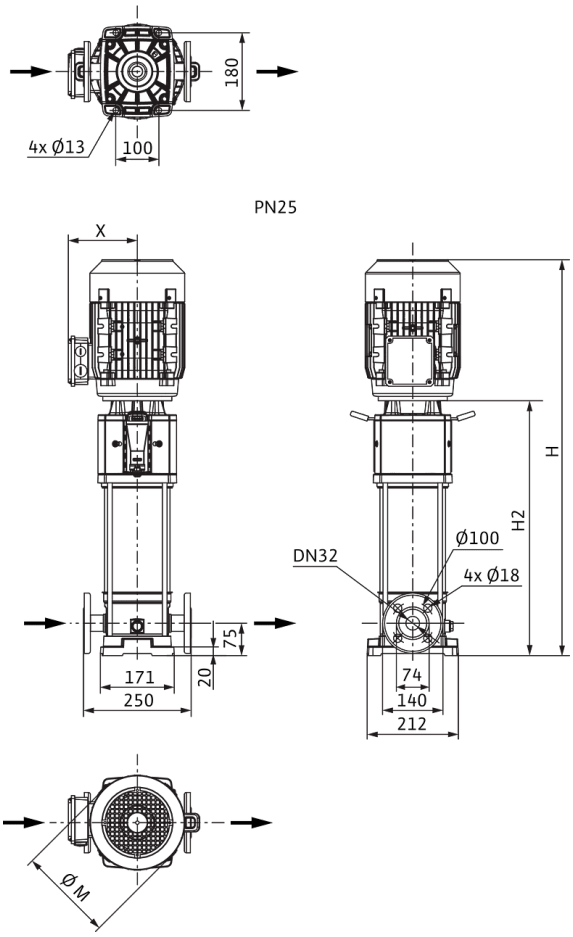

Dimensiones *H*	1100 mm
Dimensiones *H1*	153 mm
Dimensiones *L1*	125 mm
Dimensiones *X*	132 mm
Dimensiones *Ø g*	193 mm
Conexión de tubería del lado de aspiración *DNs*	DN 32
Conexión de tubería del lado de impulsión *DNd*	DN 32
Diámetro del motor *X*	132 mm

Información de pedido

Datos del producto

Marca	Wilo
Denominación del producto	HELIX V611-2/25/V/KS/400-50
Referencia	4156072
Número EAN	4048482169446
Color	verde/plata
Cantidad mínima de pedido	1
Disponibilidad en el mercado	2010-01-01

Embalaje

Tipo de embalaje	Palé desechable
Propiedades del embalaje	Embalaje de transporte
Número por palé	1
Número por capa	1

Medidas y pesos

Longitud con embalaje	1600 mm
Longitud *L*	274 mm
Altura con embalaje	500 mm
Altura *H*	1100 mm
Ancho con embalaje	400 mm
Ancho *W*	212 mm
Peso bruto aproximado *m*	62 kg
Peso neto aproximado *m*	46 kg



Ficha técnica

Datos del producto

Denominación del producto	HELIX V612-1/16/E/KS/400-50

Datos hidráulicos

Índice de eficiencia mínima (MEI)	≥0,7
Presión de entrada	10 bar
Presión máxima de trabajo *PN*	16 bar
Boca de impulsión	G 1¼
Temperatura mínima del fluido T_{min}	-30 °C
Temperatura máxima del fluido T_{max}	120 °C
Temperatura ambiente mínima T_{min}	-15 °C
Temperatura ambiente máxima T_{max}	50 °C

Datos del motor

Alimentación eléctrica	3~400 V, 50 Hz
Tolerancia de tensión	±10 %
Potencia nominal del motor P_2	3 kW
Clase de eficiencia energética del motor	IE3
Intensidad nominal I_N	5,5 A
Velocidad nominal *n*	2900 1/min
Factor de potencia	0,90
Tipo de arranque	Directo online (DOL)
Rendimiento del motor 50% η_M *50%*	85,4 %
Rendimiento del motor 75% η_M *75%*	87,1 %
Rendimiento del motor 100% η_M *100%*	87,1 %
Clase de aislamiento	F
Tipo de protección del motor	IP55

Materiales

Carcasa de la bomba	Acero inoxidable
Rodete	Acero inoxidable
Eje	Acero inoxidable
Cierre mecánico	BQ1EGG
Material de la junta	EPDM

Dimensiones de instalación

Conexión de tubería del lado de aspiración *DNs*	G 1¼
Conexión de tubería del lado de impulsión *DNd*	G 1¼

Queda reservado el derecho a realizar modificaciones.

Curvas características

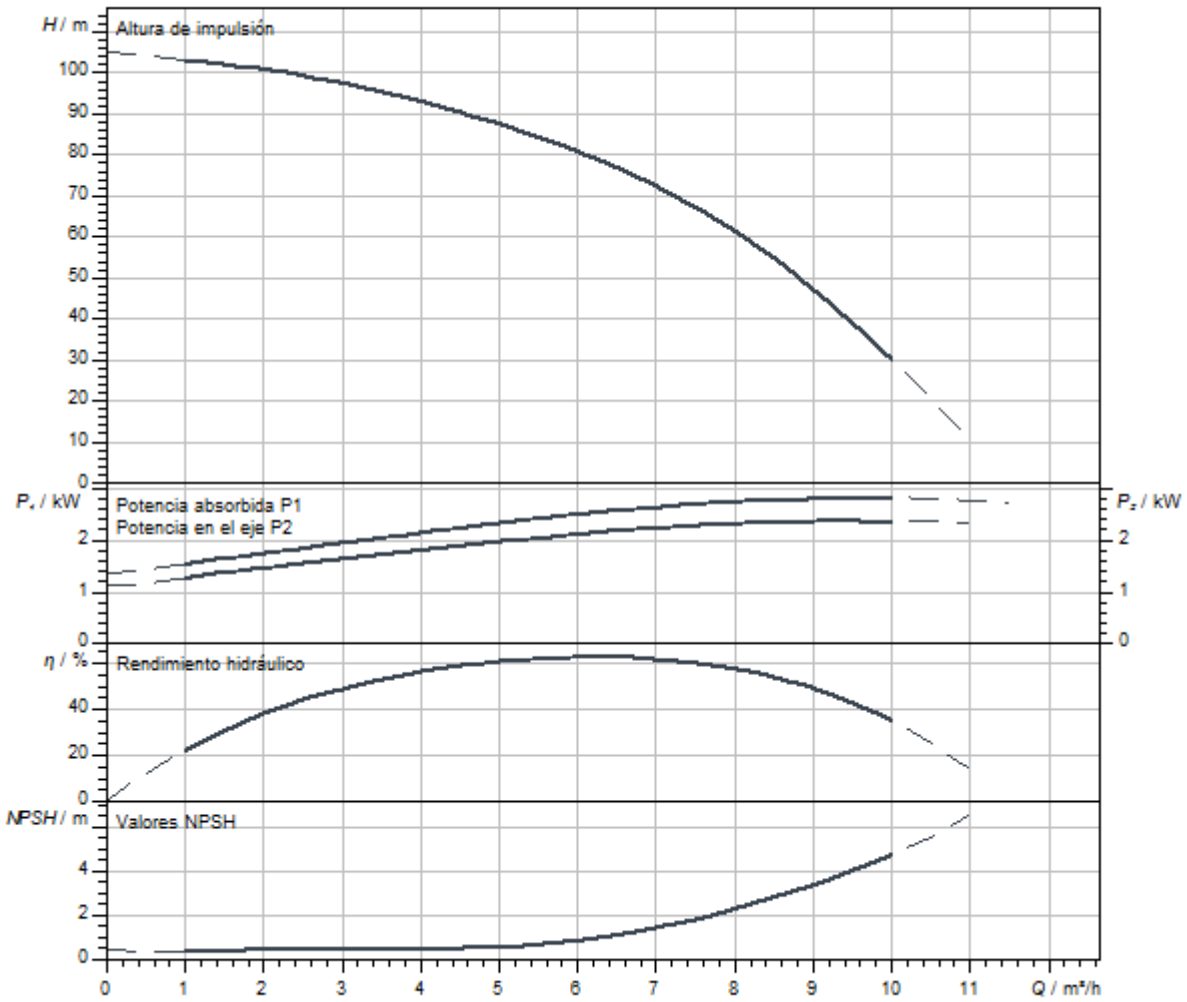

Dimensiones y planos de dimensiones

Helix V 6, PN 16

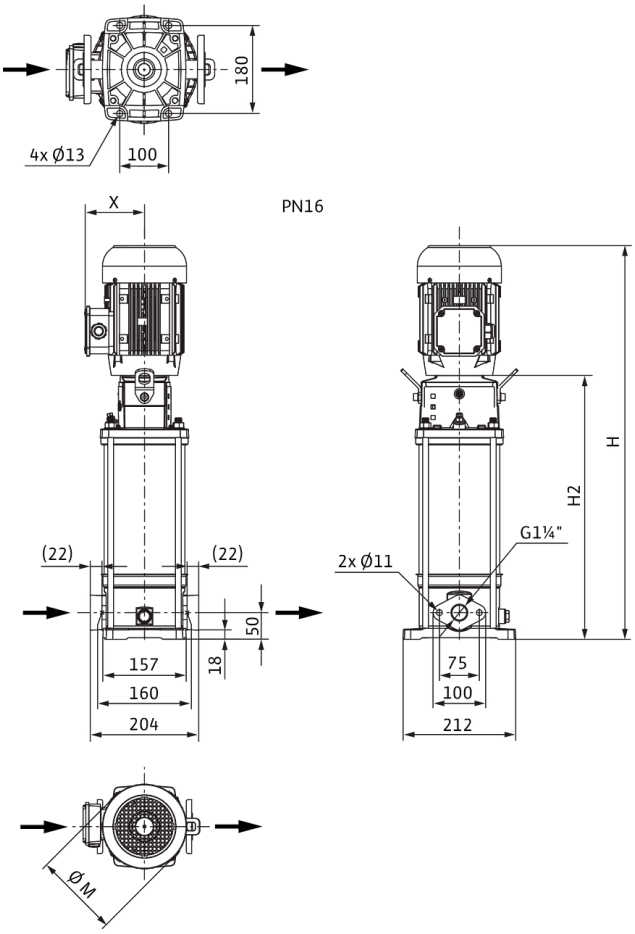

Dimensiones *H*	1130 mm
Dimensiones *H1*	128 mm
Dimensiones *L1*	102 mm
Dimensiones *X*	141 mm
Dimensiones *Ø g*	217 mm
Conexión de tubería del lado de aspiración *DNs*	G 1¼
Conexión de tubería del lado de impulsión *DNd*	G 1¼
Diámetro del motor *X*	132 mm

Información de pedido

Datos del producto

Marca	Wilo
Denominación del producto	HELIX V612-1/16/E/KS/400-50
Referencia	4156046
Número EAN	4048482169170
Color	verde/plata
Cantidad mínima de pedido	1
Disponibilidad en el mercado	2010-01-01

Embalaje

Tipo de embalaje	Palé desechable
Propiedades del embalaje	Embalaje de transporte
Número por palé	1
Número por capa	1

Medidas y pesos

Longitud con embalaje	1600 mm
Longitud *L*	243 mm
Altura con embalaje	500 mm
Altura *H*	1130 mm
Ancho con embalaje	400 mm
Ancho *W*	217 mm
Peso bruto aproximado *m*	71 kg
Peso neto aproximado *m*	55 kg



Ficha técnica

Datos del producto

Denominación del producto	HELIX V612-1/16/E/S/400-50

Datos hidráulicos

Índice de eficiencia mínima (MEI)	≥0,7
Presión de entrada	10 bar
Presión máxima de trabajo *PN*	16 bar
Boca de impulsión	G 1¼
Temperatura mínima del fluido T_{min}	-30 °C
Temperatura máxima del fluido T_{max}	120 °C
Temperatura ambiente mínima T_{min}	-15 °C
Temperatura ambiente máxima T_{max}	50 °C

Datos del motor

Alimentación eléctrica	3~400 V, 50 Hz
Tolerancia de tensión	±10 %
Potencia nominal del motor P_2	3 kW
Clase de eficiencia energética del motor	IE3
Intensidad nominal I_N	5,5 A
Velocidad nominal *n*	2900 1/min
Factor de potencia	0,90
Tipo de arranque	Directo online (DOL)
Rendimiento del motor 50% η_M *50%*	85,4 %
Rendimiento del motor 75% η_M *75%*	87,1 %
Rendimiento del motor 100% η_M *100%*	87,1 %
Clase de aislamiento	F
Tipo de protección del motor	IP55

Materiales

Carcasa de la bomba	Acero inoxidable
Rodete	Acero inoxidable
Eje	Acero inoxidable
Cierre mecánico	BQ1EGG
Material de la junta	EPDM

Dimensiones de instalación

Conexión de tubería del lado de aspiración *DNs*	G 1¼
Conexión de tubería del lado de impulsión *DNd*	G 1¼

Queda reservado el derecho a realizar modificaciones.

Curvas características

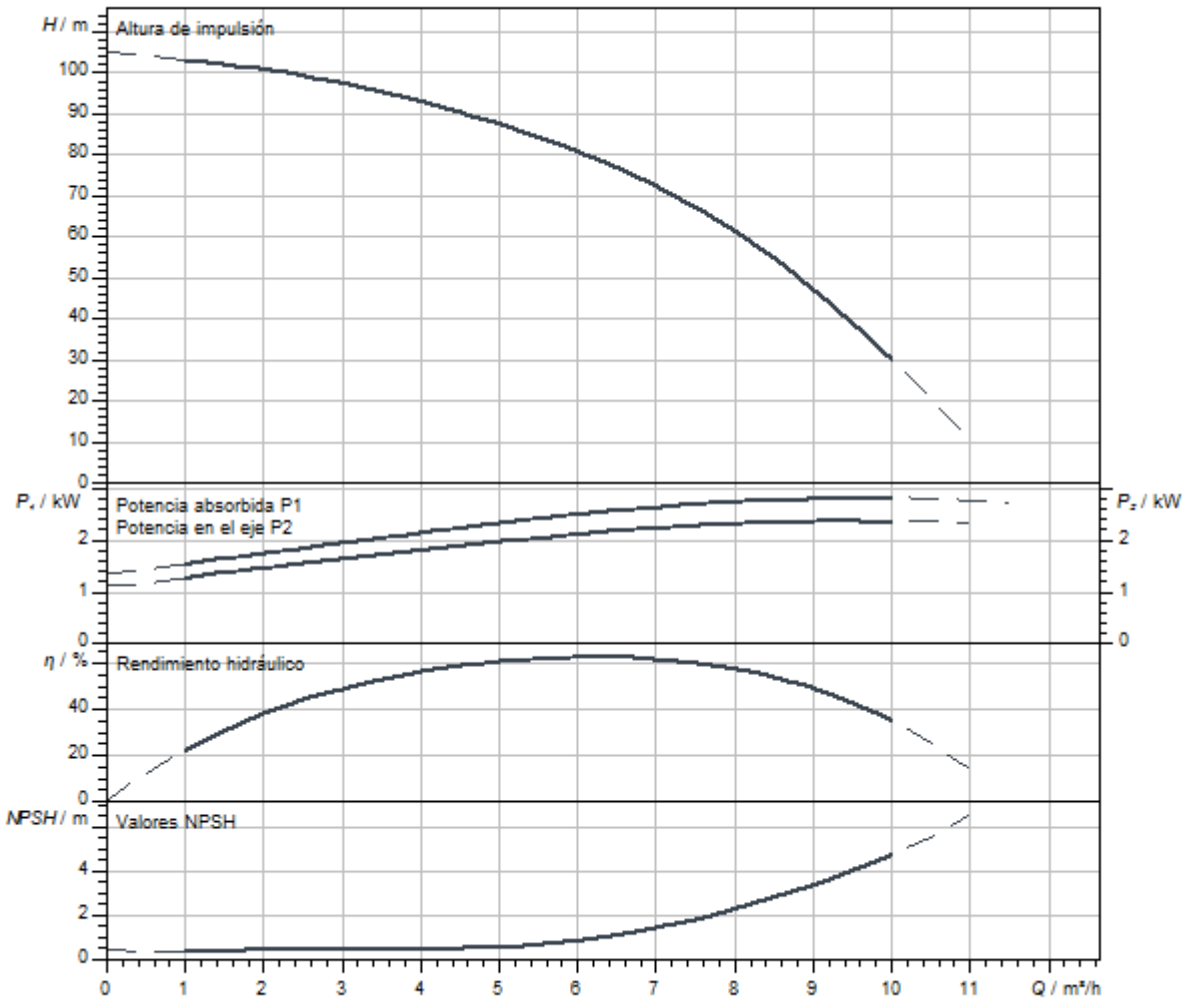

Dimensiones y planos de dimensiones

Helix V 6, PN 16

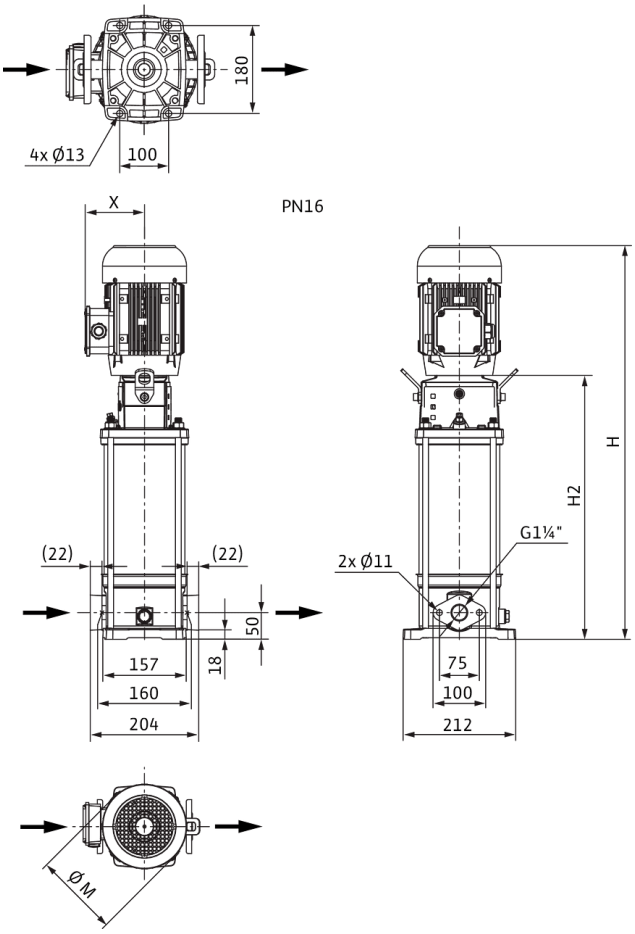

Dimensiones *H*	1080 mm
Dimensiones *H1*	128 mm
Dimensiones *L1*	102 mm
Dimensiones *X*	141 mm
Dimensiones *Ø g*	217 mm
Conexión de tubería del lado de aspiración *DNs*	G 1¼
Conexión de tubería del lado de impulsión *DNd*	G 1¼
Diámetro del motor *X*	132 mm

Información de pedido

Datos del producto

Marca	Wilo
Denominación del producto	HELIX V612-1/16/E/S/400-50
Referencia	4201428
Número EAN	4048482593005
Color	verde/plata
Cantidad mínima de pedido	1
Disponibilidad en el mercado	2015-09-01

Embalaje

Tipo de embalaje	Caja de cartón
Propiedades del embalaje	Embalaje de transporte
Número por palé	1
Número por capa	1

Medidas y pesos

Longitud con embalaje	1200 mm
Longitud *L*	272 mm
Altura con embalaje	600 mm
Altura *H*	1080 mm
Ancho con embalaje	400 mm
Ancho *W*	212 mm
Peso bruto aproximado *m*	55 kg
Peso neto aproximado *m*	46,6 kg



Ficha técnica

Datos del producto

Denominación del producto	HELIX V612-1/25/E/KS/400-50

Datos hidráulicos

Índice de eficiencia mínima (MEI)	≥0,7
Presión de entrada	10 bar
Presión máxima de trabajo *PN*	25 bar
Boca de impulsión	DN 32
Temperatura mínima del fluido T_{min}	-30 °C
Temperatura máxima del fluido T_{max}	120 °C
Temperatura ambiente mínima T_{min}	-15 °C
Temperatura ambiente máxima T_{max}	50 °C

Datos del motor

Alimentación eléctrica	3~400 V, 50 Hz
Tolerancia de tensión	±10 %
Potencia nominal del motor P_2	3 kW
Clase de eficiencia energética del motor	IE3
Intensidad nominal I_N	5,5 A
Velocidad nominal *n*	2900 1/min
Factor de potencia	0,90
Tipo de arranque	Directo online (DOL)
Rendimiento del motor 50% η_M *50%*	85,4 %
Rendimiento del motor 75% η_M *75%*	87,1 %
Rendimiento del motor 100% η_M *100%*	87,1 %
Clase de aislamiento	F
Tipo de protección del motor	IP55

Materiales

Carcasa de la bomba	Acero inoxidable
Rodete	Acero inoxidable
Eje	Acero inoxidable
Cierre mecánico	BQ1EGG
Material de la junta	EPDM

Dimensiones de instalación

Conexión de tubería del lado de aspiración *DNs*	DN 32
Conexión de tubería del lado de impulsión *DNd*	DN 32

Queda reservado el derecho a realizar modificaciones.

Curvas características

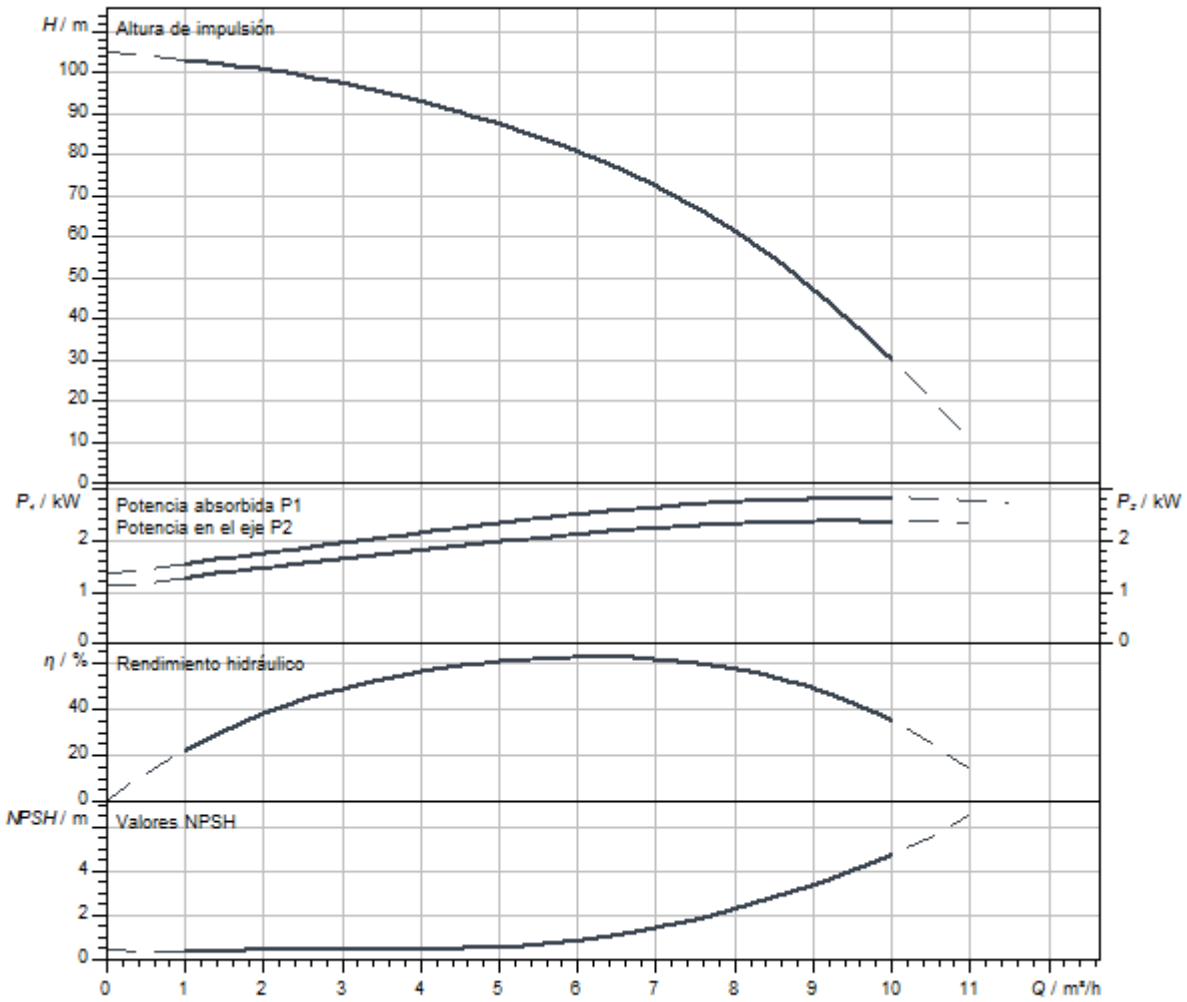

Queda reservado el derecho a realizar modificaciones.

Dimensiones y planos de dimensiones

Helix V 6, PN 25

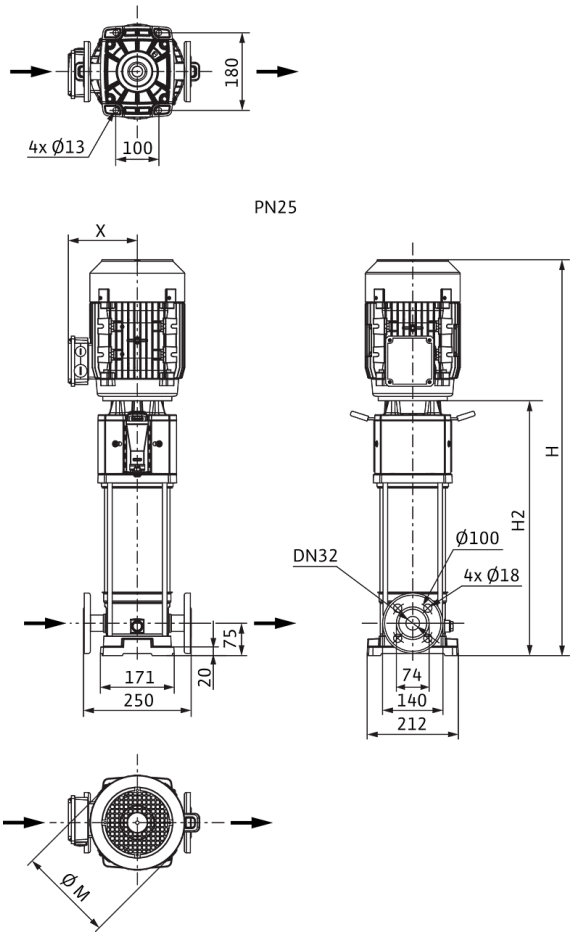

Dimensiones *H*	1155 mm
Dimensiones *H1*	153 mm
Dimensiones *L1*	125 mm
Dimensiones *X*	141 mm
Dimensiones *Ø g*	217 mm
Conexión de tubería del lado de aspiración *DNs*	DN 32
Conexión de tubería del lado de impulsión *DNd*	DN 32
Diámetro del motor *X*	132 mm

Información de pedido

Datos del producto

Marca	Wilo
Denominación del producto	HELIX V612-1/25/E/KS/400-50
Referencia	4156047
Número EAN	4048482169187
Color	verde/plata
Cantidad mínima de pedido	1
Disponibilidad en el mercado	2010-01-01

Embalaje

Tipo de embalaje	Palé desechable
Propiedades del embalaje	Embalaje de transporte
Número por palé	1
Número por capa	1

Medidas y pesos

Longitud con embalaje	1600 mm
Longitud *L*	266 mm
Altura con embalaje	500 mm
Altura *H*	1155 mm
Ancho con embalaje	400 mm
Ancho *W*	217 mm
Peso bruto aproximado *m*	73 kg
Peso neto aproximado *m*	57 kg

Queda reservado el derecho a realizar modificaciones.



Ficha técnica

Datos del producto

Denominación del producto	HELIX V612-2/25/V/KS/400-50

Datos hidráulicos

Índice de eficiencia mínima (MEI)	≥0,7
Presión de entrada	10 bar
Presión máxima de trabajo *PN*	25 bar
Boca de impulsión	DN 32
Temperatura mínima del fluido T_{min}	-15 °C
Temperatura máxima del fluido T_{max}	90 °C
Temperatura ambiente mínima T_{min}	-15 °C
Temperatura ambiente máxima T_{max}	50 °C

Datos del motor

Alimentación eléctrica	3~400 V, 50 Hz
Tolerancia de tensión	±10 %
Potencia nominal del motor P_2	3 kW
Clase de eficiencia energética del motor	IE3
Intensidad nominal I_N	5,5 A
Velocidad nominal *n*	2900 1/min
Factor de potencia	0,90
Tipo de arranque	Directo online (DOL)
Rendimiento del motor 50% η_M *50%*	85,4 %
Rendimiento del motor 75% η_M *75%*	87,1 %
Rendimiento del motor 100% η_M *100%*	87,1 %
Clase de aislamiento	F
Tipo de protección del motor	IP55

Materiales

Carcasa de la bomba	Acero inoxidable
Rodete	Acero inoxidable
Eje	Acero inoxidable
Cierre mecánico	BQ1VGG
Material de la junta	FKM

Dimensiones de instalación

Conexión de tubería del lado de aspiración *DNs*	DN 32
Conexión de tubería del lado de impulsión *DNd*	DN 32

Queda reservado el derecho a realizar modificaciones.

Curvas características

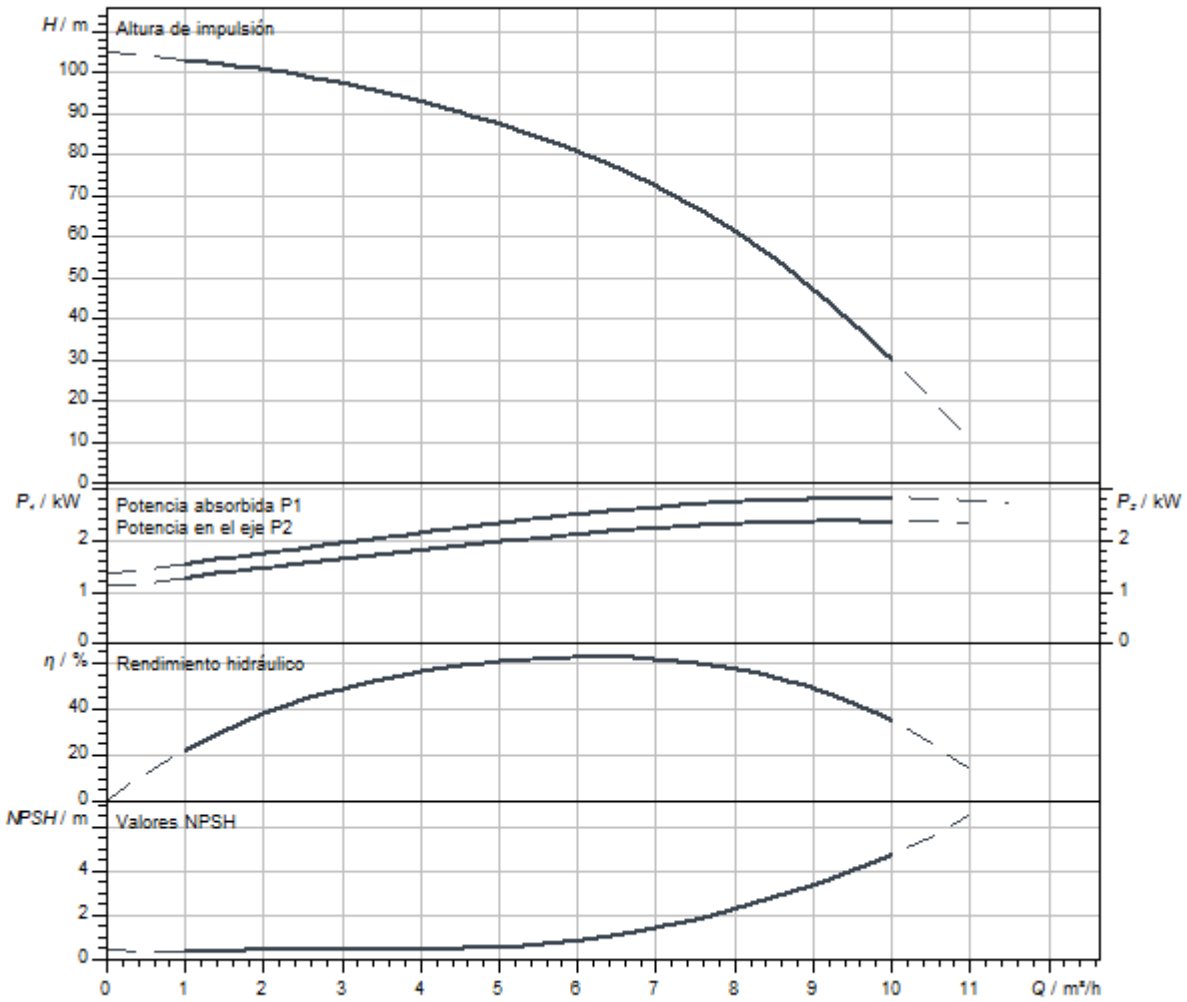

Dimensiones y planos de dimensiones

Helix V 6, PN 25

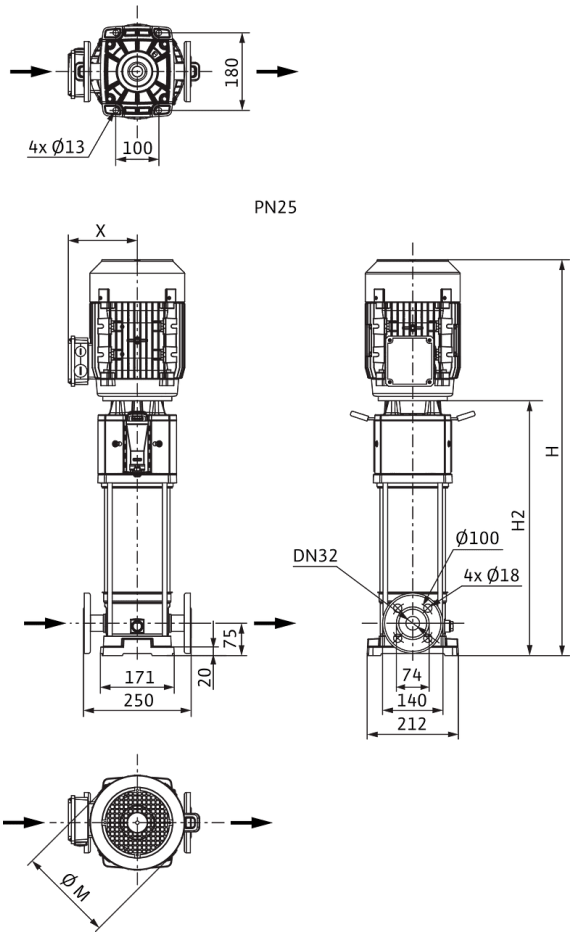

Dimensiones *H*	1155 mm
Dimensiones *H1*	153 mm
Dimensiones *L1*	125 mm
Dimensiones *X*	141 mm
Dimensiones *Ø g*	217 mm
Conexión de tubería del lado de aspiración *DNs*	DN 32
Conexión de tubería del lado de impulsión *DNd*	DN 32
Diámetro del motor *X*	132 mm

Información de pedido

Datos del producto

Marca	Wilo
Denominación del producto	HELIX V612-2/25/V/KS/400-50
Referencia	4156073
Número EAN	4048482169453
Color	verde/plata
Cantidad mínima de pedido	1
Disponibilidad en el mercado	2010-01-01

Embalaje

Tipo de embalaje	Palé desechable
Propiedades del embalaje	Embalaje de transporte
Número por palé	1
Número por capa	1

Medidas y pesos

Longitud con embalaje	1600 mm
Longitud *L*	266 mm
Altura con embalaje	500 mm
Altura *H*	1155 mm
Ancho con embalaje	400 mm
Ancho *W*	217 mm
Peso bruto aproximado *m*	73 kg
Peso neto aproximado *m*	57 kg

Queda reservado el derecho a realizar modificaciones.



Ficha técnica

Datos del producto

Denominación del producto	HELIX V613-1/16/E/KS/400-50

Datos hidráulicos

Índice de eficiencia mínima (MEI)	≥0,7
Presión de entrada	10 bar
Presión máxima de trabajo *PN*	16 bar
Boca de impulsión	G 1¼
Temperatura mínima del fluido T_{min}	-30 °C
Temperatura máxima del fluido T_{max}	120 °C
Temperatura ambiente mínima T_{min}	-15 °C
Temperatura ambiente máxima T_{max}	50 °C

Datos del motor

Alimentación eléctrica	3~400 V, 50 Hz
Tolerancia de tensión	±10 %
Potencia nominal del motor P_2	3 kW
Clase de eficiencia energética del motor	IE3
Intensidad nominal I_N	5,5 A
Velocidad nominal *n*	2900 1/min
Factor de potencia	0,90
Tipo de arranque	Directo online (DOL)
Rendimiento del motor 50% η_M *50%*	85,4 %
Rendimiento del motor 75% η_M *75%*	87,1 %
Rendimiento del motor 100% η_M *100%*	87,1 %
Clase de aislamiento	F
Tipo de protección del motor	IP55

Materiales

Carcasa de la bomba	Acero inoxidable
Rodete	Acero inoxidable
Eje	Acero inoxidable
Cierre mecánico	BQ1EGG
Material de la junta	EPDM

Dimensiones de instalación

Conexión de tubería del lado de aspiración *DNs*	G 1¼
Conexión de tubería del lado de impulsión *DNd*	G 1¼

Queda reservado el derecho a realizar modificaciones.

Curvas características

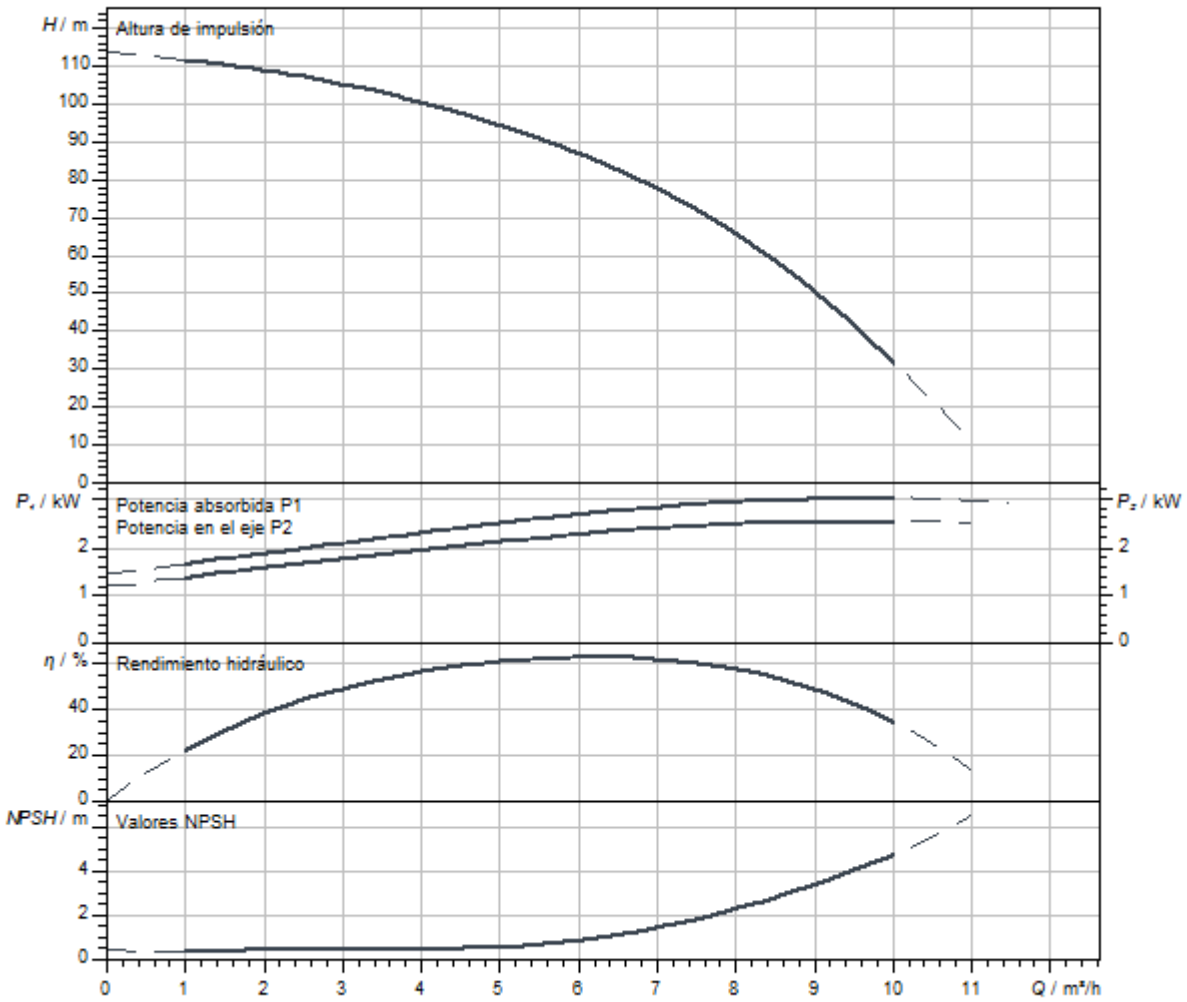

Queda reservado el derecho a realizar modificaciones.

Dimensiones y planos de dimensiones

Helix V 6, PN 16

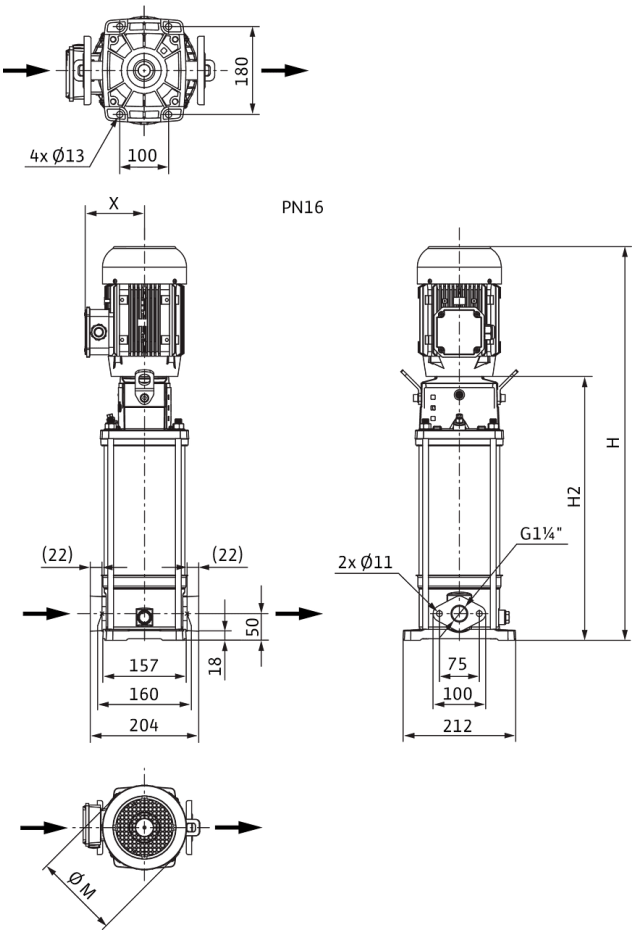

Dimensiones *H*	1205 mm
Dimensiones *H1*	128 mm
Dimensiones *L1*	102 mm
Dimensiones *X*	141 mm
Dimensiones *Ø g*	217 mm
Conexión de tubería del lado de aspiración *DNs*	G 1¼
Conexión de tubería del lado de impulsión *DNd*	G 1¼
Diámetro del motor *X*	132 mm

Información de pedido

Datos del producto

Marca	Wilo
Denominación del producto	HELIX V613-1/16/E/KS/400-50
Referencia	4156048
Número EAN	4048482169194
Color	verde/plata
Cantidad mínima de pedido	1
Disponibilidad en el mercado	2010-01-01

Embalaje

Tipo de embalaje	Palé desechable
Propiedades del embalaje	Embalaje de transporte
Número por palé	1
Número por capa	1

Medidas y pesos

Longitud con embalaje	1600 mm
Longitud *L*	243 mm
Altura con embalaje	500 mm
Altura *H*	1205 mm
Ancho con embalaje	400 mm
Ancho *W*	217 mm
Peso bruto aproximado *m*	72 kg
Peso neto aproximado *m*	56 kg

Queda reservado el derecho a realizar modificaciones.



Ficha técnica

Datos del producto

Denominación del producto	HELIX V613-1/16/E/S/400-50

Datos hidráulicos

Índice de eficiencia mínima (MEI)	≥0,7
Presión de entrada	10 bar
Presión máxima de trabajo *PN*	16 bar
Boca de impulsión	G 1¼
Temperatura mínima del fluido T_{min}	-30 °C
Temperatura máxima del fluido T_{max}	120 °C
Temperatura ambiente mínima T_{min}	-15 °C
Temperatura ambiente máxima T_{max}	50 °C

Datos del motor

Alimentación eléctrica	3~400 V, 50 Hz
Tolerancia de tensión	±10 %
Potencia nominal del motor P_2	3 kW
Clase de eficiencia energética del motor	IE3
Intensidad nominal I_N	5,5 A
Velocidad nominal *n*	2900 1/min
Factor de potencia	0,90
Tipo de arranque	Directo online (DOL)
Rendimiento del motor 50% η_M *50%*	85,4 %
Rendimiento del motor 75% η_M *75%*	87,1 %
Rendimiento del motor 100% η_M *100%*	87,1 %
Clase de aislamiento	F
Tipo de protección del motor	IP55

Materiales

Carcasa de la bomba	Acero inoxidable
Rodete	Acero inoxidable
Eje	Acero inoxidable
Cierre mecánico	BQ1EGG
Material de la junta	EPDM

Dimensiones de instalación

Conexión de tubería del lado de aspiración *DNs*	G 1¼
Conexión de tubería del lado de impulsión *DNd*	G 1¼

Queda reservado el derecho a realizar modificaciones.

Curvas características

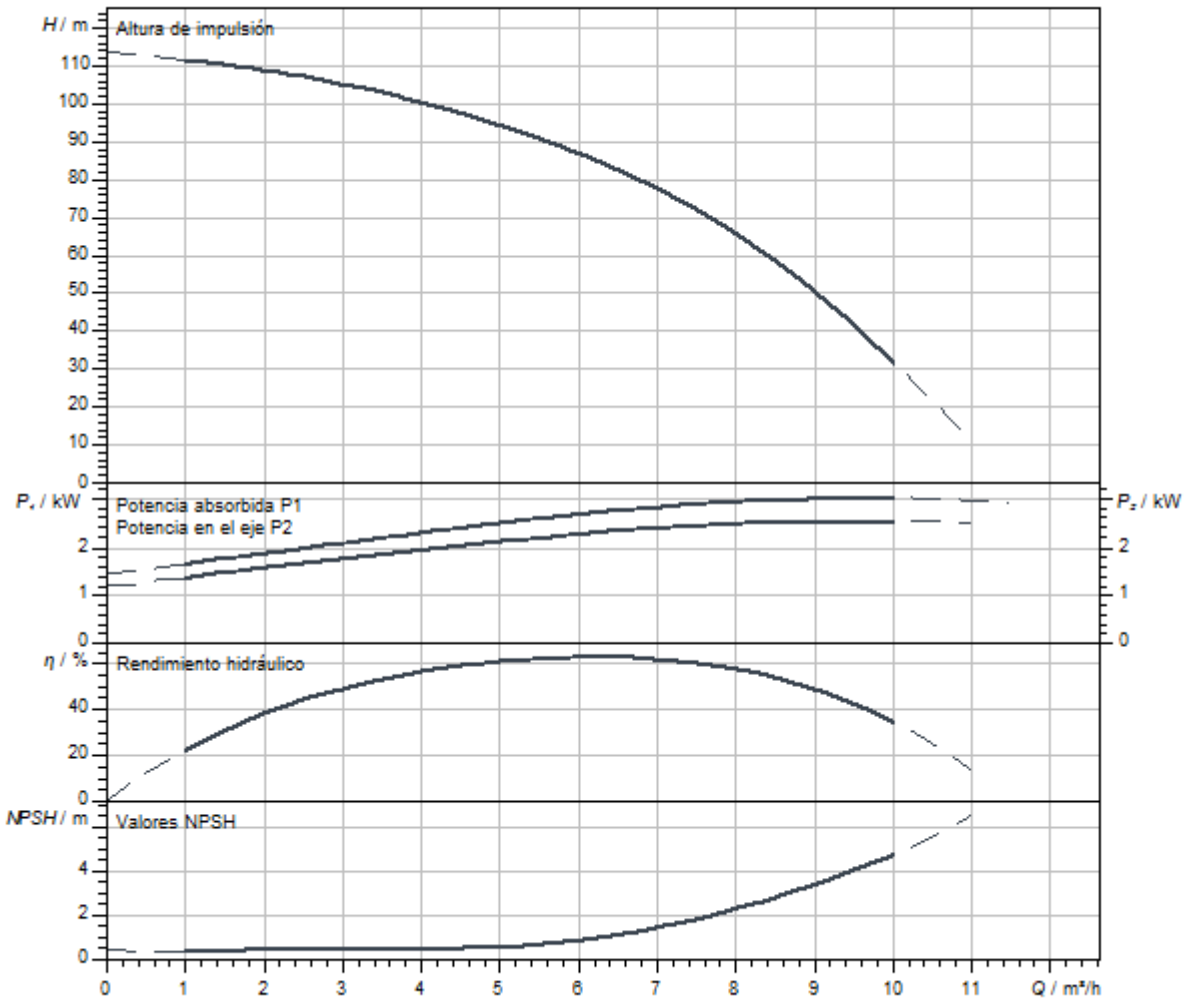

Queda reservado el derecho a realizar modificaciones.

Dimensiones y planos de dimensiones

Helix V 6, PN 16

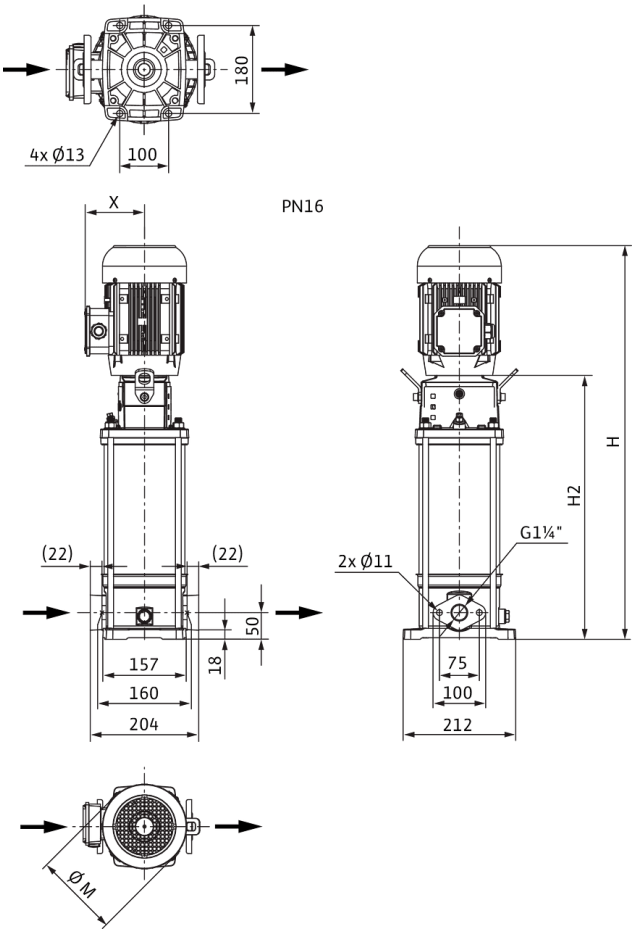

Dimensiones *H*	1155 mm
Dimensiones *H1*	128 mm
Dimensiones *L1*	102 mm
Dimensiones *X*	141 mm
Dimensiones *Ø g*	217 mm
Conexión de tubería del lado de aspiración *DNs*	G 1¼
Conexión de tubería del lado de impulsión *DNd*	G 1¼
Diámetro del motor *X*	132 mm

Información de pedido

Datos del producto

Marca	Wilo
Denominación del producto	HELIX V613-1/16/E/S/400-50
Referencia	4201430
Número EAN	4048482593029
Color	verde/plata
Cantidad mínima de pedido	1
Disponibilidad en el mercado	2015-09-01

Embalaje

Tipo de embalaje	Palé desechable
Propiedades del embalaje	Embalaje de transporte
Número por palé	1
Número por capa	1

Medidas y pesos

Longitud con embalaje	1600 mm
Longitud *L*	272 mm
Altura con embalaje	500 mm
Altura *H*	1155 mm
Ancho con embalaje	400 mm
Ancho *W*	212 mm
Peso bruto aproximado *m*	63,9 kg
Peso neto aproximado *m*	47,9 kg

Queda reservado el derecho a realizar modificaciones.



Ficha técnica

Datos del producto

Denominación del producto	HELIX V613-1/25/E/KS/400-50

Datos hidráulicos

Índice de eficiencia mínima (MEI)	≥0,7
Presión de entrada	10 bar
Presión máxima de trabajo *PN*	25 bar
Boca de impulsión	DN 32
Temperatura mínima del fluido T_{min}	-30 °C
Temperatura máxima del fluido T_{max}	120 °C
Temperatura ambiente mínima T_{min}	-15 °C
Temperatura ambiente máxima T_{max}	50 °C

Datos del motor

Alimentación eléctrica	3~400 V, 50 Hz
Tolerancia de tensión	±10 %
Potencia nominal del motor P_2	3 kW
Clase de eficiencia energética del motor	IE3
Intensidad nominal I_N	5,5 A
Velocidad nominal *n*	2900 1/min
Factor de potencia	0,90
Tipo de arranque	Directo online (DOL)
Rendimiento del motor 50% η_M *50%*	85,4 %
Rendimiento del motor 75% η_M *75%*	87,1 %
Rendimiento del motor 100% η_M *100%*	87,1 %
Clase de aislamiento	F
Tipo de protección del motor	IP55

Materiales

Carcasa de la bomba	Acero inoxidable
Rodete	Acero inoxidable
Eje	Acero inoxidable
Cierre mecánico	BQ1EGG
Material de la junta	EPDM

Dimensiones de instalación

Conexión de tubería del lado de aspiración *DNs*	DN 32
Conexión de tubería del lado de impulsión *DNd*	DN 32

Queda reservado el derecho a realizar modificaciones.

Curvas características

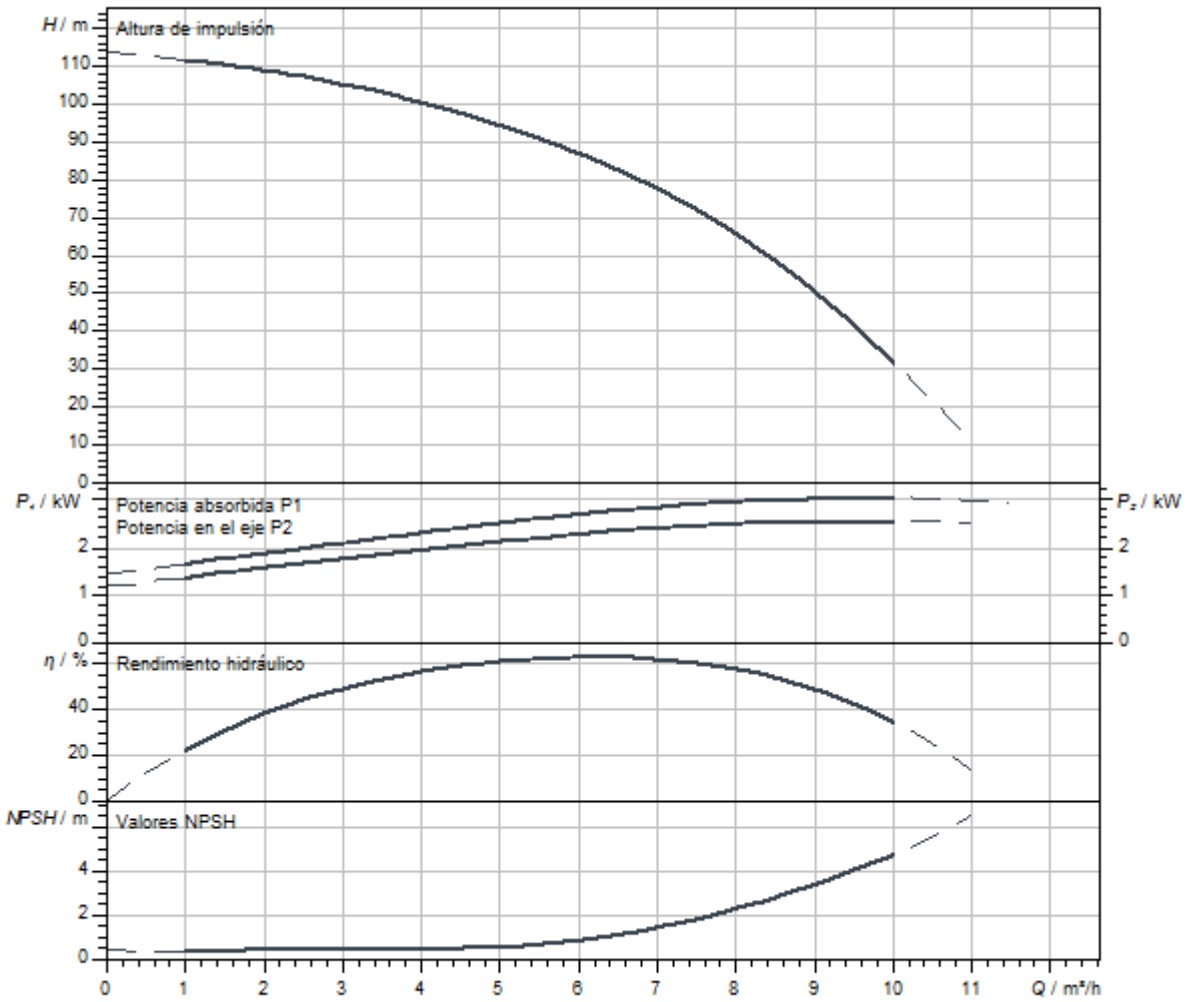

Queda reservado el derecho a realizar modificaciones.

Dimensiones y planos de dimensiones

Helix V 6, PN 25

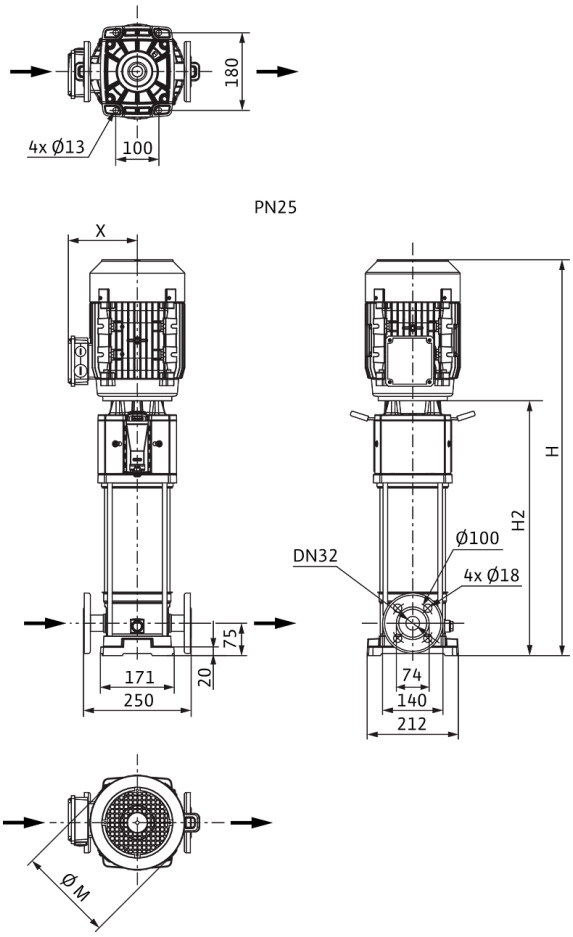

Dimensiones *H*	1230 mm
Dimensiones *H1*	153 mm
Dimensiones *L1*	125 mm
Dimensiones *X*	141 mm
Dimensiones *Ø g*	217 mm
Conexión de tubería del lado de aspiración *DNs*	DN 32
Conexión de tubería del lado de impulsión *DNd*	DN 32
Diámetro del motor *X*	132 mm

Información de pedido

Datos del producto

Marca	Wilo
Denominación del producto	HELIX V613-1/25/E/KS/400-50
Referencia	4156049
Número EAN	4048482169200
Color	verde/plata
Cantidad mínima de pedido	1
Disponibilidad en el mercado	2010-01-01

Embalaje

Tipo de embalaje	Palé desechable
Propiedades del embalaje	Embalaje de transporte
Número por palé	1
Número por capa	1

Medidas y pesos

Longitud con embalaje	1600 mm
Longitud *L*	266 mm
Altura con embalaje	500 mm
Altura *H*	1230 mm
Ancho con embalaje	400 mm
Ancho *W*	217 mm
Peso bruto aproximado *m*	74 kg
Peso neto aproximado *m*	58 kg

Queda reservado el derecho a realizar modificaciones.



Ficha técnica

Datos del producto

Denominación del producto	HELIX V613-2/25/V/KS/400-50

Datos hidráulicos

Índice de eficiencia mínima (MEI)	≥0,7
Presión de entrada	10 bar
Presión máxima de trabajo *PN*	25 bar
Boca de impulsión	DN 32
Temperatura mínima del fluido T_{min}	-15 °C
Temperatura máxima del fluido T_{max}	90 °C
Temperatura ambiente mínima T_{min}	-15 °C
Temperatura ambiente máxima T_{max}	50 °C

Datos del motor

Alimentación eléctrica	3~400 V, 50 Hz
Tolerancia de tensión	±10 %
Potencia nominal del motor P_2	3 kW
Clase de eficiencia energética del motor	IE3
Intensidad nominal I_N	5,5 A
Velocidad nominal *n*	2900 1/min
Factor de potencia	0,90
Tipo de arranque	Directo online (DOL)
Rendimiento del motor 50% η_M *50%*	85,4 %
Rendimiento del motor 75% η_M *75%*	87,1 %
Rendimiento del motor 100% η_M *100%*	87,1 %
Clase de aislamiento	F
Tipo de protección del motor	IP55

Materiales

Carcasa de la bomba	Acero inoxidable
Rodete	Acero inoxidable
Eje	Acero inoxidable
Cierre mecánico	BQ1VGG
Material de la junta	FKM

Dimensiones de instalación

Conexión de tubería del lado de aspiración *DNs*	DN 32
Conexión de tubería del lado de impulsión *DNd*	DN 32

Queda reservado el derecho a realizar modificaciones.

Curvas características

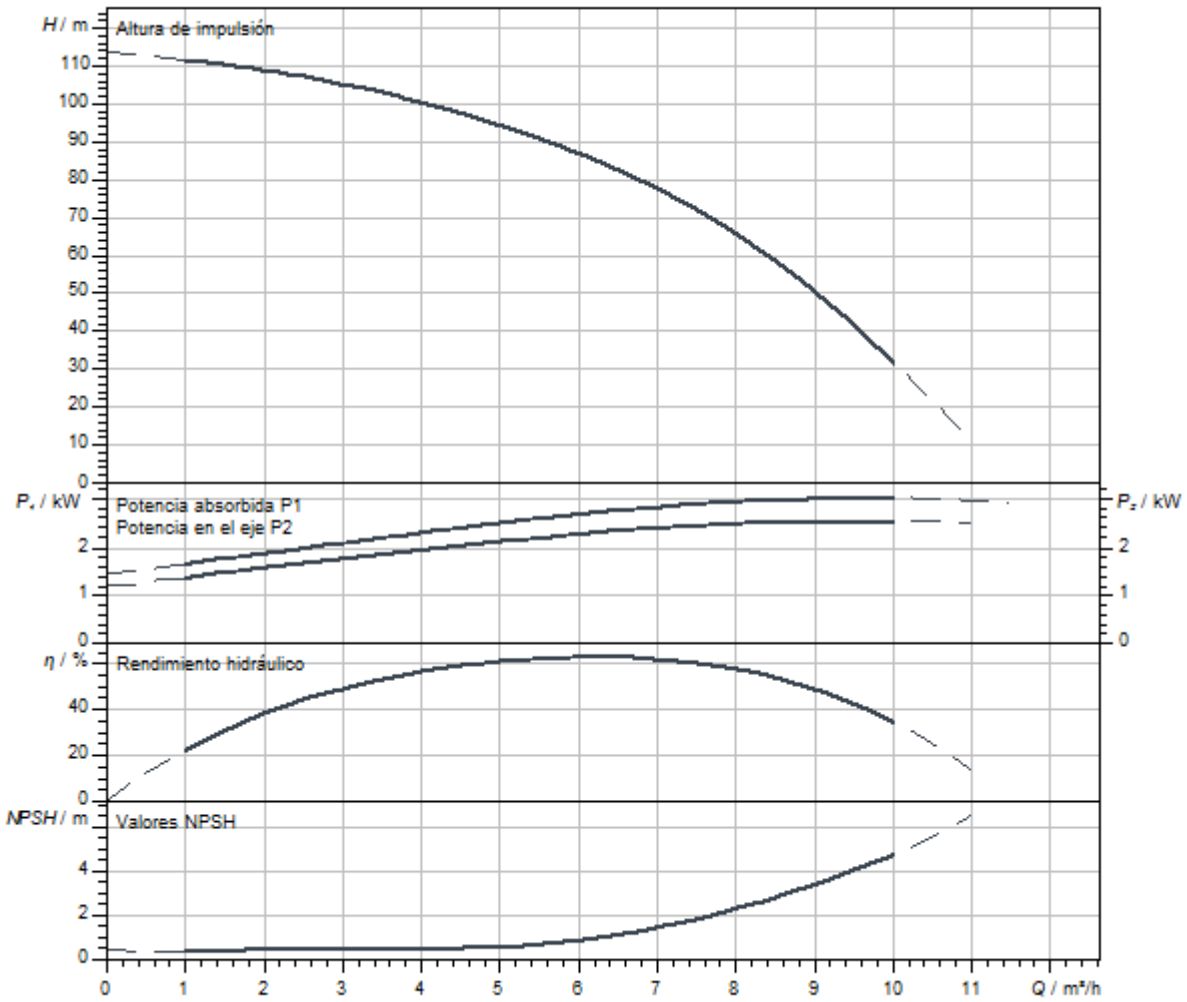

Dimensiones y planos de dimensiones

Helix V 6, PN 25

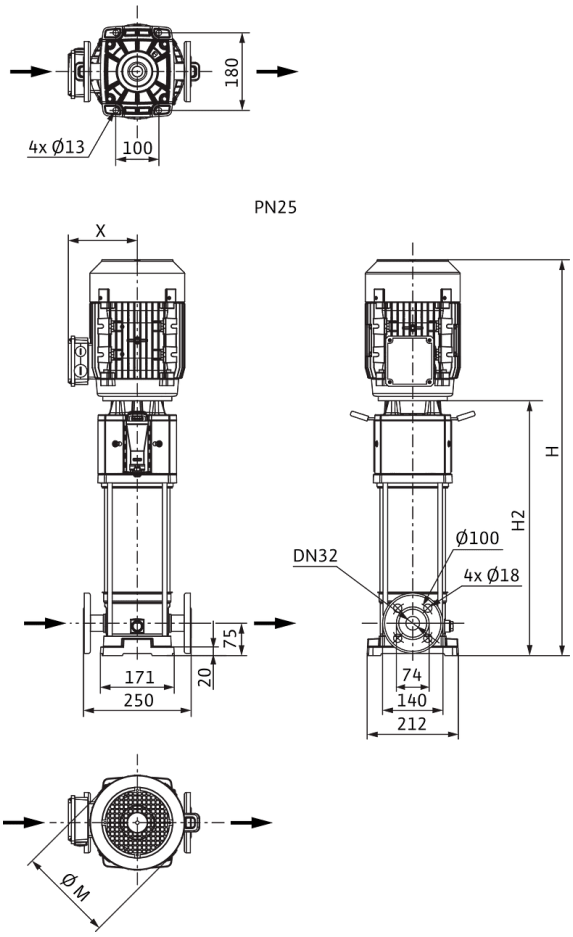

Dimensiones *H*	1230 mm
Dimensiones *H1*	153 mm
Dimensiones *L1*	125 mm
Dimensiones *X*	141 mm
Dimensiones *Ø g*	217 mm
Conexión de tubería del lado de aspiración *DNs*	DN 32
Conexión de tubería del lado de impulsión *DNd*	DN 32
Diámetro del motor *X*	132 mm

Información de pedido

Datos del producto

Marca	Wilo
Denominación del producto	HELIX V613-2/25/V/KS/400-50
Referencia	4156074
Número EAN	4048482169460
Color	verde/plata
Cantidad mínima de pedido	1
Disponibilidad en el mercado	2010-01-01

Embalaje

Tipo de embalaje	Palé desechable
Propiedades del embalaje	Embalaje de transporte
Número por palé	1
Número por capa	1

Medidas y pesos

Longitud con embalaje	1600 mm
Longitud *L*	266 mm
Altura con embalaje	500 mm
Altura *H*	1230 mm
Ancho con embalaje	400 mm
Ancho *W*	217 mm
Peso bruto aproximado *m*	74 kg
Peso neto aproximado *m*	58 kg

Queda reservado el derecho a realizar modificaciones.



Ficha técnica

Datos del producto

Denominación del producto	HELIX V614-1/16/E/KS/400-50

Datos hidráulicos

Índice de eficiencia mínima (MEI)	≥0,7
Presión de entrada	10 bar
Presión máxima de trabajo *PN*	16 bar
Boca de impulsión	G 1¼
Temperatura mínima del fluido T_{min}	-30 °C
Temperatura máxima del fluido T_{max}	120 °C
Temperatura ambiente mínima T_{min}	-15 °C
Temperatura ambiente máxima T_{max}	50 °C

Datos del motor

Alimentación eléctrica	3~400 V, 50 Hz
Tolerancia de tensión	±10 %
Potencia nominal del motor P_2	3 kW
Clase de eficiencia energética del motor	IE3
Intensidad nominal I_N	5,5 A
Velocidad nominal *n*	2900 1/min
Factor de potencia	0,90
Tipo de arranque	Directo online (DOL)
Rendimiento del motor 50% η_M *50%*	85,4 %
Rendimiento del motor 75% η_M *75%*	87,1 %
Rendimiento del motor 100% η_M *100%*	87,1 %
Clase de aislamiento	F
Tipo de protección del motor	IP55

Materiales

Carcasa de la bomba	Acero inoxidable
Rodete	Acero inoxidable
Eje	Acero inoxidable
Cierre mecánico	BQ1EGG
Material de la junta	EPDM

Dimensiones de instalación

Conexión de tubería del lado de aspiración *DNs*	G 1¼
Conexión de tubería del lado de impulsión *DNd*	G 1¼

Queda reservado el derecho a realizar modificaciones.

Curvas características

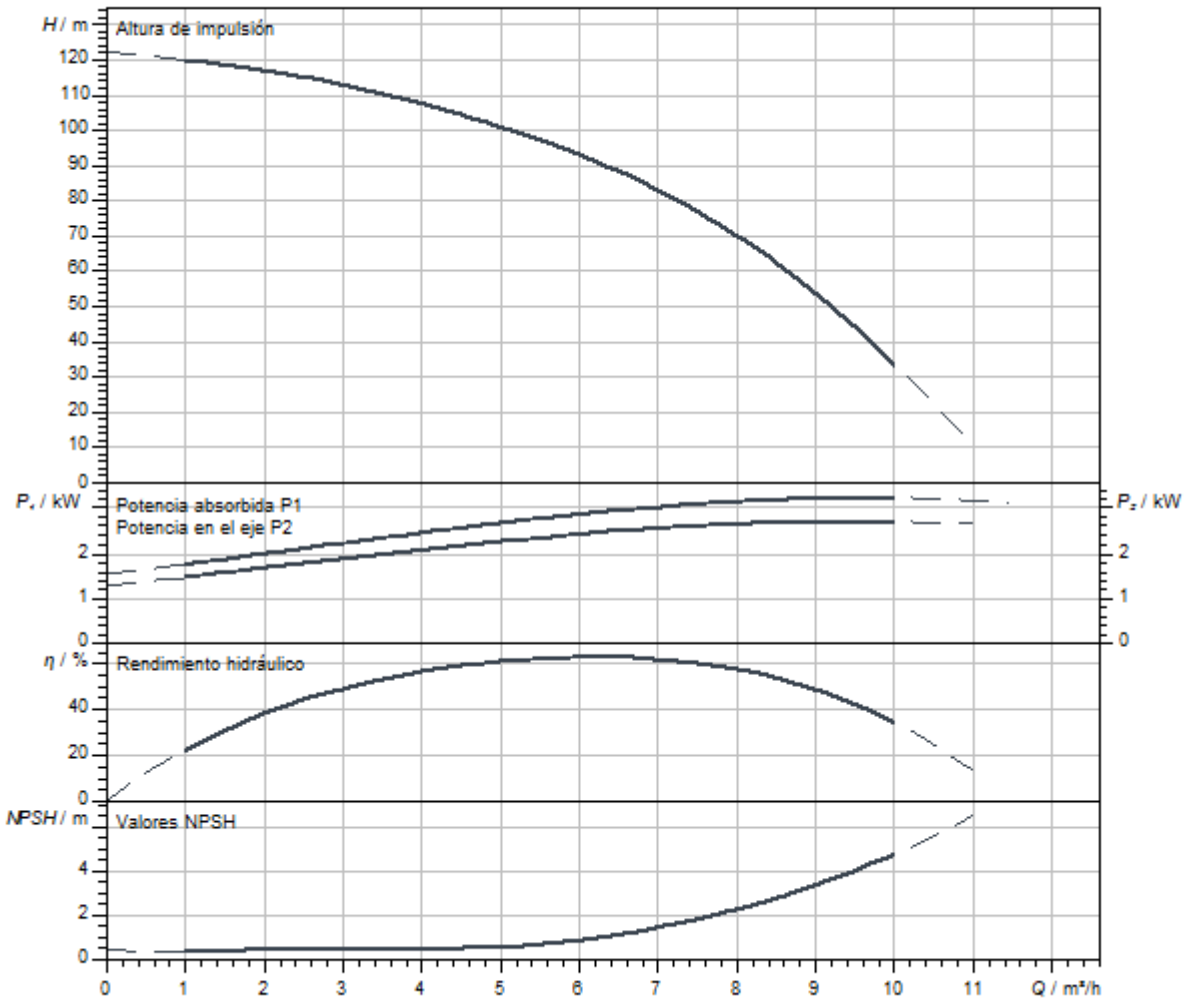

Queda reservado el derecho a realizar modificaciones.

Dimensiones y planos de dimensiones

Helix V 6, PN 16

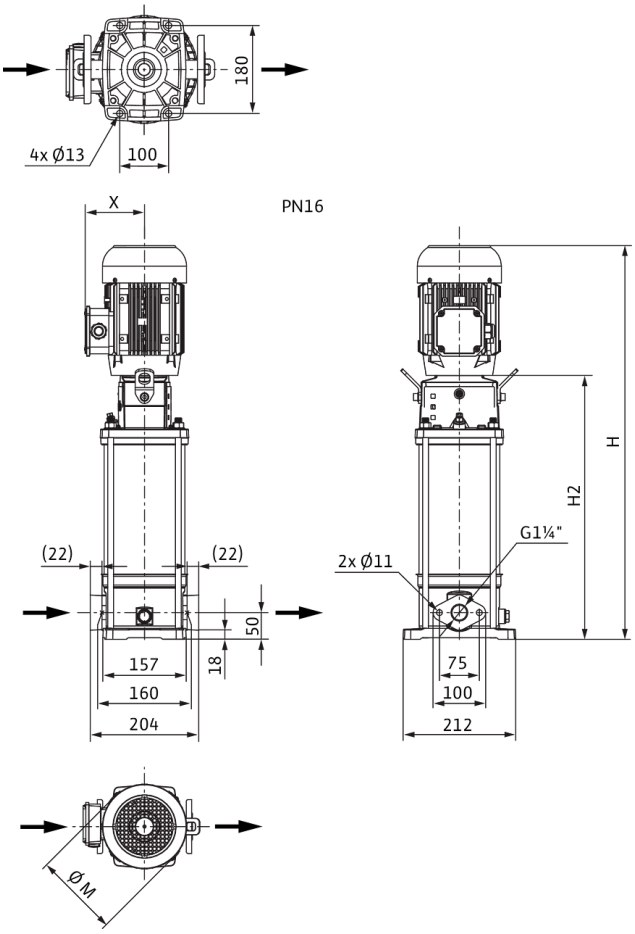

Dimensiones *H*	1205 mm
Dimensiones *H1*	128 mm
Dimensiones *L1*	102 mm
Dimensiones *X*	141 mm
Dimensiones *Ø g*	217 mm
Conexión de tubería del lado de aspiración *DNs*	G 1¼
Conexión de tubería del lado de impulsión *DNd*	G 1¼
Diámetro del motor *X*	132 mm

Información de pedido

Datos del producto

Marca	Wilo
Denominación del producto	HELIX V614-1/16/E/KS/400-50
Referencia	4156050
Número EAN	4048482169217
Color	verde/plata
Cantidad mínima de pedido	1
Disponibilidad en el mercado	2010-01-01

Embalaje

Tipo de embalaje	Palé desechable
Propiedades del embalaje	Embalaje de transporte
Número por palé	1
Número por capa	1

Medidas y pesos

Longitud con embalaje	1600 mm
Longitud *L*	243 mm
Altura con embalaje	500 mm
Altura *H*	1205 mm
Ancho con embalaje	400 mm
Ancho *W*	217 mm
Peso bruto aproximado *m*	72 kg
Peso neto aproximado *m*	56 kg

Queda reservado el derecho a realizar modificaciones.



Ficha técnica

Datos del producto

Denominación del producto	HELIX V614-1/16/E/S/400-50

Datos hidráulicos

Índice de eficiencia mínima (MEI)	≥0,7
Presión de entrada	10 bar
Presión máxima de trabajo *PN*	16 bar
Boca de impulsión	G 1¼
Temperatura mínima del fluido T_{min}	-30 °C
Temperatura máxima del fluido T_{max}	120 °C
Temperatura ambiente mínima T_{min}	-15 °C
Temperatura ambiente máxima T_{max}	50 °C

Datos del motor

Alimentación eléctrica	3~400 V, 50 Hz
Tolerancia de tensión	±10 %
Potencia nominal del motor P_2	3 kW
Clase de eficiencia energética del motor	IE3
Intensidad nominal I_N	5,5 A
Velocidad nominal *n*	2900 1/min
Factor de potencia	0,90
Tipo de arranque	Directo online (DOL)
Rendimiento del motor 50% η_M *50%*	85,4 %
Rendimiento del motor 75% η_M *75%*	87,1 %
Rendimiento del motor 100% η_M *100%*	87,1 %
Clase de aislamiento	F
Tipo de protección del motor	IP55

Materiales

Carcasa de la bomba	Acero inoxidable
Rodete	Acero inoxidable
Eje	Acero inoxidable
Cierre mecánico	BQ1EGG
Material de la junta	EPDM

Dimensiones de instalación

Conexión de tubería del lado de aspiración *DNs*	G 1¼
Conexión de tubería del lado de impulsión *DNd*	G 1¼

Queda reservado el derecho a realizar modificaciones.

Curvas características

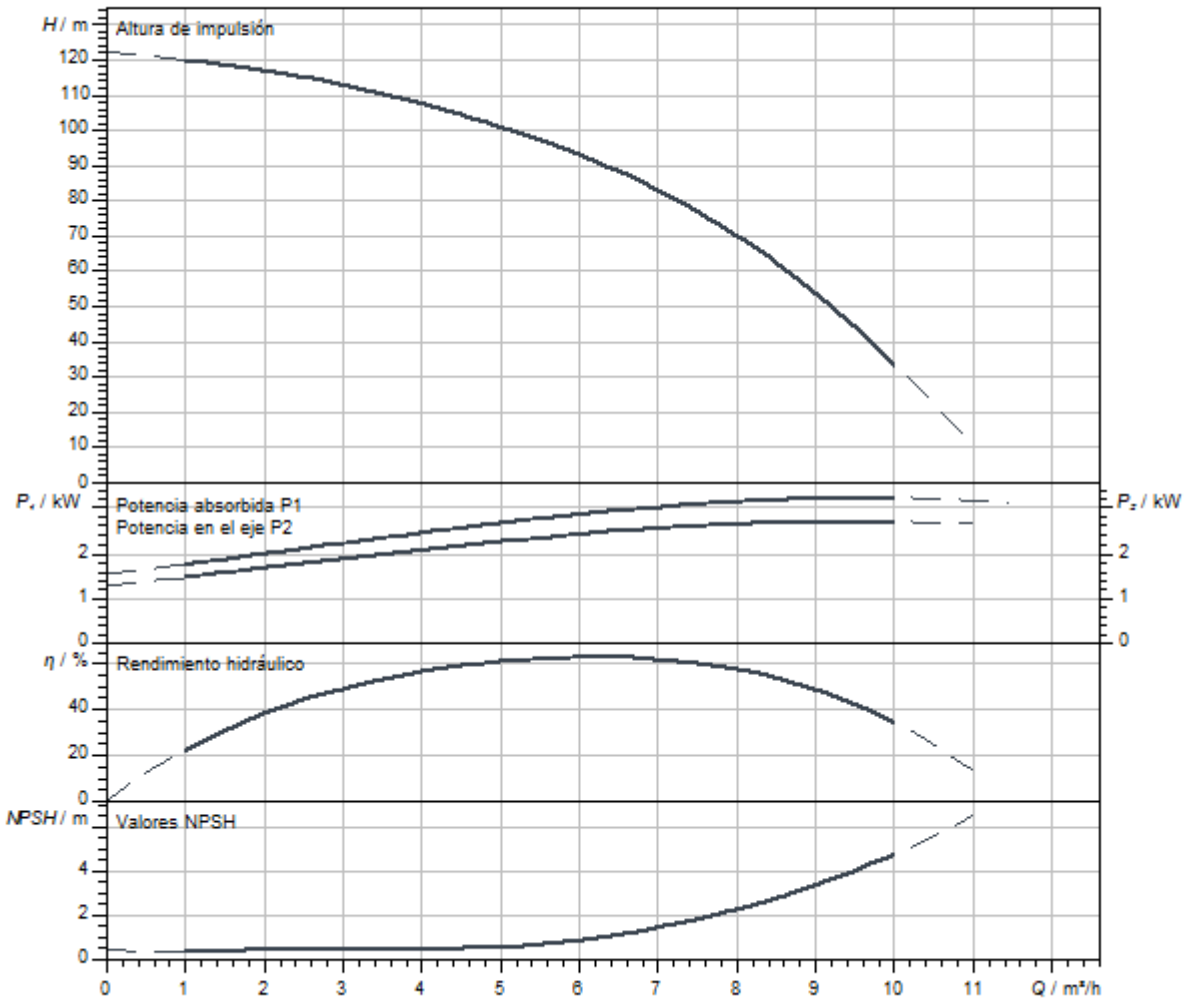

Queda reservado el derecho a realizar modificaciones.

Dimensiones y planos de dimensiones

Helix V 6, PN 16

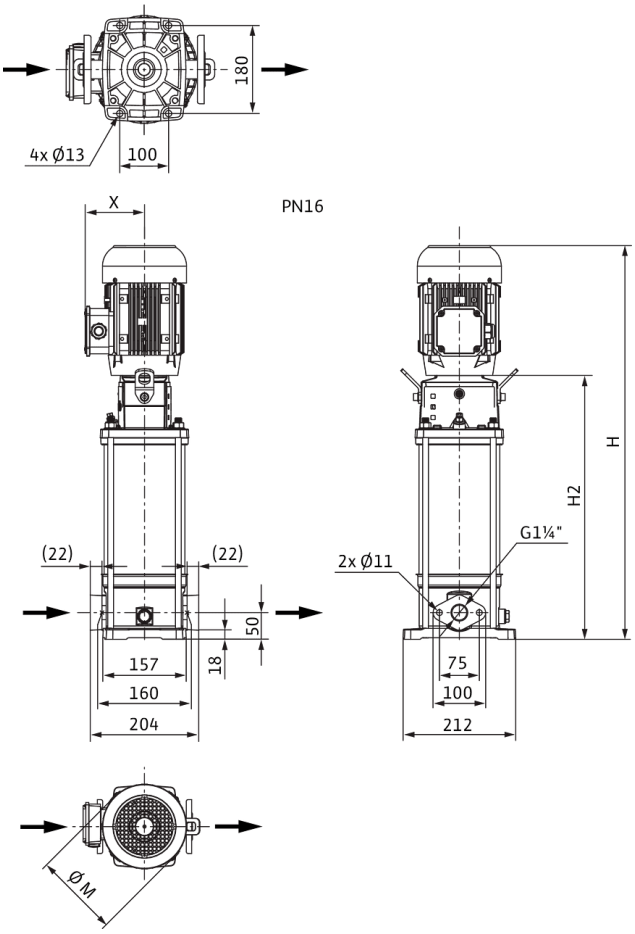

Dimensiones *H*	1155 mm
Dimensiones *H1*	128 mm
Dimensiones *L1*	102 mm
Dimensiones *X*	141 mm
Dimensiones *Ø g*	217 mm
Conexión de tubería del lado de aspiración *DNs*	G 1¼
Conexión de tubería del lado de impulsión *DNd*	G 1¼
Diámetro del motor *X*	132 mm

Información de pedido

Datos del producto

Marca	Wilo
Denominación del producto	HELIX V614-1/16/E/S/400-50
Referencia	4201432
Número EAN	4048482593043
Color	verde/plata
Cantidad mínima de pedido	1
Disponibilidad en el mercado	2015-09-01

Embalaje

Tipo de embalaje	Palé desechable
Propiedades del embalaje	Embalaje de transporte
Número por palé	1
Número por capa	1

Medidas y pesos

Longitud con embalaje	1600 mm
Longitud *L*	272 mm
Altura con embalaje	500 mm
Altura *H*	1155 mm
Ancho con embalaje	400 mm
Ancho *W*	212 mm
Peso bruto aproximado *m*	64,1 kg
Peso neto aproximado *m*	48,1 kg



Ficha técnica

Datos del producto

Denominación del producto	HELIX V614-1/25/E/KS/400-50

Datos hidráulicos

Índice de eficiencia mínima (MEI)	≥0,7
Presión de entrada	10 bar
Presión máxima de trabajo *PN*	25 bar
Boca de impulsión	DN 32
Temperatura mínima del fluido T_{min}	-30 °C
Temperatura máxima del fluido T_{max}	120 °C
Temperatura ambiente mínima T_{min}	-15 °C
Temperatura ambiente máxima T_{max}	50 °C

Datos del motor

Alimentación eléctrica	3~400 V, 50 Hz
Tolerancia de tensión	±10 %
Potencia nominal del motor P_2	3 kW
Clase de eficiencia energética del motor	IE3
Intensidad nominal I_N	5,5 A
Velocidad nominal *n*	2900 1/min
Factor de potencia	0,90
Tipo de arranque	Directo online (DOL)
Rendimiento del motor 50% η_M *50%*	85,4 %
Rendimiento del motor 75% η_M *75%*	87,1 %
Rendimiento del motor 100% η_M *100%*	87,1 %
Clase de aislamiento	F
Tipo de protección del motor	IP55

Materiales

Carcasa de la bomba	Acero inoxidable
Rodete	Acero inoxidable
Eje	Acero inoxidable
Cierre mecánico	BQ1EGG
Material de la junta	EPDM

Dimensiones de instalación

Conexión de tubería del lado de aspiración *DNs*	DN 32
Conexión de tubería del lado de impulsión *DNd*	DN 32

Queda reservado el derecho a realizar modificaciones.

Curvas características

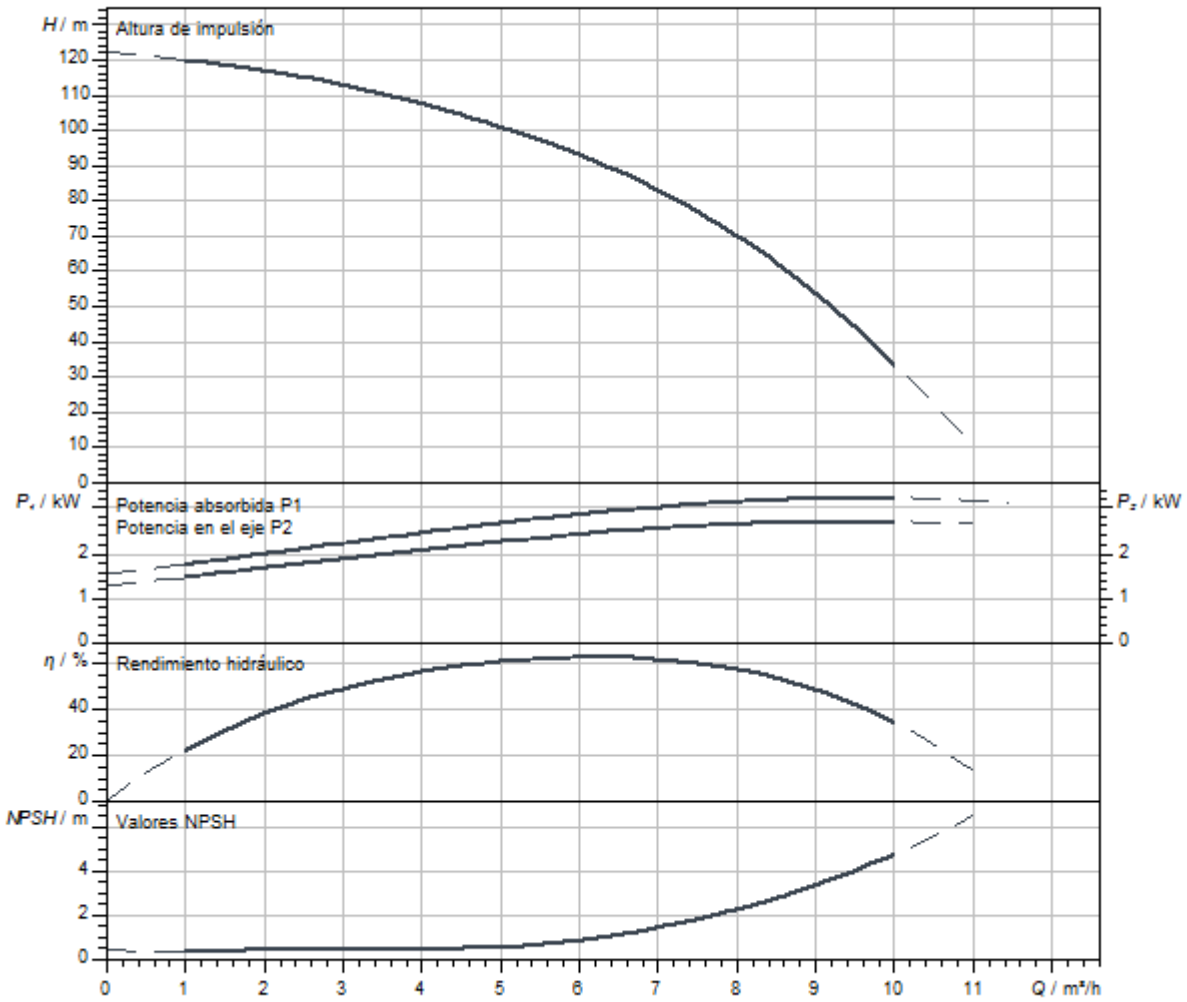

Queda reservado el derecho a realizar modificaciones.

Dimensiones y planos de dimensiones

Helix V 6, PN 25

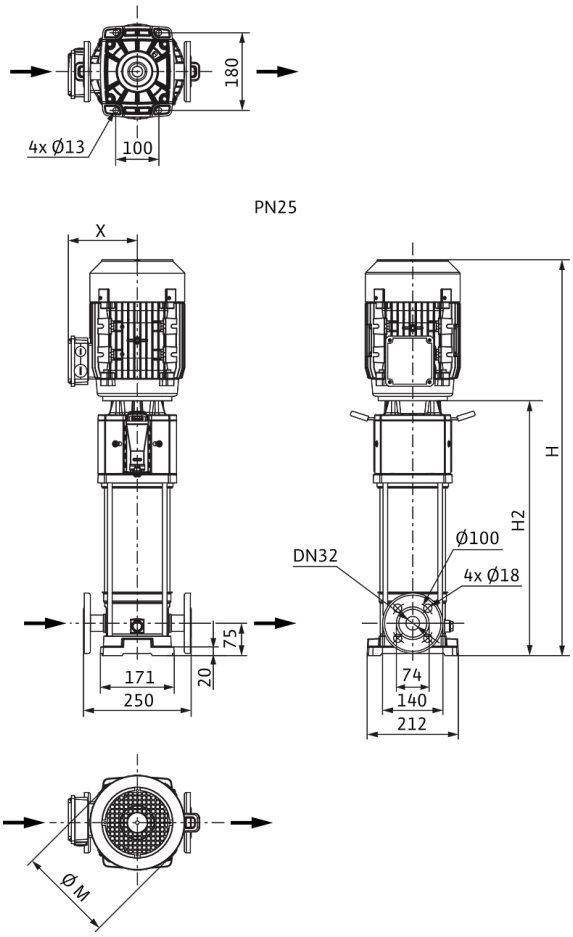

Dimensiones *H*	1230 mm
Dimensiones *H1*	153 mm
Dimensiones *L1*	125 mm
Dimensiones *X*	141 mm
Dimensiones *Ø g*	217 mm
Conexión de tubería del lado de aspiración *DNs*	DN 32
Conexión de tubería del lado de impulsión *DNd*	DN 32
Diámetro del motor *X*	132 mm

Información de pedido

Datos del producto

Marca	Wilo
Denominación del producto	HELIX V614-1/25/E/KS/400-50
Referencia	4156051
Número EAN	4048482169224
Color	verde/plata
Cantidad mínima de pedido	1
Disponibilidad en el mercado	2010-01-01

Embalaje

Tipo de embalaje	Palé desechable
Propiedades del embalaje	Embalaje de transporte
Número por palé	1
Número por capa	1

Medidas y pesos

Longitud con embalaje	1600 mm
Longitud *L*	266 mm
Altura con embalaje	500 mm
Altura *H*	1230 mm
Ancho con embalaje	400 mm
Ancho *W*	217 mm
Peso bruto aproximado *m*	74 kg
Peso neto aproximado *m*	58 kg

Queda reservado el derecho a realizar modificaciones.



Ficha técnica

Datos del producto

Denominación del producto	HELIX V614-2/25/V/KS/400-50

Datos hidráulicos

Índice de eficiencia mínima (MEI)	≥0,7
Presión de entrada	10 bar
Presión máxima de trabajo *PN*	25 bar
Boca de impulsión	DN 32
Temperatura mínima del fluido T_{min}	-15 °C
Temperatura máxima del fluido T_{max}	90 °C
Temperatura ambiente mínima T_{min}	-15 °C
Temperatura ambiente máxima T_{max}	50 °C

Datos del motor

Alimentación eléctrica	3~400 V, 50 Hz
Tolerancia de tensión	±10 %
Potencia nominal del motor P_2	3 kW
Clase de eficiencia energética del motor	IE3
Intensidad nominal I_N	5,5 A
Velocidad nominal *n*	2900 1/min
Factor de potencia	0,90
Tipo de arranque	Directo online (DOL)
Rendimiento del motor 50% η_M *50%*	85,4 %
Rendimiento del motor 75% η_M *75%*	87,1 %
Rendimiento del motor 100% η_M *100%*	87,1 %
Clase de aislamiento	F
Tipo de protección del motor	IP55

Materiales

Carcasa de la bomba	Acero inoxidable
Rodete	Acero inoxidable
Eje	Acero inoxidable
Cierre mecánico	BQ1VGG
Material de la junta	FKM

Dimensiones de instalación

Conexión de tubería del lado de aspiración *DNs*	DN 32
Conexión de tubería del lado de impulsión *DNd*	DN 32

Queda reservado el derecho a realizar modificaciones.

Curvas características

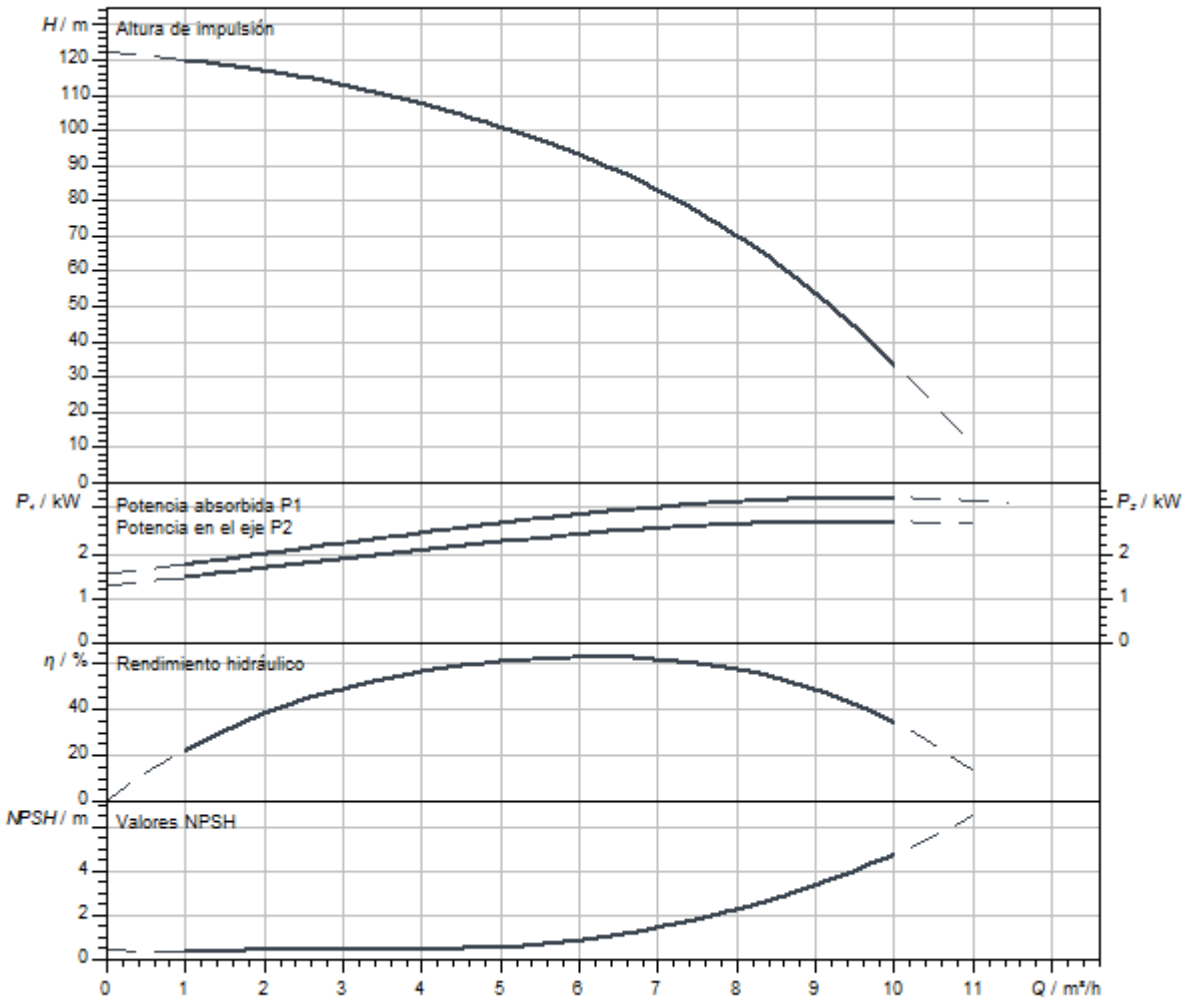

Queda reservado el derecho a realizar modificaciones.

Dimensiones y planos de dimensiones

Helix V 6, PN 25

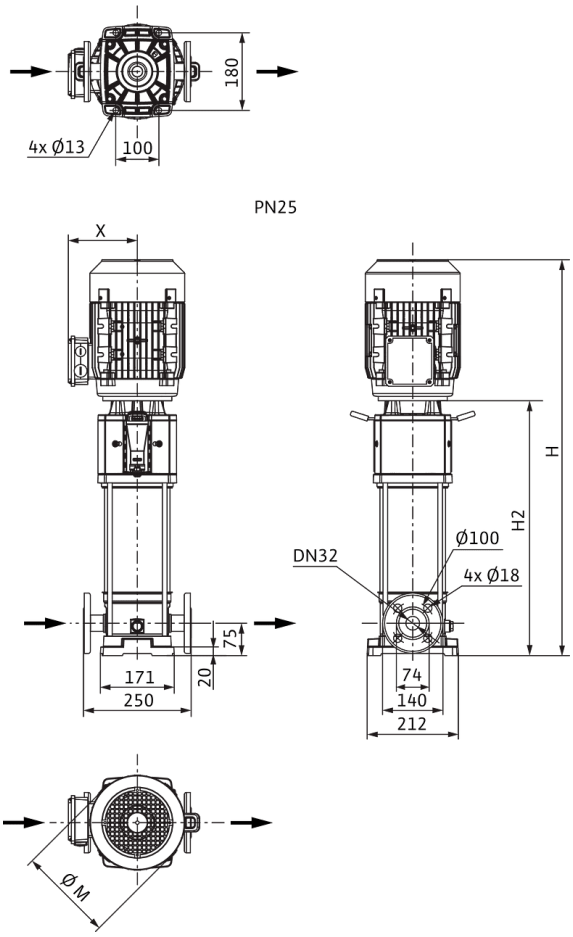

Dimensiones *H*	1230 mm
Dimensiones *H1*	153 mm
Dimensiones *L1*	125 mm
Dimensiones *X*	141 mm
Dimensiones *Ø g*	217 mm
Conexión de tubería del lado de aspiración *DNs*	DN 32
Conexión de tubería del lado de impulsión *DNd*	DN 32
Diámetro del motor *X*	132 mm

Información de pedido

Datos del producto

Marca	Wilo
Denominación del producto	HELIX V614-2/25/V/KS/400-50
Referencia	4156075
Número EAN	4048482169477
Color	verde/plata
Cantidad mínima de pedido	1
Disponibilidad en el mercado	2010-01-01

Embalaje

Tipo de embalaje	Palé desechable
Propiedades del embalaje	Embalaje de transporte
Número por palé	1
Número por capa	1

Medidas y pesos

Longitud con embalaje	1600 mm
Longitud *L*	266 mm
Altura con embalaje	500 mm
Altura *H*	1230 mm
Ancho con embalaje	400 mm
Ancho *W*	217 mm
Peso bruto aproximado *m*	74 kg
Peso neto aproximado *m*	58 kg

Queda reservado el derecho a realizar modificaciones.



Ficha técnica

Datos del producto

Denominación del producto	HELIX V615-1/16/E/KS/400-50

Datos hidráulicos

Índice de eficiencia mínima (MEI)	≥0,7
Presión de entrada	10 bar
Presión máxima de trabajo *PN*	16 bar
Boca de impulsión	G 1¼
Temperatura mínima del fluido T_{min}	-30 °C
Temperatura máxima del fluido T_{max}	120 °C
Temperatura ambiente mínima T_{min}	-15 °C
Temperatura ambiente máxima T_{max}	50 °C

Datos del motor

Alimentación eléctrica	3~400 V, 50 Hz
Tolerancia de tensión	±10 %
Potencia nominal del motor P_2	3 kW
Clase de eficiencia energética del motor	IE3
Intensidad nominal I_N	5,5 A
Velocidad nominal *n*	2900 1/min
Factor de potencia	0,90
Tipo de arranque	Directo online (DOL)
Rendimiento del motor 50% η_M *50%*	85,4 %
Rendimiento del motor 75% η_M *75%*	87,1 %
Rendimiento del motor 100% η_M *100%*	87,1 %
Clase de aislamiento	F
Tipo de protección del motor	IP55

Materiales

Carcasa de la bomba	Acero inoxidable
Rodete	Acero inoxidable
Eje	Acero inoxidable
Cierre mecánico	BQ1EGG
Material de la junta	EPDM

Dimensiones de instalación

Conexión de tubería del lado de aspiración *DNs*	G 1¼
Conexión de tubería del lado de impulsión *DNd*	G 1¼

Queda reservado el derecho a realizar modificaciones.

Curvas características

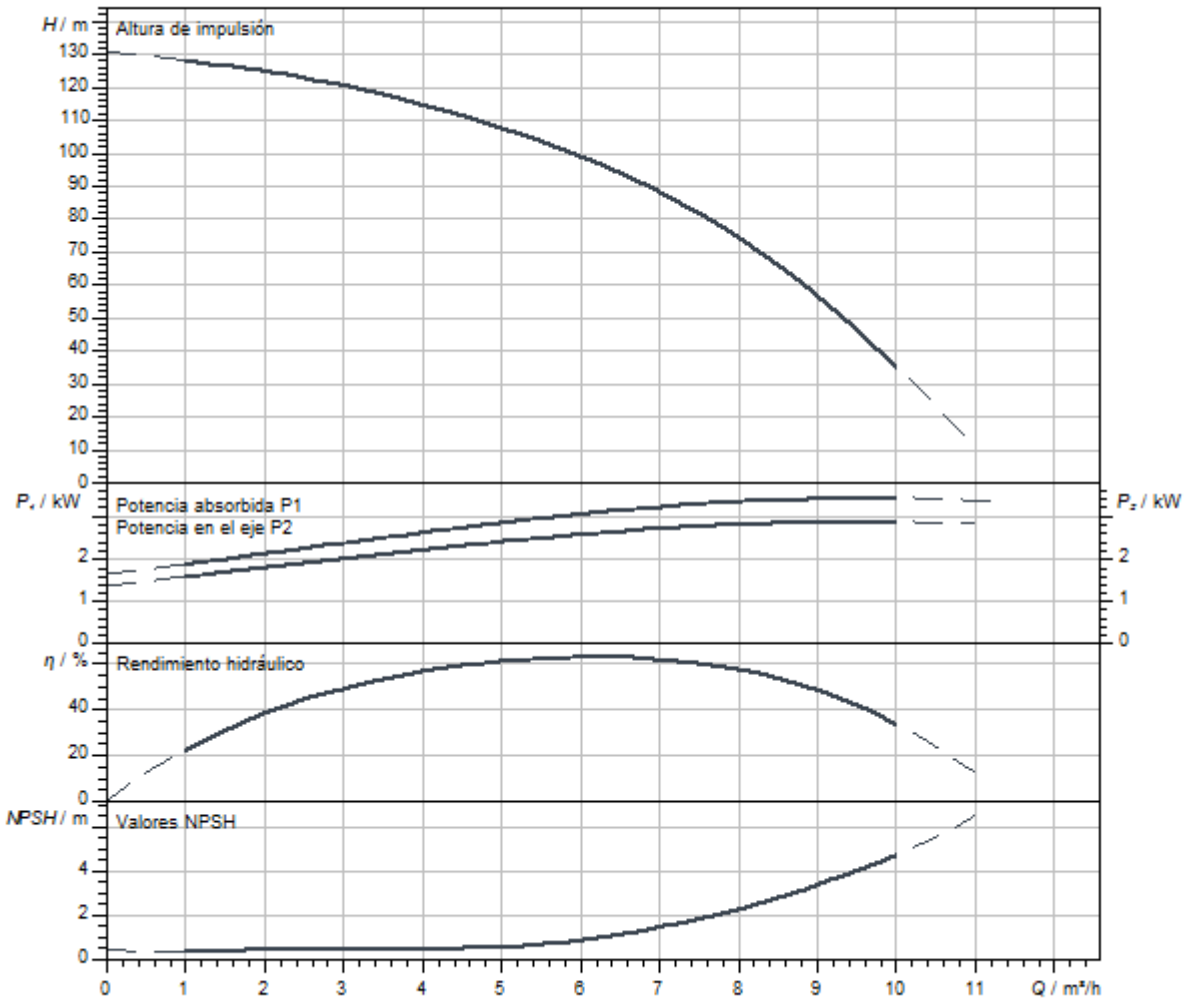

Queda reservado el derecho a realizar modificaciones.

Dimensiones y planos de dimensiones

Helix V 6, PN 16

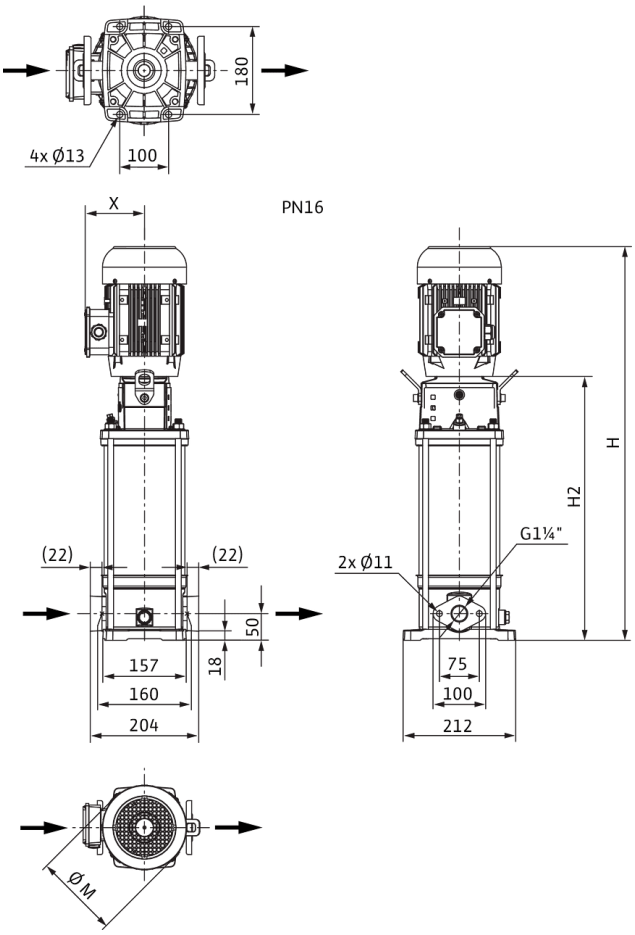

Dimensiones *H*	1280 mm
Dimensiones *H1*	128 mm
Dimensiones *L1*	102 mm
Dimensiones *X*	141 mm
Dimensiones *Ø g*	217 mm
Conexión de tubería del lado de aspiración *DNs*	G 1¼
Conexión de tubería del lado de impulsión *DNd*	G 1¼
Diámetro del motor *X*	132 mm

Información de pedido

Datos del producto

Marca	Wilo
Denominación del producto	HELIX V615-1/16/E/KS/400-50
Referencia	4156052
Número EAN	4048482169040
Color	verde/plata
Cantidad mínima de pedido	1
Disponibilidad en el mercado	2010-01-01

Embalaje

Tipo de embalaje	Palé desechable
Propiedades del embalaje	Embalaje de transporte
Número por palé	1
Número por capa	1

Medidas y pesos

Longitud con embalaje	1600 mm
Longitud *L*	243 mm
Altura con embalaje	500 mm
Altura *H*	1280 mm
Ancho con embalaje	400 mm
Ancho *W*	217 mm
Peso bruto aproximado *m*	74 kg
Peso neto aproximado *m*	58 kg

Queda reservado el derecho a realizar modificaciones.



Ficha técnica

Datos del producto

Denominación del producto	HELIX V615-1/16/E/S/400-50

Datos hidráulicos

Índice de eficiencia mínima (MEI)	≥0,7
Presión de entrada	10 bar
Presión máxima de trabajo *PN*	16 bar
Boca de impulsión	G 1¼
Temperatura mínima del fluido T_{min}	-30 °C
Temperatura máxima del fluido T_{max}	120 °C
Temperatura ambiente mínima T_{min}	-15 °C
Temperatura ambiente máxima T_{max}	50 °C

Datos del motor

Alimentación eléctrica	3~400 V, 50 Hz
Tolerancia de tensión	±10 %
Potencia nominal del motor P_2	3 kW
Clase de eficiencia energética del motor	IE3
Intensidad nominal I_N	5,5 A
Velocidad nominal *n*	2900 1/min
Factor de potencia	0,90
Tipo de arranque	Directo online (DOL)
Rendimiento del motor 50% η_M *50%*	85,4 %
Rendimiento del motor 75% η_M *75%*	87,1 %
Rendimiento del motor 100% η_M *100%*	87,1 %
Clase de aislamiento	F
Tipo de protección del motor	IP55

Materiales

Carcasa de la bomba	Acero inoxidable
Rodete	Acero inoxidable
Eje	Acero inoxidable
Cierre mecánico	BQ1EGG
Material de la junta	EPDM

Dimensiones de instalación

Conexión de tubería del lado de aspiración *DNs*	G 1¼
Conexión de tubería del lado de impulsión *DNd*	G 1¼

Queda reservado el derecho a realizar modificaciones.

Curvas características

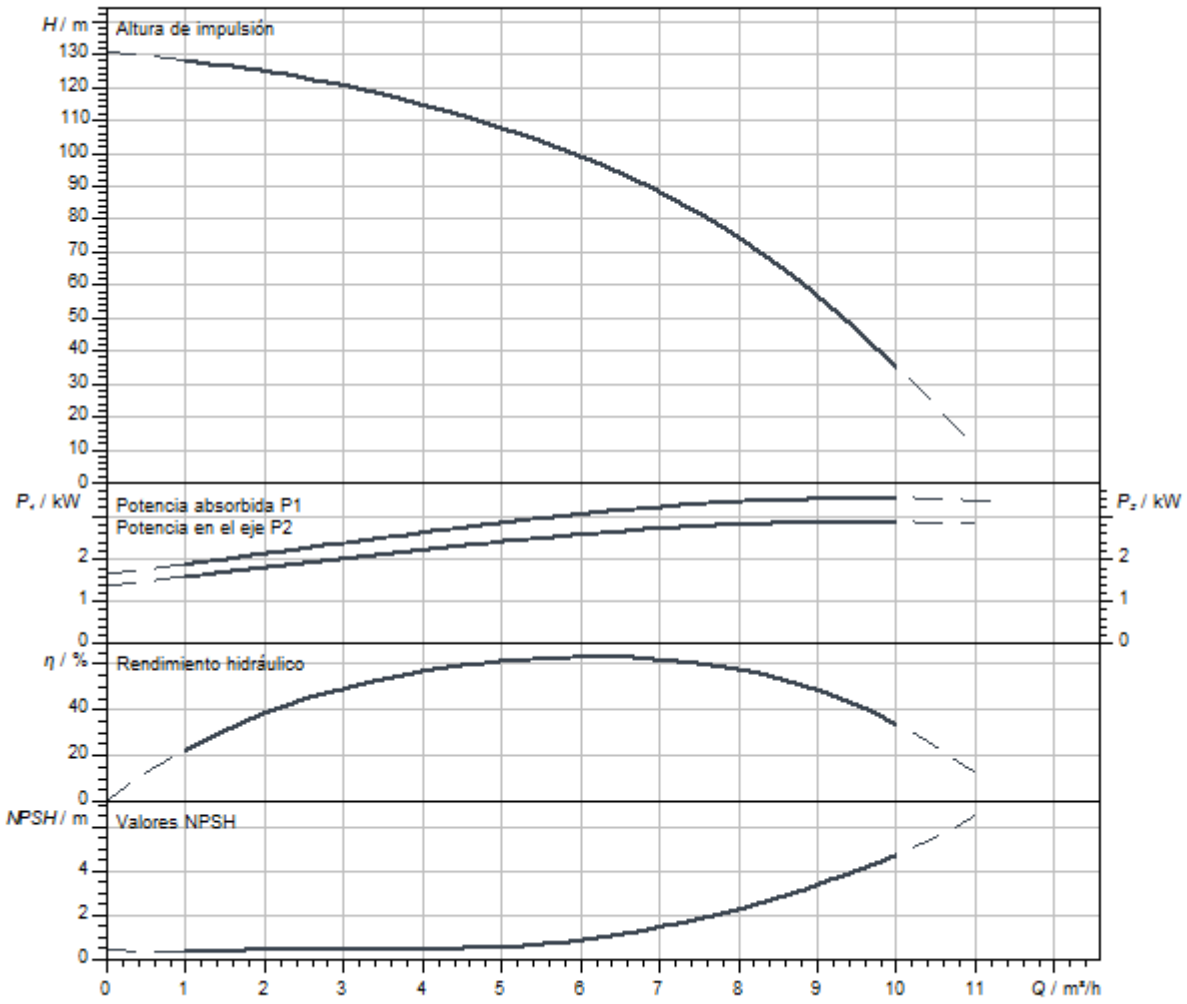

Dimensiones y planos de dimensiones

Helix V 6, PN 16

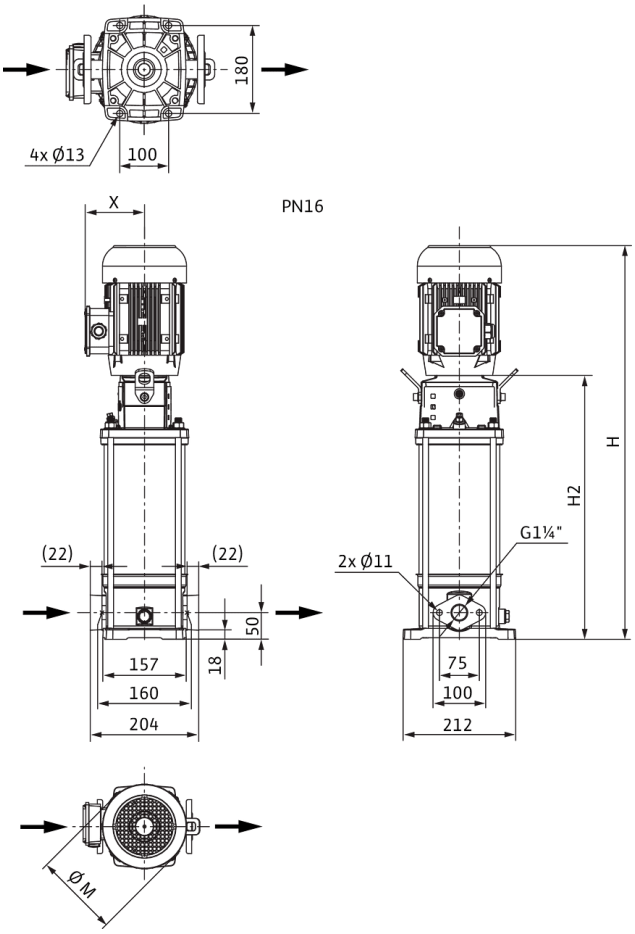

Dimensiones *H*	1230 mm
Dimensiones *H1*	128 mm
Dimensiones *L1*	102 mm
Dimensiones *X*	141 mm
Dimensiones *Ø g*	217 mm
Conexión de tubería del lado de aspiración *DNs*	G 1¼
Conexión de tubería del lado de impulsión *DNd*	G 1¼
Diámetro del motor *X*	132 mm

Información de pedido

Datos del producto

Marca	Wilo
Denominación del producto	HELIX V615-1/16/E/S/400-50
Referencia	4201434
Número EAN	4048482593067
Color	verde/plata
Cantidad mínima de pedido	1
Disponibilidad en el mercado	2015-09-01

Embalaje

Tipo de embalaje	Palé desechable
Propiedades del embalaje	Embalaje de transporte
Número por palé	1
Número por capa	1

Medidas y pesos

Longitud con embalaje	1600 mm
Longitud *L*	272 mm
Altura con embalaje	500 mm
Altura *H*	1230 mm
Ancho con embalaje	400 mm
Ancho *W*	212 mm
Peso bruto aproximado *m*	65,4 kg
Peso neto aproximado *m*	49,4 kg

Queda reservado el derecho a realizar modificaciones.



Ficha técnica

Datos del producto

Denominación del producto	HELIX V615-1/25/E/KS/400-50

Datos hidráulicos

Índice de eficiencia mínima (MEI)	≥0,7
Presión de entrada	10 bar
Presión máxima de trabajo *PN*	25 bar
Boca de impulsión	DN 32
Temperatura mínima del fluido T_{min}	-30 °C
Temperatura máxima del fluido T_{max}	120 °C
Temperatura ambiente mínima T_{min}	-15 °C
Temperatura ambiente máxima T_{max}	50 °C

Datos del motor

Alimentación eléctrica	3~400 V, 50 Hz
Tolerancia de tensión	±10 %
Potencia nominal del motor P_2	3 kW
Clase de eficiencia energética del motor	IE3
Intensidad nominal I_N	5,5 A
Velocidad nominal *n*	2900 1/min
Factor de potencia	0,90
Tipo de arranque	Directo online (DOL)
Rendimiento del motor 50% η_M *50%*	85,4 %
Rendimiento del motor 75% η_M *75%*	87,1 %
Rendimiento del motor 100% η_M *100%*	87,1 %
Clase de aislamiento	F
Tipo de protección del motor	IP55

Materiales

Carcasa de la bomba	Acero inoxidable
Rodete	Acero inoxidable
Eje	Acero inoxidable
Cierre mecánico	BQ1EGG
Material de la junta	EPDM

Dimensiones de instalación

Conexión de tubería del lado de aspiración *DNs*	DN 32
Conexión de tubería del lado de impulsión *DNd*	DN 32

Queda reservado el derecho a realizar modificaciones.

Curvas características

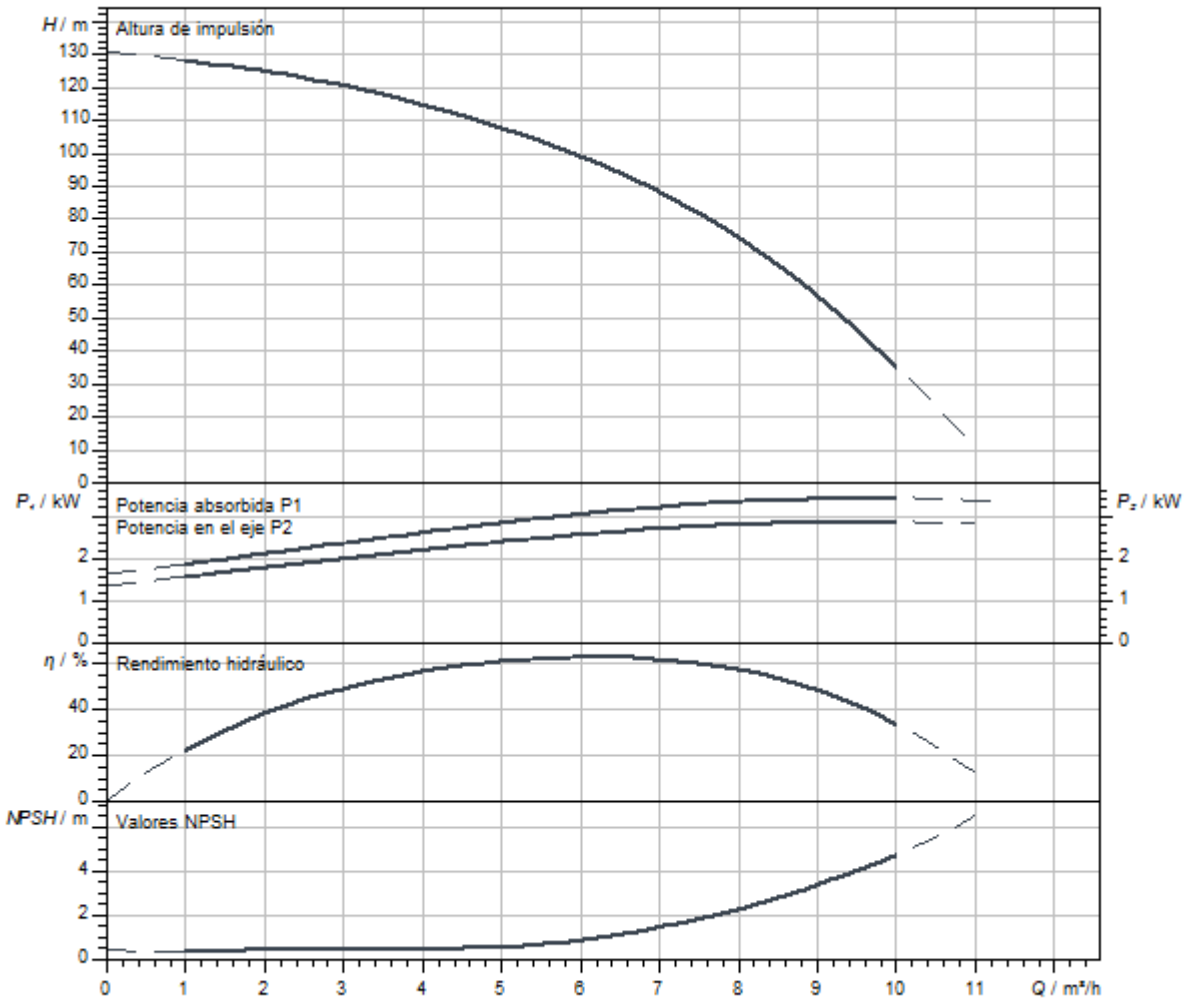

Queda reservado el derecho a realizar modificaciones.

Dimensiones y planos de dimensiones

Helix V 6, PN 25

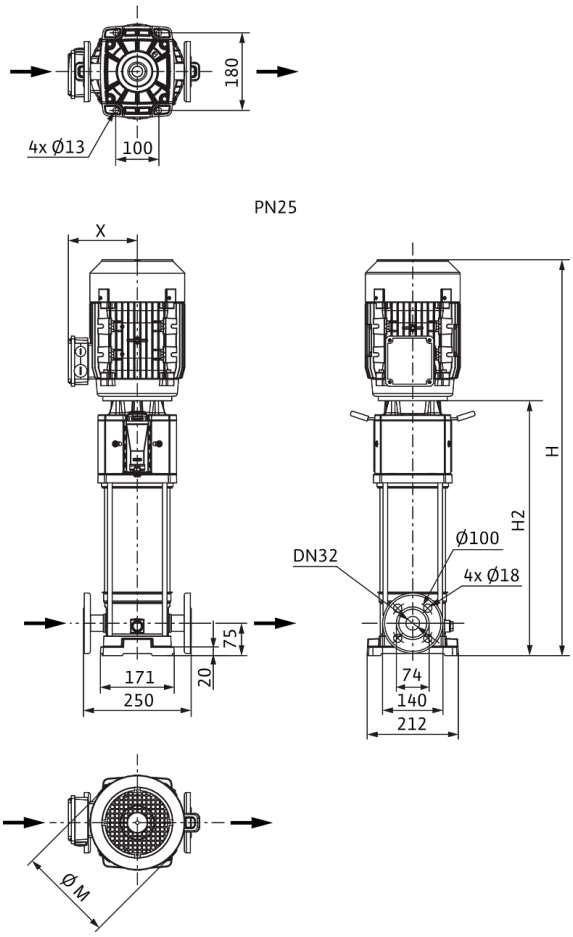

Dimensiones *H*	1305 mm
Dimensiones *H1*	153 mm
Dimensiones *L1*	125 mm
Dimensiones *X*	141 mm
Dimensiones *Ø g*	217 mm
Conexión de tubería del lado de aspiración *DNs*	DN 32
Conexión de tubería del lado de impulsión *DNd*	DN 32
Diámetro del motor *X*	132 mm

Información de pedido

Datos del producto

Marca	Wilo
Denominación del producto	HELIX V615-1/25/E/KS/400-50
Referencia	4156053
Número EAN	4048482169057
Color	verde/plata
Cantidad mínima de pedido	1
Disponibilidad en el mercado	2010-01-01

Embalaje

Tipo de embalaje	Palé desechable
Propiedades del embalaje	Embalaje de transporte
Número por palé	1
Número por capa	1

Medidas y pesos

Longitud con embalaje	1600 mm
Longitud *L*	266 mm
Altura con embalaje	500 mm
Altura *H*	1305 mm
Ancho con embalaje	400 mm
Ancho *W*	217 mm
Peso bruto aproximado *m*	76 kg
Peso neto aproximado *m*	60 kg

Queda reservado el derecho a realizar modificaciones.



Ficha técnica

Datos del producto

Denominación del producto	HELIX V615-2/25/V/KS/400-50

Datos hidráulicos

Índice de eficiencia mínima (MEI)	≥0,7
Presión de entrada	10 bar
Presión máxima de trabajo *PN*	25 bar
Boca de impulsión	DN 32
Temperatura mínima del fluido T_{min}	-15 °C
Temperatura máxima del fluido T_{max}	90 °C
Temperatura ambiente mínima T_{min}	-15 °C
Temperatura ambiente máxima T_{max}	50 °C

Datos del motor

Alimentación eléctrica	3~400 V, 50 Hz
Tolerancia de tensión	±10 %
Potencia nominal del motor P_2	3 kW
Clase de eficiencia energética del motor	IE3
Intensidad nominal I_N	5,5 A
Velocidad nominal *n*	2900 1/min
Factor de potencia	0,90
Tipo de arranque	Directo online (DOL)
Rendimiento del motor 50% η_M *50%*	85,4 %
Rendimiento del motor 75% η_M *75%*	87,1 %
Rendimiento del motor 100% η_M *100%*	87,1 %
Clase de aislamiento	F
Tipo de protección del motor	IP55

Materiales

Carcasa de la bomba	Acero inoxidable
Rodete	Acero inoxidable
Eje	Acero inoxidable
Cierre mecánico	BQ1VGG
Material de la junta	FKM

Dimensiones de instalación

Conexión de tubería del lado de aspiración *DNs*	DN 32
Conexión de tubería del lado de impulsión *DNd*	DN 32

Queda reservado el derecho a realizar modificaciones.

Curvas características

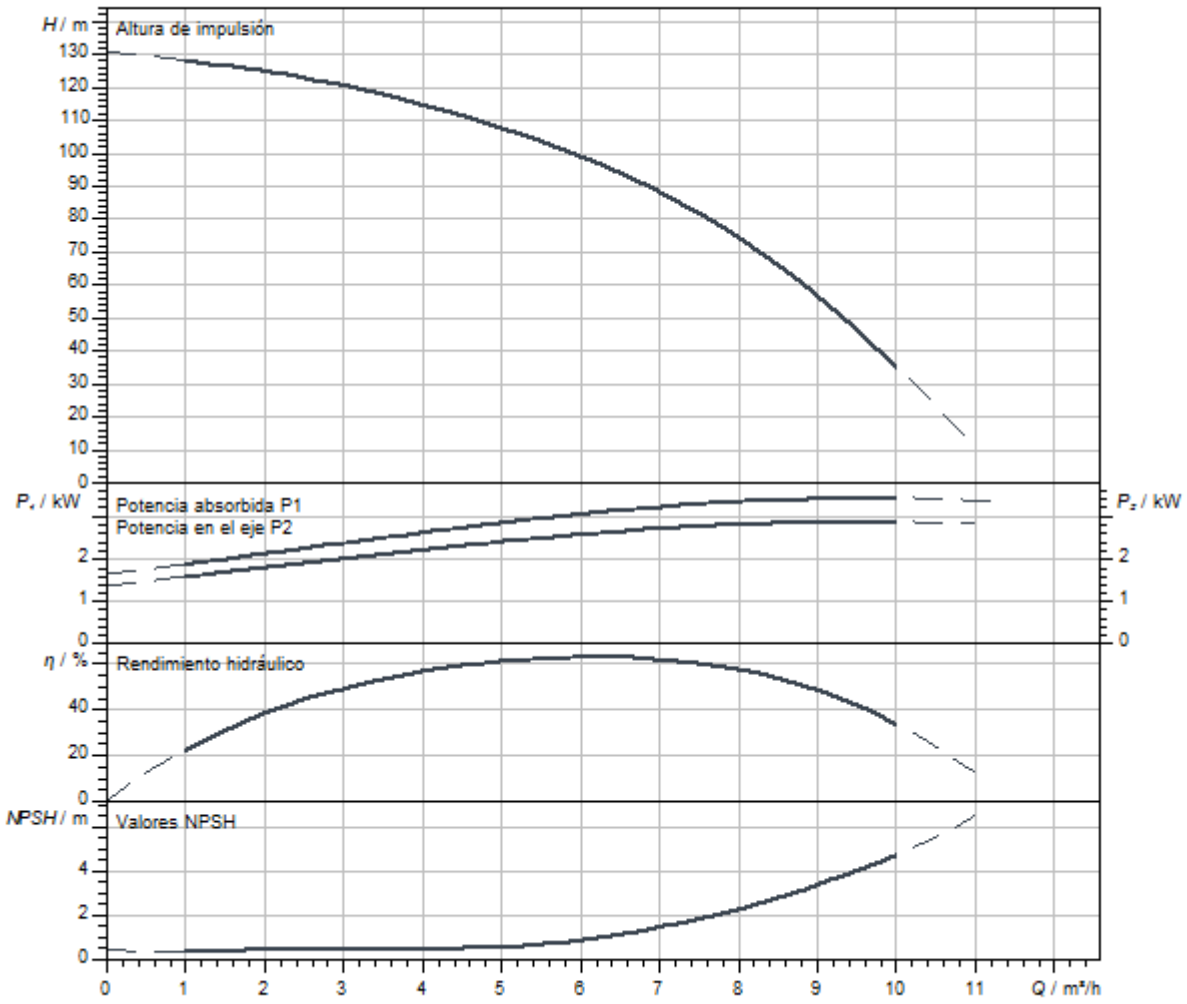

Dimensiones y planos de dimensiones

Helix V 6, PN 25

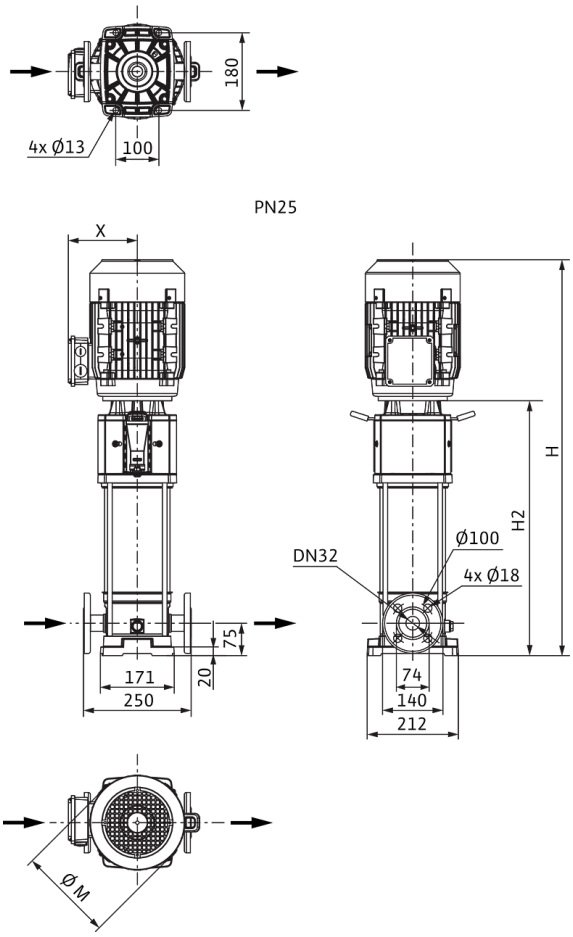

Dimensiones *H*	1305 mm
Dimensiones *H1*	153 mm
Dimensiones *L1*	125 mm
Dimensiones *X*	141 mm
Dimensiones *Ø g*	217 mm
Conexión de tubería del lado de aspiración *DNs*	DN 32
Conexión de tubería del lado de impulsión *DNd*	DN 32
Diámetro del motor *X*	132 mm

Información de pedido

Datos del producto

Marca	Wilo
Denominación del producto	HELIX V615-2/25/V/KS/400-50
Referencia	4156076
Número EAN	4048482169484
Color	verde/plata
Cantidad mínima de pedido	1
Disponibilidad en el mercado	2010-01-01

Embalaje

Tipo de embalaje	Palé desechable
Propiedades del embalaje	Embalaje de transporte
Número por palé	1
Número por capa	1

Medidas y pesos

Longitud con embalaje	1600 mm
Longitud *L*	266 mm
Altura con embalaje	500 mm
Altura *H*	1305 mm
Ancho con embalaje	400 mm
Ancho *W*	217 mm
Peso bruto aproximado *m*	76 kg
Peso neto aproximado *m*	60 kg

Queda reservado el derecho a realizar modificaciones.



Ficha técnica

Datos del producto

Denominación del producto	HELIX V616-1/16/E/KS/400-50

Datos hidráulicos

Índice de eficiencia mínima (MEI)	≥0,7
Presión de entrada	10 bar
Presión máxima de trabajo *PN*	16 bar
Boca de impulsión	G 1¼
Temperatura mínima del fluido T_{min}	-30 °C
Temperatura máxima del fluido T_{max}	120 °C
Temperatura ambiente mínima T_{min}	-15 °C
Temperatura ambiente máxima T_{max}	50 °C

Datos del motor

Alimentación eléctrica	3~400 V, 50 Hz
Tolerancia de tensión	±10 %
Potencia nominal del motor P_2	4 kW
Clase de eficiencia energética del motor	IE3
Intensidad nominal I_N	7,4 A
Velocidad nominal *n*	2900 1/min
Factor de potencia	0,87
Tipo de arranque	Directo online (DOL)
Rendimiento del motor 50% η_M *50%*	86,5 %
Rendimiento del motor 75% η_M *75%*	88 %
Rendimiento del motor 100% η_M *100%*	88,1 %
Clase de aislamiento	F
Tipo de protección del motor	IP55

Materiales

Carcasa de la bomba	Acero inoxidable
Rodete	Acero inoxidable
Eje	Acero inoxidable
Cierre mecánico	BQ1EGG
Material de la junta	EPDM

Dimensiones de instalación

Conexión de tubería del lado de aspiración *DNs*	G 1¼
Conexión de tubería del lado de impulsión *DNd*	G 1¼

Queda reservado el derecho a realizar modificaciones.

Curvas características

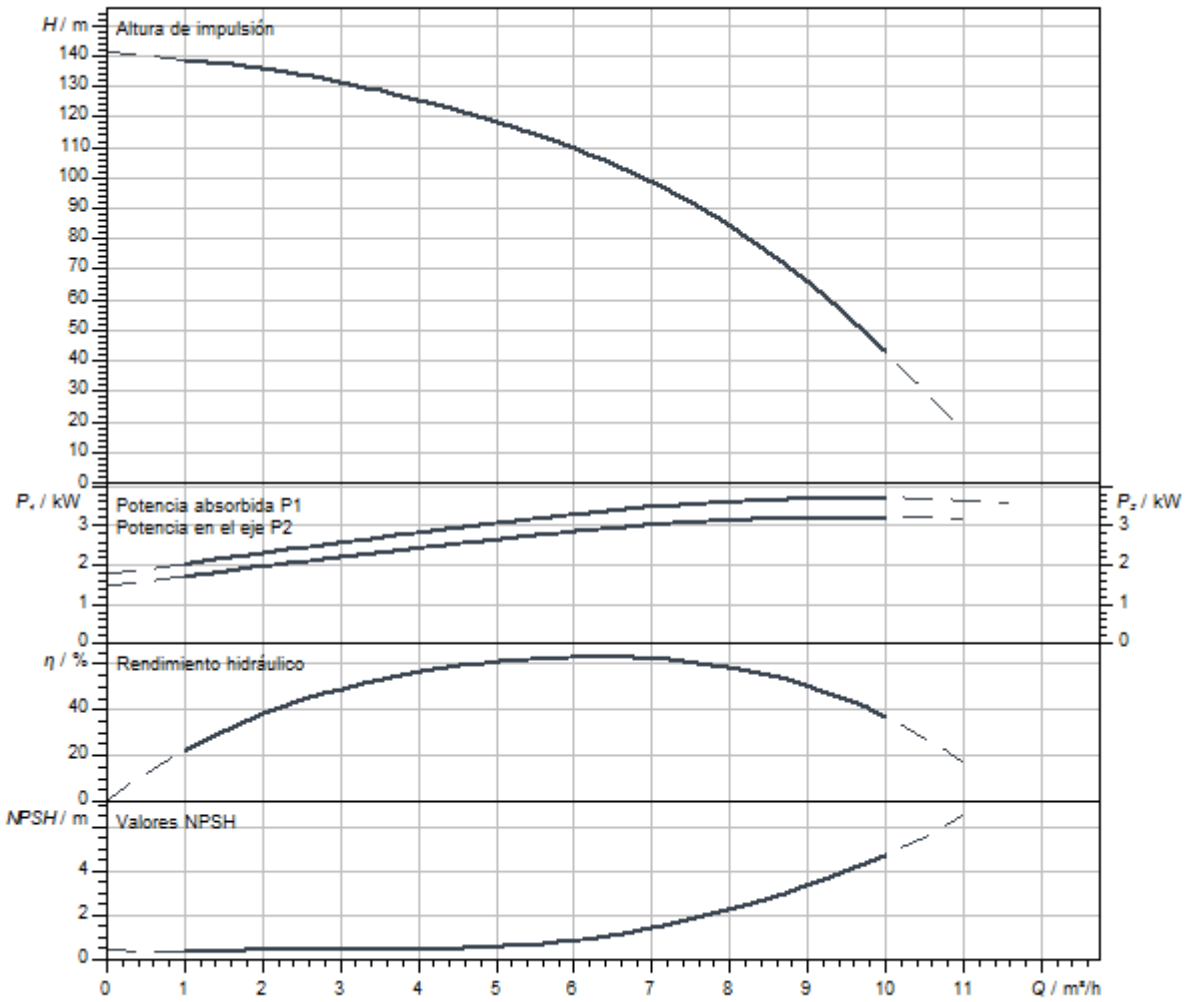

Dimensiones y planos de dimensiones

Helix V 6, PN 16

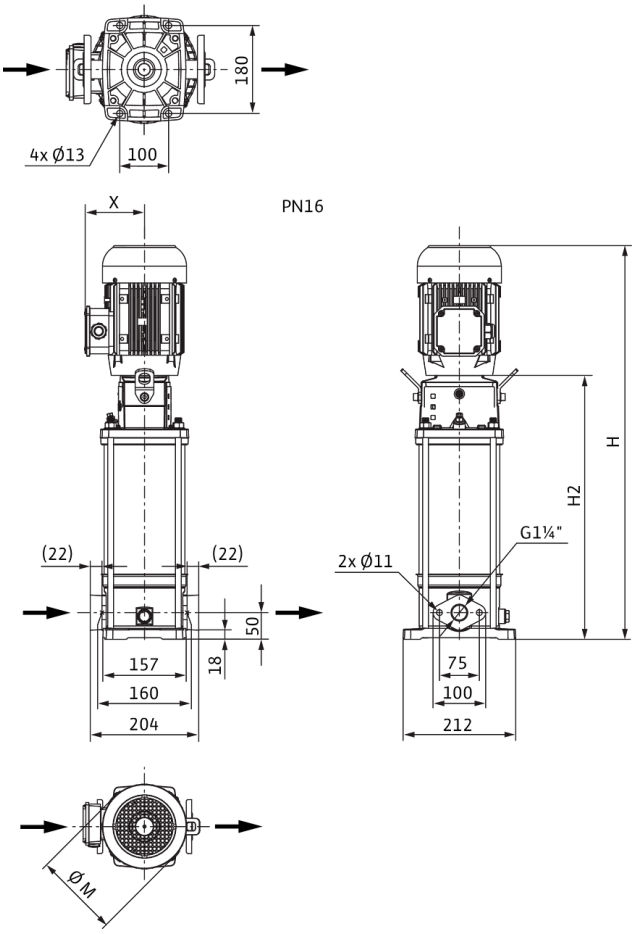

Dimensiones *H*	1247 mm
Dimensiones *H1*	128 mm
Dimensiones *L1*	102 mm
Dimensiones *X*	145 mm
Dimensiones *Ø g*	196 mm
Conexión de tubería del lado de aspiración *DNs*	G 1¼
Conexión de tubería del lado de impulsión *DNd*	G 1¼
Diámetro del motor *X*	164 mm

Información de pedido

Datos del producto

Marca	Wilo
Denominación del producto	HELIX V616-1/16/E/KS/400-50
Referencia	4156054
Número EAN	4048482169064
Color	verde/plata
Cantidad mínima de pedido	1
Disponibilidad en el mercado	2010-01-01

Embalaje

Tipo de embalaje	Palé desechable
Propiedades del embalaje	Embalaje de transporte
Número por palé	1
Número por capa	1

Medidas y pesos

Longitud con embalaje	1600 mm
Longitud *L*	243 mm
Altura con embalaje	500 mm
Altura *H*	1247 mm
Ancho con embalaje	400 mm
Ancho *W*	217 mm
Peso bruto aproximado *m*	71 kg
Peso neto aproximado *m*	55 kg

Queda reservado el derecho a realizar modificaciones.



Ficha técnica

Datos del producto

Denominación del producto	HELIX V616-1/16/E/S/400-50

Datos hidráulicos

Índice de eficiencia mínima (MEI)	≥0,7
Presión de entrada	10 bar
Presión máxima de trabajo *PN*	16 bar
Boca de impulsión	G 1¼
Temperatura mínima del fluido T_{min}	-30 °C
Temperatura máxima del fluido T_{max}	120 °C
Temperatura ambiente mínima T_{min}	-15 °C
Temperatura ambiente máxima T_{max}	50 °C

Datos del motor

Alimentación eléctrica	3~400 V, 50 Hz
Tolerancia de tensión	±10 %
Potencia nominal del motor P_2	4 kW
Clase de eficiencia energética del motor	IE3
Intensidad nominal I_N	7,4 A
Velocidad nominal *n*	2900 1/min
Factor de potencia	0,87
Tipo de arranque	Directo online (DOL)
Rendimiento del motor 50% η_M *50%*	86,5 %
Rendimiento del motor 75% η_M *75%*	88 %
Rendimiento del motor 100% η_M *100%*	88,1 %
Clase de aislamiento	F
Tipo de protección del motor	IP55

Materiales

Carcasa de la bomba	Acero inoxidable
Rodete	Acero inoxidable
Eje	Acero inoxidable
Cierre mecánico	BQ1EGG
Material de la junta	EPDM

Dimensiones de instalación

Conexión de tubería del lado de aspiración *DNs*	G 1¼
Conexión de tubería del lado de impulsión *DNd*	G 1¼

Queda reservado el derecho a realizar modificaciones.

Curvas características

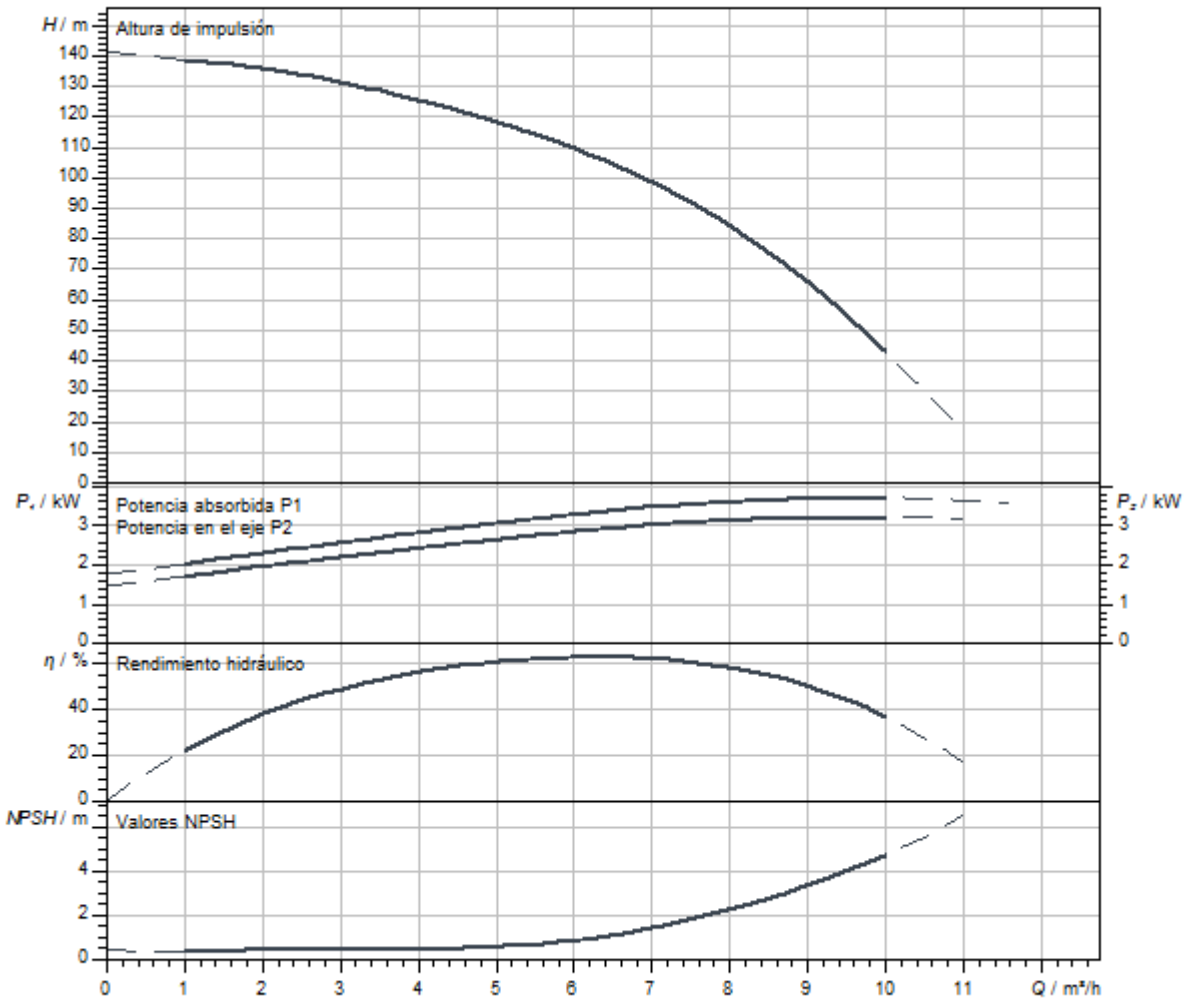

Dimensiones y planos de dimensiones

Helix V 6, PN 16

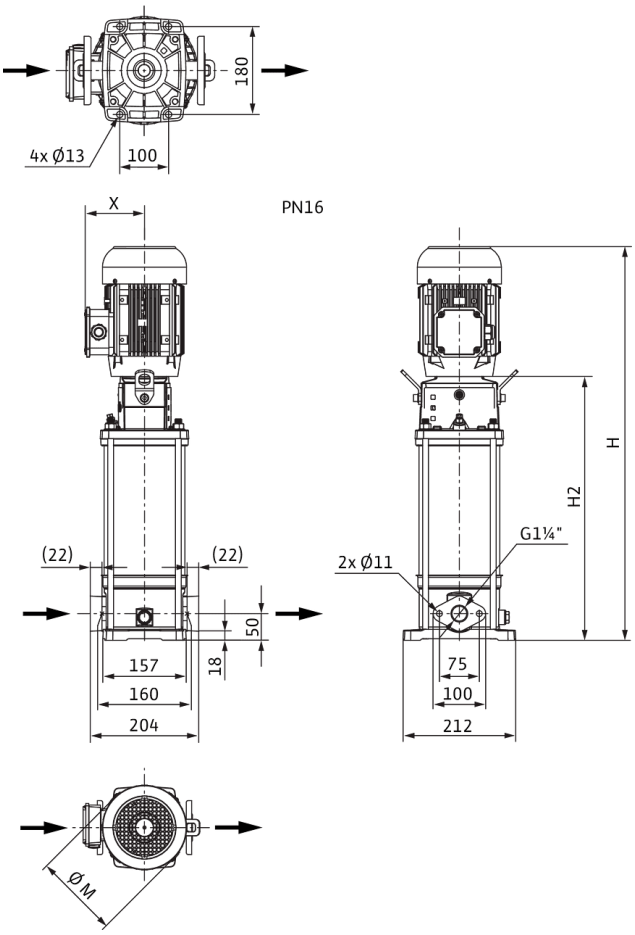

Dimensiones *H*	1197 mm
Dimensiones *H1*	128 mm
Dimensiones *L1*	102 mm
Dimensiones *X*	145 mm
Dimensiones *Ø g*	196 mm
Conexión de tubería del lado de aspiración *DNs*	G 1¼
Conexión de tubería del lado de impulsión *DNd*	G 1¼
Diámetro del motor *X*	164 mm

Información de pedido

Datos del producto

Marca	Wilo
Denominación del producto	HELIX V616-1/16/E/S/400-50
Referencia	4201436
Número EAN	4048482593081
Color	verde/plata
Cantidad mínima de pedido	1
Disponibilidad en el mercado	2015-09-01

Embalaje

Tipo de embalaje	Palé desechable
Propiedades del embalaje	Embalaje de transporte
Número por palé	1
Número por capa	1

Medidas y pesos

Longitud con embalaje	1600 mm
Longitud *L*	277 mm
Altura con embalaje	500 mm
Altura *H*	1197 mm
Ancho con embalaje	400 mm
Ancho *W*	212 mm
Peso bruto aproximado *m*	66 kg
Peso neto aproximado *m*	50 kg

Queda reservado el derecho a realizar modificaciones.



Ficha técnica

Datos del producto

Denominación del producto	HELIX V616-1/25/E/KS/400-50

Datos hidráulicos

Índice de eficiencia mínima (MEI)	≥0,7
Presión de entrada	10 bar
Presión máxima de trabajo *PN*	25 bar
Boca de impulsión	DN 32
Temperatura mínima del fluido T_{min}	-30 °C
Temperatura máxima del fluido T_{max}	120 °C
Temperatura ambiente mínima T_{min}	-15 °C
Temperatura ambiente máxima T_{max}	50 °C

Datos del motor

Alimentación eléctrica	3~400 V, 50 Hz
Tolerancia de tensión	±10 %
Potencia nominal del motor P_2	4 kW
Clase de eficiencia energética del motor	IE3
Intensidad nominal I_N	7,4 A
Velocidad nominal *n*	2900 1/min
Factor de potencia	0,87
Tipo de arranque	Directo online (DOL)
Rendimiento del motor 50% η_M *50%*	86,5 %
Rendimiento del motor 75% η_M *75%*	88 %
Rendimiento del motor 100% η_M *100%*	88,1 %
Clase de aislamiento	F
Tipo de protección del motor	IP55

Materiales

Carcasa de la bomba	Acero inoxidable
Rodete	Acero inoxidable
Eje	Acero inoxidable
Cierre mecánico	BQ1EGG
Material de la junta	EPDM

Dimensiones de instalación

Conexión de tubería del lado de aspiración *DNs*	DN 32
Conexión de tubería del lado de impulsión *DNd*	DN 32

Queda reservado el derecho a realizar modificaciones.

Curvas características

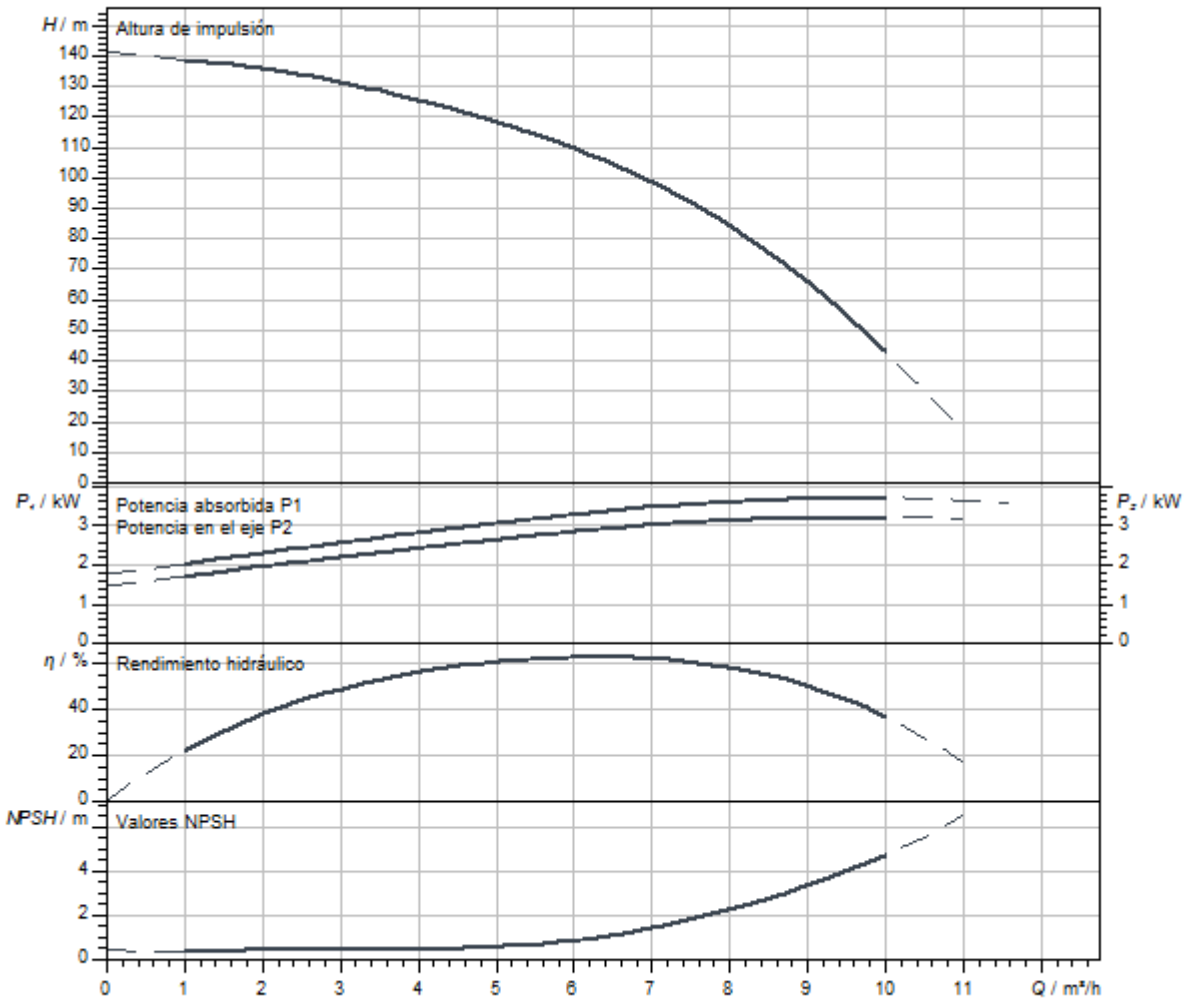

Dimensiones y planos de dimensiones

Helix V 6, PN 25

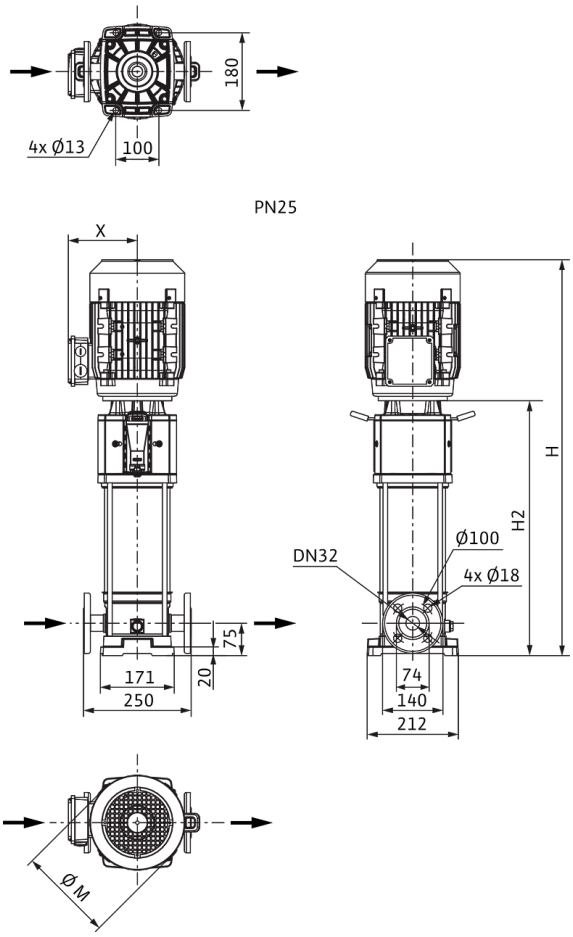

Dimensiones *H*	1272 mm
Dimensiones *H1*	153 mm
Dimensiones *L1*	125 mm
Dimensiones *X*	145 mm
Dimensiones *Ø g*	196 mm
Conexión de tubería del lado de aspiración *DNs*	DN 32
Conexión de tubería del lado de impulsión *DNd*	DN 32
Diámetro del motor *X*	164 mm

Información de pedido

Datos del producto

Marca	Wilo
Denominación del producto	HELIX V616-1/25/E/KS/400-50
Referencia	4156055
Número EAN	4048482169071
Color	verde/plata
Cantidad mínima de pedido	1
Disponibilidad en el mercado	2010-01-01

Embalaje

Tipo de embalaje	Palé desechable
Propiedades del embalaje	Embalaje de transporte
Número por palé	1
Número por capa	1

Medidas y pesos

Longitud con embalaje	1600 mm
Longitud *L*	266 mm
Altura con embalaje	500 mm
Altura *H*	1272 mm
Ancho con embalaje	400 mm
Ancho *W*	217 mm
Peso bruto aproximado *m*	73 kg
Peso neto aproximado *m*	57 kg



Ficha técnica

Datos del producto

Denominación del producto	HELIX V616-2/25/V/KS/400-50

Datos hidráulicos

Índice de eficiencia mínima (MEI)	≥0,7
Presión de entrada	10 bar
Presión máxima de trabajo *PN*	25 bar
Boca de impulsión	DN 32
Temperatura mínima del fluido T_{min}	-15 °C
Temperatura máxima del fluido T_{max}	90 °C
Temperatura ambiente mínima T_{min}	-15 °C
Temperatura ambiente máxima T_{max}	50 °C

Datos del motor

Alimentación eléctrica	3~400 V, 50 Hz
Tolerancia de tensión	±10 %
Potencia nominal del motor P_2	4 kW
Clase de eficiencia energética del motor	IE3
Intensidad nominal I_N	7,4 A
Velocidad nominal *n*	2900 1/min
Factor de potencia	0,87
Tipo de arranque	Directo online (DOL)
Rendimiento del motor 50% η_M *50%*	86,5 %
Rendimiento del motor 75% η_M *75%*	88 %
Rendimiento del motor 100% η_M *100%*	88,1 %
Clase de aislamiento	F
Tipo de protección del motor	IP55

Materiales

Carcasa de la bomba	Acero inoxidable
Rodete	Acero inoxidable
Eje	Acero inoxidable
Cierre mecánico	BQ1VGG
Material de la junta	FKM

Dimensiones de instalación

Conexión de tubería del lado de aspiración *DNs*	DN 32
Conexión de tubería del lado de impulsión *DNd*	DN 32

Queda reservado el derecho a realizar modificaciones.

Curvas características

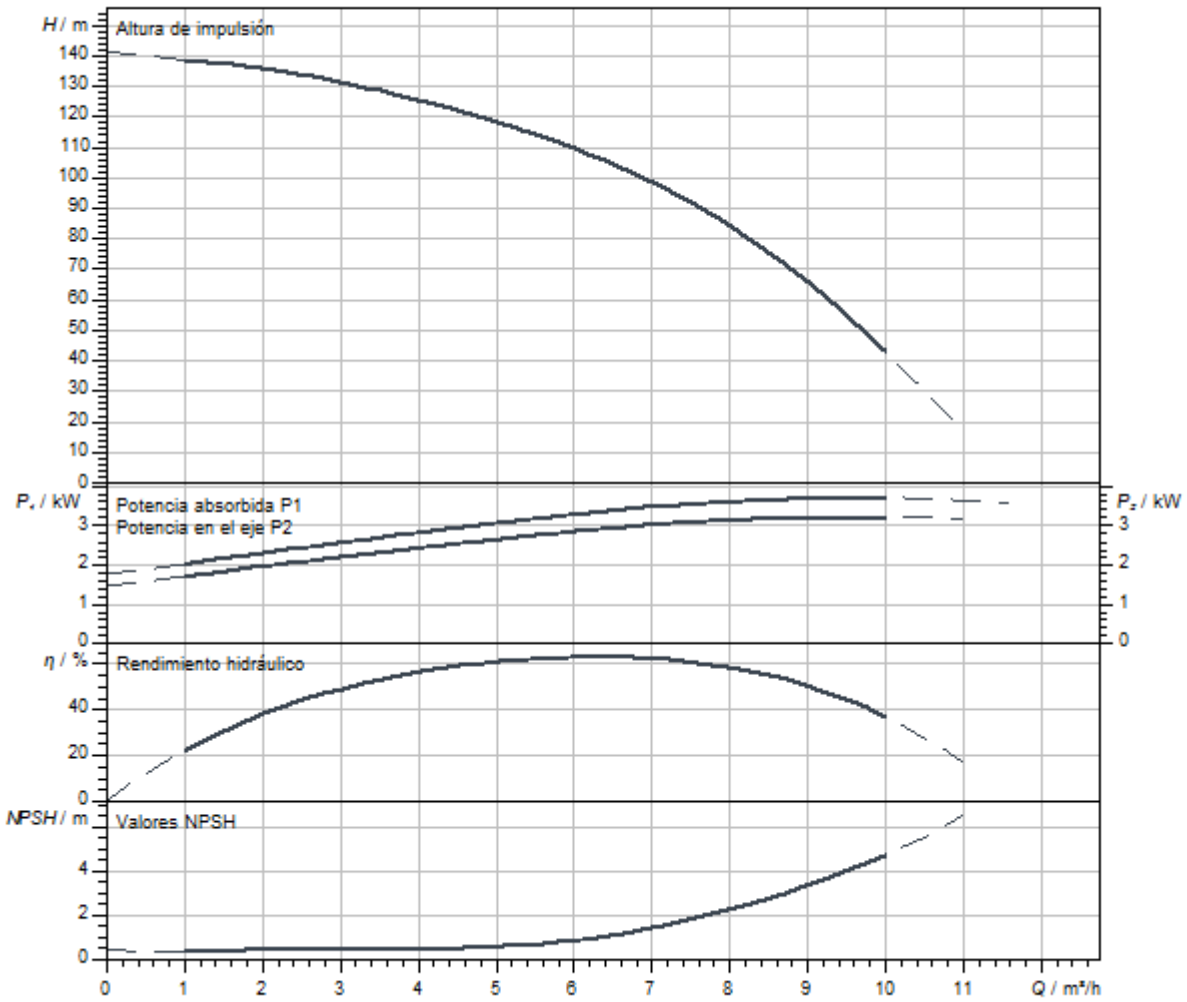

Dimensiones y planos de dimensiones

Helix V 6, PN 25

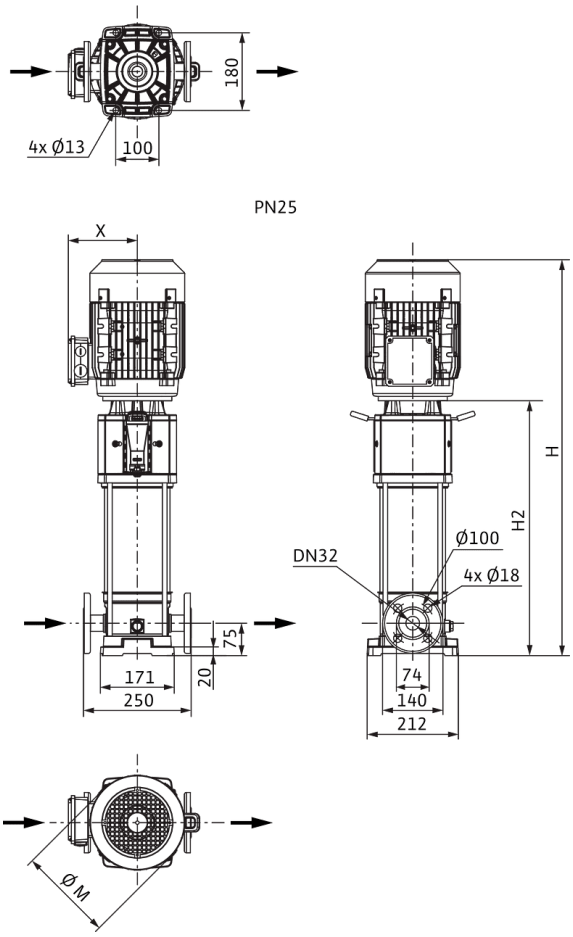

Dimensiones *H*	1272 mm
Dimensiones *H1*	153 mm
Dimensiones *L1*	125 mm
Dimensiones *X*	145 mm
Dimensiones *Ø g*	196 mm
Conexión de tubería del lado de aspiración *DNs*	DN 32
Conexión de tubería del lado de impulsión *DNd*	DN 32
Diámetro del motor *X*	164 mm

Información de pedido

Datos del producto

Marca	Wilo
Denominación del producto	HELIX V616-2/25/V/KS/400-50
Referencia	4156077
Número EAN	4048482169491
Color	verde/plata
Cantidad mínima de pedido	1
Disponibilidad en el mercado	2010-01-01

Embalaje

Tipo de embalaje	Palé desechable
Propiedades del embalaje	Embalaje de transporte
Número por palé	1
Número por capa	1

Medidas y pesos

Longitud con embalaje	1600 mm
Longitud *L*	266 mm
Altura con embalaje	500 mm
Altura *H*	1272 mm
Ancho con embalaje	400 mm
Ancho *W*	217 mm
Peso bruto aproximado *m*	73 kg
Peso neto aproximado *m*	57 kg

Queda reservado el derecho a realizar modificaciones.



Ficha técnica

Datos del producto

Denominación del producto	HELIX V618-1/25/E/KS/400-50

Datos hidráulicos

Índice de eficiencia mínima (MEI)	≥0,7
Presión de entrada	10 bar
Presión máxima de trabajo *PN*	25 bar
Boca de impulsión	DN 32
Temperatura mínima del fluido T_{min}	-30 °C
Temperatura máxima del fluido T_{max}	120 °C
Temperatura ambiente mínima T_{min}	-15 °C
Temperatura ambiente máxima T_{max}	50 °C

Datos del motor

Alimentación eléctrica	3~400 V, 50 Hz
Tolerancia de tensión	±10 %
Potencia nominal del motor P_2	4 kW
Clase de eficiencia energética del motor	IE3
Intensidad nominal I_N	7,4 A
Velocidad nominal *n*	2900 1/min
Factor de potencia	0,87
Tipo de arranque	Directo online (DOL)
Rendimiento del motor 50% η_M *50%*	86,5 %
Rendimiento del motor 75% η_M *75%*	88 %
Rendimiento del motor 100% η_M *100%*	88,1 %
Clase de aislamiento	F
Tipo de protección del motor	IP55

Materiales

Carcasa de la bomba	Acero inoxidable
Rodete	Acero inoxidable
Eje	Acero inoxidable
Cierre mecánico	BQ1EGG
Material de la junta	EPDM

Dimensiones de instalación

Conexión de tubería del lado de aspiración *DNs*	DN 32
Conexión de tubería del lado de impulsión *DNd*	DN 32

Queda reservado el derecho a realizar modificaciones.

Curvas características

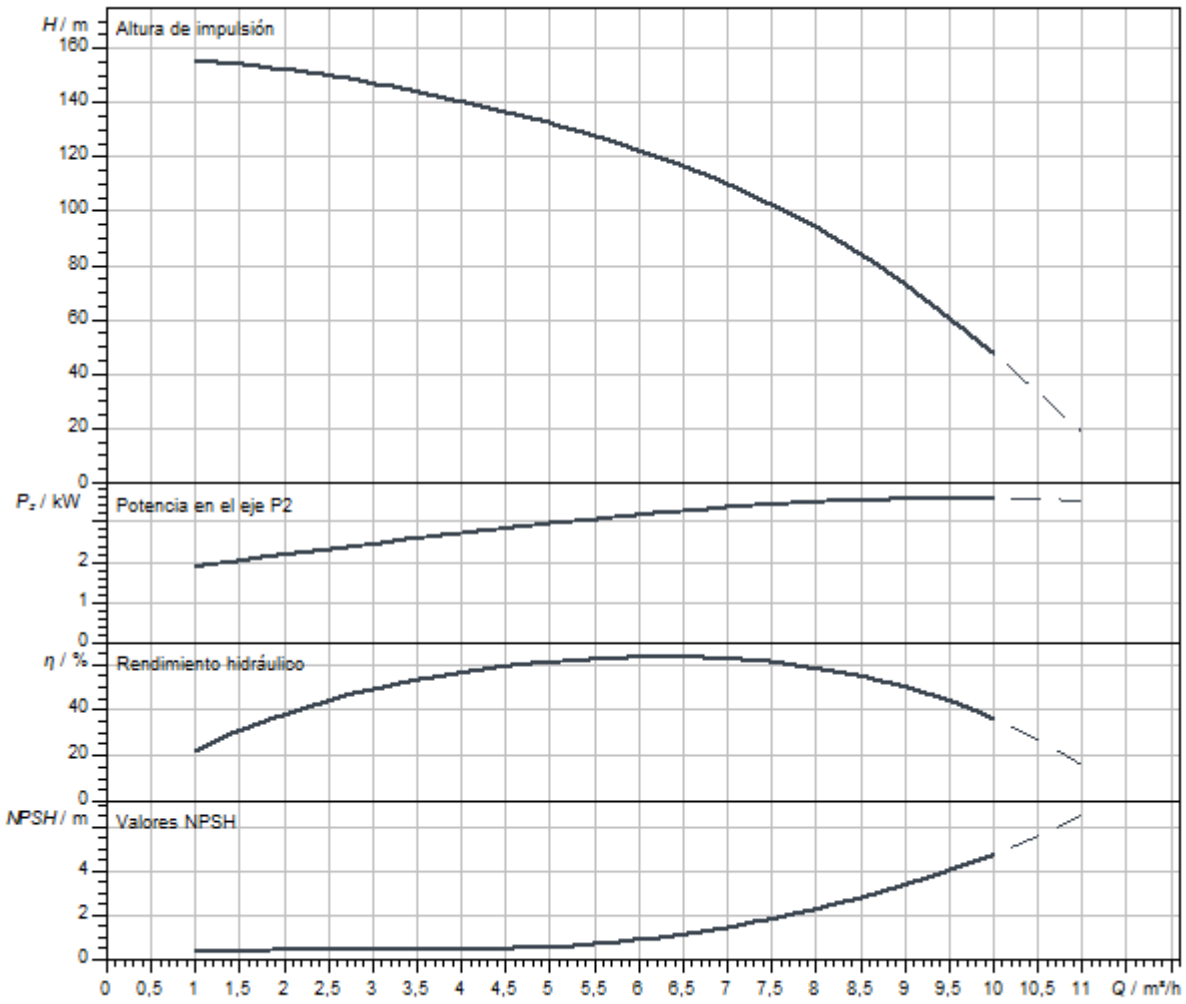

Dimensiones y planos de dimensiones

Helix V 6, PN 25

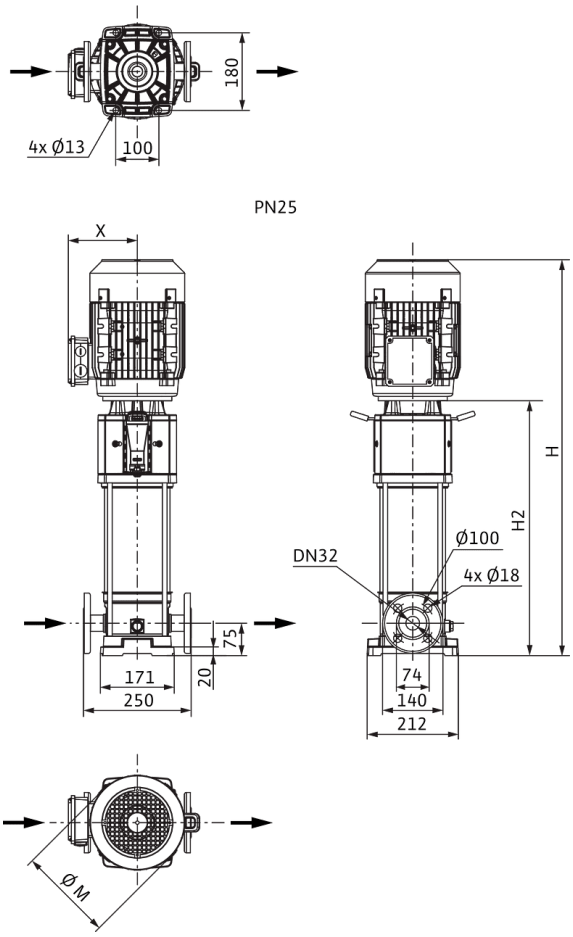

Dimensiones *H*	1347 mm
Dimensiones *H1*	153 mm
Dimensiones *L1*	125 mm
Dimensiones *X*	145 mm
Dimensiones *Ø g*	196 mm
Conexión de tubería del lado de aspiración *DNs*	DN 32
Conexión de tubería del lado de impulsión *DNd*	DN 32
Diámetro del motor *X*	164 mm

Información de pedido

Datos del producto

Marca	Wilo
Denominación del producto	HELIX V618-1/25/E/KS/400-50
Referencia	4156056
Número EAN	4048482169088
Color	verde/plata
Cantidad mínima de pedido	1
Disponibilidad en el mercado	2010-01-01

Embalaje

Tipo de embalaje	Palé desechable
Propiedades del embalaje	Embalaje de transporte
Número por palé	1
Número por capa	1

Medidas y pesos

Longitud con embalaje	1600 mm
Longitud *L*	266 mm
Altura con embalaje	500 mm
Altura *H*	1347 mm
Ancho con embalaje	400 mm
Ancho *W*	217 mm
Peso bruto aproximado *m*	75 kg
Peso neto aproximado *m*	59 kg

Queda reservado el derecho a realizar modificaciones.



Ficha técnica

Datos del producto

Denominación del producto	HELIX V618-2/25/V/KS/400-50

Datos hidráulicos

Índice de eficiencia mínima (MEI)	≥0,7
Presión de entrada	10 bar
Presión máxima de trabajo *PN*	25 bar
Boca de impulsión	DN 32
Temperatura mínima del fluido T_{min}	-15 °C
Temperatura máxima del fluido T_{max}	90 °C
Temperatura ambiente mínima T_{min}	-15 °C
Temperatura ambiente máxima T_{max}	50 °C

Datos del motor

Alimentación eléctrica	3~400 V, 50 Hz
Tolerancia de tensión	±10 %
Potencia nominal del motor P_2	4 kW
Clase de eficiencia energética del motor	IE3
Intensidad nominal I_N	7,4 A
Velocidad nominal *n*	2900 1/min
Factor de potencia	0,87
Tipo de arranque	Directo online (DOL)
Rendimiento del motor 50% η_M *50%*	86,5 %
Rendimiento del motor 75% η_M *75%*	88 %
Rendimiento del motor 100% η_M *100%*	88,1 %
Clase de aislamiento	F
Tipo de protección del motor	IP55

Materiales

Carcasa de la bomba	Acero inoxidable
Rodete	Acero inoxidable
Eje	Acero inoxidable
Cierre mecánico	BQ1VGG
Material de la junta	FKM

Dimensiones de instalación

Conexión de tubería del lado de aspiración *DNs*	DN 32
Conexión de tubería del lado de impulsión *DNd*	DN 32

Queda reservado el derecho a realizar modificaciones.

Curvas características

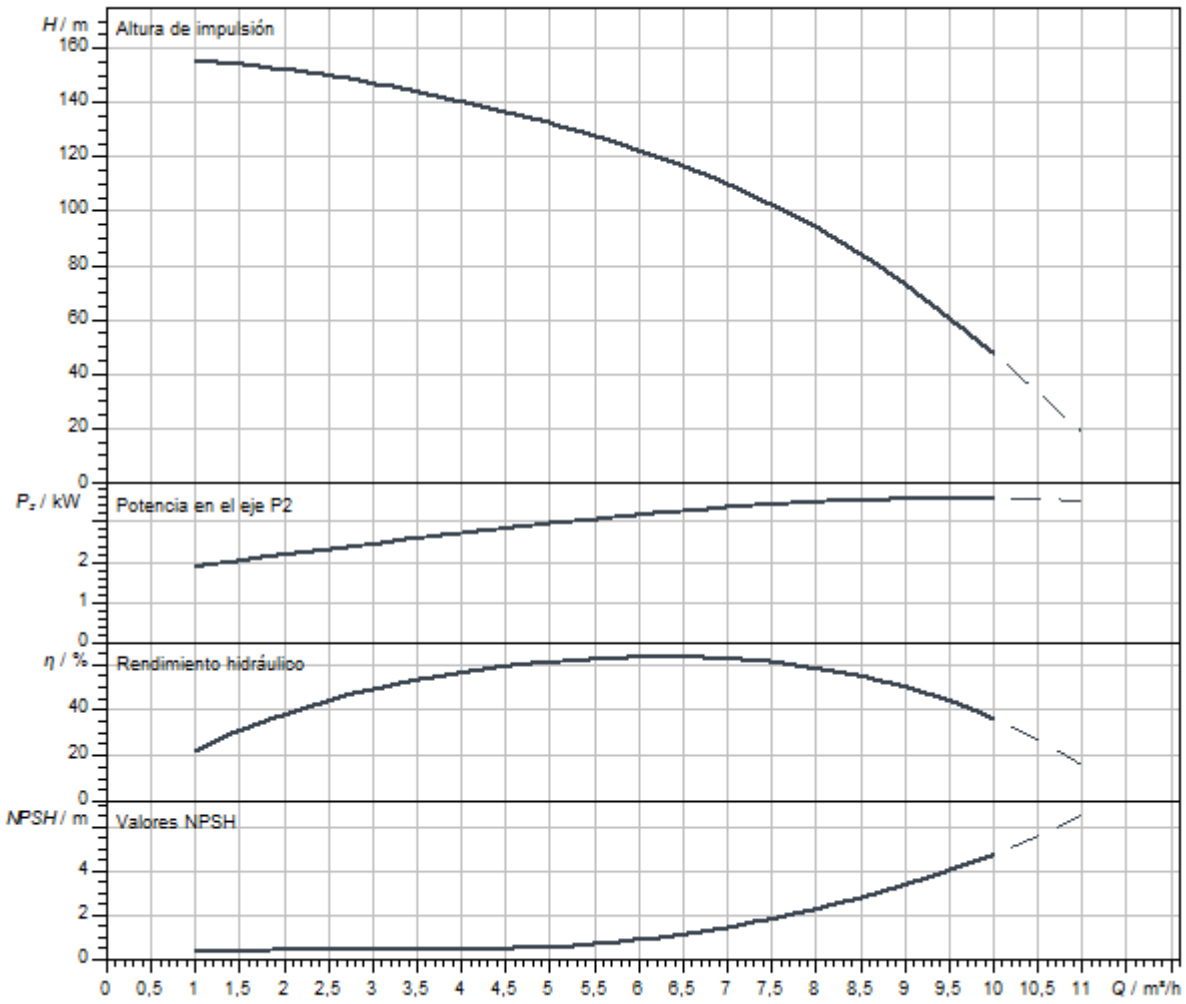

Dimensiones y planos de dimensiones

Helix V 6, PN 25

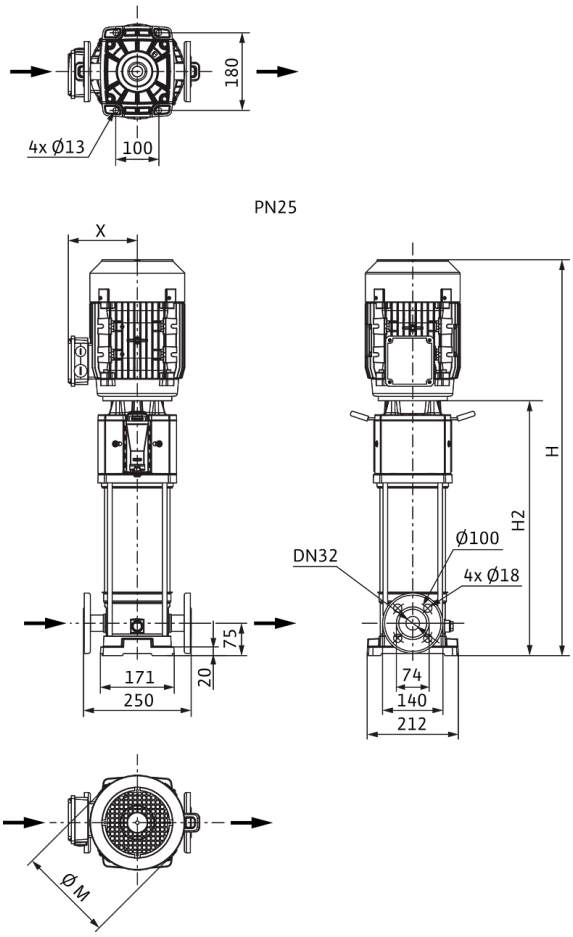

Dimensiones *H*	1347 mm
Dimensiones *H1*	153 mm
Dimensiones *L1*	125 mm
Dimensiones *X*	145 mm
Dimensiones *Ø g*	196 mm
Conexión de tubería del lado de aspiración *DNs*	DN 32
Conexión de tubería del lado de impulsión *DNd*	DN 32
Diámetro del motor *X*	164 mm

Información de pedido

Datos del producto

Marca	Wilo
Denominación del producto	HELIX V618-2/25/V/KS/400-50
Referencia	4156078
Número EAN	4048482169507
Color	verde/plata
Cantidad mínima de pedido	1
Disponibilidad en el mercado	2010-01-01

Embalaje

Tipo de embalaje	Palé desechable
Propiedades del embalaje	Embalaje de transporte
Número por palé	1
Número por capa	1

Medidas y pesos

Longitud con embalaje	1600 mm
Longitud *L*	266 mm
Altura con embalaje	500 mm
Altura *H*	1347 mm
Ancho con embalaje	400 mm
Ancho *W*	217 mm
Peso bruto aproximado *m*	75 kg
Peso neto aproximado *m*	59 kg

Queda reservado el derecho a realizar modificaciones.



Ficha técnica

Datos del producto

Denominación del producto	HELIX V620-1/25/E/KS/400-50

Datos hidráulicos

Índice de eficiencia mínima (MEI)	≥0,7
Presión de entrada	10 bar
Presión máxima de trabajo *PN*	25 bar
Boca de impulsión	DN 32
Temperatura mínima del fluido T_{min}	-30 °C
Temperatura máxima del fluido T_{max}	120 °C
Temperatura ambiente mínima T_{min}	-15 °C
Temperatura ambiente máxima T_{max}	50 °C

Datos del motor

Alimentación eléctrica	3~400 V, 50 Hz
Tolerancia de tensión	±10 %
Potencia nominal del motor P_2	4 kW
Clase de eficiencia energética del motor	IE3
Intensidad nominal I_N	7,4 A
Velocidad nominal *n*	2900 1/min
Factor de potencia	0,87
Tipo de arranque	Directo online (DOL)
Rendimiento del motor 50% η_M *50%*	86,5 %
Rendimiento del motor 75% η_M *75%*	88 %
Rendimiento del motor 100% η_M *100%*	88,1 %
Clase de aislamiento	F
Tipo de protección del motor	IP55

Materiales

Carcasa de la bomba	Acero inoxidable
Rodete	Acero inoxidable
Eje	Acero inoxidable
Cierre mecánico	BQ1EGG
Material de la junta	EPDM

Dimensiones de instalación

Conexión de tubería del lado de aspiración *DNs*	DN 32
Conexión de tubería del lado de impulsión *DNd*	DN 32

Queda reservado el derecho a realizar modificaciones.

Curvas características

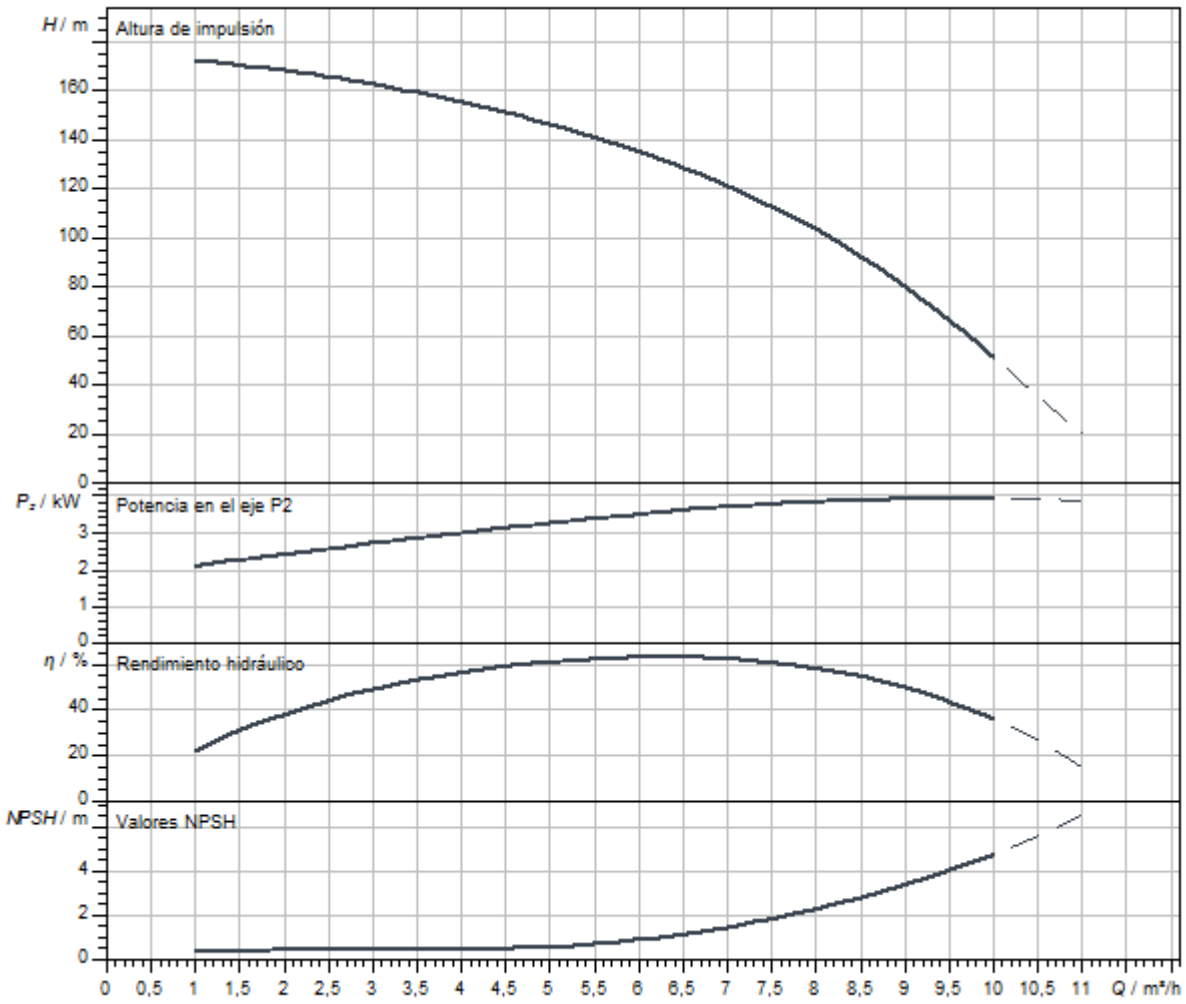

Dimensiones y planos de dimensiones

Helix V 6, PN 25

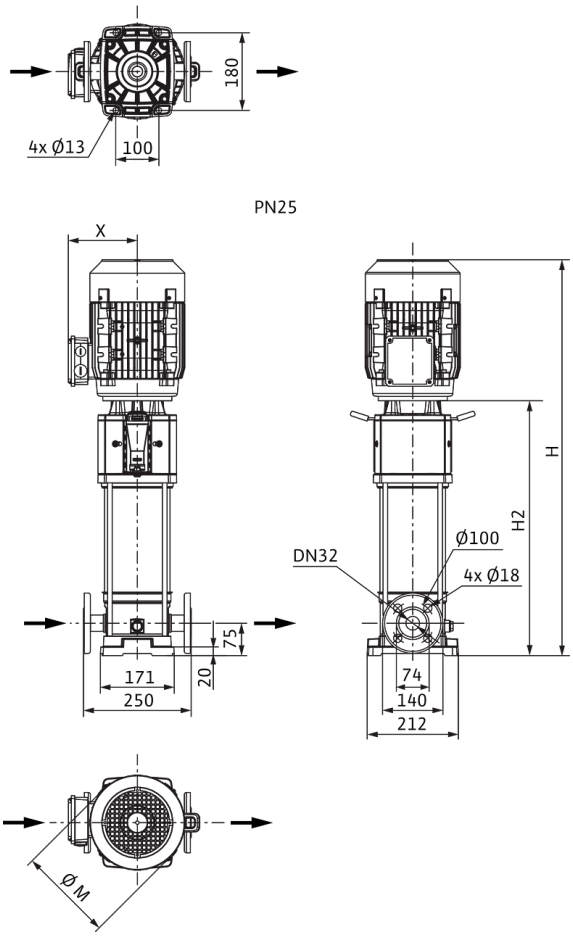

Dimensiones *H*	1422 mm
Dimensiones *H1*	153 mm
Dimensiones *L1*	125 mm
Dimensiones *X*	145 mm
Dimensiones *Ø g*	196 mm
Conexión de tubería del lado de aspiración *DNs*	DN 32
Conexión de tubería del lado de impulsión *DNd*	DN 32
Diámetro del motor *X*	164 mm

Información de pedido

Datos del producto

Marca	Wilo
Denominación del producto	HELIX V620-1/25/E/KS/400-50
Referencia	4156057
Número EAN	4048482169095
Color	verde/plata
Cantidad mínima de pedido	1
Disponibilidad en el mercado	2010-01-01

Embalaje

Tipo de embalaje	Palé desechable
Propiedades del embalaje	Embalaje de transporte
Número por palé	1
Número por capa	1

Medidas y pesos

Longitud con embalaje	2000 mm
Longitud *L*	266 mm
Altura con embalaje	450 mm
Altura *H*	1422 mm
Ancho con embalaje	600 mm
Ancho *W*	217 mm
Peso bruto aproximado *m*	93 kg
Peso neto aproximado *m*	60 kg

Queda reservado el derecho a realizar modificaciones.



Ficha técnica

Datos del producto

Denominación del producto	HELIX V620-2/25/V/KS/400-50

Datos hidráulicos

Índice de eficiencia mínima (MEI)	≥0,7
Presión de entrada	10 bar
Presión máxima de trabajo *PN*	25 bar
Boca de impulsión	DN 32
Temperatura mínima del fluido T_{min}	-15 °C
Temperatura máxima del fluido T_{max}	90 °C
Temperatura ambiente mínima T_{min}	-15 °C
Temperatura ambiente máxima T_{max}	50 °C

Datos del motor

Alimentación eléctrica	3~400 V, 50 Hz
Tolerancia de tensión	±10 %
Potencia nominal del motor P_2	4 kW
Clase de eficiencia energética del motor	IE3
Intensidad nominal I_N	7,4 A
Velocidad nominal *n*	2900 1/min
Factor de potencia	0,87
Tipo de arranque	Directo online (DOL)
Rendimiento del motor 50% η_M *50%*	86,5 %
Rendimiento del motor 75% η_M *75%*	88 %
Rendimiento del motor 100% η_M *100%*	88,1 %
Clase de aislamiento	F
Tipo de protección del motor	IP55

Materiales

Carcasa de la bomba	Acero inoxidable
Rodete	Acero inoxidable
Eje	Acero inoxidable
Cierre mecánico	BQ1VGG
Material de la junta	FKM

Dimensiones de instalación

Conexión de tubería del lado de aspiración *DNs*	DN 32
Conexión de tubería del lado de impulsión *DNd*	DN 32

Queda reservado el derecho a realizar modificaciones.

Curvas características

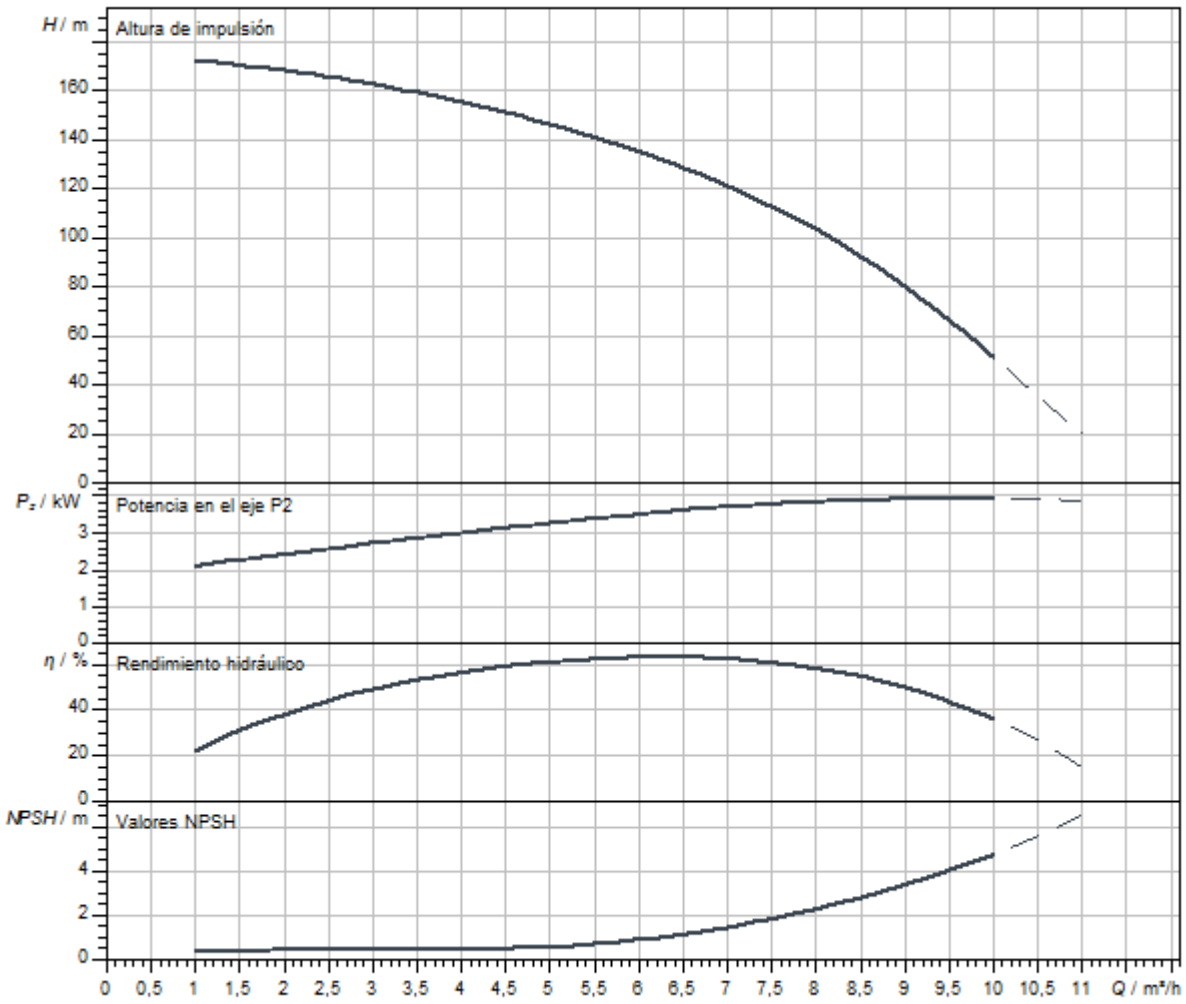

Dimensiones y planos de dimensiones

Helix V 6, PN 25

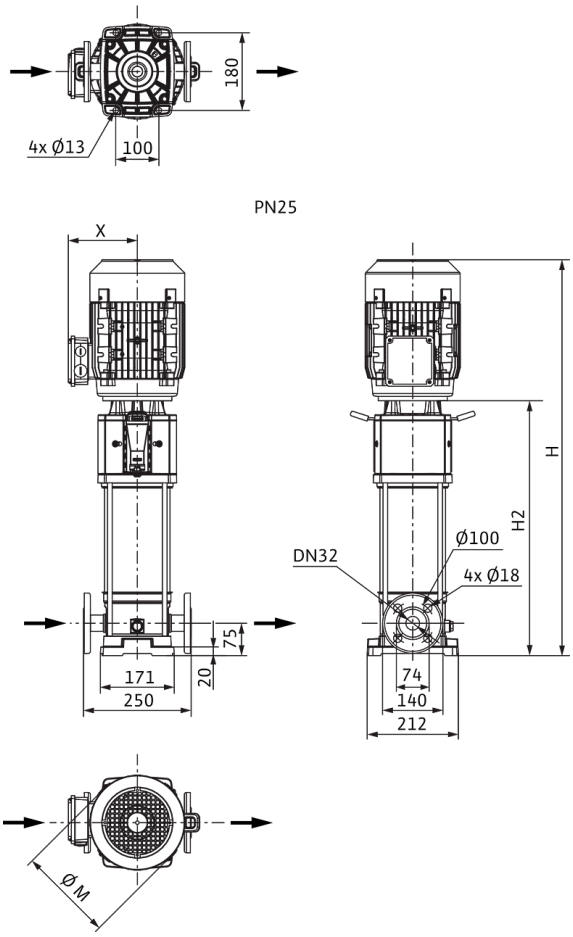

Dimensiones *H*	1422 mm
Dimensiones *H1*	153 mm
Dimensiones *L1*	125 mm
Dimensiones *X*	145 mm
Dimensiones *Ø g*	196 mm
Conexión de tubería del lado de aspiración *DNs*	DN 32
Conexión de tubería del lado de impulsión *DNd*	DN 32
Diámetro del motor *X*	164 mm

Información de pedido

Datos del producto

Marca	Wilo
Denominación del producto	HELIX V620-2/25/V/KS/400-50
Referencia	4156079
Número EAN	4048482169514
Color	verde/plata
Cantidad mínima de pedido	1
Disponibilidad en el mercado	2010-01-01

Embalaje

Tipo de embalaje	Palé desechable
Propiedades del embalaje	Embalaje de transporte
Número por palé	1
Número por capa	1

Medidas y pesos

Longitud con embalaje	2000 mm
Longitud *L*	266 mm
Altura con embalaje	450 mm
Altura *H*	1422 mm
Ancho con embalaje	600 mm
Ancho *W*	217 mm
Peso bruto aproximado *m*	93 kg
Peso neto aproximado *m*	60 kg

Queda reservado el derecho a realizar modificaciones.



Ficha técnica

Datos del producto

Denominación del producto	HELIX V621-1/25/E/KS/400-50

Datos hidráulicos

Índice de eficiencia mínima (MEI)	≥0,7
Presión de entrada	10 bar
Presión máxima de trabajo *PN*	25 bar
Boca de impulsión	DN 32
Temperatura mínima del fluido T_{min}	-30 °C
Temperatura máxima del fluido T_{max}	120 °C
Temperatura ambiente mínima T_{min}	-15 °C
Temperatura ambiente máxima T_{max}	50 °C

Datos del motor

Alimentación eléctrica	3~400 V, 50 Hz
Tolerancia de tensión	±10 %
Potencia nominal del motor P_2	5,5 kW
Clase de eficiencia energética del motor	IE3
Intensidad nominal I_N	10,5 A
Velocidad nominal *n*	2900 1/min
Factor de potencia	0,86
Tipo de arranque	Directo/estrella-triángulo
Rendimiento del motor 50% η_M *50%*	87,1 %
Rendimiento del motor 75% η_M *75%*	89 %
Rendimiento del motor 100% η_M *100%*	89,2 %
Clase de aislamiento	F
Tipo de protección del motor	IP55

Materiales

Carcasa de la bomba	Acero inoxidable
Rodete	Acero inoxidable
Eje	Acero inoxidable
Cierre mecánico	BQ1EGG
Material de la junta	EPDM

Dimensiones de instalación

Conexión de tubería del lado de aspiración *DNs*	DN 32
Conexión de tubería del lado de impulsión *DNd*	DN 32

Curvas características

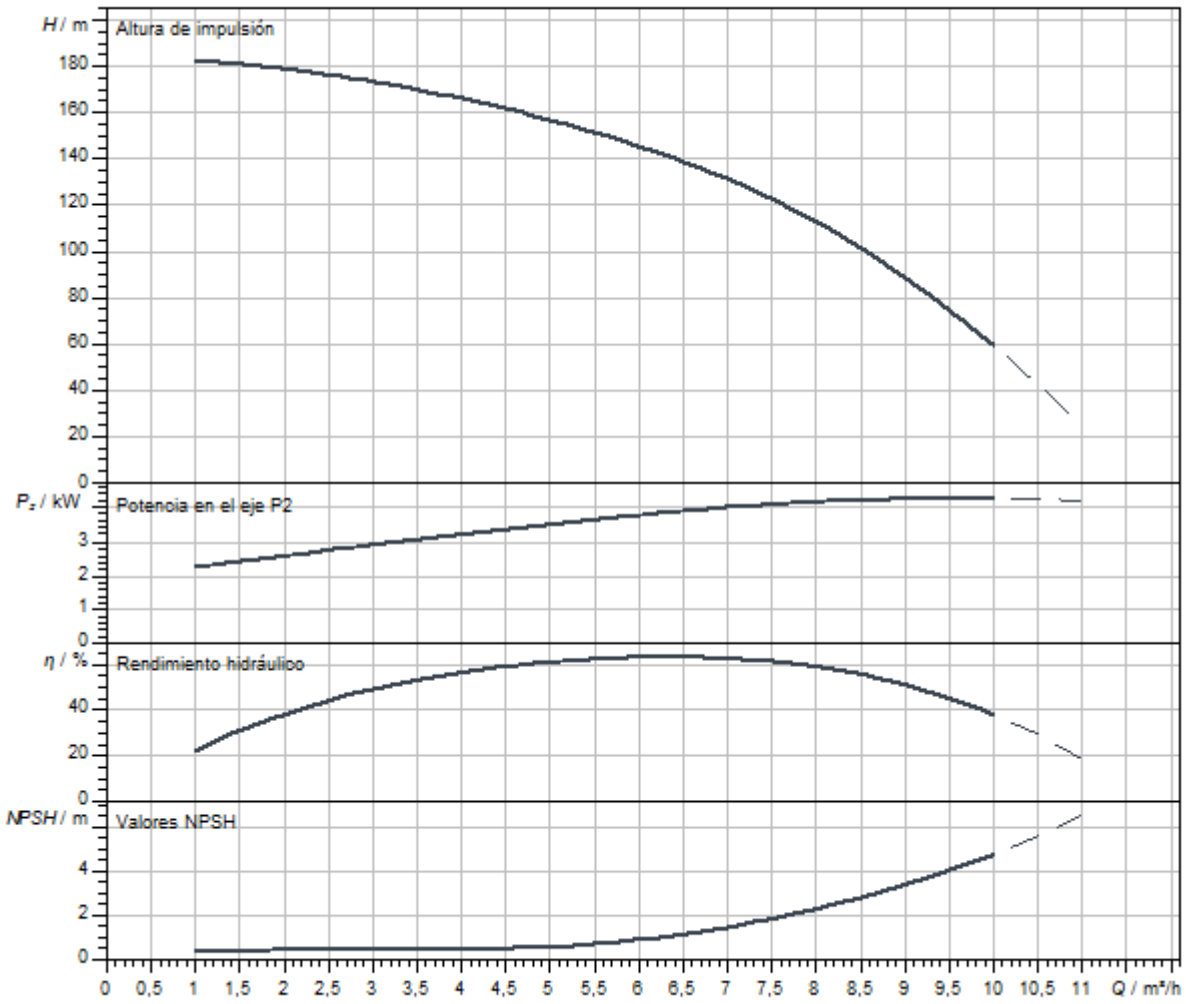

Dimensiones y planos de dimensiones

Helix V 6, PN 25

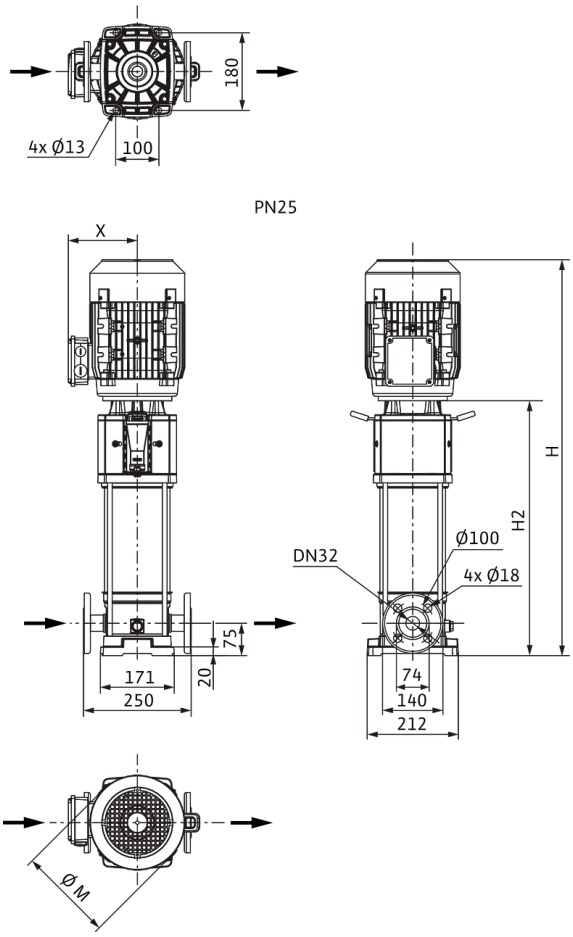

Dimensiones *H*	1527 mm
Dimensiones *H1*	153 mm
Dimensiones *L1*	125 mm
Dimensiones *X*	149 mm
Dimensiones *Ø g*	232 mm
Conexión de tubería del lado de aspiración *DNs*	DN 32
Conexión de tubería del lado de impulsión *DNd*	DN 32
Diámetro del motor *X*	149 mm

Información de pedido

Datos del producto

Marca	Wilo
Denominación del producto	HELIX V621-1/25/E/KS/400-50
Referencia	4156058
Número EAN	4048482169101
Color	verde/plata
Cantidad mínima de pedido	1
Disponibilidad en el mercado	2010-01-01

Embalaje

Tipo de embalaje	Palé desechable
Propiedades del embalaje	Embalaje de transporte
Número por palé	1
Número por capa	1

Medidas y pesos

Longitud con embalaje	2000 mm
Longitud *L*	285 mm
Altura con embalaje	450 mm
Altura *H*	1527 mm
Ancho con embalaje	600 mm
Ancho *W*	220 mm
Peso bruto aproximado *m*	110 kg
Peso neto aproximado *m*	76 kg

Queda reservado el derecho a realizar modificaciones.



Ficha técnica

Datos del producto

Denominación del producto	HELIX V621-2/25/V/KS/400-50

Datos hidráulicos

Índice de eficiencia mínima (MEI)	≥0,7
Presión de entrada	10 bar
Presión máxima de trabajo *PN*	25 bar
Boca de impulsión	DN 32
Temperatura mínima del fluido T_{min}	-15 °C
Temperatura máxima del fluido T_{max}	90 °C
Temperatura ambiente mínima T_{min}	-15 °C
Temperatura ambiente máxima T_{max}	50 °C

Datos del motor

Alimentación eléctrica	3~400 V, 50 Hz
Tolerancia de tensión	±10 %
Potencia nominal del motor P_2	5,5 kW
Clase de eficiencia energética del motor	IE3
Intensidad nominal I_N	10,5 A
Velocidad nominal *n*	2900 1/min
Factor de potencia	0,86
Tipo de arranque	Directo/estrella-triángulo
Rendimiento del motor 50% η_M *50%*	87,1 %
Rendimiento del motor 75% η_M *75%*	89 %
Rendimiento del motor 100% η_M *100%*	89,2 %
Clase de aislamiento	F
Tipo de protección del motor	IP55

Materiales

Carcasa de la bomba	Acero inoxidable
Rodete	Acero inoxidable
Eje	Acero inoxidable
Cierre mecánico	BQ1VGG
Material de la junta	FKM

Dimensiones de instalación

Conexión de tubería del lado de aspiración *DNs*	DN 32
Conexión de tubería del lado de impulsión *DNd*	DN 32

Queda reservado el derecho a realizar modificaciones.

Curvas características

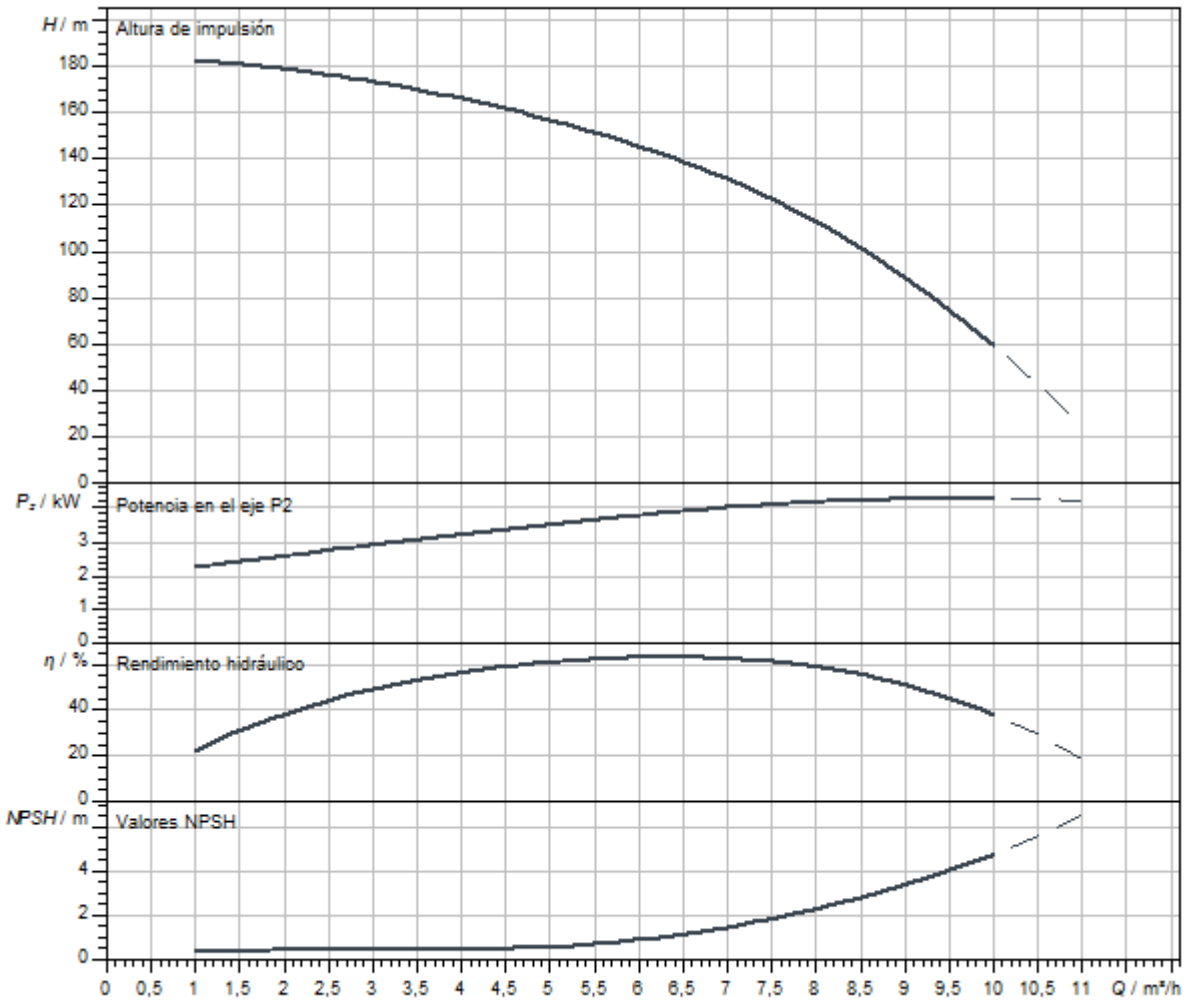

Dimensiones y planos de dimensiones

Helix V 6, PN 25

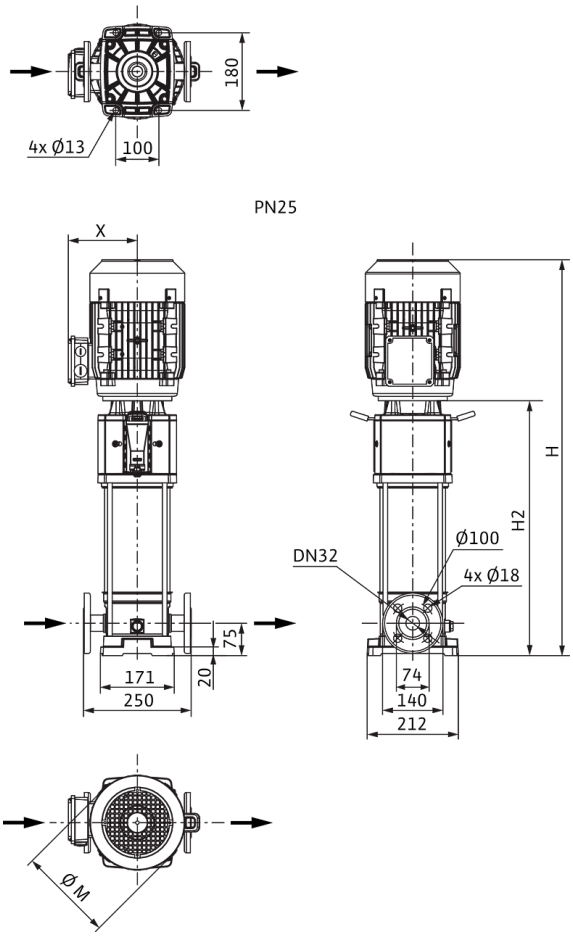

Dimensiones *H*	1527 mm
Dimensiones *H1*	153 mm
Dimensiones *L1*	125 mm
Dimensiones *X*	149 mm
Dimensiones *Ø g*	232 mm
Conexión de tubería del lado de aspiración *DNs*	DN 32
Conexión de tubería del lado de impulsión *DNd*	DN 32
Diámetro del motor *X*	149 mm

Información de pedido

Datos del producto

Marca	Wilo
Denominación del producto	HELIX V621-2/25/V/KS/400-50
Referencia	4156080
Número EAN	4048482169521
Color	verde/plata
Cantidad mínima de pedido	1
Disponibilidad en el mercado	2010-01-01

Embalaje

Tipo de embalaje	Palé desechable
Propiedades del embalaje	Embalaje de transporte
Número por palé	1
Número por capa	1

Medidas y pesos

Longitud con embalaje	2000 mm
Longitud *L*	285 mm
Altura con embalaje	450 mm
Altura *H*	1527 mm
Ancho con embalaje	600 mm
Ancho *W*	220 mm
Peso bruto aproximado *m*	110 kg
Peso neto aproximado *m*	76 kg

Queda reservado el derecho a realizar modificaciones.



Ficha técnica

Datos del producto

Denominación del producto	HELIX V623-1/25/E/KS/400-50

Datos hidráulicos

Índice de eficiencia mínima (MEI)	≥0,7
Presión de entrada	10 bar
Presión máxima de trabajo *PN*	25 bar
Boca de impulsión	DN 32
Temperatura mínima del fluido T_{min}	-30 °C
Temperatura máxima del fluido T_{max}	120 °C
Temperatura ambiente mínima T_{min}	-15 °C
Temperatura ambiente máxima T_{max}	50 °C

Datos del motor

Alimentación eléctrica	3~400 V, 50 Hz
Tolerancia de tensión	±10 %
Potencia nominal del motor P_2	5,5 kW
Clase de eficiencia energética del motor	IE3
Intensidad nominal I_N	10,5 A
Velocidad nominal *n*	2900 1/min
Factor de potencia	0,86
Tipo de arranque	Directo/estrella-triángulo
Rendimiento del motor 50% η_M *50%*	87,1 %
Rendimiento del motor 75% η_M *75%*	89 %
Rendimiento del motor 100% η_M *100%*	89,2 %
Clase de aislamiento	F
Tipo de protección del motor	IP55

Materiales

Carcasa de la bomba	Acero inoxidable
Rodete	Acero inoxidable
Eje	Acero inoxidable
Cierre mecánico	BQ1EGG
Material de la junta	EPDM

Dimensiones de instalación

Conexión de tubería del lado de aspiración *DNs*	DN 32
Conexión de tubería del lado de impulsión *DNd*	DN 32

Queda reservado el derecho a realizar modificaciones.

Curvas características

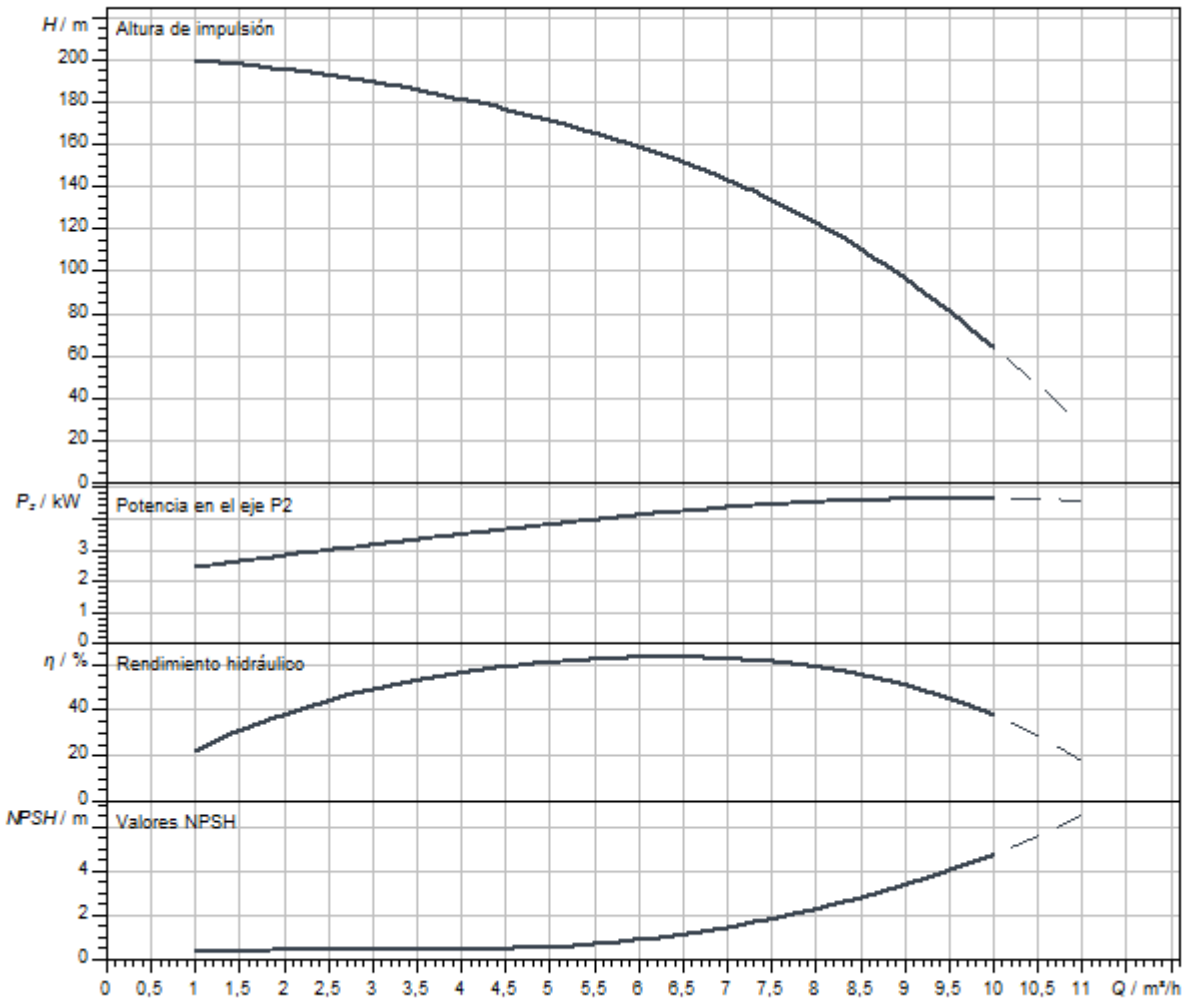

Dimensiones y planos de dimensiones

Helix V 6, PN 25

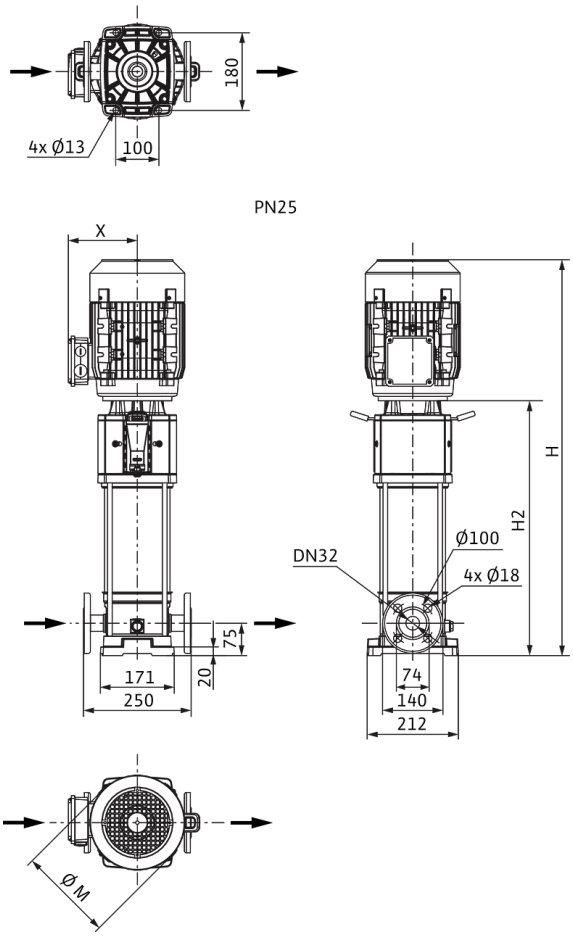

Dimensiones *H*	1602 mm
Dimensiones *H1*	153 mm
Dimensiones *L1*	125 mm
Dimensiones *X*	149 mm
Dimensiones *Ø g*	232 mm
Conexión de tubería del lado de aspiración *DNs*	DN 32
Conexión de tubería del lado de impulsión *DNd*	DN 32
Diámetro del motor *X*	149 mm

Información de pedido

Datos del producto

Marca	Wilo
Denominación del producto	HELIX V623-1/25/E/KS/400-50
Referencia	4156059
Número EAN	4048482169316
Color	verde/plata
Cantidad mínima de pedido	1
Disponibilidad en el mercado	2010-01-01

Embalaje

Tipo de embalaje	Palé desechable
Propiedades del embalaje	Embalaje de transporte
Número por palé	1
Número por capa	1

Medidas y pesos

Longitud con embalaje	2000 mm
Longitud *L*	285 mm
Altura con embalaje	450 mm
Altura *H*	1602 mm
Ancho con embalaje	600 mm
Ancho *W*	220 mm
Peso bruto aproximado *m*	111 kg
Peso neto aproximado *m*	77 kg

Queda reservado el derecho a realizar modificaciones.



Ficha técnica

Datos del producto

Denominación del producto	HELIX V623-2/25/V/KS/400-50

Datos hidráulicos

Índice de eficiencia mínima (MEI)	≥0,7
Presión de entrada	10 bar
Presión máxima de trabajo *PN*	25 bar
Boca de impulsión	DN 32
Temperatura mínima del fluido T_{min}	-15 °C
Temperatura máxima del fluido T_{max}	90 °C
Temperatura ambiente mínima T_{min}	-15 °C
Temperatura ambiente máxima T_{max}	50 °C

Datos del motor

Alimentación eléctrica	3~400 V, 50 Hz
Tolerancia de tensión	±10 %
Potencia nominal del motor P_2	5,5 kW
Clase de eficiencia energética del motor	IE3
Intensidad nominal I_N	10,5 A
Velocidad nominal *n*	2900 1/min
Factor de potencia	0,86
Tipo de arranque	Directo/estrella-triángulo
Rendimiento del motor 50% η_M *50%*	87,1 %
Rendimiento del motor 75% η_M *75%*	89 %
Rendimiento del motor 100% η_M *100%*	89,2 %
Clase de aislamiento	F
Tipo de protección del motor	IP55

Materiales

Carcasa de la bomba	Acero inoxidable
Rodete	Acero inoxidable
Eje	Acero inoxidable
Cierre mecánico	BQ1VGG
Material de la junta	FKM

Dimensiones de instalación

Conexión de tubería del lado de aspiración *DNs*	DN 32
Conexión de tubería del lado de impulsión *DNd*	DN 32

Queda reservado el derecho a realizar modificaciones.

Curvas características

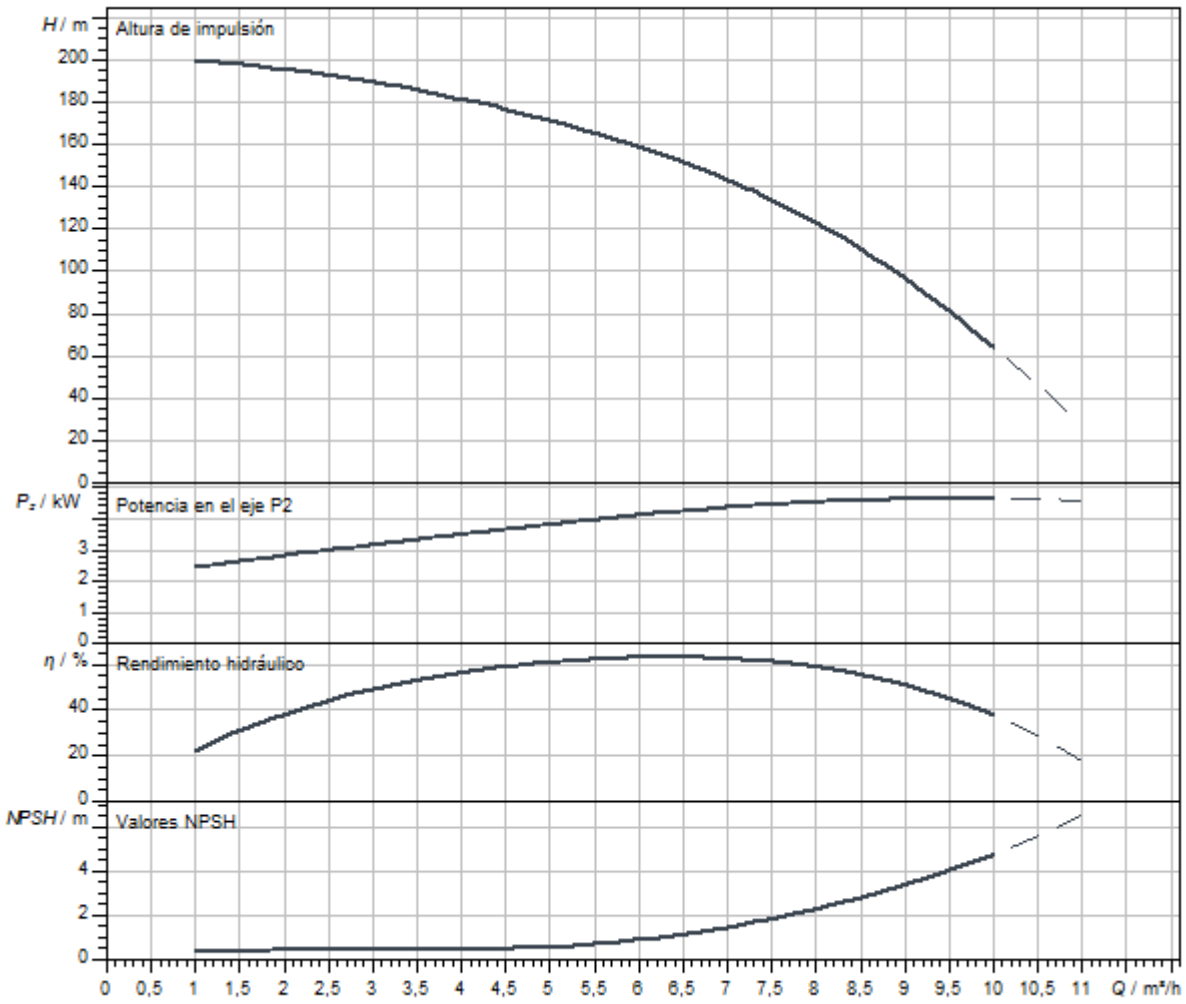

Dimensiones y planos de dimensiones

Helix V 6, PN 25

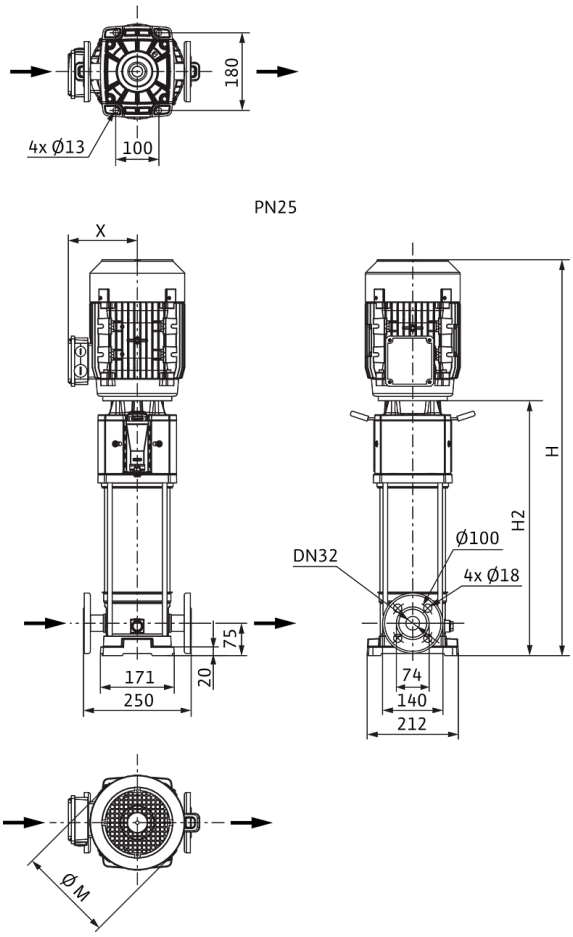

Dimensiones *H*	1602 mm
Dimensiones *H1*	153 mm
Dimensiones *L1*	125 mm
Dimensiones *X*	149 mm
Dimensiones *Ø g*	232 mm
Conexión de tubería del lado de aspiración *DNs*	DN 32
Conexión de tubería del lado de impulsión *DNd*	DN 32
Diámetro del motor *X*	149 mm

Información de pedido

Datos del producto

Marca	Wilo
Denominación del producto	HELIX V623-2/25/V/KS/400-50
Referencia	4156081
Número EAN	4048482169538
Color	verde/plata
Cantidad mínima de pedido	1
Disponibilidad en el mercado	2010-01-01

Embalaje

Tipo de embalaje	Palé desechable
Propiedades del embalaje	Embalaje de transporte
Número por palé	1
Número por capa	1

Medidas y pesos

Longitud con embalaje	2000 mm
Longitud *L*	285 mm
Altura con embalaje	450 mm
Altura *H*	1602 mm
Ancho con embalaje	600 mm
Ancho *W*	220 mm
Peso bruto aproximado *m*	111 kg
Peso neto aproximado *m*	77 kg

Queda reservado el derecho a realizar modificaciones.



Ficha técnica

Datos del producto

Denominación del producto	HELIX V625-1/25/E/KS/400-50

Datos hidráulicos

Índice de eficiencia mínima (MEI)	≥0,7
Presión de entrada	10 bar
Presión máxima de trabajo *PN*	25 bar
Boca de impulsión	DN 32
Temperatura mínima del fluido T_{min}	-30 °C
Temperatura máxima del fluido T_{max}	120 °C
Temperatura ambiente mínima T_{min}	-15 °C
Temperatura ambiente máxima T_{max}	50 °C

Datos del motor

Alimentación eléctrica	3~400 V, 50 Hz
Tolerancia de tensión	±10 %
Potencia nominal del motor P_2	5,5 kW
Clase de eficiencia energética del motor	IE3
Intensidad nominal I_N	10,5 A
Velocidad nominal *n*	2900 1/min
Factor de potencia	0,86
Tipo de arranque	Directo/estrella-triángulo
Rendimiento del motor 50% η_M *50%*	87,1 %
Rendimiento del motor 75% η_M *75%*	89 %
Rendimiento del motor 100% η_M *100%*	89,2 %
Clase de aislamiento	F
Tipo de protección del motor	IP55

Materiales

Carcasa de la bomba	Acero inoxidable
Rodete	Acero inoxidable
Eje	Acero inoxidable
Cierre mecánico	BQ1EGG
Material de la junta	EPDM

Dimensiones de instalación

Conexión de tubería del lado de aspiración *DNs*	DN 32
Conexión de tubería del lado de impulsión *DNd*	DN 32

Queda reservado el derecho a realizar modificaciones.

Curvas características

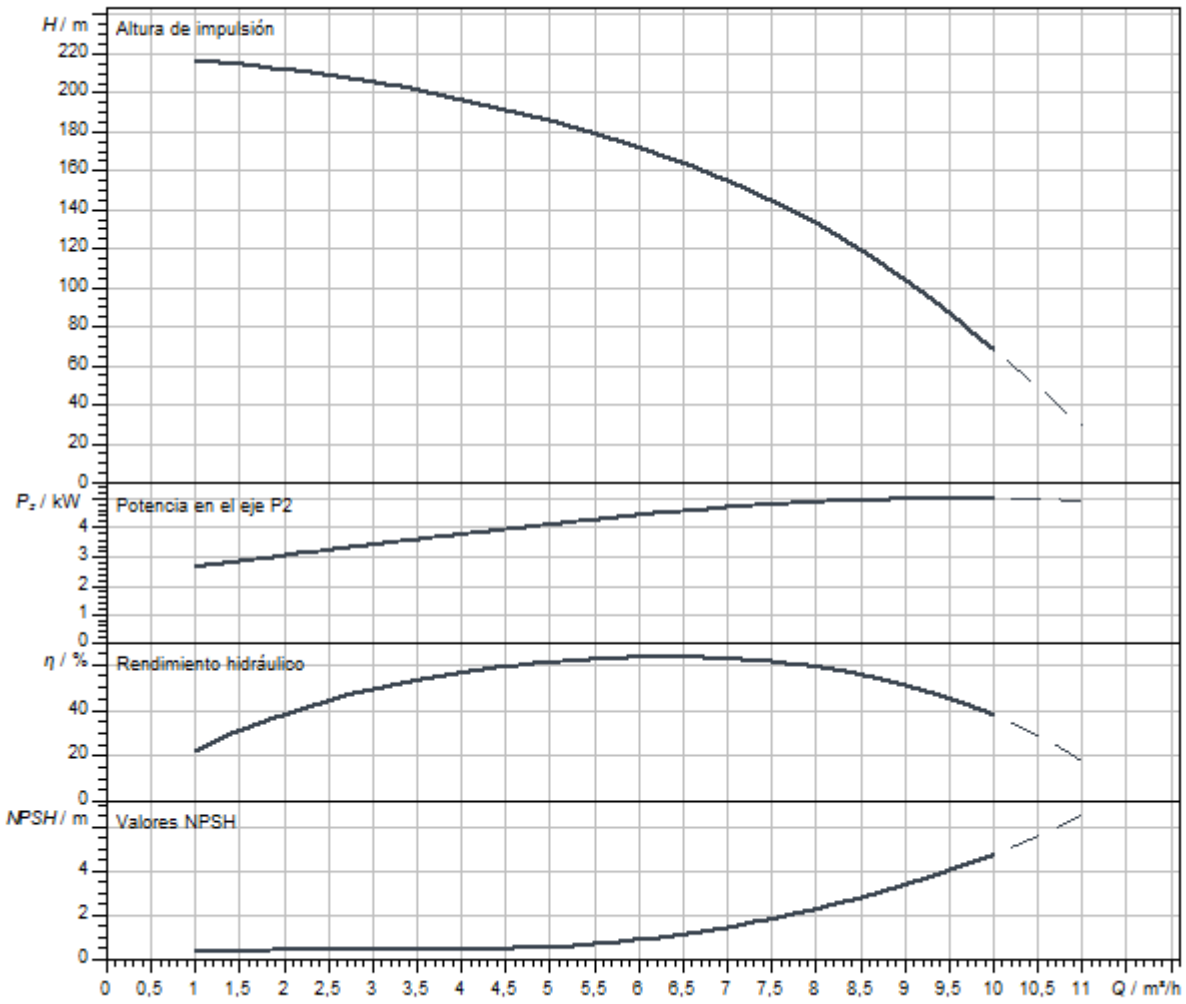

Dimensiones y planos de dimensiones

Helix V 6, PN 25

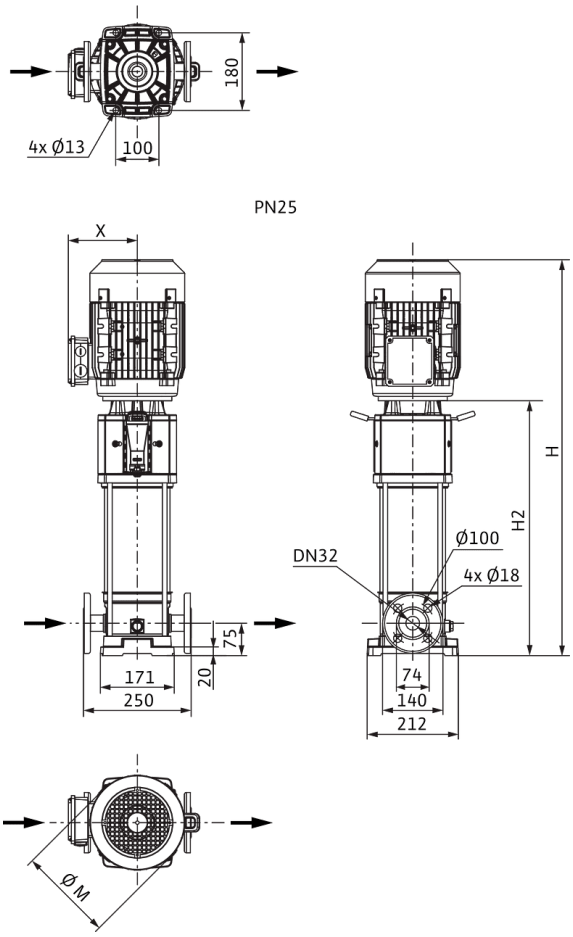

Dimensiones *H*	1677 mm
Dimensiones *H1*	153 mm
Dimensiones *L1*	125 mm
Dimensiones *X*	149 mm
Dimensiones *Ø g*	232 mm
Conexión de tubería del lado de aspiración *DNs*	DN 32
Conexión de tubería del lado de impulsión *DNd*	DN 32
Diámetro del motor *X*	149 mm

Información de pedido

Datos del producto

Marca	Wilo
Denominación del producto	HELIX V625-1/25/E/KS/400-50
Referencia	4156060
Número EAN	4048482169323
Color	verde/plata
Cantidad mínima de pedido	1
Disponibilidad en el mercado	2010-01-01

Embalaje

Tipo de embalaje	Palé desechable
Propiedades del embalaje	Embalaje de transporte
Número por palé	1
Número por capa	1

Medidas y pesos

Longitud con embalaje	2000 mm
Longitud *L*	285 mm
Altura con embalaje	450 mm
Altura *H*	1677 mm
Ancho con embalaje	600 mm
Ancho *W*	220 mm
Peso bruto aproximado *m*	112 kg
Peso neto aproximado *m*	78 kg

Queda reservado el derecho a realizar modificaciones.



Ficha técnica

Datos del producto

Denominación del producto	HELIX V625-2/25/V/KS/400-50

Datos hidráulicos

Índice de eficiencia mínima (MEI)	≥0,7
Presión de entrada	10 bar
Presión máxima de trabajo *PN*	25 bar
Boca de impulsión	DN 32
Temperatura mínima del fluido T_{min}	-15 °C
Temperatura máxima del fluido T_{max}	90 °C
Temperatura ambiente mínima T_{min}	-15 °C
Temperatura ambiente máxima T_{max}	50 °C

Datos del motor

Alimentación eléctrica	3~400 V, 50 Hz
Tolerancia de tensión	±10 %
Potencia nominal del motor P_2	5,5 kW
Clase de eficiencia energética del motor	IE3
Intensidad nominal I_N	10,5 A
Velocidad nominal *n*	2900 1/min
Factor de potencia	0,86
Tipo de arranque	Directo/estrella-triángulo
Rendimiento del motor 50% η_M *50%*	87,1 %
Rendimiento del motor 75% η_M *75%*	89 %
Rendimiento del motor 100% η_M *100%*	89,2 %
Clase de aislamiento	F
Tipo de protección del motor	IP55

Materiales

Carcasa de la bomba	Acero inoxidable
Rodete	Acero inoxidable
Eje	Acero inoxidable
Cierre mecánico	BQ1VGG
Material de la junta	FKM

Dimensiones de instalación

Conexión de tubería del lado de aspiración *DNs*	DN 32
Conexión de tubería del lado de impulsión *DNd*	DN 32

Queda reservado el derecho a realizar modificaciones.

Curvas características

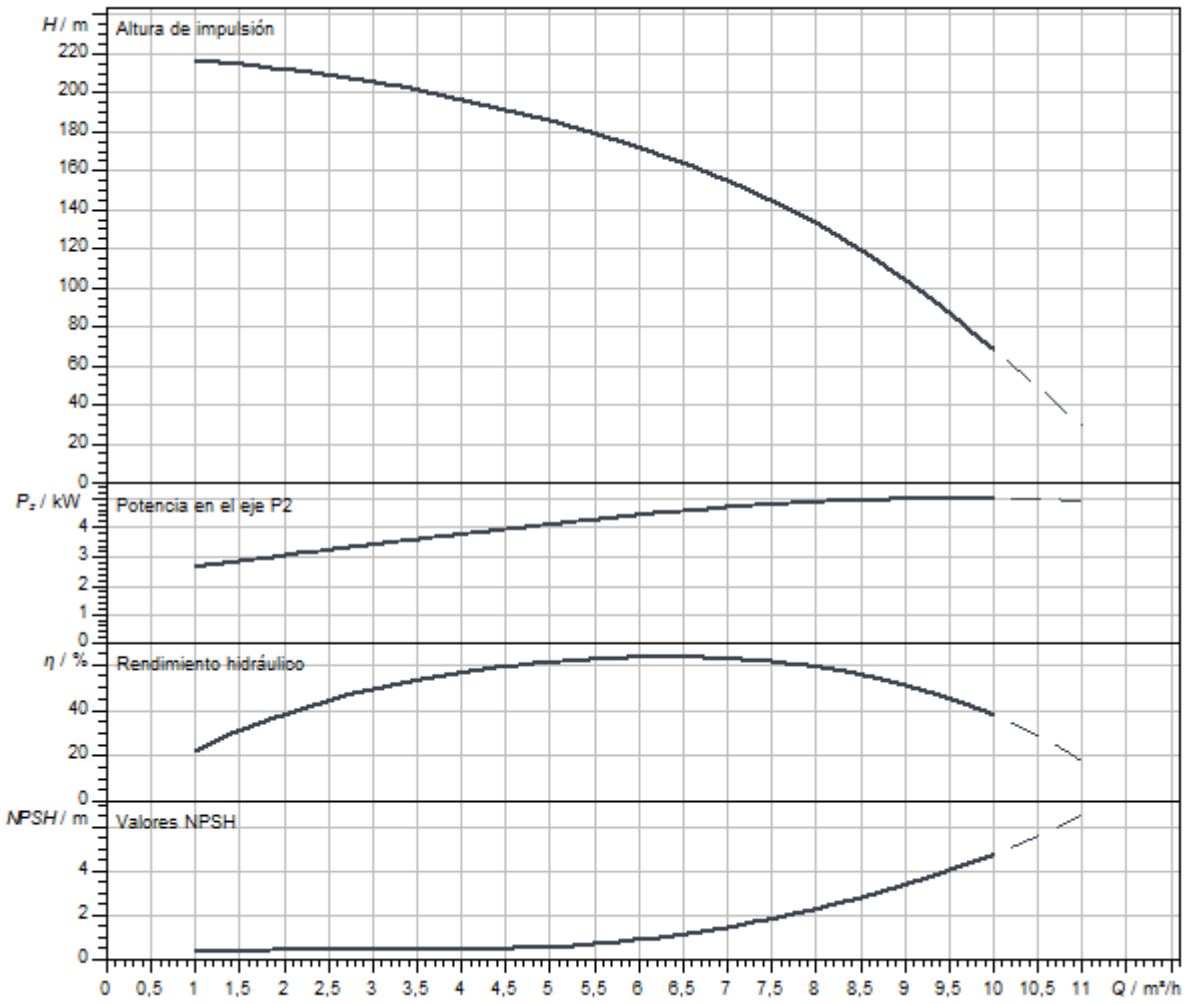

Dimensiones y planos de dimensiones

Helix V 6, PN 25

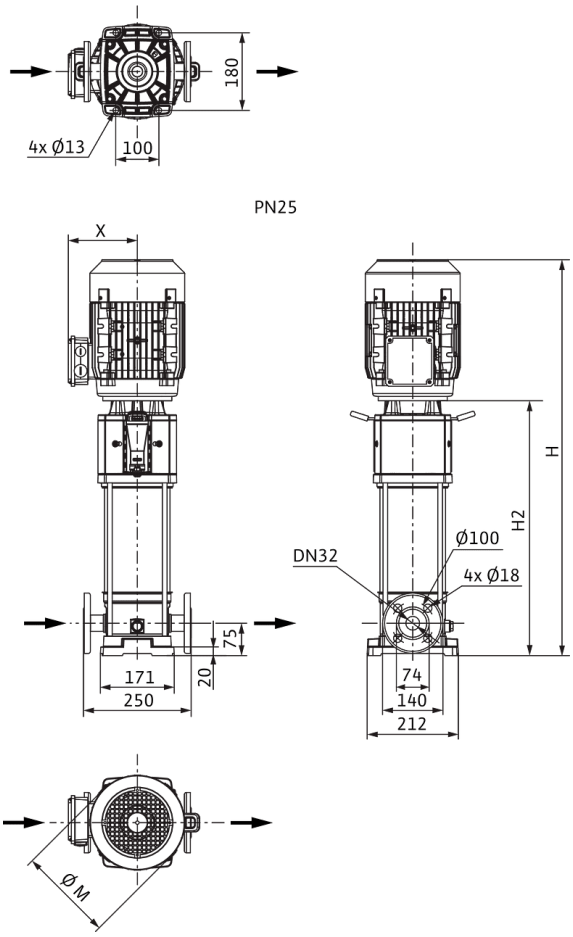

Dimensiones *H*	1677 mm
Dimensiones *H1*	153 mm
Dimensiones *L1*	125 mm
Dimensiones *X*	149 mm
Dimensiones *Ø g*	232 mm
Conexión de tubería del lado de aspiración *DNs*	DN 32
Conexión de tubería del lado de impulsión *DNd*	DN 32
Diámetro del motor *X*	149 mm

Información de pedido

Datos del producto

Marca	Wilo
Denominación del producto	HELIX V625-2/25/V/KS/400-50
Referencia	4156082
Número EAN	4048482169545
Color	verde/plata
Cantidad mínima de pedido	1
Disponibilidad en el mercado	2010-01-01

Embalaje

Tipo de embalaje	Palé desechable
Propiedades del embalaje	Embalaje de transporte
Número por palé	1
Número por capa	1

Medidas y pesos

Longitud con embalaje	2000 mm
Longitud *L*	285 mm
Altura con embalaje	450 mm
Altura *H*	1677 mm
Ancho con embalaje	600 mm
Ancho *W*	220 mm
Peso bruto aproximado *m*	112 kg
Peso neto aproximado *m*	78 kg

Queda reservado el derecho a realizar modificaciones.



Ficha técnica

Datos del producto

Denominación del producto	HELIX V627-1/25/E/KS/400-50

Datos hidráulicos

Índice de eficiencia mínima (MEI)	≥0,7
Presión de entrada	10 bar
Presión máxima de trabajo *PN*	25 bar
Boca de impulsión	DN 32
Temperatura mínima del fluido T_{min}	-30 °C
Temperatura máxima del fluido T_{max}	120 °C
Temperatura ambiente mínima T_{min}	-15 °C
Temperatura ambiente máxima T_{max}	50 °C

Datos del motor

Alimentación eléctrica	3~400 V, 50 Hz
Tolerancia de tensión	±10 %
Potencia nominal del motor P_2	5,5 kW
Clase de eficiencia energética del motor	IE3
Intensidad nominal I_N	10,5 A
Velocidad nominal *n*	2900 1/min
Factor de potencia	0,86
Tipo de arranque	Directo/estrella-triángulo
Rendimiento del motor 50% η_M *50%*	87,1 %
Rendimiento del motor 75% η_M *75%*	89 %
Rendimiento del motor 100% η_M *100%*	89,2 %
Clase de aislamiento	F
Tipo de protección del motor	IP55

Materiales

Carcasa de la bomba	Acero inoxidable
Rodete	Acero inoxidable
Eje	Acero inoxidable
Cierre mecánico	BQ1EGG
Material de la junta	EPDM

Dimensiones de instalación

Conexión de tubería del lado de aspiración *DNs*	DN 32
Conexión de tubería del lado de impulsión *DNd*	DN 32

Queda reservado el derecho a realizar modificaciones.

Curvas características

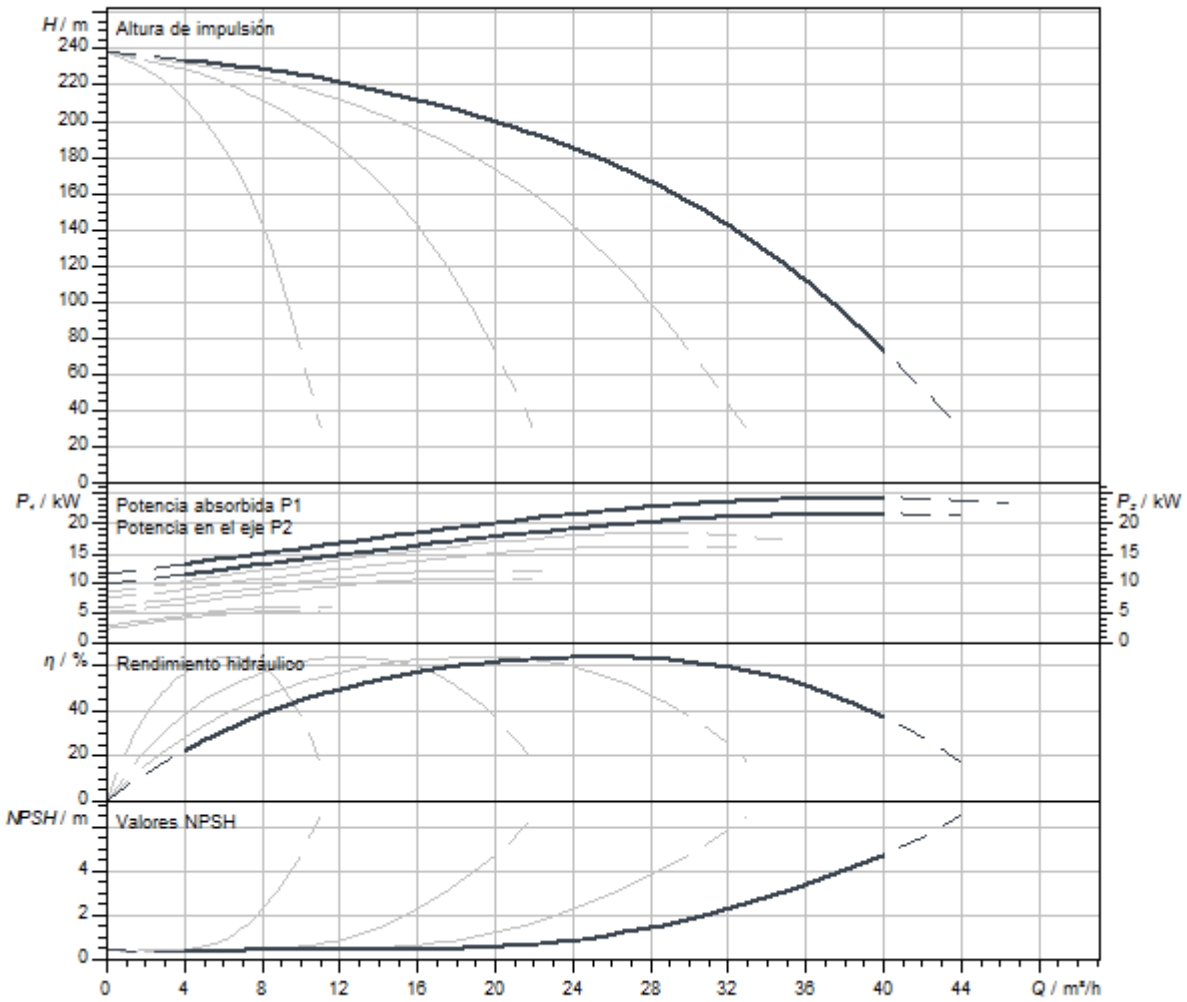

Queda reservado el derecho a realizar modificaciones.

Dimensiones y planos de dimensiones

Helix V 6, PN 25

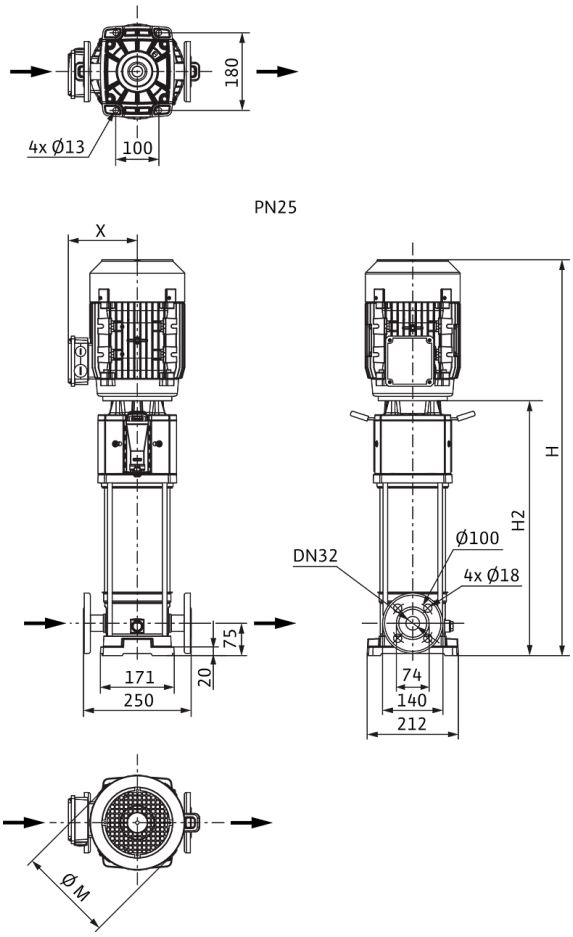

Dimensiones *H*	1752 mm
Dimensiones *H1*	153 mm
Dimensiones *L1*	125 mm
Dimensiones *X*	149 mm
Dimensiones *Ø g*	232 mm
Conexión de tubería del lado de aspiración *DNs*	DN 32
Conexión de tubería del lado de impulsión *DNd*	DN 32
Diámetro del motor *X*	149 mm

Información de pedido

Datos del producto

Marca	Wilo
Denominación del producto	HELIX V627-1/25/E/KS/400-50
Referencia	4156061
Número EAN	4048482169330
Color	verde/plata
Cantidad mínima de pedido	1
Disponibilidad en el mercado	2010-01-01

Embalaje

Tipo de embalaje	Palé desechable
Propiedades del embalaje	Embalaje de transporte
Número por palé	1
Número por capa	1

Medidas y pesos

Longitud con embalaje	2000 mm
Longitud *L*	285 mm
Altura con embalaje	450 mm
Altura *H*	1752 mm
Ancho con embalaje	600 mm
Ancho *W*	220 mm
Peso bruto aproximado *m*	115 kg
Peso neto aproximado *m*	81 kg

Queda reservado el derecho a realizar modificaciones.



Ficha técnica

Datos del producto

Denominación del producto	HELIX V627-2/25/V/KS/400-50

Datos hidráulicos

Índice de eficiencia mínima (MEI)	≥0,7
Presión de entrada	10 bar
Presión máxima de trabajo *PN*	25 bar
Boca de impulsión	DN 32
Temperatura mínima del fluido T_{min}	-15 °C
Temperatura máxima del fluido T_{max}	90 °C
Temperatura ambiente mínima T_{min}	-15 °C
Temperatura ambiente máxima T_{max}	50 °C

Datos del motor

Alimentación eléctrica	3~400 V, 50 Hz
Tolerancia de tensión	±10 %
Potencia nominal del motor P_2	5,5 kW
Clase de eficiencia energética del motor	IE3
Intensidad nominal I_N	10,5 A
Velocidad nominal *n*	2900 1/min
Factor de potencia	0,86
Tipo de arranque	Directo/estrella-triángulo
Rendimiento del motor 50% η_M *50%*	87,1 %
Rendimiento del motor 75% η_M *75%*	89 %
Rendimiento del motor 100% η_M *100%*	89,2 %
Clase de aislamiento	F
Tipo de protección del motor	IP55

Materiales

Carcasa de la bomba	Acero inoxidable
Rodete	Acero inoxidable
Eje	Acero inoxidable
Cierre mecánico	BQ1VGG
Material de la junta	FKM

Dimensiones de instalación

Conexión de tubería del lado de aspiración *DNs*	DN 32
Conexión de tubería del lado de impulsión *DNd*	DN 32

Curvas características

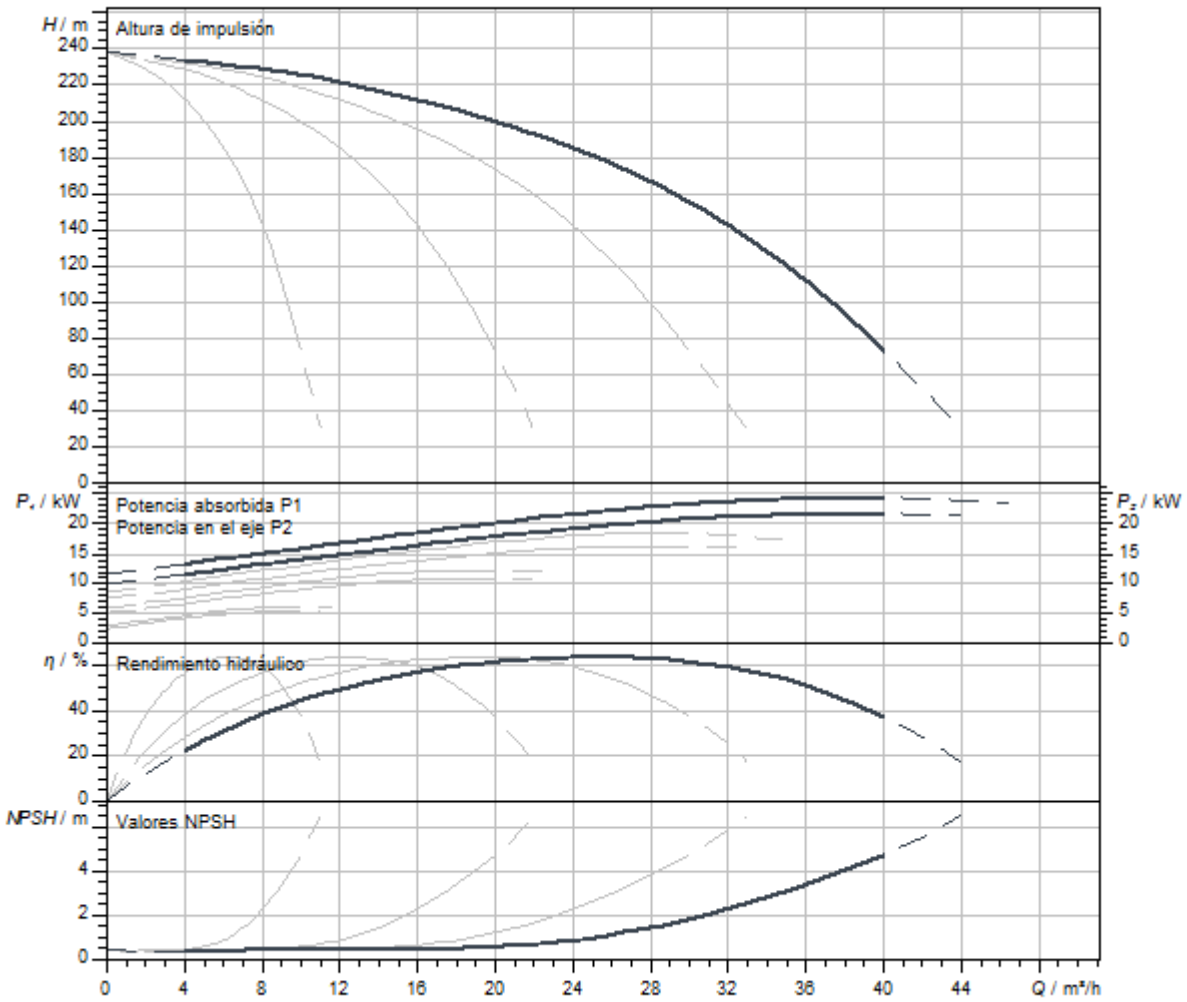

Queda reservado el derecho a realizar modificaciones.

Dimensiones y planos de dimensiones

Helix V 6, PN 25

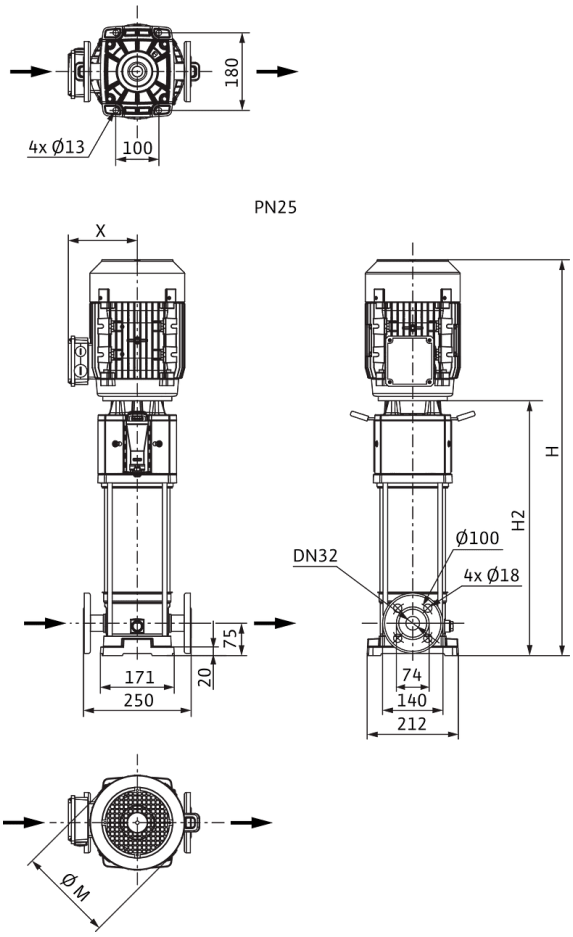

Dimensiones *H*	1752 mm
Dimensiones *H1*	153 mm
Dimensiones *L1*	125 mm
Dimensiones *X*	149 mm
Dimensiones *Ø g*	232 mm
Conexión de tubería del lado de aspiración *DNs*	DN 32
Conexión de tubería del lado de impulsión *DNd*	DN 32
Diámetro del motor *X*	149 mm

Información de pedido

Datos del producto

Marca	Wilo
Denominación del producto	HELIX V627-2/25/V/KS/400-50
Referencia	4156083
Número EAN	4048482169552
Color	verde/plata
Cantidad mínima de pedido	1
Disponibilidad en el mercado	2010-01-01

Embalaje

Tipo de embalaje	Palé desechable
Propiedades del embalaje	Embalaje de transporte
Número por palé	1
Número por capa	1

Medidas y pesos

Longitud con embalaje	2000 mm
Longitud *L*	285 mm
Altura con embalaje	450 mm
Altura *H*	1752 mm
Ancho con embalaje	600 mm
Ancho *W*	220 mm
Peso bruto aproximado *m*	115 kg
Peso neto aproximado *m*	81 kg

Queda reservado el derecho a realizar modificaciones.



Ficha técnica

Datos del producto

Denominación del producto	HELIX V1001-1/16/E/KS/400-50

Datos hidráulicos

Índice de eficiencia mínima (MEI)	≥0,7
Presión de entrada	10 bar
Presión máxima de trabajo *PN*	16 bar
Boca de impulsión	G 1½
Temperatura mínima del fluido T_{min}	-30 °C
Temperatura máxima del fluido T_{max}	120 °C
Temperatura ambiente mínima T_{min}	-15 °C
Temperatura ambiente máxima T_{max}	50 °C

Datos del motor

Alimentación eléctrica	3~400 V, 50 Hz
Tolerancia de tensión	±10 %
Potencia nominal del motor P_2	0,55 kW
Clase de eficiencia energética del motor	IE2
Intensidad nominal I_N	1,32 A
Velocidad nominal *n*	2900 1/min
Factor de potencia	0,85
Tipo de arranque	Directo online (DOL)
Rendimiento del motor 50% η_M *50%*	72,8 %
Rendimiento del motor 75% η_M *75%*	76,7 %
Rendimiento del motor 100% η_M *100%*	77,2 %
Clase de aislamiento	F
Tipo de protección del motor	IP55

Materiales

Carcasa de la bomba	Acero inoxidable
Rodete	Acero inoxidable
Eje	Acero inoxidable
Cierre mecánico	BQ1EGG
Material de la junta	EPDM

Dimensiones de instalación

Conexión de tubería del lado de aspiración *DNs*	G 1½
Conexión de tubería del lado de impulsión *DNd*	G 1½

Queda reservado el derecho a realizar modificaciones.

Curvas características

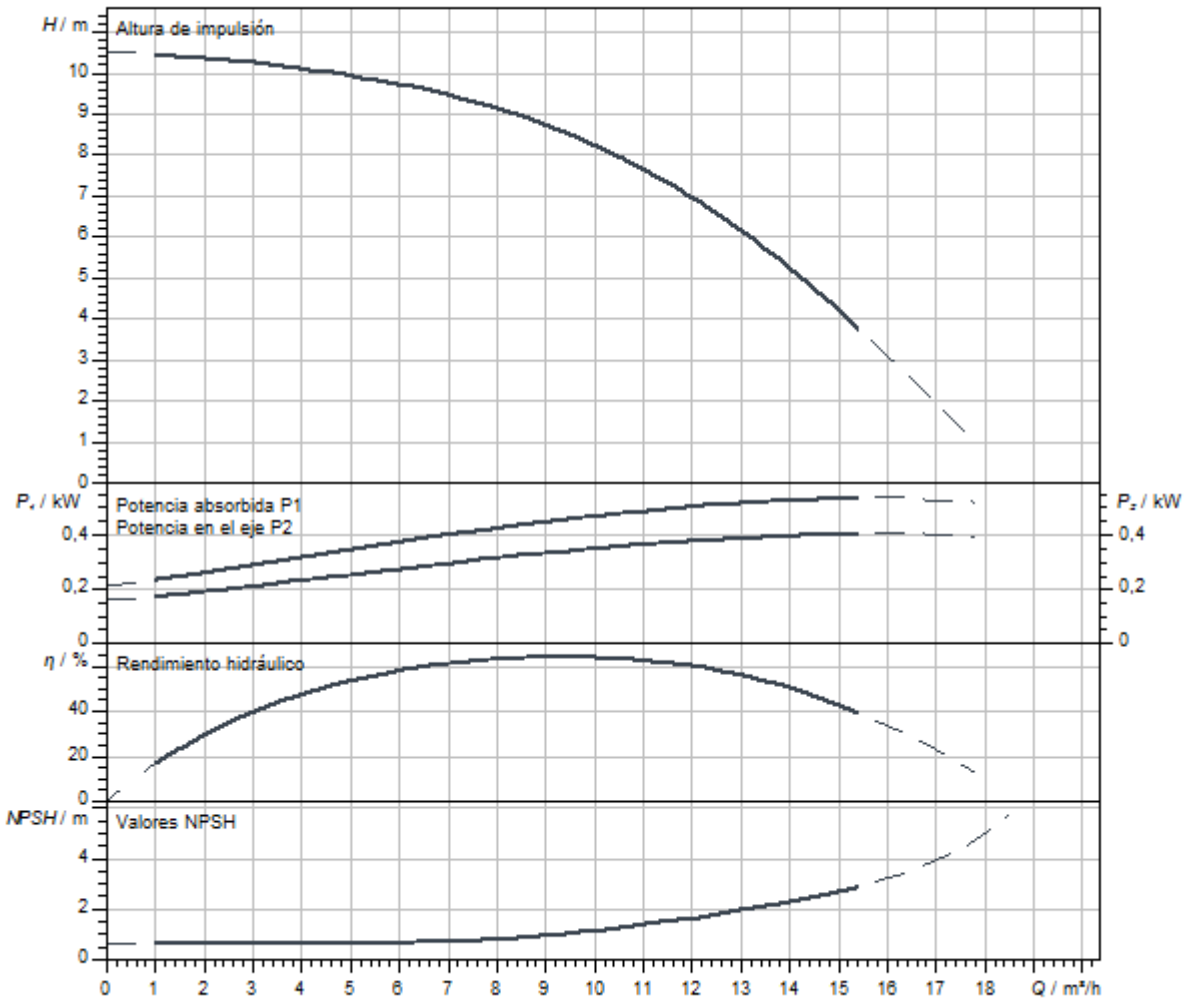

Dimensiones y planos de dimensiones

Helix V 10, PN 16

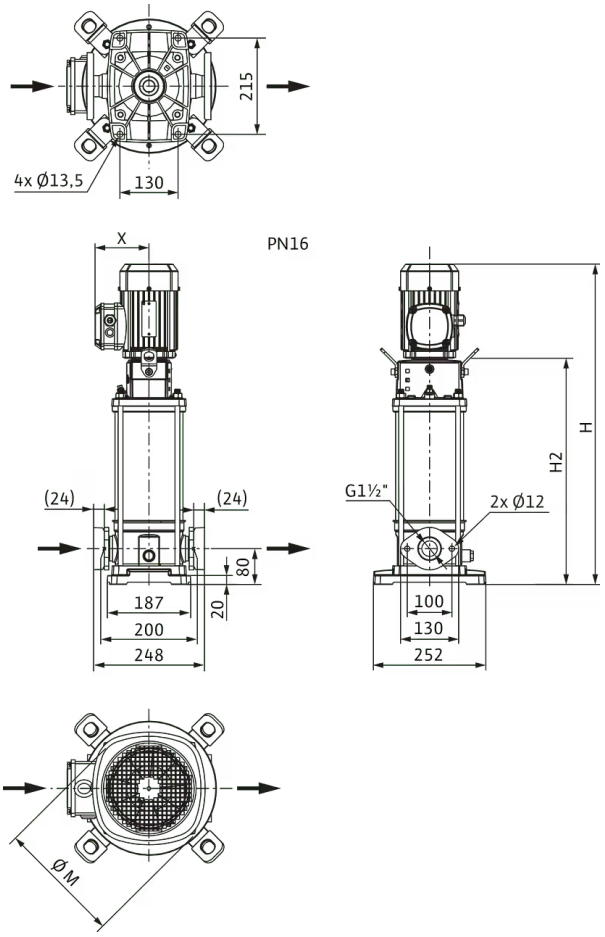

Dimensiones *H*	640 mm
Dimensiones *H1*	149 mm
Dimensiones *L1*	124 mm
Dimensiones *X*	119 mm
Dimensiones *Ø g*	138 mm
Conexión de tubería del lado de aspiración *DNs*	G 1½
Conexión de tubería del lado de impulsión *DNd*	G 1½
Diámetro del motor *X*	121 mm

Información de pedido

Datos del producto

Marca	Wilo
Denominación del producto	HELIX V1001-1/16/E/KS/400-50
Referencia	4150540
Número EAN	4048482137636
Color	verde/plata
Cantidad mínima de pedido	1
Disponibilidad en el mercado	2011-09-01

Medidas y pesos

Longitud con embalaje	800 mm
Longitud *L*	248 mm
Altura con embalaje	400 mm
Altura *H*	640 mm
Ancho con embalaje	400 mm
Ancho *W*	252 mm
Peso bruto aproximado *m*	30 kg
Peso neto aproximado *m*	27 kg

Embalaje

Tipo de embalaje	Palé desechable
Propiedades del embalaje	Embalaje de transporte
Número por palé	1
Número por capa	1

Queda reservado el derecho a realizar modificaciones.



Ficha técnica

Datos del producto

Denominación del producto	HELIX V1001-1/16/E/S/1-230-50

Datos hidráulicos

Índice de eficiencia mínima (MEI)	≥0,7
Presión de entrada	10 bar
Presión máxima de trabajo *PN*	16 bar
Boca de impulsión	G 1½
Temperatura mínima del fluido T_{min}	-30 °C
Temperatura máxima del fluido T_{max}	120 °C
Temperatura ambiente mínima T_{min}	-15 °C
Temperatura ambiente máxima T_{max}	40 °C

Datos del motor

Alimentación eléctrica	1~230 V, 50 Hz
Tolerancia de tensión	±10 %
Potencia nominal del motor P_2	0,55 kW
Clase de eficiencia energética del motor	IE2
Intensidad nominal I_N	3,33 A
Velocidad nominal *n*	2900 1/min
Factor de potencia	0,98
Clase de aislamiento	F
Tipo de protección del motor	IP55

Materiales

Carcasa de la bomba	Acero inoxidable
Rodete	Acero inoxidable
Eje	Acero inoxidable
Cierre mecánico	BQ1EGG
Material de la junta	EPDM

Dimensiones de instalación

Conexión de tubería del lado de aspiración *DNs*	G 1½
Conexión de tubería del lado de impulsión *DNd*	G 1½

Queda reservado el derecho a realizar modificaciones.

Curvas características

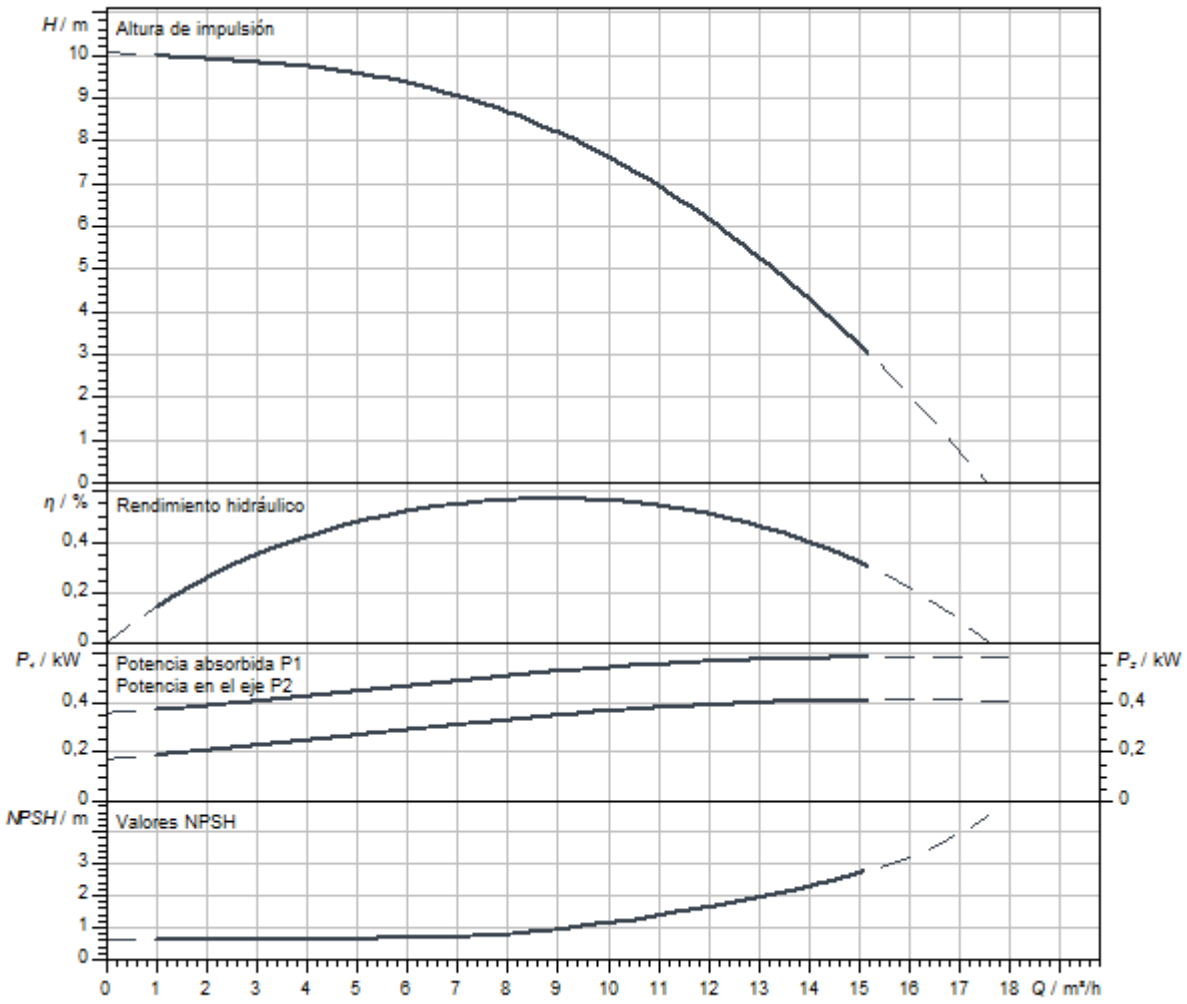

Dimensiones y planos de dimensiones

Helix V 10, PN 16

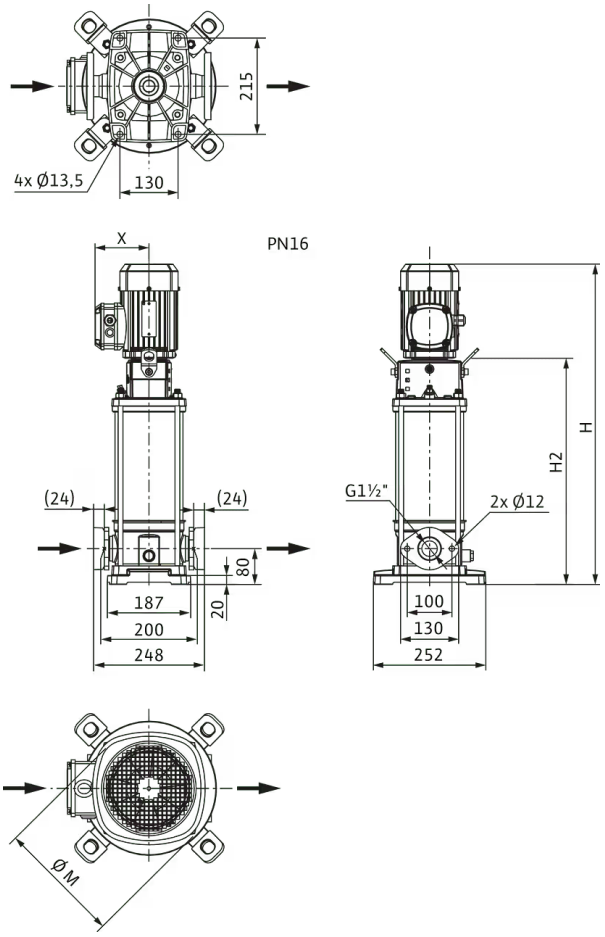

Dimensiones *H*	611 mm
Dimensiones *H1*	149 mm
Dimensiones *L1*	124 mm
Dimensiones *X*	121 mm
Dimensiones *Ø g*	138 mm
Conexión de tubería del lado de aspiración *DNs*	G 1½
Conexión de tubería del lado de impulsión *DNd*	G 1½
Diámetro del motor *X*	151 mm

Información de pedido

Datos del producto

Marca	Wilo
Denominación del producto	HELIX V1001-1/16/E/S/1-230-50
Referencia	4234106
Número EAN	4048482918822
Color	verde/plata
Cantidad mínima de pedido	1
Disponibilidad en el mercado	2019-09-01

Medidas y pesos

Longitud con embalaje	800 mm
Longitud *L*	251 mm
Altura con embalaje	370 mm
Altura *H*	611 mm
Ancho con embalaje	400 mm
Ancho *W*	252 mm
Peso bruto aproximado *m*	31,5 kg
Peso neto aproximado *m*	24,5 kg

Embalaje

Tipo de embalaje	Caja de cartón
Propiedades del embalaje	Embalaje de transporte
Número por palé	1
Número por capa	1



Ficha técnica

Datos del producto

Denominación del producto	HELIX V1001-1/25/E/S/1-230-50

Datos hidráulicos

Índice de eficiencia mínima (MEI)	≥0,7
Presión de entrada	10 bar
Presión máxima de trabajo *PN*	25 bar
Boca de impulsión	DN 40
Temperatura mínima del fluido T_{min}	-30 °C
Temperatura máxima del fluido T_{max}	120 °C
Temperatura ambiente mínima T_{min}	-15 °C
Temperatura ambiente máxima T_{max}	40 °C

Datos del motor

Alimentación eléctrica	1~230 V, 50 Hz
Tolerancia de tensión	±10 %
Potencia nominal del motor P_2	0,55 kW
Clase de eficiencia energética del motor	IE2
Intensidad nominal I_N	3,33 A
Velocidad nominal *n*	2900 1/min
Factor de potencia	0,98
Clase de aislamiento	F
Tipo de protección del motor	IP55

Materiales

Carcasa de la bomba	Acero inoxidable
Rodete	Acero inoxidable
Eje	Acero inoxidable
Cierre mecánico	BQ1EGG
Material de la junta	EPDM

Dimensiones de instalación

Conexión de tubería del lado de aspiración *DNs*	DN 40
Conexión de tubería del lado de impulsión *DNd*	DN 40

Queda reservado el derecho a realizar modificaciones.

Curvas características

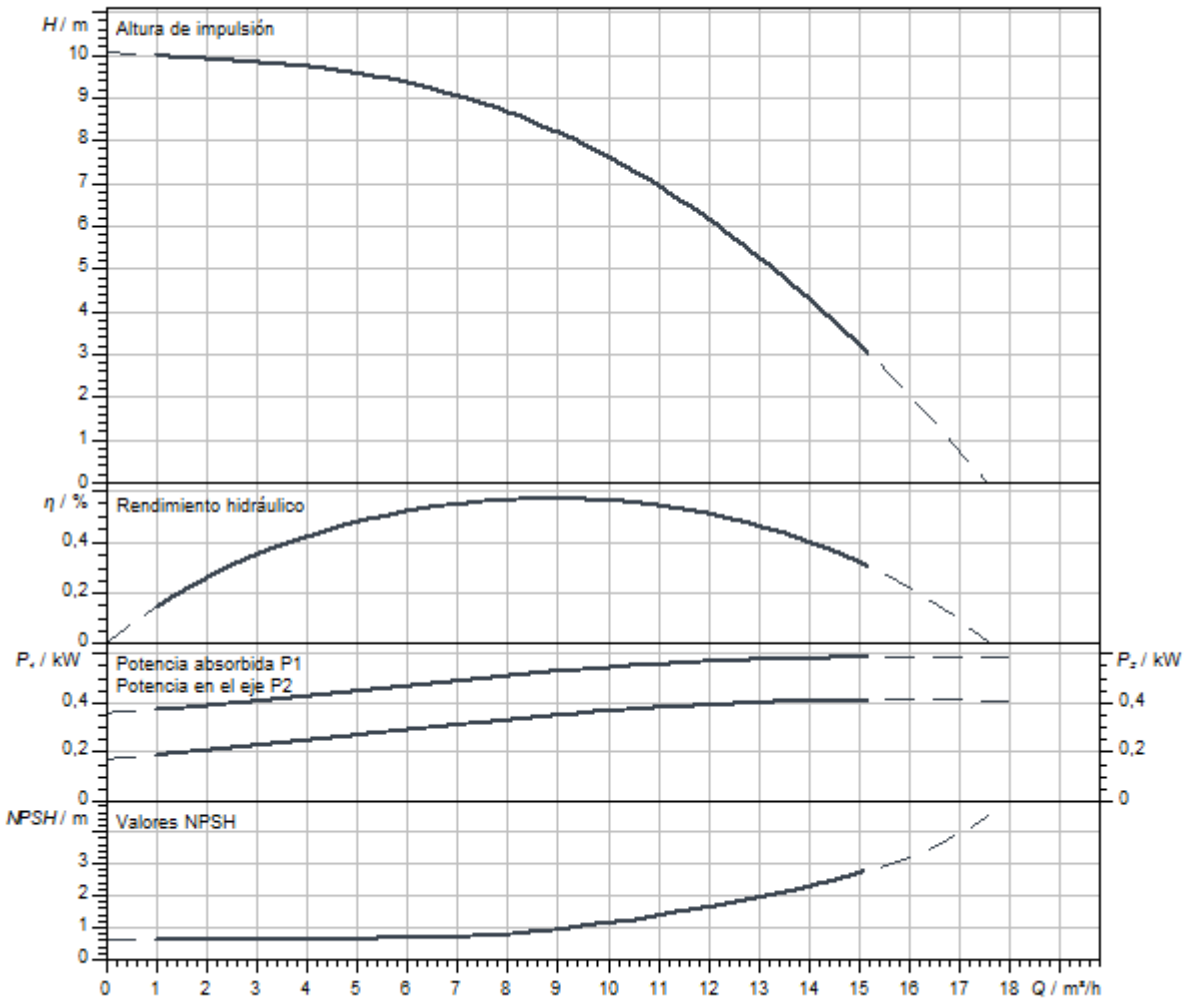

Dimensiones y planos de dimensiones

Helix V 10, PN 25

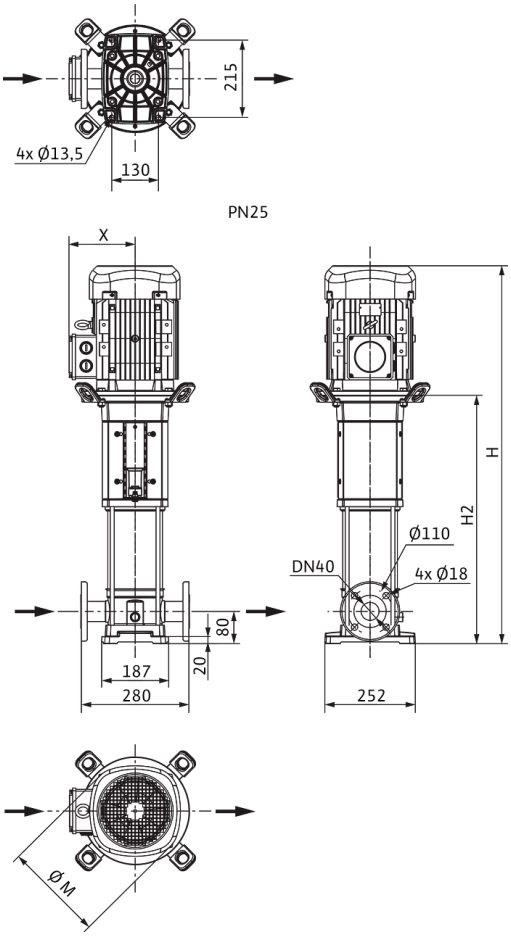

Dimensiones *H*	611 mm
Dimensiones *H1*	149 mm
Dimensiones *L1*	140 mm
Dimensiones *X*	121 mm
Dimensiones *Ø g*	138 mm
Conexión de tubería del lado de aspiración *DNs*	DN 40
Conexión de tubería del lado de impulsión *DNd*	DN 40
Diámetro del motor *X*	151 mm

Información de pedido

Datos del producto

Marca	Wilo
Denominación del producto	HELIX V1001-1/25/E/S/1-230-50
Referencia	4234632
Número EAN	4048482922287
Color	verde/plata
Cantidad mínima de pedido	1
Disponibilidad en el mercado	2019-09-01

Medidas y pesos

Longitud con embalaje	800 mm
Longitud *L*	251 mm
Altura con embalaje	370 mm
Altura *H*	611 mm
Ancho con embalaje	400 mm
Ancho *W*	252 mm
Peso bruto aproximado *m*	32 kg
Peso neto aproximado *m*	25,5 kg

Embalaje

Tipo de embalaje	Caja de cartón
Propiedades del embalaje	Embalaje de transporte
Número por palé	1
Número por capa	1



Ficha técnica

Datos del producto

Denominación del producto	HELIX V1001-2/25/V/KS/400-50

Datos hidráulicos

Índice de eficiencia mínima (MEI)	≥0,7
Presión de entrada	10 bar
Presión máxima de trabajo *PN*	25 bar
Boca de impulsión	DN 40
Temperatura mínima del fluido T_{min}	-15 °C
Temperatura máxima del fluido T_{max}	90 °C
Temperatura ambiente mínima T_{min}	-15 °C
Temperatura ambiente máxima T_{max}	50 °C

Datos del motor

Alimentación eléctrica	3~400 V, 50 Hz
Tolerancia de tensión	±10 %
Potencia nominal del motor P_2	0,55 kW
Clase de eficiencia energética del motor	IE2
Intensidad nominal I_N	1,32 A
Velocidad nominal *n*	2900 1/min
Factor de potencia	0,85
Tipo de arranque	Directo online (DOL)
Rendimiento del motor 50% η_M *50%*	72,8 %
Rendimiento del motor 75% η_M *75%*	76,7 %
Rendimiento del motor 100% η_M *100%*	77,2 %
Clase de aislamiento	F
Tipo de protección del motor	IP55

Materiales

Carcasa de la bomba	Acero inoxidable
Rodete	Acero inoxidable
Eje	Acero inoxidable
Cierre mecánico	BQ1VGG
Material de la junta	FKM

Dimensiones de instalación

Conexión de tubería del lado de aspiración *DNs*	DN 40
Conexión de tubería del lado de impulsión *DNd*	DN 40

Queda reservado el derecho a realizar modificaciones.

Curvas características

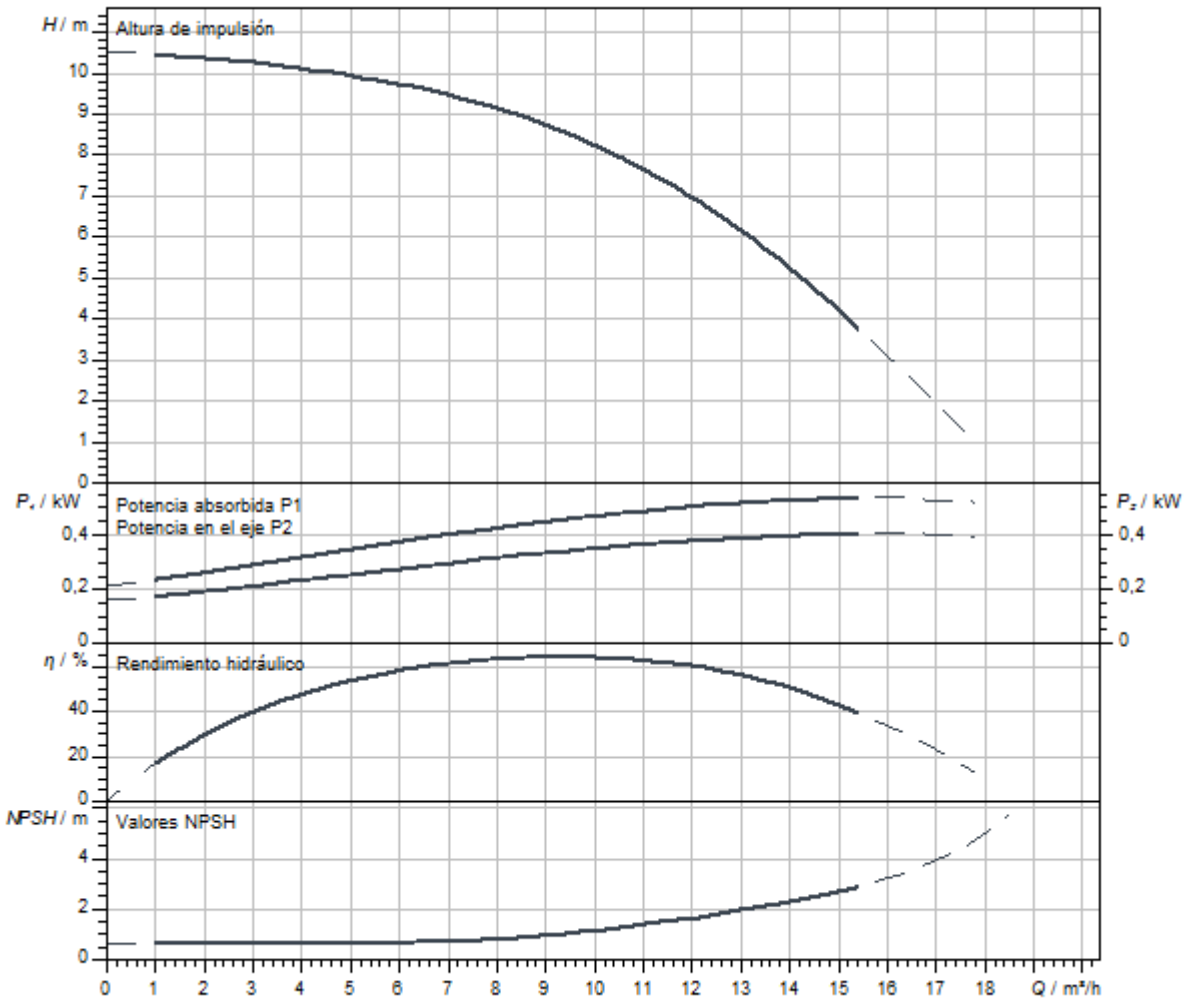

Queda reservado el derecho a realizar modificaciones.

Dimensiones y planos de dimensiones

Helix V 10, PN 25

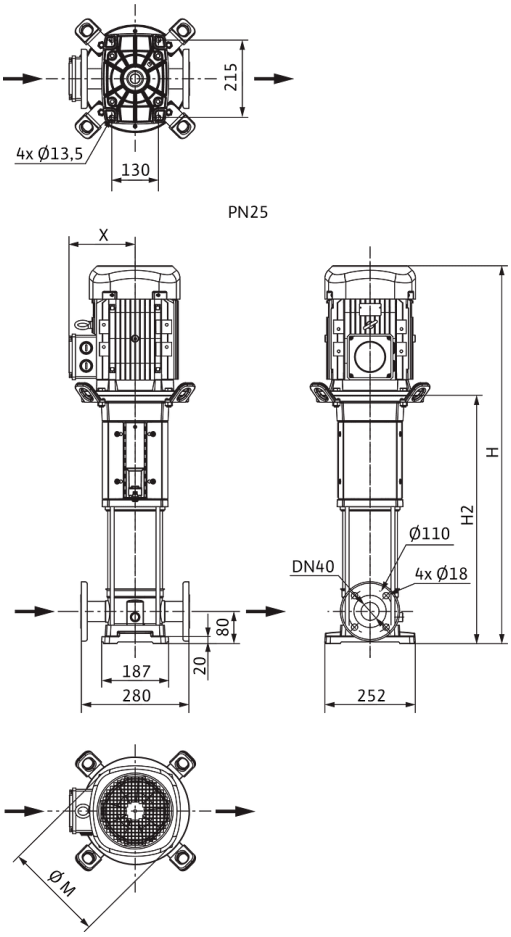

Dimensiones *H*	640 mm
Dimensiones *H1*	149 mm
Dimensiones *L1*	140 mm
Dimensiones *X*	119 mm
Dimensiones *Ø g*	138 mm
Conexión de tubería del lado de aspiración *DNs*	DN 40
Conexión de tubería del lado de impulsión *DNd*	DN 40
Diámetro del motor *X*	121 mm

Información de pedido

Datos del producto

Marca	Wilo
Denominación del producto	HELIX V1001-2/25/V/KS/400-50
Referencia	4150572
Número EAN	4048482142456
Color	verde/plata
Cantidad mínima de pedido	1
Disponibilidad en el mercado	2011-09-01

Medidas y pesos

Longitud con embalaje	800 mm
Longitud *L*	277 mm
Altura con embalaje	400 mm
Altura *H*	640 mm
Ancho con embalaje	400 mm
Ancho *W*	252 mm
Peso bruto aproximado *m*	30 kg
Peso neto aproximado *m*	27 kg

Embalaje

Tipo de embalaje	Palé desechable
Propiedades del embalaje	Embalaje de transporte
Número por palé	1
Número por capa	1



Ficha técnica

Datos del producto

Denominación del producto	HELIX V1002-1/16/E/KS/400-50

Datos hidráulicos

Índice de eficiencia mínima (MEI)	≥0,7
Presión de entrada	10 bar
Presión máxima de trabajo *PN*	16 bar
Boca de impulsión	G 1½
Temperatura mínima del fluido T_{min}	-30 °C
Temperatura máxima del fluido T_{max}	120 °C
Temperatura ambiente mínima T_{min}	-15 °C
Temperatura ambiente máxima T_{max}	50 °C

Datos del motor

Alimentación eléctrica	3~400 V, 50 Hz
Tolerancia de tensión	±10 %
Potencia nominal del motor P_2	0,75 kW
Clase de eficiencia energética del motor	IE3
Intensidad nominal I_N	1,7 A
Velocidad nominal *n*	2900 1/min
Factor de potencia	0,81
Tipo de arranque	Directo online (DOL)
Rendimiento del motor 50% η_M *50%*	76 %
Rendimiento del motor 75% η_M *75%*	79,7 %
Rendimiento del motor 100% η_M *100%*	80,7 %
Clase de aislamiento	F
Tipo de protección del motor	IP55

Materiales

Carcasa de la bomba	Acero inoxidable
Rodete	Acero inoxidable
Eje	Acero inoxidable
Cierre mecánico	BQ1EGG
Material de la junta	EPDM

Dimensiones de instalación

Conexión de tubería del lado de aspiración *DNs*	G 1½
Conexión de tubería del lado de impulsión *DNd*	G 1½

Queda reservado el derecho a realizar modificaciones.

Curvas características

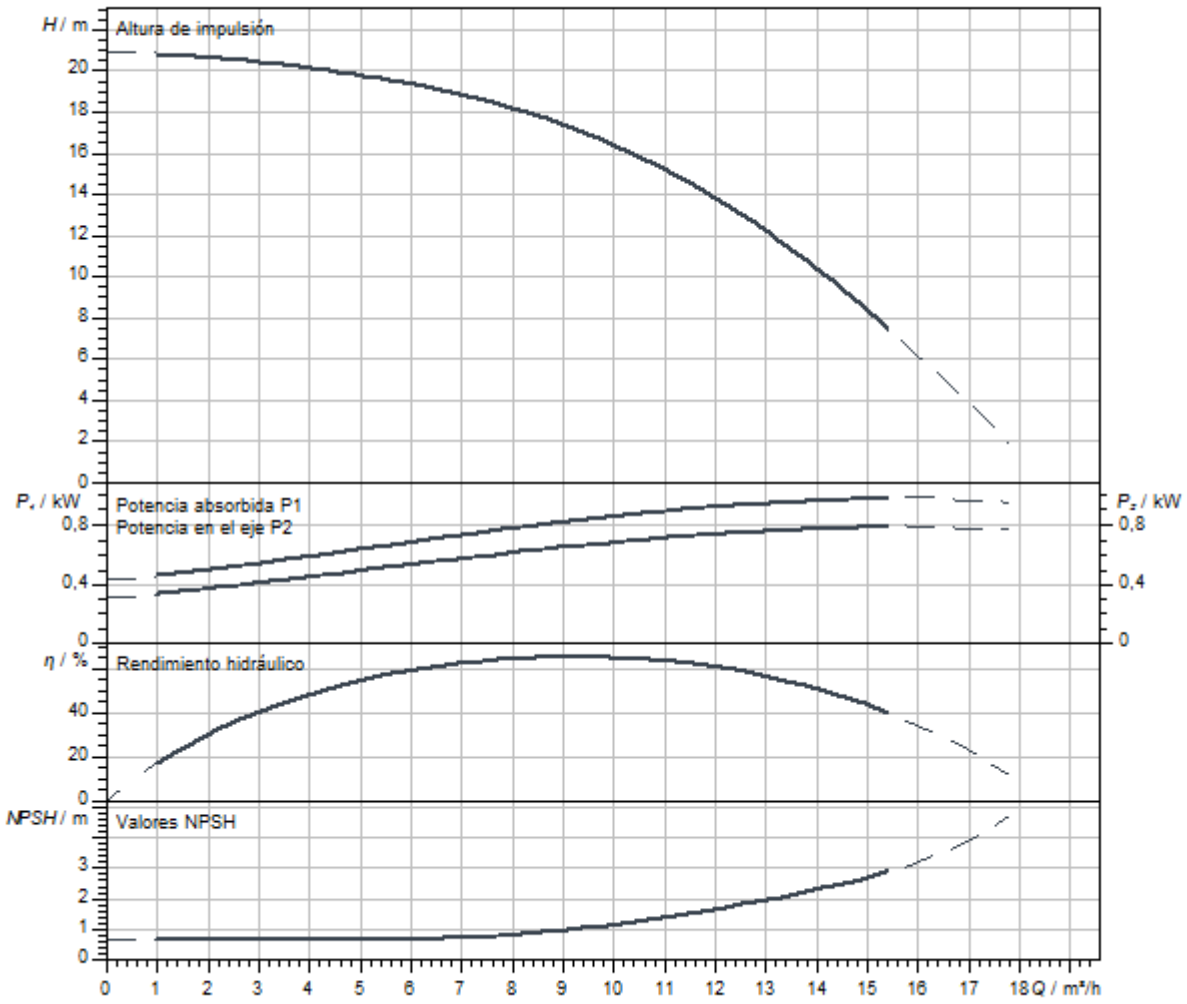

Dimensiones y planos de dimensiones

Helix V 10, PN 16

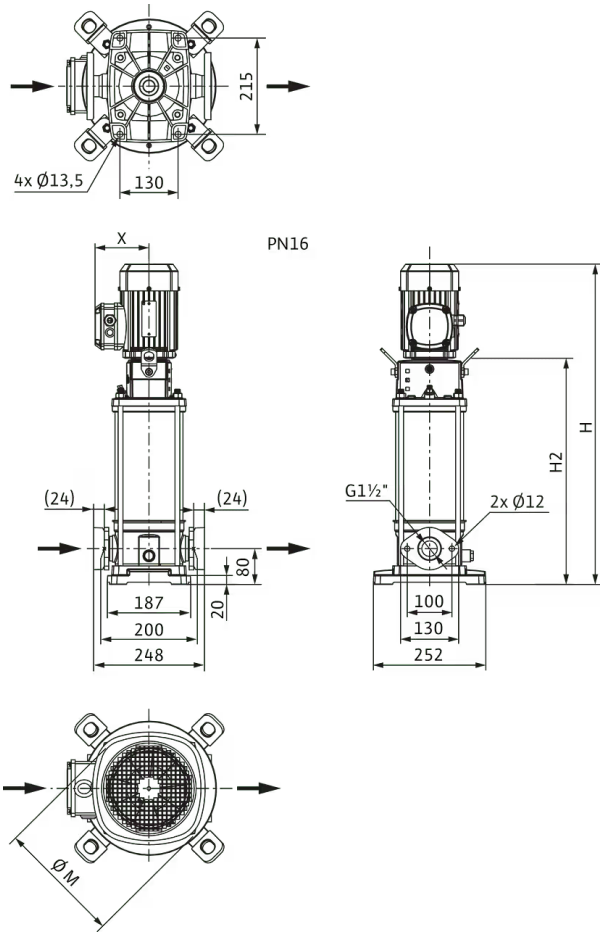

Dimensiones *H*	645 mm
Dimensiones *H1*	149 mm
Dimensiones *L1*	124 mm
Dimensiones *X*	115 mm
Dimensiones *Ø g*	158 mm
Conexión de tubería del lado de aspiración *DNs*	G 1½
Conexión de tubería del lado de impulsión *DNd*	G 1½
Diámetro del motor *X*	136 mm

Información de pedido

Datos del producto

Marca	Wilo
Denominación del producto	HELIX V1002-1/16/E/KS/400-50
Referencia	4150541
Número EAN	4048482137643
Color	verde/plata
Cantidad mínima de pedido	1
Disponibilidad en el mercado	2010-09-01

Medidas y pesos

Longitud con embalaje	1200 mm
Longitud *L*	248 mm
Altura con embalaje	400 mm
Altura *H*	645 mm
Ancho con embalaje	400 mm
Ancho *W*	252 mm
Peso bruto aproximado *m*	35 kg
Peso neto aproximado *m*	32 kg

Embalaje

Tipo de embalaje	Palé desechable
Propiedades del embalaje	Embalaje de transporte
Número por palé	1
Número por capa	1



Ficha técnica

Datos del producto

Denominación del producto	HELIX V1002-1/16/E/S/1-230-50

Datos hidráulicos

Índice de eficiencia mínima (MEI)	≥0,7
Presión de entrada	10 bar
Presión máxima de trabajo *PN*	16 bar
Boca de impulsión	G 1½
Temperatura mínima del fluido T_{min}	-30 °C
Temperatura máxima del fluido T_{max}	120 °C
Temperatura ambiente mínima T_{min}	-15 °C
Temperatura ambiente máxima T_{max}	40 °C

Datos del motor

Alimentación eléctrica	1~230 V, 50 Hz
Tolerancia de tensión	±10 %
Potencia nominal del motor P_2	0,75 kW
Clase de eficiencia energética del motor	IE2
Intensidad nominal I_N	4,33 A
Velocidad nominal *n*	2900 1/min
Factor de potencia	0,99
Clase de aislamiento	F
Tipo de protección del motor	IP55

Materiales

Carcasa de la bomba	Acero inoxidable
Rodete	Acero inoxidable
Eje	Acero inoxidable
Cierre mecánico	BQ1EGG
Material de la junta	EPDM

Dimensiones de instalación

Conexión de tubería del lado de aspiración *DNs*	G 1½
Conexión de tubería del lado de impulsión *DNd*	G 1½

Queda reservado el derecho a realizar modificaciones.

Curvas características

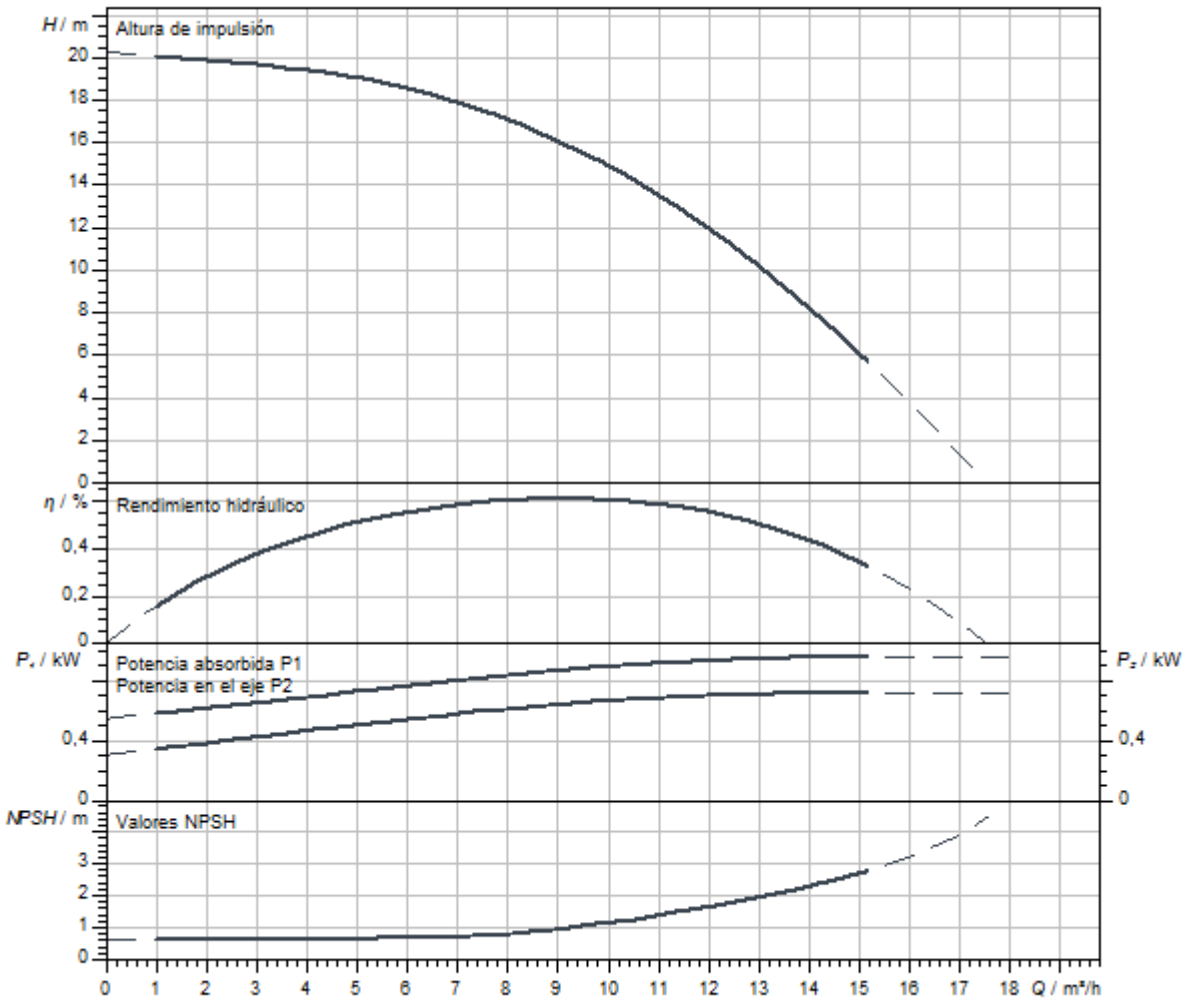

Dimensiones y planos de dimensiones

Helix V 10, PN 16

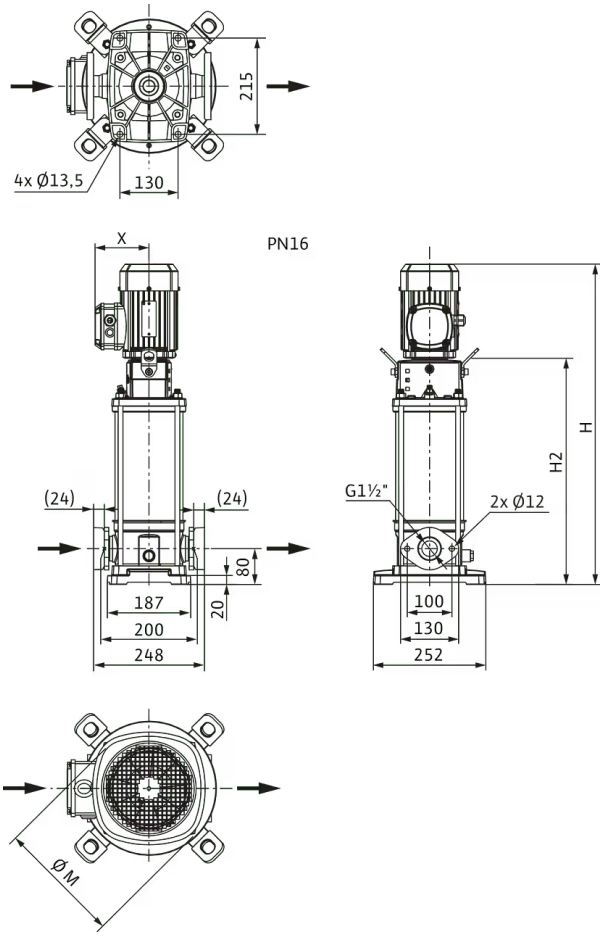

Dimensiones *H*	611 mm
Dimensiones *H1*	149 mm
Dimensiones *L1*	124 mm
Dimensiones *X*	127 mm
Dimensiones *Ø g*	138 mm
Conexión de tubería del lado de aspiración *DNs*	G 1½
Conexión de tubería del lado de impulsión *DNd*	G 1½
Diámetro del motor *X*	123 mm

Información de pedido

Datos del producto

Marca	Wilo
Denominación del producto	HELIX V1002-1/16/E/S/1-230-50
Referencia	4234107
Número EAN	4048482918839
Color	verde/plata
Cantidad mínima de pedido	1
Disponibilidad en el mercado	2019-09-01

Medidas y pesos

Longitud con embalaje	800 mm
Longitud *L*	251 mm
Altura con embalaje	370 mm
Altura *H*	611 mm
Ancho con embalaje	400 mm
Ancho *W*	252 mm
Peso bruto aproximado *m*	31,6 kg
Peso neto aproximado *m*	24,6 kg

Embalaje

Tipo de embalaje	Caja de cartón
Propiedades del embalaje	Embalaje de transporte
Número por palé	1
Número por capa	1



Ficha técnica

Datos del producto

Denominación del producto	HELIX V1002-1/16/E/S/400-50

Datos hidráulicos

Índice de eficiencia mínima (MEI)	≥0,7
Presión de entrada	10 bar
Presión máxima de trabajo *PN*	16 bar
Boca de impulsión	G 1½
Temperatura mínima del fluido T_{min}	-30 °C
Temperatura máxima del fluido T_{max}	120 °C
Temperatura ambiente mínima T_{min}	-15 °C
Temperatura ambiente máxima T_{max}	50 °C

Datos del motor

Alimentación eléctrica	3~400 V, 50 Hz
Tolerancia de tensión	±10 %
Potencia nominal del motor P_2	0,75 kW
Clase de eficiencia energética del motor	IE3
Intensidad nominal I_N	1,7 A
Velocidad nominal *n*	2900 1/min
Factor de potencia	0,81
Tipo de arranque	Directo online (DOL)
Rendimiento del motor 50% η_M *50%*	76 %
Rendimiento del motor 75% η_M *75%*	79,7 %
Rendimiento del motor 100% η_M *100%*	80,7 %
Clase de aislamiento	F
Tipo de protección del motor	IP55

Materiales

Carcasa de la bomba	Acero inoxidable
Rodete	Acero inoxidable
Eje	Acero inoxidable
Cierre mecánico	BQ1EGG
Material de la junta	EPDM

Dimensiones de instalación

Conexión de tubería del lado de aspiración *DNs*	G 1½
Conexión de tubería del lado de impulsión *DNd*	G 1½

Queda reservado el derecho a realizar modificaciones.

Curvas características

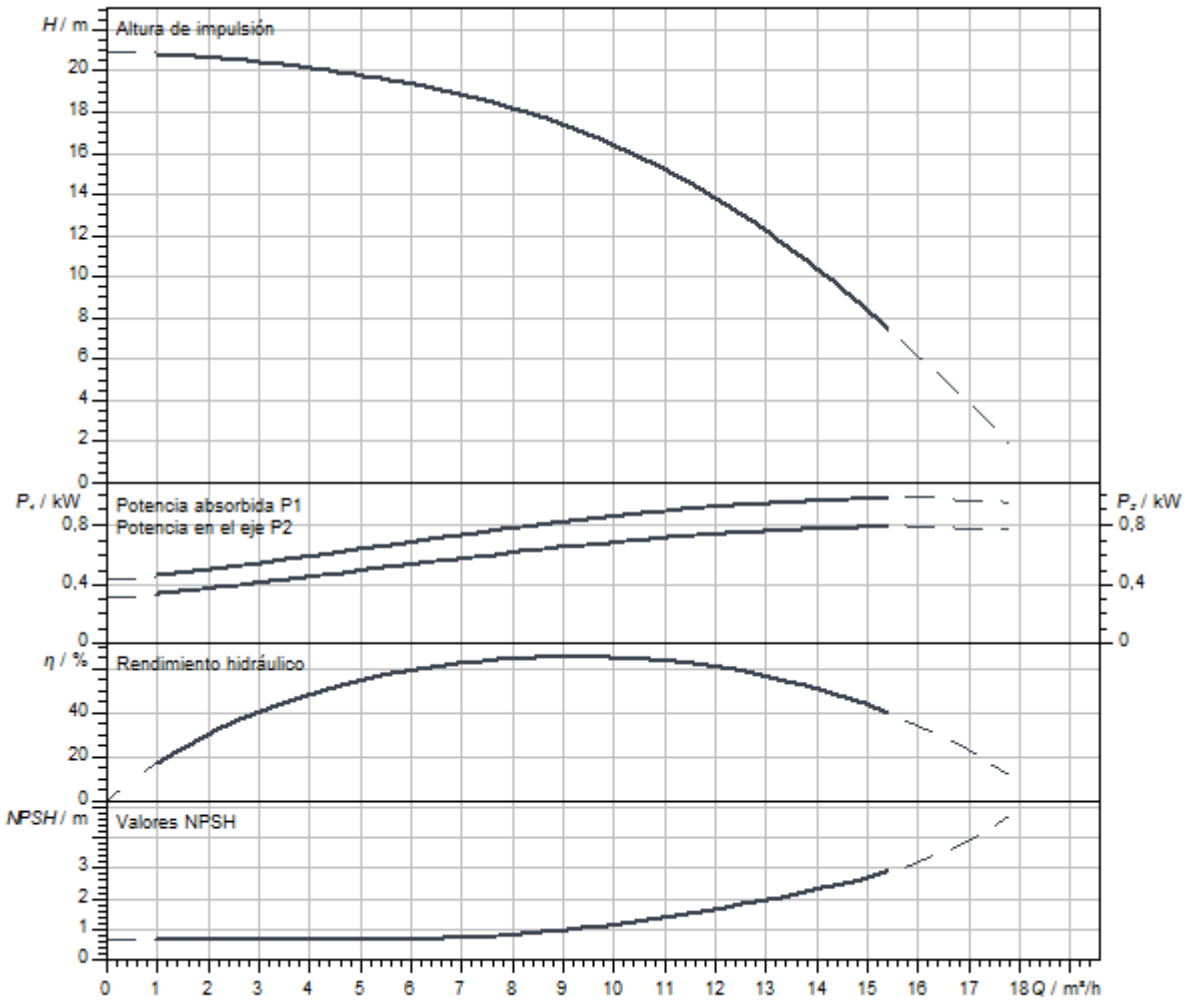

Dimensiones y planos de dimensiones

Helix V 10, PN 16

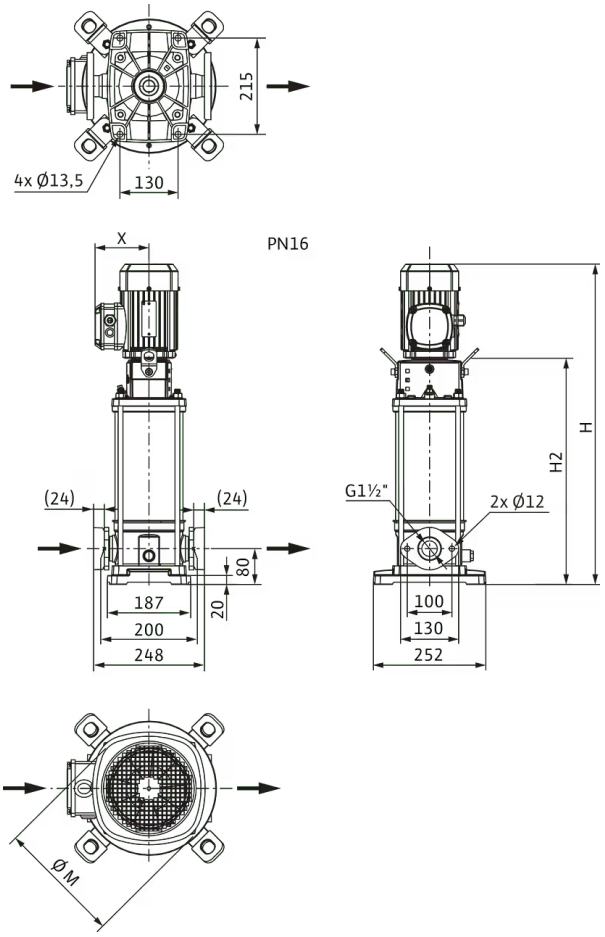

Dimensiones *H*	595 mm
Dimensiones *H1*	149 mm
Dimensiones *L1*	124 mm
Dimensiones *X*	115 mm
Dimensiones *Ø g*	158 mm
Conexión de tubería del lado de aspiración *DNs*	G 1½
Conexión de tubería del lado de impulsión *DNd*	G 1½
Diámetro del motor *X*	136 mm

Información de pedido

Datos del producto

Marca	Wilo
Denominación del producto	HELIX V1002-1/16/E/S/400-50
Referencia	4201281
Número EAN	4048482591537
Color	verde/plata
Cantidad mínima de pedido	1
Disponibilidad en el mercado	2015-09-01

Embalaje

Tipo de embalaje	Caja de cartón
Propiedades del embalaje	Embalaje de transporte
Número por palé	1
Número por capa	1

Medidas y pesos

Longitud con embalaje	800 mm
Longitud *L*	251 mm
Altura con embalaje	370 mm
Altura *H*	595 mm
Ancho con embalaje	400 mm
Ancho *W*	252 mm
Peso bruto aproximado *m*	30,5 kg
Peso neto aproximado *m*	27 kg

Queda reservado el derecho a realizar modificaciones.



Ficha técnica

Datos del producto

Denominación del producto	HELIX V1002-1/25/E/S/1-230-50

Datos hidráulicos

Índice de eficiencia mínima (MEI)	≥0,7
Presión de entrada	10 bar
Presión máxima de trabajo *PN*	25 bar
Boca de impulsión	DN 40
Temperatura mínima del fluido T_{min}	-30 °C
Temperatura máxima del fluido T_{max}	120 °C
Temperatura ambiente mínima T_{min}	-15 °C
Temperatura ambiente máxima T_{max}	40 °C

Datos del motor

Alimentación eléctrica	1~230 V, 50 Hz
Tolerancia de tensión	±10 %
Potencia nominal del motor P_2	0,75 kW
Clase de eficiencia energética del motor	IE2
Intensidad nominal I_N	4,33 A
Velocidad nominal *n*	2900 1/min
Factor de potencia	0,99
Clase de aislamiento	F
Tipo de protección del motor	IP55

Materiales

Carcasa de la bomba	Acero inoxidable
Rodete	Acero inoxidable
Eje	Acero inoxidable
Cierre mecánico	BQ1EGG
Material de la junta	EPDM

Dimensiones de instalación

Conexión de tubería del lado de aspiración *DNs*	DN 40
Conexión de tubería del lado de impulsión *DNd*	DN 40

Queda reservado el derecho a realizar modificaciones.

Curvas características

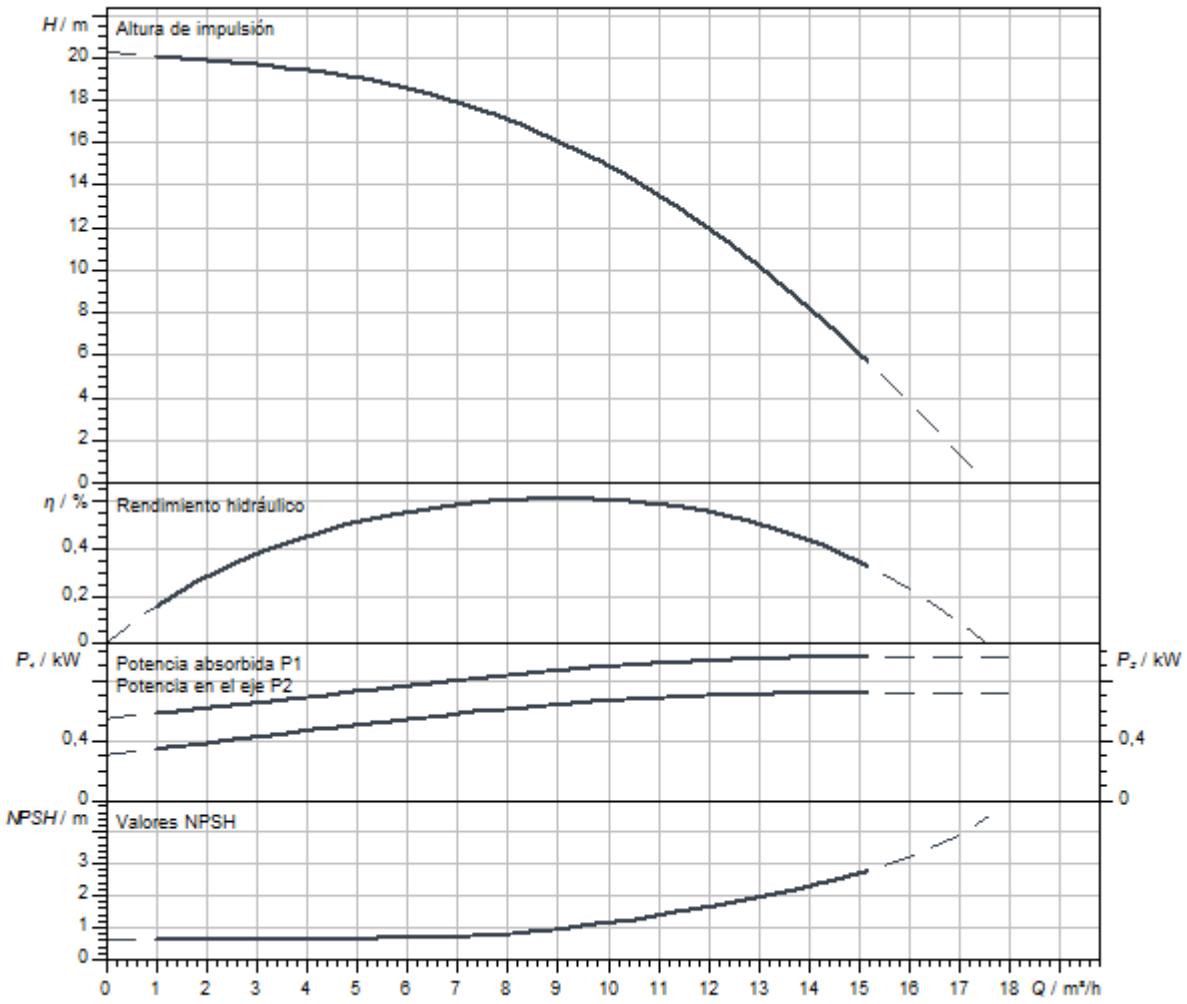

Dimensiones y planos de dimensiones

Helix V 10, PN 25

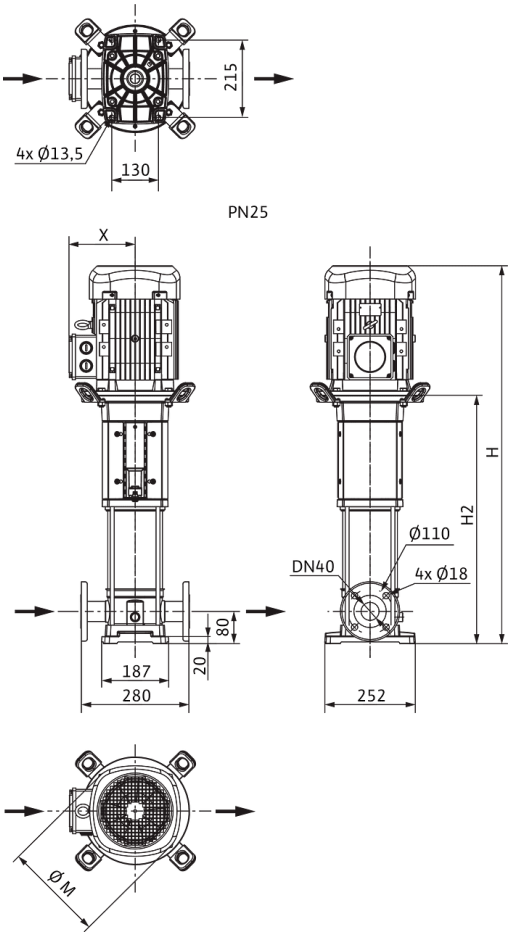

Dimensiones *H*	611 mm
Dimensiones *H1*	149 mm
Dimensiones *L1*	140 mm
Dimensiones *X*	127 mm
Dimensiones *Ø g*	138 mm
Conexión de tubería del lado de aspiración *DNs*	DN 40
Conexión de tubería del lado de impulsión *DNd*	DN 40
Diámetro del motor *X*	123 mm

Información de pedido

Datos del producto

Marca	Wilo
Denominación del producto	HELIX V1002-1/25/E/S/1-230-50
Referencia	4234633
Número EAN	4048482922294
Color	verde/plata
Cantidad mínima de pedido	1
Disponibilidad en el mercado	2019-09-01

Medidas y pesos

Longitud con embalaje	800 mm
Longitud *L*	251 mm
Altura con embalaje	370 mm
Altura *H*	611 mm
Ancho con embalaje	400 mm
Ancho *W*	252 mm
Peso bruto aproximado *m*	32,6 kg
Peso neto aproximado *m*	25,6 kg

Embalaje

Tipo de embalaje	Caja de cartón
Propiedades del embalaje	Embalaje de transporte
Número por palé	1
Número por capa	1



Ficha técnica

Datos del producto

Denominación del producto	HELIX V1002-2/25/V/KS/400-50

Datos hidráulicos

Índice de eficiencia mínima (MEI)	≥0,7
Presión de entrada	10 bar
Presión máxima de trabajo *PN*	25 bar
Boca de impulsión	DN 40
Temperatura mínima del fluido T_{min}	-15 °C
Temperatura máxima del fluido T_{max}	90 °C
Temperatura ambiente mínima T_{min}	-15 °C
Temperatura ambiente máxima T_{max}	50 °C

Datos del motor

Alimentación eléctrica	3~400 V, 50 Hz
Tolerancia de tensión	±10 %
Potencia nominal del motor P_2	0,75 kW
Clase de eficiencia energética del motor	IE3
Intensidad nominal I_N	1,7 A
Velocidad nominal *n*	2900 1/min
Factor de potencia	0,81
Tipo de arranque	Directo online (DOL)
Rendimiento del motor 50% η_M *50%*	76 %
Rendimiento del motor 75% η_M *75%*	79,7 %
Rendimiento del motor 100% η_M *100%*	80,7 %
Clase de aislamiento	F
Tipo de protección del motor	IP55

Materiales

Carcasa de la bomba	Acero inoxidable
Rodete	Acero inoxidable
Eje	Acero inoxidable
Cierre mecánico	BQ1VGG
Material de la junta	FKM

Dimensiones de instalación

Conexión de tubería del lado de aspiración *DNs*	DN 40
Conexión de tubería del lado de impulsión *DNd*	DN 40

Queda reservado el derecho a realizar modificaciones.

Curvas características

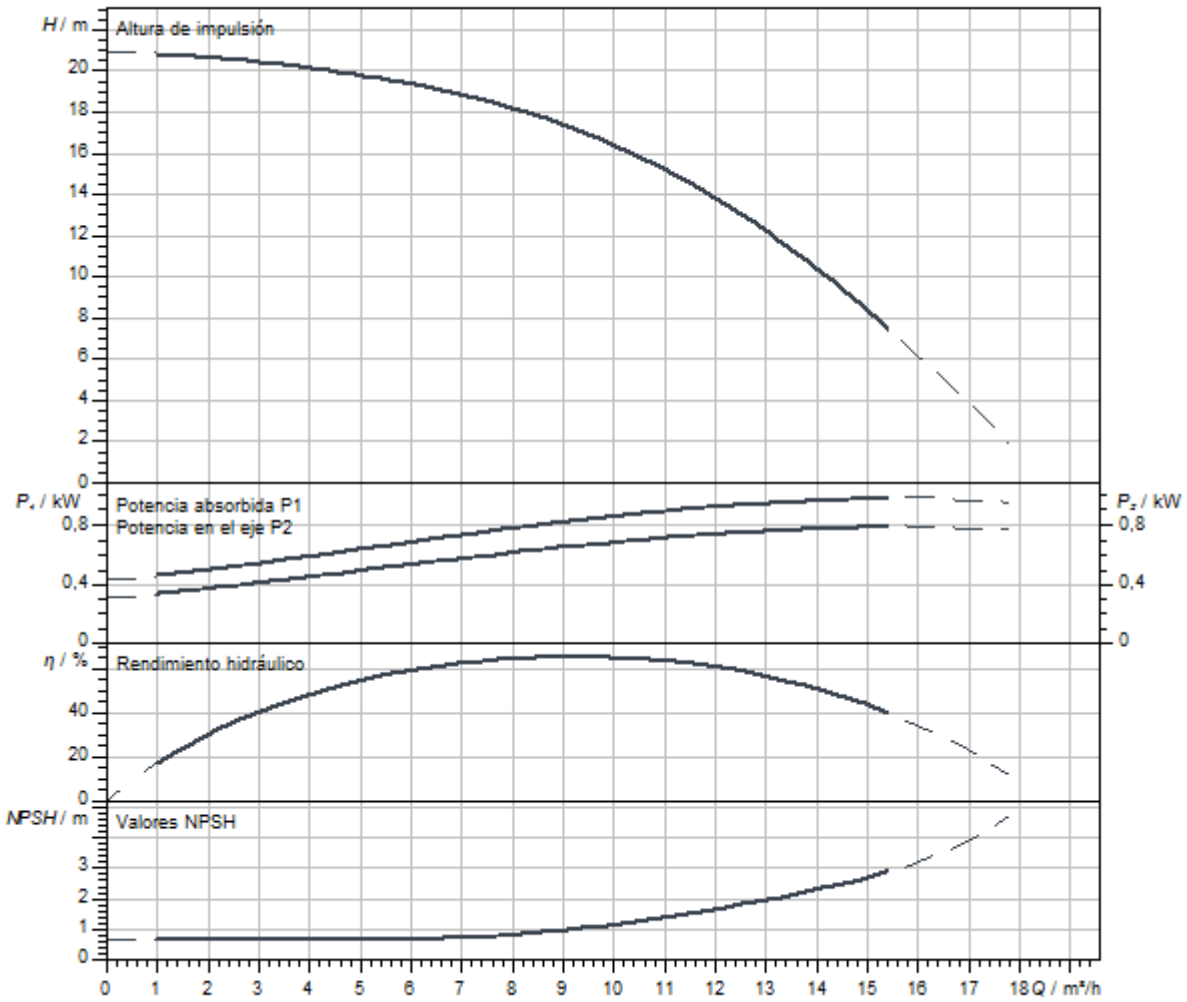

Dimensiones y planos de dimensiones

Helix V 10, PN 25

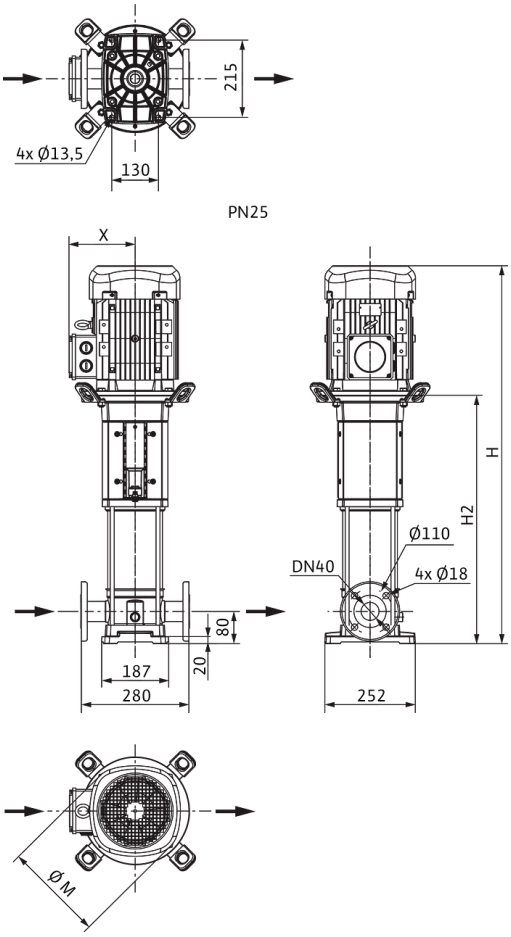

Dimensiones *H*	645 mm
Dimensiones *H1*	149 mm
Dimensiones *L1*	140 mm
Dimensiones *X*	115 mm
Dimensiones *Ø g*	158 mm
Conexión de tubería del lado de aspiración *DNs*	DN 40
Conexión de tubería del lado de impulsión *DNd*	DN 40
Diámetro del motor *X*	136 mm

Información de pedido

Datos del producto

Marca	Wilo
Denominación del producto	HELIX V1002-2/25/V/KS/400-50
Referencia	4150573
Número EAN	4048482142463
Color	verde/plata
Cantidad mínima de pedido	1
Disponibilidad en el mercado	2010-09-01

Medidas y pesos

Longitud con embalaje	1200 mm
Longitud *L*	252 mm
Altura con embalaje	400 mm
Altura *H*	645 mm
Ancho con embalaje	400 mm
Ancho *W*	252 mm
Peso bruto aproximado *m*	35 kg
Peso neto aproximado *m*	32 kg

Embalaje

Tipo de embalaje	Palé desechable
Propiedades del embalaje	Embalaje de transporte
Número por palé	1
Número por capa	1



Ficha técnica

Datos del producto

Denominación del producto	HELIX V1003-1/16/E/KS/400-50

Datos hidráulicos

Índice de eficiencia mínima (MEI)	≥0,7
Presión de entrada	10 bar
Presión máxima de trabajo *PN*	16 bar
Boca de impulsión	G 1½
Temperatura mínima del fluido T_{min}	-30 °C
Temperatura máxima del fluido T_{max}	120 °C
Temperatura ambiente mínima T_{min}	-15 °C
Temperatura ambiente máxima T_{max}	50 °C

Datos del motor

Alimentación eléctrica	3~400 V, 50 Hz
Tolerancia de tensión	±10 %
Potencia nominal del motor P_2	1,1 kW
Clase de eficiencia energética del motor	IE3
Intensidad nominal I_N	2,5 A
Velocidad nominal *n*	2900 1/min
Factor de potencia	0,80
Tipo de arranque	Directo online (DOL)
Rendimiento del motor 50% η_M *50%*	78,7 %
Rendimiento del motor 75% η_M *75%*	82 %
Rendimiento del motor 100% η_M *100%*	82,7 %
Clase de aislamiento	F
Tipo de protección del motor	IP55

Materiales

Carcasa de la bomba	Acero inoxidable
Rodete	Acero inoxidable
Eje	Acero inoxidable
Cierre mecánico	BQ1EGG
Material de la junta	EPDM

Dimensiones de instalación

Conexión de tubería del lado de aspiración *DNs*	G 1½
Conexión de tubería del lado de impulsión *DNd*	G 1½

Queda reservado el derecho a realizar modificaciones.

Curvas características

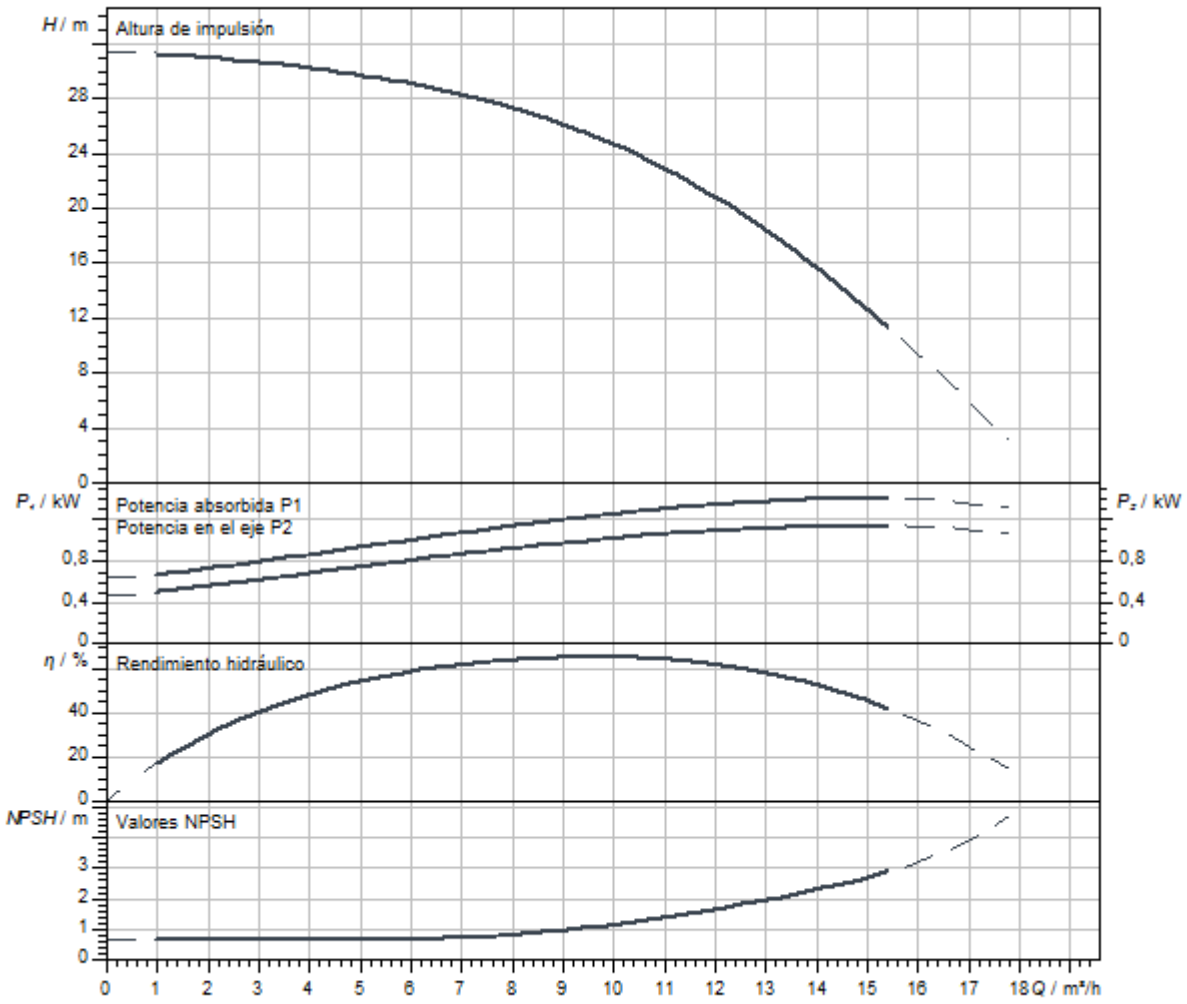

Dimensiones y planos de dimensiones

Helix V 10, PN 16

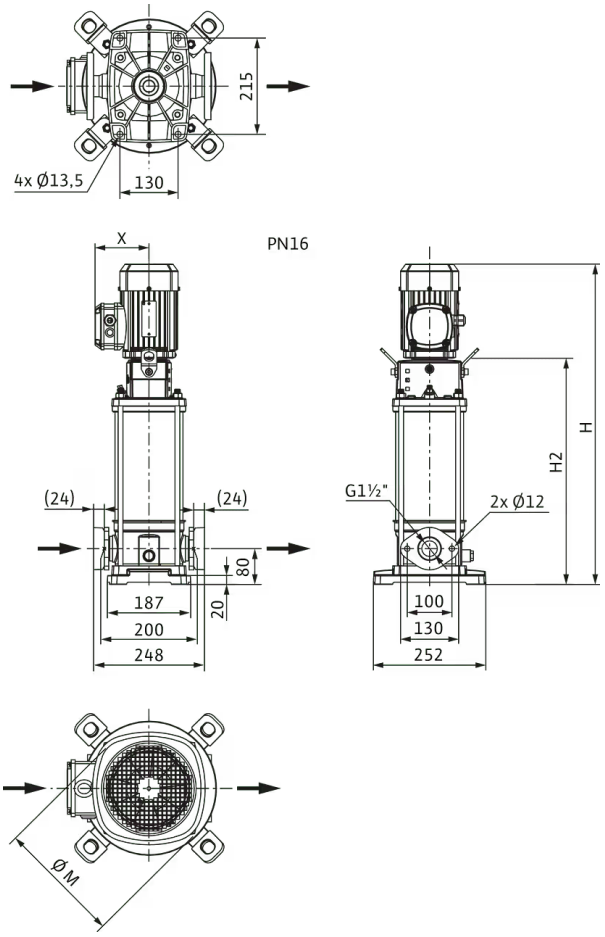

Dimensiones *H*	683 mm
Dimensiones *H1*	149 mm
Dimensiones *L1*	124 mm
Dimensiones *X*	115 mm
Dimensiones *Ø g*	158 mm
Conexión de tubería del lado de aspiración *DNs*	G 1½
Conexión de tubería del lado de impulsión *DNd*	G 1½
Diámetro del motor *X*	136 mm

Información de pedido

Datos del producto

Marca	Wilo
Denominación del producto	HELIX V1003-1/16/E/KS/400-50
Referencia	4150542
Número EAN	4048482137650
Color	verde/plata
Cantidad mínima de pedido	1
Disponibilidad en el mercado	2010-09-01

Medidas y pesos

Longitud con embalaje	1200 mm
Longitud *L*	248 mm
Altura con embalaje	400 mm
Altura *H*	683 mm
Ancho con embalaje	400 mm
Ancho *W*	252 mm
Peso bruto aproximado *m*	40 kg
Peso neto aproximado *m*	34 kg

Embalaje

Tipo de embalaje	Palé desechable
Propiedades del embalaje	Embalaje de transporte
Número por palé	1
Número por capa	1



Ficha técnica

Datos del producto

Denominación del producto	HELIX V1003-1/16/E/S/1-230-50

Datos hidráulicos

Índice de eficiencia mínima (MEI)	≥0,7
Presión de entrada	10 bar
Presión máxima de trabajo *PN*	16 bar
Boca de impulsión	G 1½
Temperatura mínima del fluido T_{min}	-30 °C
Temperatura máxima del fluido T_{max}	120 °C
Temperatura ambiente mínima T_{min}	-15 °C
Temperatura ambiente máxima T_{max}	40 °C

Datos del motor

Alimentación eléctrica	1~230 V, 50 Hz
Tolerancia de tensión	±10 %
Potencia nominal del motor P_2	1,1 kW
Clase de eficiencia energética del motor	IE2
Intensidad nominal I_N	6,15 A
Velocidad nominal *n*	2900 1/min
Factor de potencia	0,99
Clase de aislamiento	F
Tipo de protección del motor	IP55

Materiales

Carcasa de la bomba	Acero inoxidable
Rodete	Acero inoxidable
Eje	Acero inoxidable
Cierre mecánico	BQ1EGG
Material de la junta	EPDM

Dimensiones de instalación

Conexión de tubería del lado de aspiración *DNs*	G 1½
Conexión de tubería del lado de impulsión *DNd*	G 1½

Queda reservado el derecho a realizar modificaciones.

Curvas características

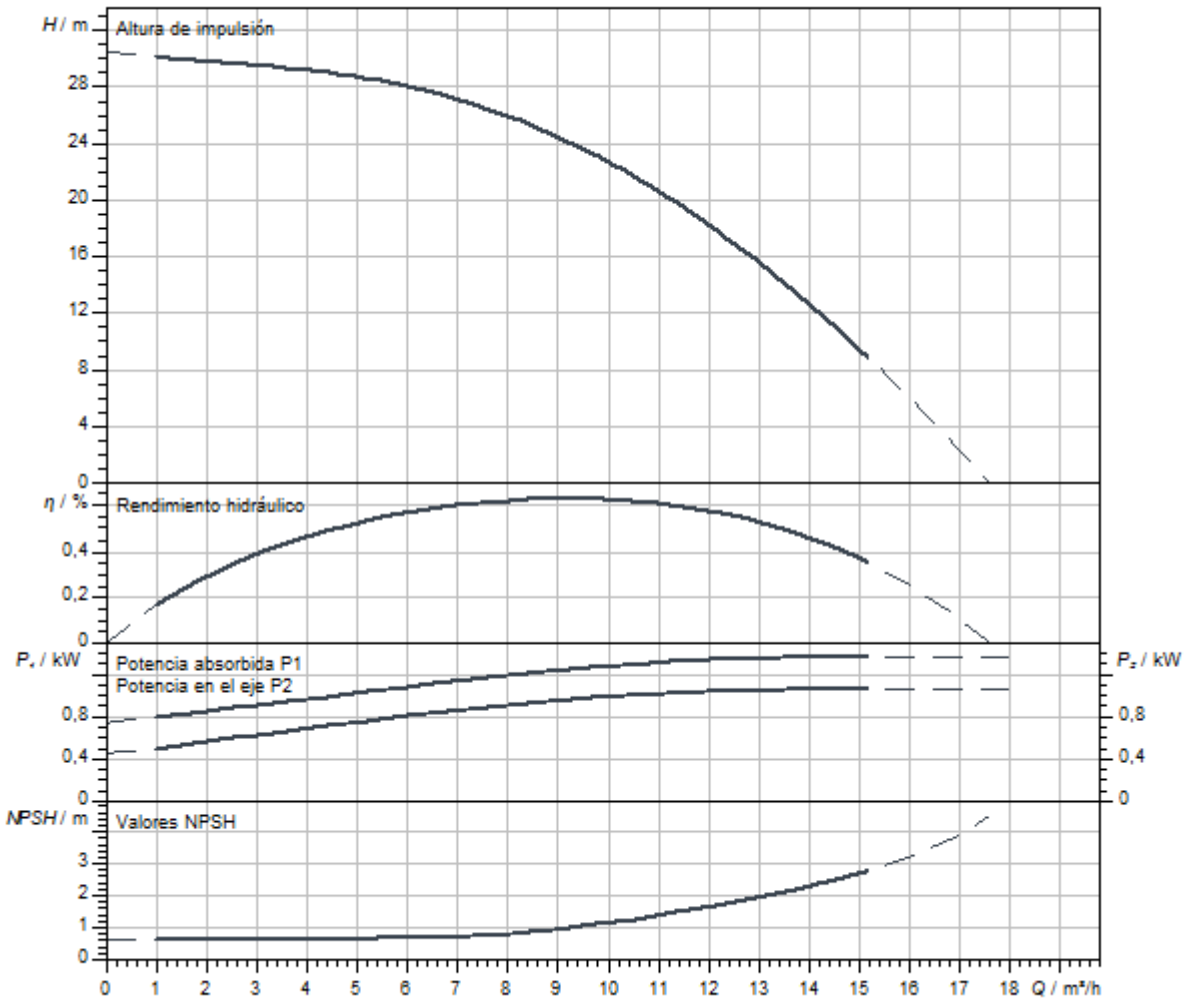

Dimensiones y planos de dimensiones

Helix V 10, PN 16

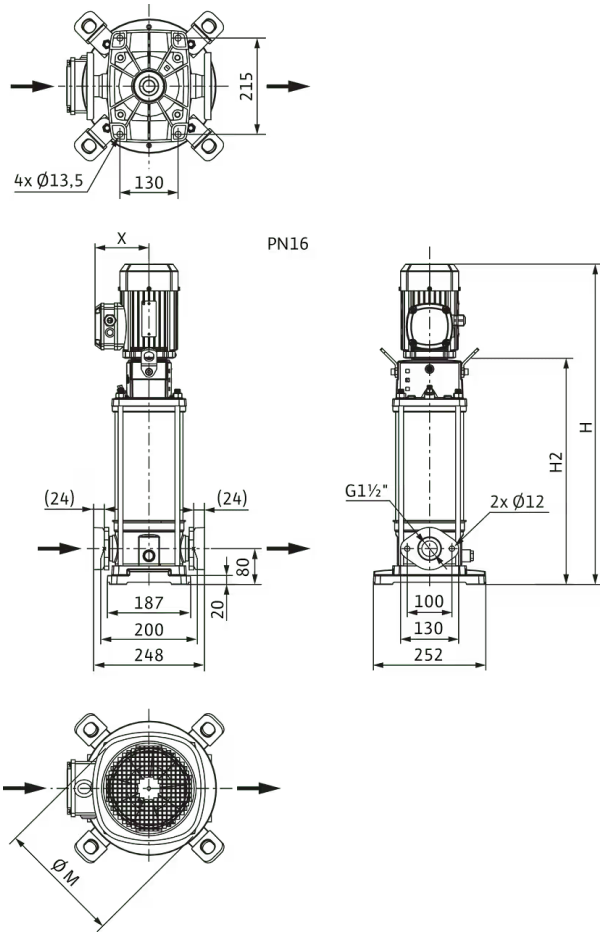

Dimensiones *H*	649 mm
Dimensiones *H1*	149 mm
Dimensiones *L1*	124 mm
Dimensiones *X*	127 mm
Dimensiones *Ø g*	138 mm
Conexión de tubería del lado de aspiración *DNs*	G 1½
Conexión de tubería del lado de impulsión *DNd*	G 1½
Diámetro del motor *X*	123 mm

Información de pedido

Datos del producto

Marca	Wilo
Denominación del producto	HELIX V1003-1/16/E/S/1-230-50
Referencia	4234108
Número EAN	4048482918846
Color	verde/plata
Cantidad mínima de pedido	1
Disponibilidad en el mercado	2019-09-01

Medidas y pesos

Longitud con embalaje	800 mm
Longitud *L*	251 mm
Altura con embalaje	405 mm
Altura *H*	649 mm
Ancho con embalaje	400 mm
Ancho *W*	252 mm
Peso bruto aproximado *m*	34,6 kg
Peso neto aproximado *m*	27,6 kg

Embalaje

Tipo de embalaje	Caja de cartón
Propiedades del embalaje	Embalaje de transporte
Número por palé	1
Número por capa	1



Ficha técnica

Datos del producto

Denominación del producto	HELIX V1003-1/16/E/S/400-50

Datos hidráulicos

Índice de eficiencia mínima (MEI)	≥0,7
Presión de entrada	10 bar
Presión máxima de trabajo *PN*	16 bar
Boca de impulsión	G 1½
Temperatura mínima del fluido T_{min}	-30 °C
Temperatura máxima del fluido T_{max}	120 °C
Temperatura ambiente mínima T_{min}	-15 °C
Temperatura ambiente máxima T_{max}	50 °C

Datos del motor

Alimentación eléctrica	3~400 V, 50 Hz
Tolerancia de tensión	±10 %
Potencia nominal del motor P_2	1,1 kW
Clase de eficiencia energética del motor	IE3
Intensidad nominal I_N	2,5 A
Velocidad nominal *n*	2900 1/min
Factor de potencia	0,80
Tipo de arranque	Directo online (DOL)
Rendimiento del motor 50% η_M *50%*	78,7 %
Rendimiento del motor 75% η_M *75%*	82 %
Rendimiento del motor 100% η_M *100%*	82,7 %
Clase de aislamiento	F
Tipo de protección del motor	IP55

Materiales

Carcasa de la bomba	Acero inoxidable
Rodete	Acero inoxidable
Eje	Acero inoxidable
Cierre mecánico	BQ1EGG
Material de la junta	EPDM

Dimensiones de instalación

Conexión de tubería del lado de aspiración *DNs*	G 1½
Conexión de tubería del lado de impulsión *DNd*	G 1½

Queda reservado el derecho a realizar modificaciones.

Curvas características

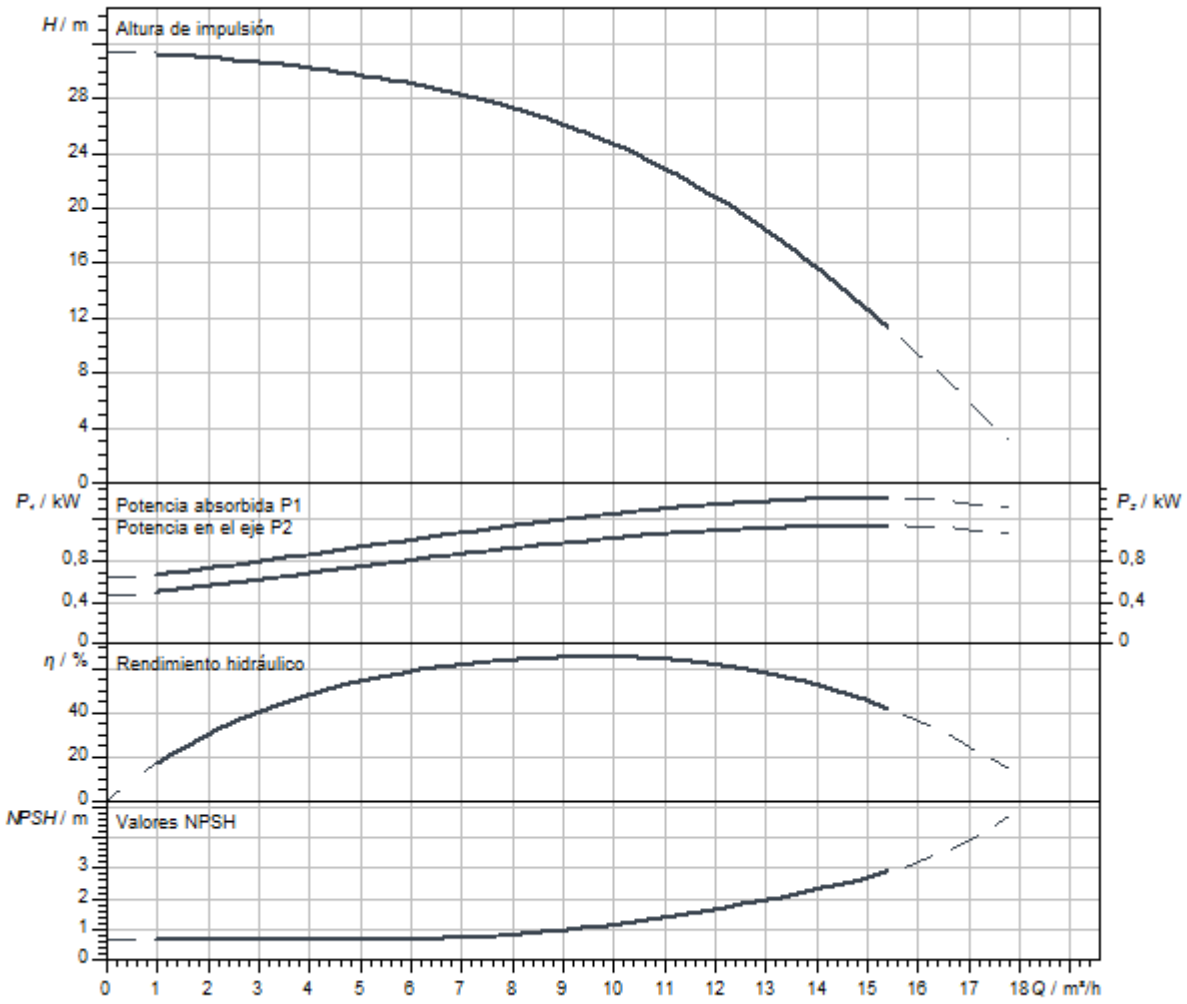

Dimensiones y planos de dimensiones

Helix V 10, PN 16

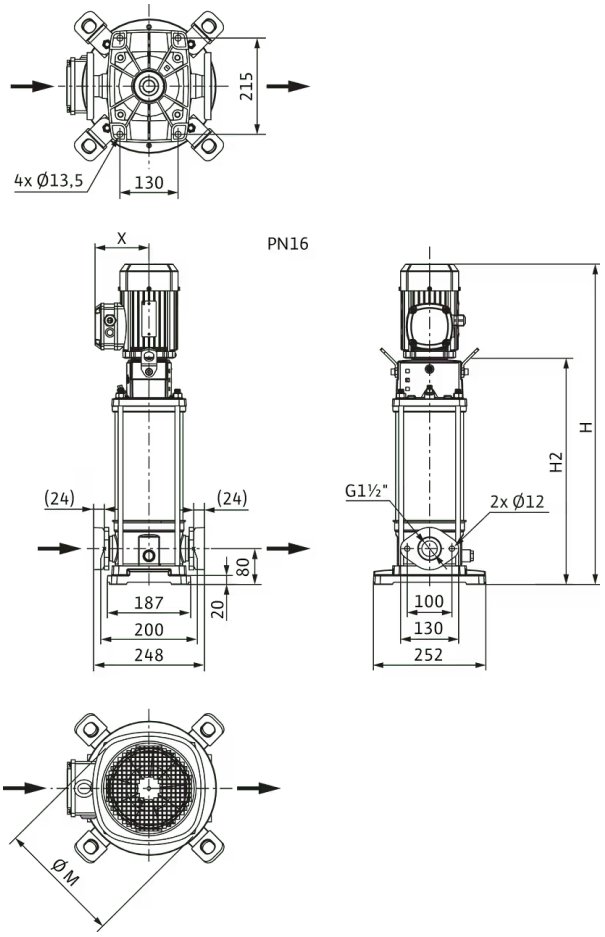

Dimensiones *H*	633 mm
Dimensiones *H1*	149 mm
Dimensiones *L1*	124 mm
Dimensiones *X*	115 mm
Dimensiones *Ø g*	158 mm
Conexión de tubería del lado de aspiración *DNs*	G 1½
Conexión de tubería del lado de impulsión *DNd*	G 1½
Diámetro del motor *X*	136 mm

Información de pedido

Datos del producto

Marca	Wilo
Denominación del producto	HELIX V1003-1/16/E/S/400-50
Referencia	4201284
Número EAN	4048482591568
Color	verde/plata
Cantidad mínima de pedido	1
Disponibilidad en el mercado	2015-09-01

Embalaje

Tipo de embalaje	Caja de cartón
Propiedades del embalaje	Embalaje de transporte
Número por palé	1
Número por capa	1

Medidas y pesos

Longitud con embalaje	800 mm
Longitud *L*	251 mm
Altura con embalaje	370 mm
Altura *H*	633 mm
Ancho con embalaje	400 mm
Ancho *W*	252 mm
Peso bruto aproximado *m*	32,3 kg
Peso neto aproximado *m*	28,8 kg

Queda reservado el derecho a realizar modificaciones.



Ficha técnica

Datos del producto

Denominación del producto	HELIX V1003-1/25/E/S/1-230-50

Datos hidráulicos

Índice de eficiencia mínima (MEI)	≥0,7
Presión de entrada	10 bar
Presión máxima de trabajo *PN*	25 bar
Boca de impulsión	DN 40
Temperatura mínima del fluido T_{min}	-30 °C
Temperatura máxima del fluido T_{max}	120 °C
Temperatura ambiente mínima T_{min}	-15 °C
Temperatura ambiente máxima T_{max}	40 °C

Datos del motor

Alimentación eléctrica	1~230 V, 50 Hz
Tolerancia de tensión	±10 %
Potencia nominal del motor P_2	1,1 kW
Clase de eficiencia energética del motor	IE2
Intensidad nominal I_N	6,15 A
Velocidad nominal *n*	2900 1/min
Factor de potencia	0,99
Clase de aislamiento	F
Tipo de protección del motor	IP55

Materiales

Carcasa de la bomba	Acero inoxidable
Rodete	Acero inoxidable
Eje	Acero inoxidable
Cierre mecánico	BQ1EGG
Material de la junta	EPDM

Dimensiones de instalación

Conexión de tubería del lado de aspiración *DNs*	DN 40
Conexión de tubería del lado de impulsión *DNd*	DN 40

Curvas características

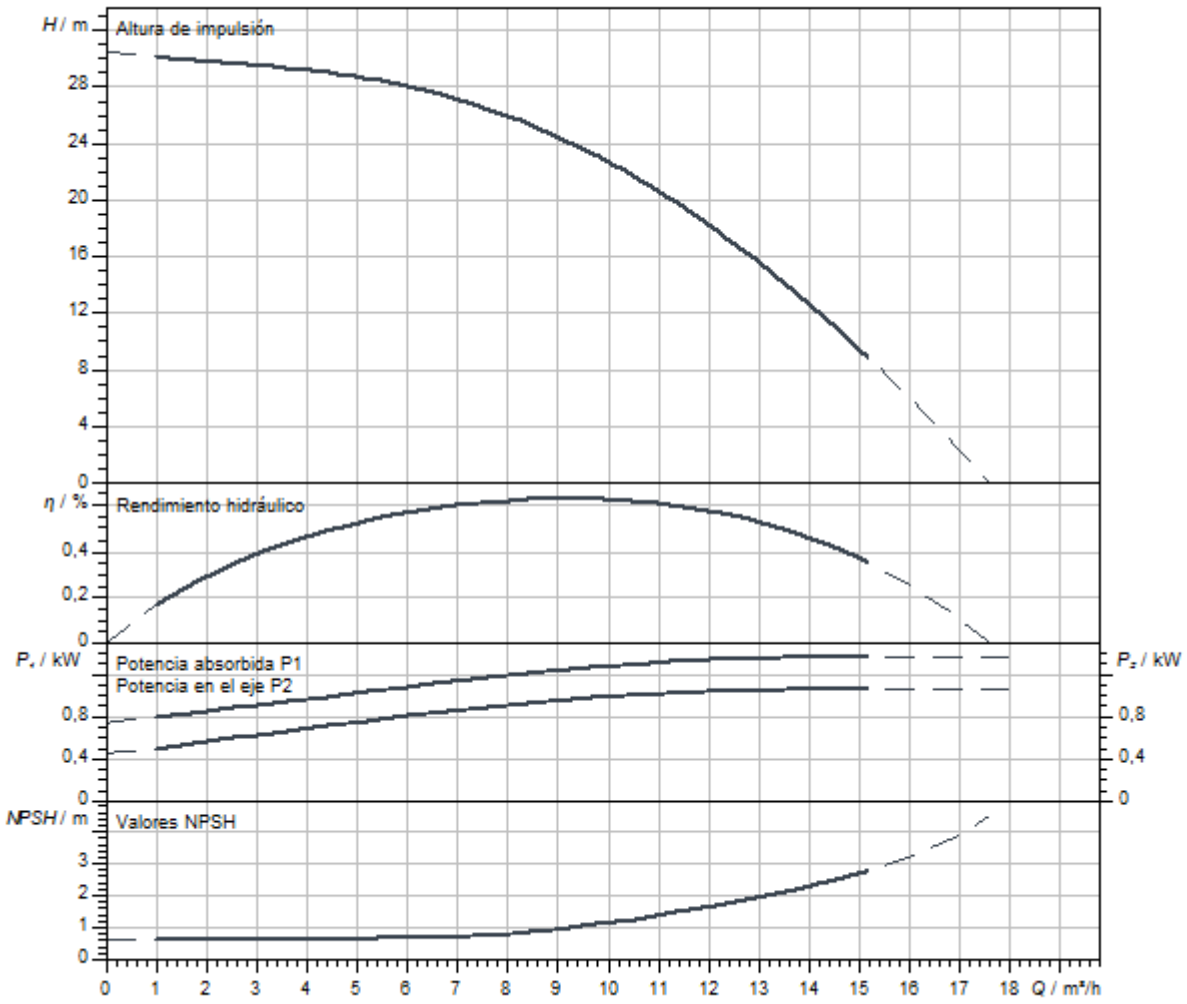

Dimensiones y planos de dimensiones

Helix V 10, PN 25

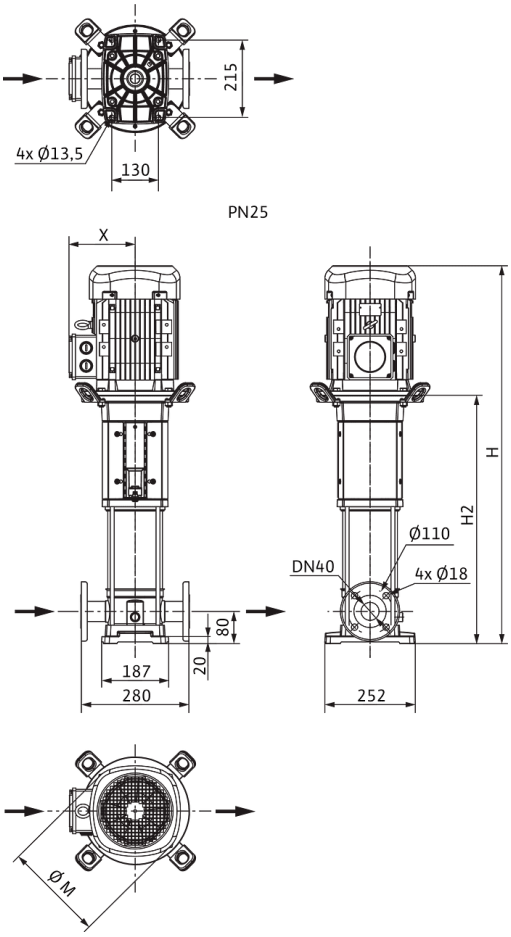

Dimensiones *H*	649 mm
Dimensiones *H1*	149 mm
Dimensiones *L1*	140 mm
Dimensiones *X*	127 mm
Dimensiones *Ø g*	138 mm
Conexión de tubería del lado de aspiración *DNs*	DN 40
Conexión de tubería del lado de impulsión *DNd*	DN 40
Diámetro del motor *X*	123 mm

Información de pedido

Datos del producto

Marca	Wilo
Denominación del producto	HELIX V1003-1/25/E/S/1-230-50
Referencia	4234634
Número EAN	4048482922300
Color	verde/plata
Cantidad mínima de pedido	1
Disponibilidad en el mercado	2019-09-01

Medidas y pesos

Longitud con embalaje	800 mm
Longitud *L*	251 mm
Altura con embalaje	405 mm
Altura *H*	649 mm
Ancho con embalaje	400 mm
Ancho *W*	252 mm
Peso bruto aproximado *m*	36,6 kg
Peso neto aproximado *m*	28,6 kg

Embalaje

Tipo de embalaje	Caja de cartón
Propiedades del embalaje	Embalaje de transporte
Número por palé	1
Número por capa	1

Queda reservado el derecho a realizar modificaciones.



Ficha técnica

Datos del producto

Denominación del producto	HELIX V1003-2/25/V/KS/400-50

Datos hidráulicos

Índice de eficiencia mínima (MEI)	≥0,7
Presión de entrada	10 bar
Presión máxima de trabajo *PN*	25 bar
Boca de impulsión	DN 40
Temperatura mínima del fluido T_{min}	-15 °C
Temperatura máxima del fluido T_{max}	90 °C
Temperatura ambiente mínima T_{min}	-15 °C
Temperatura ambiente máxima T_{max}	50 °C

Datos del motor

Alimentación eléctrica	3~400 V, 50 Hz
Tolerancia de tensión	±10 %
Potencia nominal del motor P_2	1,1 kW
Clase de eficiencia energética del motor	IE3
Intensidad nominal I_N	2,5 A
Velocidad nominal *n*	2900 1/min
Factor de potencia	0,80
Tipo de arranque	Directo online (DOL)
Rendimiento del motor 50% η_M *50%*	78,7 %
Rendimiento del motor 75% η_M *75%*	82 %
Rendimiento del motor 100% η_M *100%*	82,7 %
Clase de aislamiento	F
Tipo de protección del motor	IP55

Materiales

Carcasa de la bomba	Acero inoxidable
Rodete	Acero inoxidable
Eje	Acero inoxidable
Cierre mecánico	BQ1VGG
Material de la junta	FKM

Dimensiones de instalación

Conexión de tubería del lado de aspiración *DNs*	DN 40
Conexión de tubería del lado de impulsión *DNd*	DN 40

Queda reservado el derecho a realizar modificaciones.

Curvas características

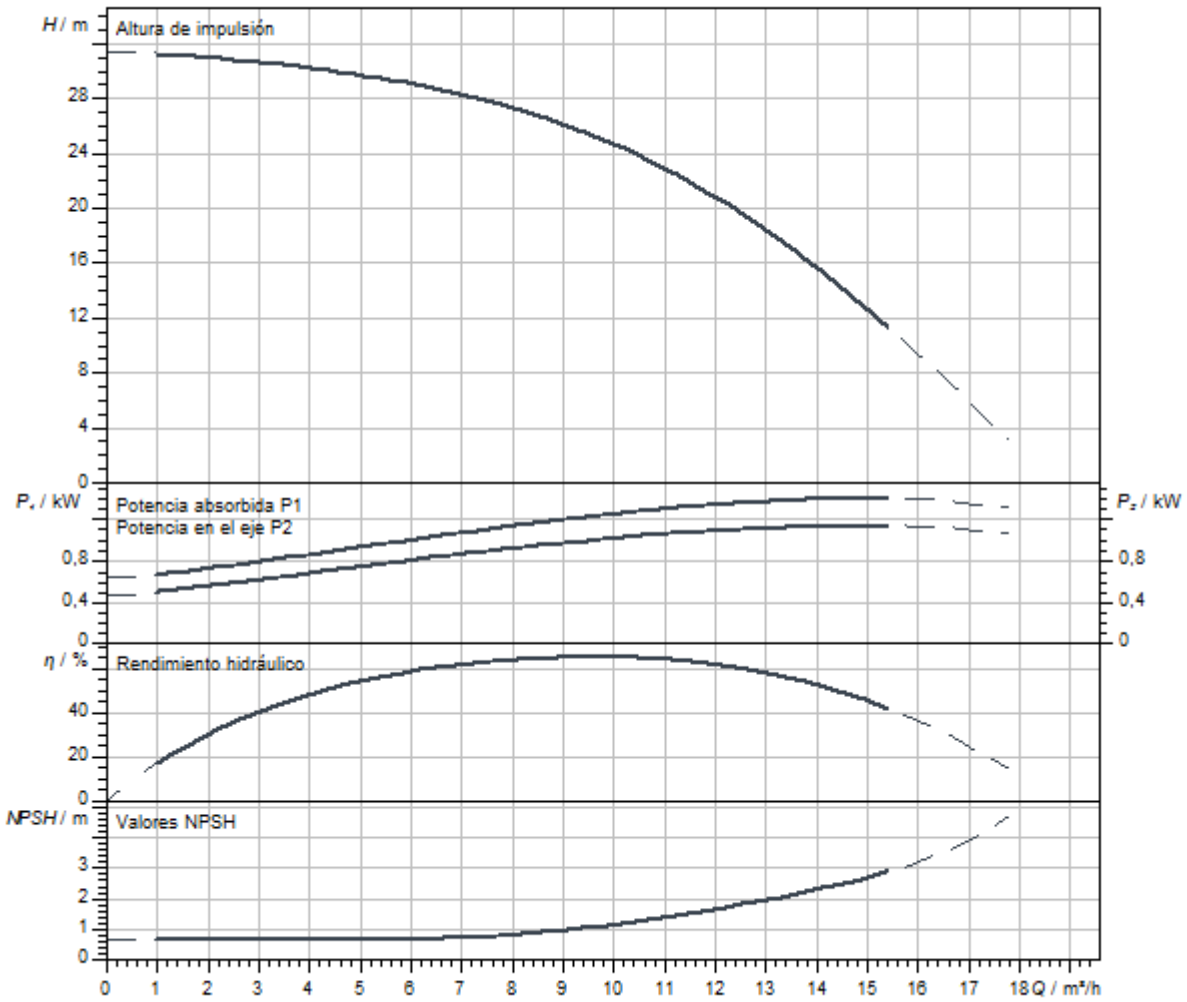

Dimensiones y planos de dimensiones

Helix V 10, PN 25

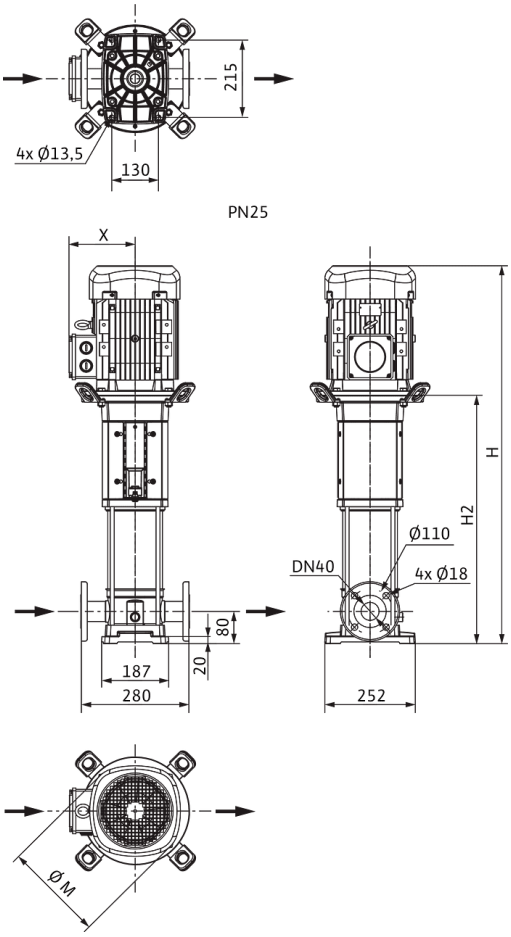

Dimensiones *H*	683 mm
Dimensiones *H1*	149 mm
Dimensiones *L1*	140 mm
Dimensiones *X*	115 mm
Dimensiones *Ø g*	158 mm
Conexión de tubería del lado de aspiración *DNs*	DN 40
Conexión de tubería del lado de impulsión *DNd*	DN 40
Diámetro del motor *X*	136 mm

Información de pedido

Datos del producto

Marca	Wilo
Denominación del producto	HELIX V1003-2/25/V/KS/400-50
Referencia	4150574
Número EAN	4048482142470
Color	verde/plata
Cantidad mínima de pedido	1
Disponibilidad en el mercado	2010-09-01

Medidas y pesos

Longitud con embalaje	1200 mm
Longitud *L*	277 mm
Altura con embalaje	400 mm
Altura *H*	683 mm
Ancho con embalaje	400 mm
Ancho *W*	252 mm
Peso bruto aproximado *m*	40 kg
Peso neto aproximado *m*	34 kg

Embalaje

Tipo de embalaje	Palé desechable
Propiedades del embalaje	Embalaje de transporte
Número por palé	1
Número por capa	1



Ficha técnica

Datos del producto

Denominación del producto	HELIX V1004-1/16/E/KS/400-50

Datos hidráulicos

Índice de eficiencia mínima (MEI)	≥0,7
Presión de entrada	10 bar
Presión máxima de trabajo *PN*	16 bar
Boca de impulsión	G 1½
Temperatura mínima del fluido T_{min}	-30 °C
Temperatura máxima del fluido T_{max}	120 °C
Temperatura ambiente mínima T_{min}	-15 °C
Temperatura ambiente máxima T_{max}	50 °C

Datos del motor

Alimentación eléctrica	3~400 V, 50 Hz
Tolerancia de tensión	±10 %
Potencia nominal del motor P_2	1,5 kW
Clase de eficiencia energética del motor	IE3
Intensidad nominal I_N	3 A
Velocidad nominal *n*	2900 1/min
Factor de potencia	0,85
Tipo de arranque	Directo online (DOL)
Rendimiento del motor 50% η_M *50%*	80,9 %
Rendimiento del motor 75% η_M *75%*	83,8 %
Rendimiento del motor 100% η_M *100%*	84,2 %
Clase de aislamiento	F
Tipo de protección del motor	IP55

Materiales

Carcasa de la bomba	Acero inoxidable
Rodete	Acero inoxidable
Eje	Acero inoxidable
Cierre mecánico	BQ1EGG
Material de la junta	EPDM

Dimensiones de instalación

Conexión de tubería del lado de aspiración *DNs*	G 1½
Conexión de tubería del lado de impulsión *DNd*	G 1½

Queda reservado el derecho a realizar modificaciones.

Curvas características

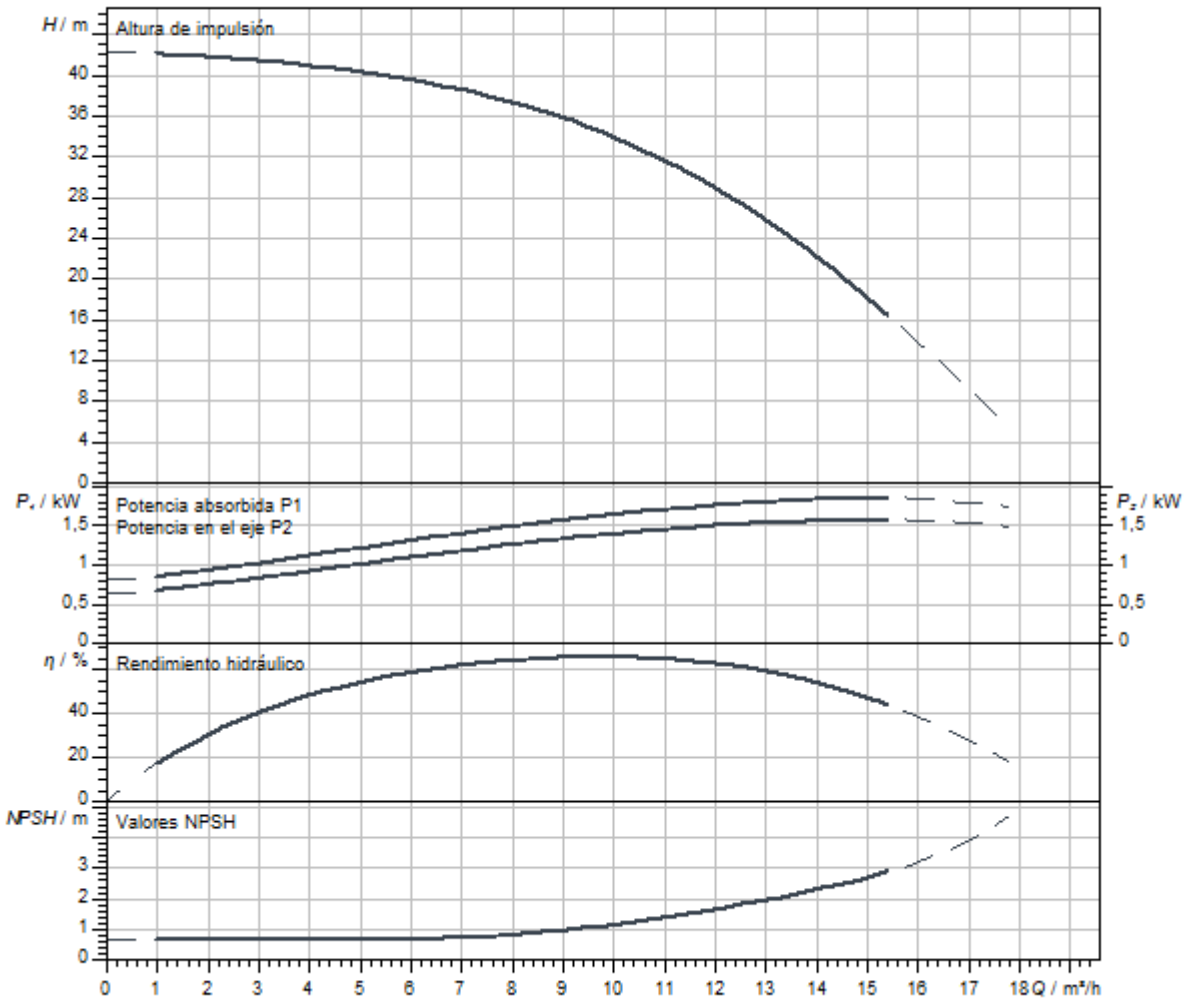

Dimensiones y planos de dimensiones

Helix V 10, PN 16

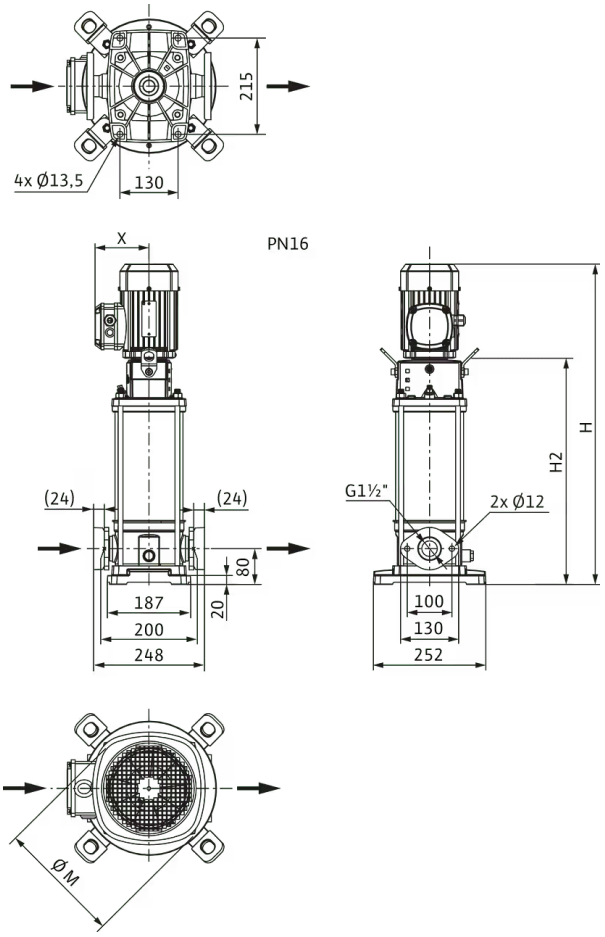

Dimensiones *H*	796 mm
Dimensiones *H1*	149 mm
Dimensiones *L1*	124 mm
Dimensiones *X*	132 mm
Dimensiones *Ø g*	193 mm
Conexión de tubería del lado de aspiración *DNs*	G 1½
Conexión de tubería del lado de impulsión *DNd*	G 1½
Diámetro del motor *X*	132 mm

Información de pedido

Datos del producto

Marca	Wilo
Denominación del producto	HELIX V1004-1/16/E/KS/400-50
Referencia	4150543
Número EAN	4048482137667
Color	verde/plata
Cantidad mínima de pedido	1
Disponibilidad en el mercado	2010-09-01

Medidas y pesos

Longitud con embalaje	1200 mm
Longitud *L*	273 mm
Altura con embalaje	400 mm
Altura *H*	796 mm
Ancho con embalaje	400 mm
Ancho *W*	248 mm
Peso bruto aproximado *m*	46 kg
Peso neto aproximado *m*	40 kg

Embalaje

Tipo de embalaje	Palé desechable
Propiedades del embalaje	Embalaje de transporte
Número por palé	1
Número por capa	1



Ficha técnica

Datos del producto

Denominación del producto	HELIX V1004-1/16/E/S/1-230-50

Datos hidráulicos

Índice de eficiencia mínima (MEI)	≥0,7
Presión de entrada	10 bar
Presión máxima de trabajo *PN*	16 bar
Boca de impulsión	G 1½
Temperatura mínima del fluido T_{min}	-30 °C
Temperatura máxima del fluido T_{max}	120 °C
Temperatura ambiente mínima T_{min}	-15 °C
Temperatura ambiente máxima T_{max}	40 °C

Datos del motor

Alimentación eléctrica	1~230 V, 50 Hz
Tolerancia de tensión	±10 %
Potencia nominal del motor P_2	1,5 kW
Clase de eficiencia energética del motor	IE2
Intensidad nominal I_N	8,21 A
Velocidad nominal *n*	2900 1/min
Factor de potencia	0,98
Clase de aislamiento	F
Tipo de protección del motor	IP55

Materiales

Carcasa de la bomba	Acero inoxidable
Rodete	Acero inoxidable
Eje	Acero inoxidable
Cierre mecánico	BQ1EGG
Material de la junta	EPDM

Dimensiones de instalación

Conexión de tubería del lado de aspiración *DNs*	G 1½
Conexión de tubería del lado de impulsión *DNd*	G 1½

Queda reservado el derecho a realizar modificaciones.

Curvas características

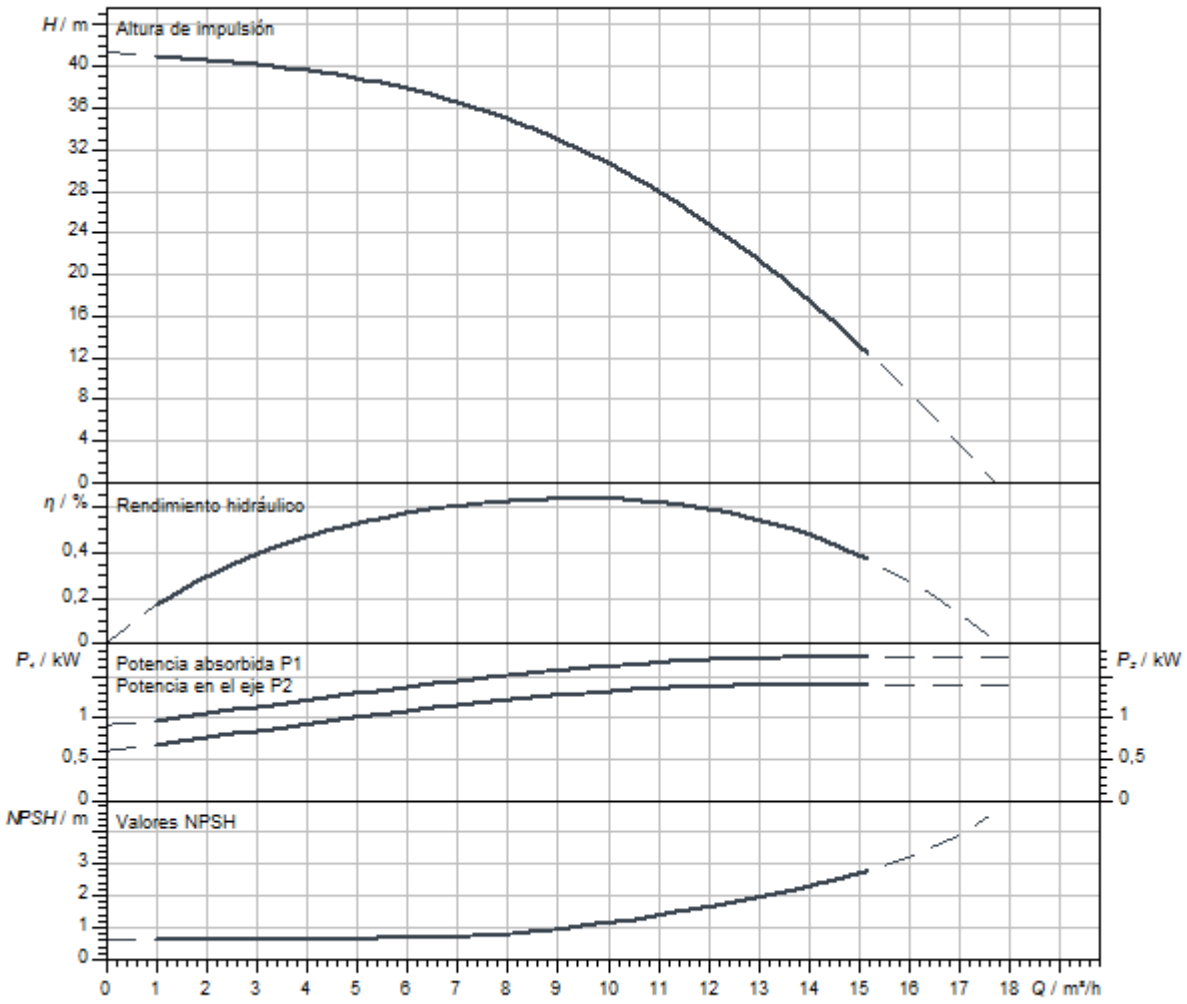

Dimensiones y planos de dimensiones

Helix V 10, PN 16

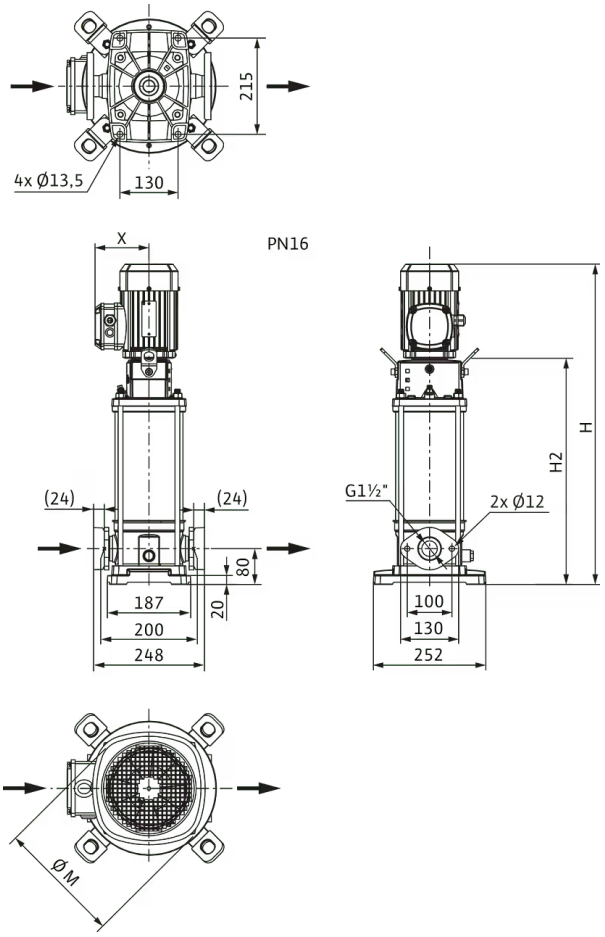

Dimensiones *H*	731 mm
Dimensiones *H1*	149 mm
Dimensiones *L1*	124 mm
Dimensiones *X*	149 mm
Dimensiones *Ø g*	138 mm
Conexión de tubería del lado de aspiración *DNs*	G 1½
Conexión de tubería del lado de impulsión *DNd*	G 1½
Diámetro del motor *X*	137 mm

Información de pedido

Datos del producto

Marca	Wilo
Denominación del producto	HELIX V1004-1/16/E/S/1-230-50
Referencia	4234109
Número EAN	4048482918853
Color	verde/plata
Cantidad mínima de pedido	1
Disponibilidad en el mercado	2019-09-01

Medidas y pesos

Longitud con embalaje	1200 mm
Longitud *L*	273 mm
Altura con embalaje	452 mm
Altura *H*	731 mm
Ancho con embalaje	400 mm
Ancho *W*	252 mm
Peso bruto aproximado *m*	44,3 kg
Peso neto aproximado *m*	35,2 kg

Embalaje

Tipo de embalaje	Caja de cartón
Propiedades del embalaje	Embalaje de transporte
Número por palé	1
Número por capa	1



Ficha técnica

Datos del producto

Denominación del producto	HELIX V1004-1/16/E/S/400-50

Datos hidráulicos

Índice de eficiencia mínima (MEI)	≥0,7
Presión de entrada	10 bar
Presión máxima de trabajo *PN*	16 bar
Boca de impulsión	G 1½
Temperatura mínima del fluido T_{min}	-30 °C
Temperatura máxima del fluido T_{max}	120 °C
Temperatura ambiente mínima T_{min}	-15 °C
Temperatura ambiente máxima T_{max}	50 °C

Datos del motor

Alimentación eléctrica	3~400 V, 50 Hz
Tolerancia de tensión	±10 %
Potencia nominal del motor P_2	1,5 kW
Clase de eficiencia energética del motor	IE3
Intensidad nominal I_N	3 A
Velocidad nominal *n*	2900 1/min
Factor de potencia	0,85
Tipo de arranque	Directo online (DOL)
Rendimiento del motor 50% η_M *50%*	80,9 %
Rendimiento del motor 75% η_M *75%*	83,8 %
Rendimiento del motor 100% η_M *100%*	84,2 %
Clase de aislamiento	F
Tipo de protección del motor	IP55

Materiales

Carcasa de la bomba	Acero inoxidable
Rodete	Acero inoxidable
Eje	Acero inoxidable
Cierre mecánico	BQ1EGG
Material de la junta	EPDM

Dimensiones de instalación

Conexión de tubería del lado de aspiración *DNs*	G 1½
Conexión de tubería del lado de impulsión *DNd*	G 1½

Queda reservado el derecho a realizar modificaciones.

Curvas características

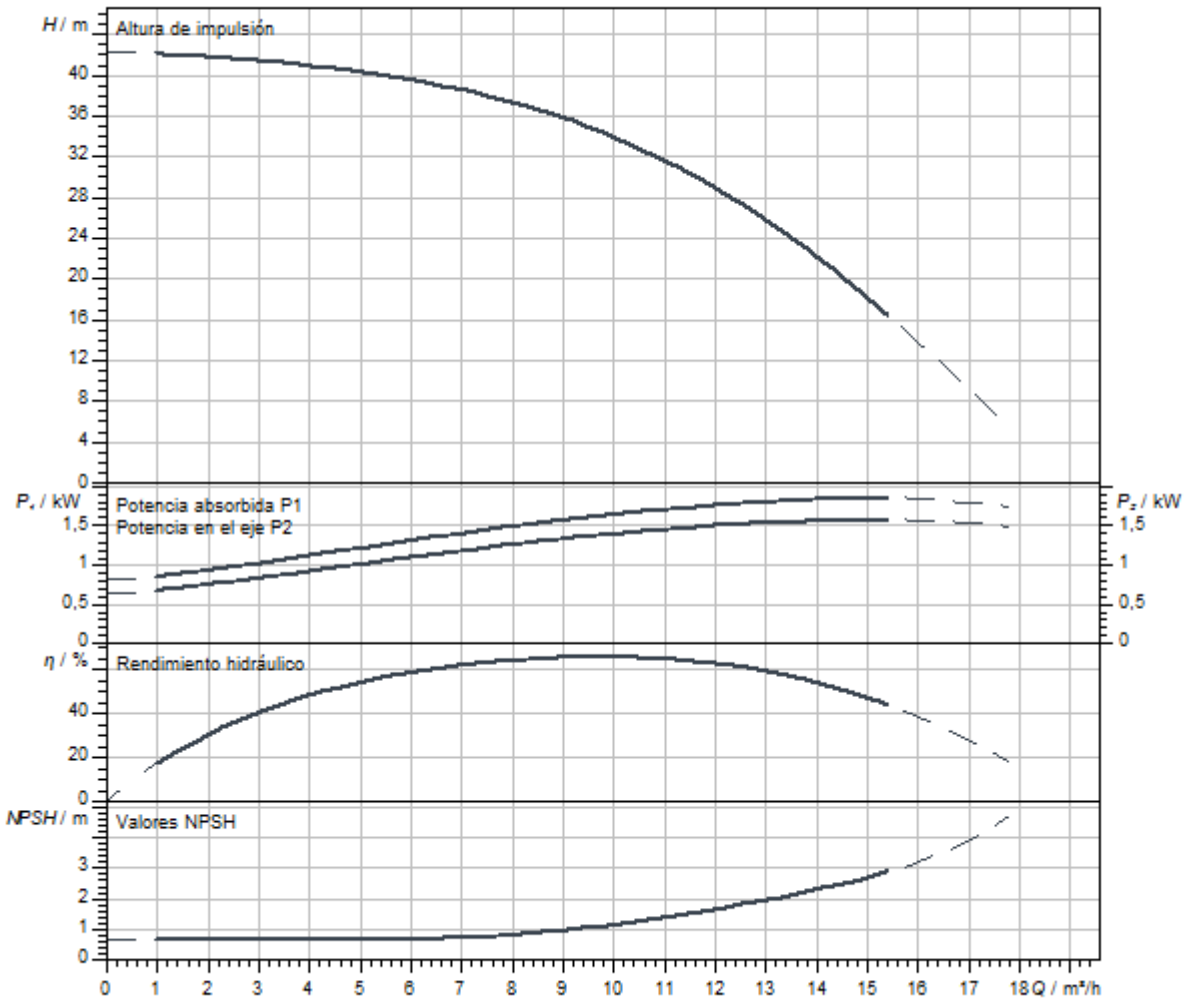

Dimensiones y planos de dimensiones

Helix V 10, PN 16

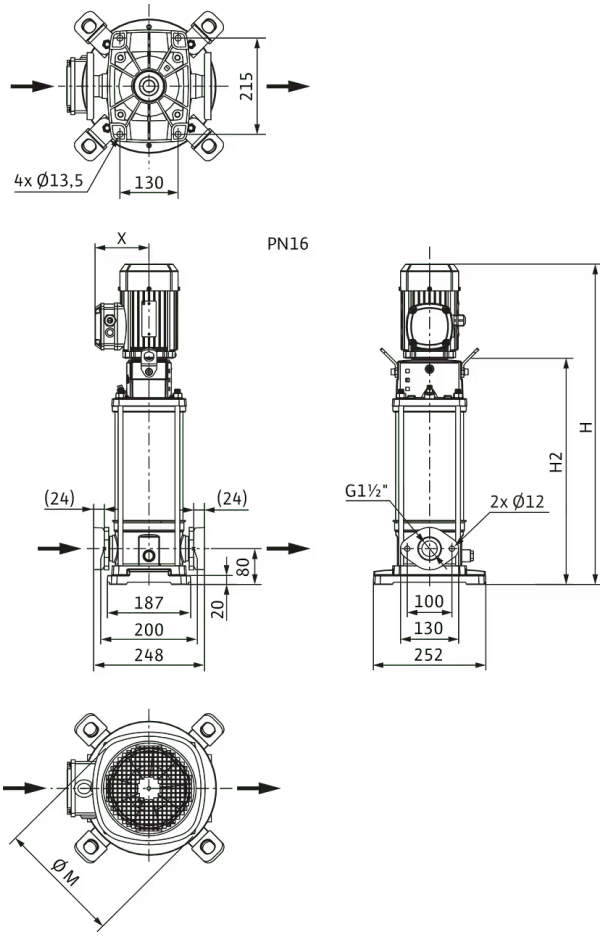

Dimensiones *H*	746 mm
Dimensiones *H1*	149 mm
Dimensiones *L1*	124 mm
Dimensiones *X*	132 mm
Dimensiones *Ø g*	193 mm
Conexión de tubería del lado de aspiración *DNs*	G 1½
Conexión de tubería del lado de impulsión *DNd*	G 1½
Diámetro del motor *X*	132 mm

Información de pedido

Datos del producto

Marca	Wilo
Denominación del producto	HELIX V1004-1/16/E/S/400-50
Referencia	4201287
Número EAN	4048482591599
Color	verde/plata
Cantidad mínima de pedido	1
Disponibilidad en el mercado	2015-09-01

Embalaje

Tipo de embalaje	Caja de cartón
Propiedades del embalaje	Embalaje de transporte
Número por palé	1
Número por capa	1

Medidas y pesos

Longitud con embalaje	1200 mm
Longitud *L*	273 mm
Altura con embalaje	400 mm
Altura *H*	746 mm
Ancho con embalaje	400 mm
Ancho *W*	252 mm
Peso bruto aproximado *m*	43,2 kg
Peso neto aproximado *m*	35,2 kg



Ficha técnica

Datos del producto

Denominación del producto	HELIX V1004-1/25/E/S/1-230-50

Datos hidráulicos

Índice de eficiencia mínima (MEI)	≥0,7
Presión de entrada	10 bar
Presión máxima de trabajo *PN*	25 bar
Boca de impulsión	DN 40
Temperatura mínima del fluido T_{min}	-30 °C
Temperatura máxima del fluido T_{max}	120 °C
Temperatura ambiente mínima T_{min}	-15 °C
Temperatura ambiente máxima T_{max}	40 °C

Datos del motor

Alimentación eléctrica	1~230 V, 50 Hz
Tolerancia de tensión	±10 %
Potencia nominal del motor P_2	1,5 kW
Clase de eficiencia energética del motor	IE2
Intensidad nominal I_N	8,21 A
Velocidad nominal *n*	2900 1/min
Factor de potencia	0,98
Clase de aislamiento	F
Tipo de protección del motor	IP55

Materiales

Carcasa de la bomba	Acero inoxidable
Rodete	Acero inoxidable
Eje	Acero inoxidable
Cierre mecánico	BQ1EGG
Material de la junta	EPDM

Dimensiones de instalación

Conexión de tubería del lado de aspiración *DNs*	DN 40
Conexión de tubería del lado de impulsión *DNd*	DN 40

Queda reservado el derecho a realizar modificaciones.

Curvas características

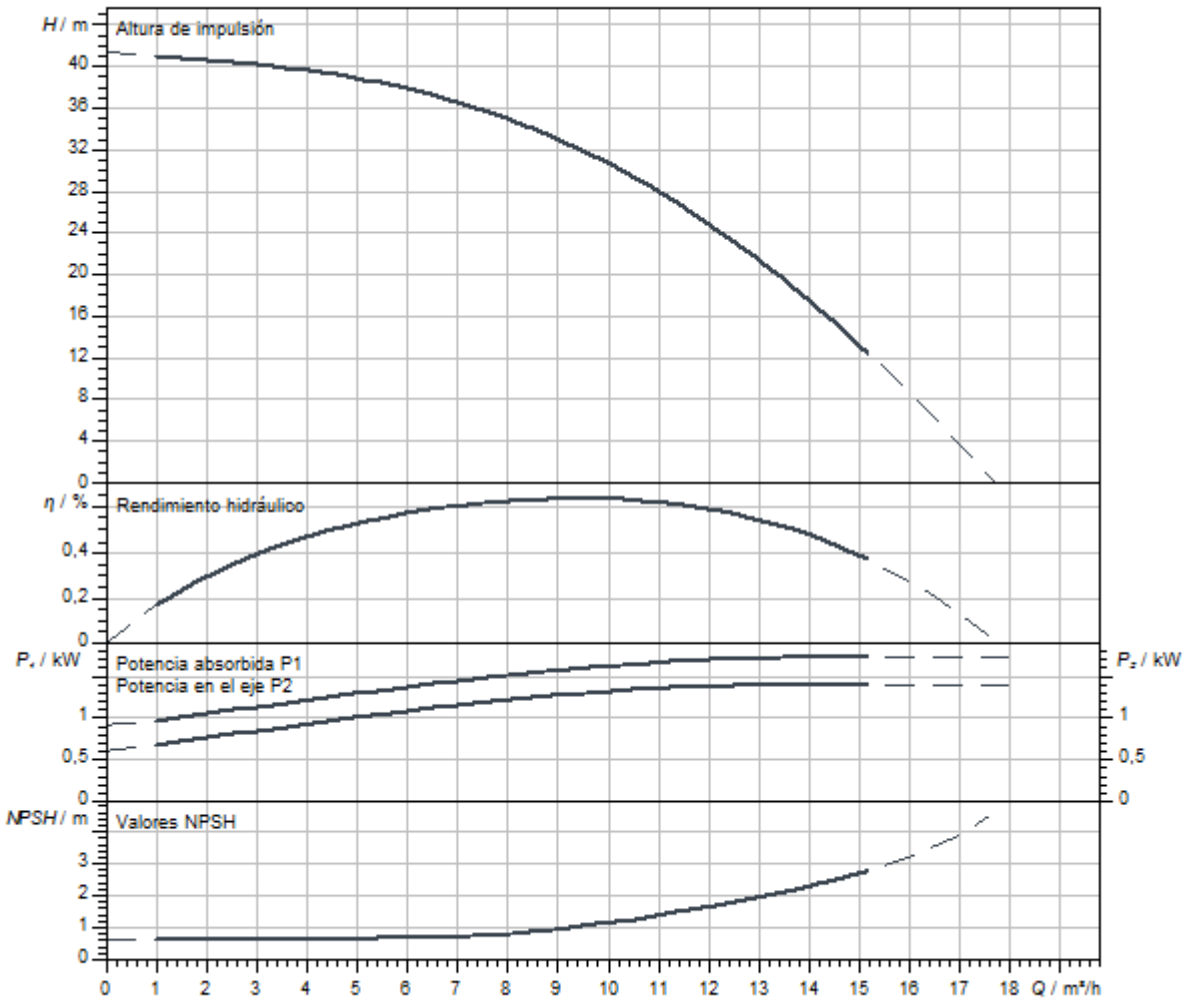

Dimensiones y planos de dimensiones

Helix V 10, PN 25

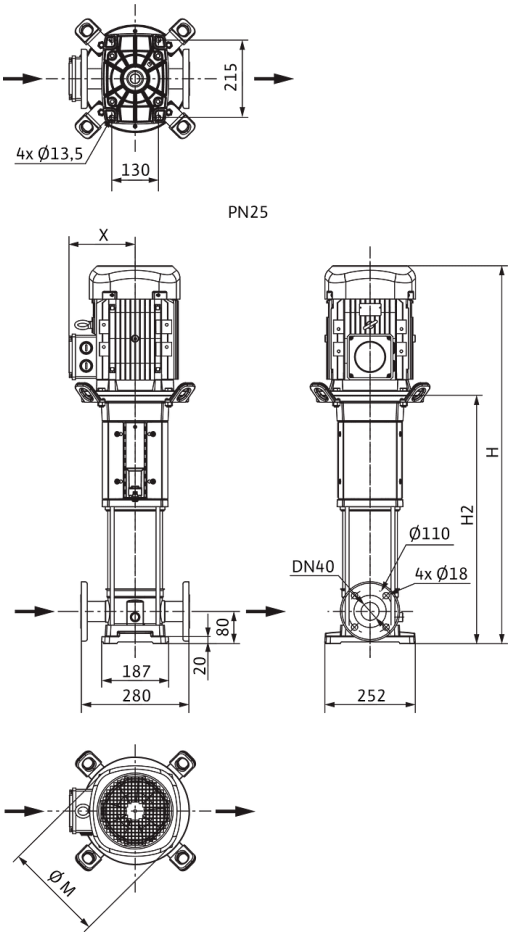

Dimensiones *H*	731 mm
Dimensiones *H1*	149 mm
Dimensiones *L1*	140 mm
Dimensiones *X*	149 mm
Dimensiones *Ø g*	138 mm
Conexión de tubería del lado de aspiración *DNs*	DN 40
Conexión de tubería del lado de impulsión *DNd*	DN 40
Diámetro del motor *X*	137 mm

Información de pedido

Datos del producto

Marca	Wilo
Denominación del producto	HELIX V1004-1/25/E/S/1-230-50
Referencia	4234635
Número EAN	4048482922317
Color	verde/plata
Cantidad mínima de pedido	1
Disponibilidad en el mercado	2019-09-01

Medidas y pesos

Longitud con embalaje	1200 mm
Longitud *L*	273 mm
Altura con embalaje	452 mm
Altura *H*	731 mm
Ancho con embalaje	400 mm
Ancho *W*	252 mm
Peso bruto aproximado *m*	45,2 kg
Peso neto aproximado *m*	36,2 kg

Embalaje

Tipo de embalaje	Caja de cartón
Propiedades del embalaje	Embalaje de transporte
Número por palé	1
Número por capa	1



Ficha técnica

Datos del producto

Denominación del producto	HELIX V1004-2/25/V/KS/400-50

Datos hidráulicos

Índice de eficiencia mínima (MEI)	≥0,7
Presión de entrada	10 bar
Presión máxima de trabajo *PN*	25 bar
Boca de impulsión	DN 40
Temperatura mínima del fluido T_{min}	-15 °C
Temperatura máxima del fluido T_{max}	90 °C
Temperatura ambiente mínima T_{min}	-15 °C
Temperatura ambiente máxima T_{max}	50 °C

Datos del motor

Alimentación eléctrica	3~400 V, 50 Hz
Tolerancia de tensión	±10 %
Potencia nominal del motor P_2	1,5 kW
Clase de eficiencia energética del motor	IE3
Intensidad nominal I_N	3 A
Velocidad nominal *n*	2900 1/min
Factor de potencia	0,85
Tipo de arranque	Directo online (DOL)
Rendimiento del motor 50% η_M *50%*	80,9 %
Rendimiento del motor 75% η_M *75%*	83,8 %
Rendimiento del motor 100% η_M *100%*	84,2 %
Clase de aislamiento	F
Tipo de protección del motor	IP55

Materiales

Carcasa de la bomba	Acero inoxidable
Rodete	Acero inoxidable
Eje	Acero inoxidable
Cierre mecánico	BQ1VGG
Material de la junta	FKM

Dimensiones de instalación

Conexión de tubería del lado de aspiración *DNs*	DN 40
Conexión de tubería del lado de impulsión *DNd*	DN 40

Queda reservado el derecho a realizar modificaciones.

Curvas características

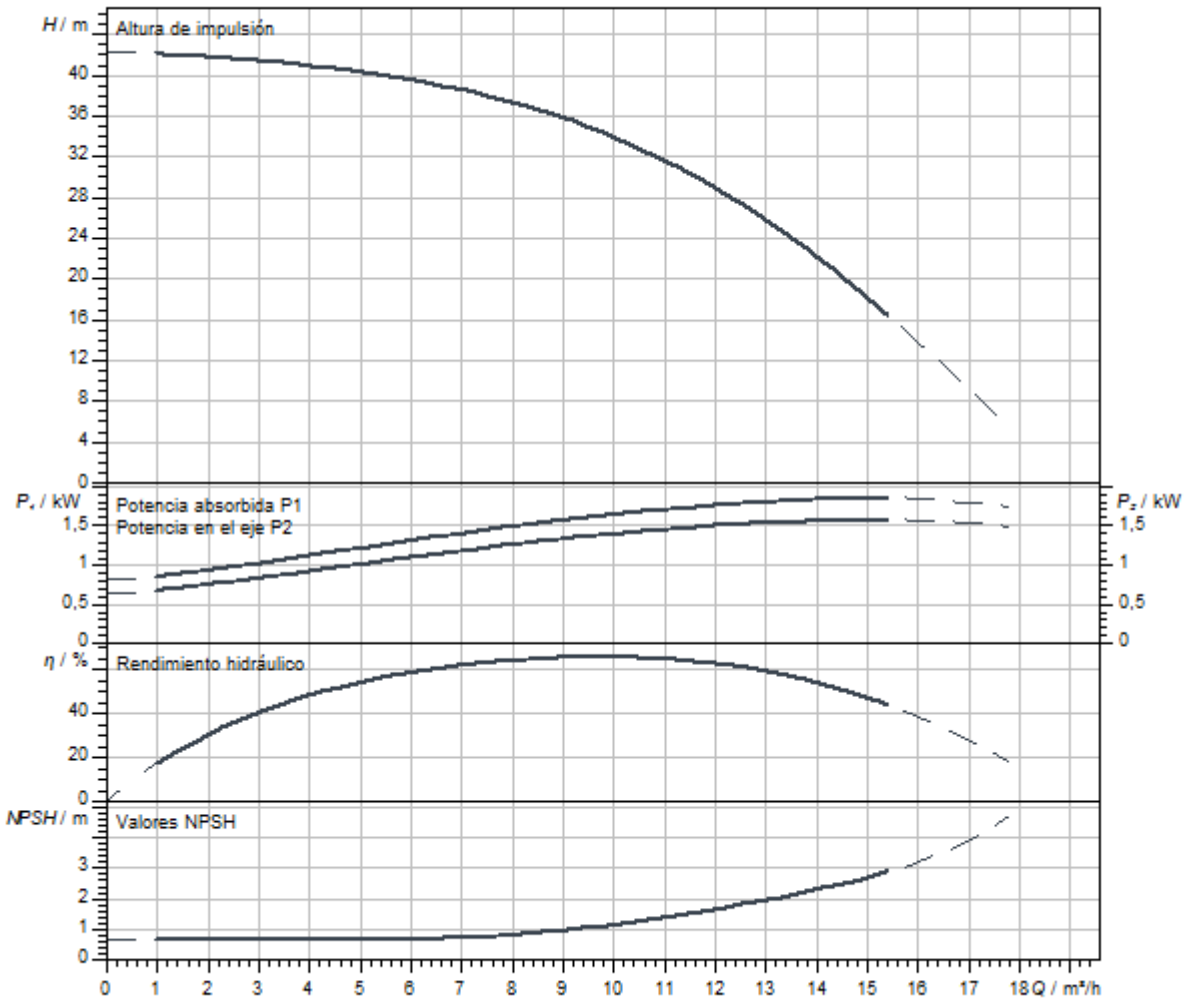

Dimensiones y planos de dimensiones

Helix V 10, PN 25

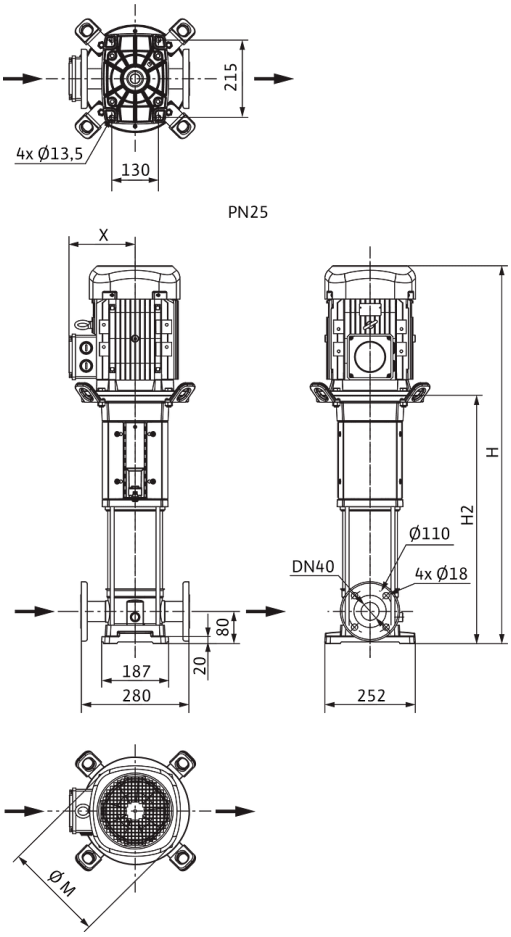

Dimensiones *H*	796 mm
Dimensiones *H1*	149 mm
Dimensiones *L1*	140 mm
Dimensiones *X*	132 mm
Dimensiones *Ø g*	193 mm
Conexión de tubería del lado de aspiración *DNs*	DN 40
Conexión de tubería del lado de impulsión *DNd*	DN 40
Diámetro del motor *X*	132 mm

Información de pedido

Datos del producto

Marca	Wilo
Denominación del producto	HELIX V1004-2/25/V/KS/400-50
Referencia	4150575
Número EAN	4048482142487
Color	verde/plata
Cantidad mínima de pedido	1
Disponibilidad en el mercado	2010-09-01

Medidas y pesos

Longitud con embalaje	1200 mm
Longitud *L*	277 mm
Altura con embalaje	400 mm
Altura *H*	796 mm
Ancho con embalaje	400 mm
Ancho *W*	252 mm
Peso bruto aproximado *m*	46 kg
Peso neto aproximado *m*	40 kg

Embalaje

Tipo de embalaje	Palé desechable
Propiedades del embalaje	Embalaje de transporte
Número por palé	1
Número por capa	1



Ficha técnica

Datos del producto

Denominación del producto	HELIX V1005-1/16/E/KS/400-50

Datos hidráulicos

Índice de eficiencia mínima (MEI)	≥0,7
Presión de entrada	10 bar
Presión máxima de trabajo *PN*	16 bar
Boca de impulsión	G 1½
Temperatura mínima del fluido T_{min}	-30 °C
Temperatura máxima del fluido T_{max}	120 °C
Temperatura ambiente mínima T_{min}	-15 °C
Temperatura ambiente máxima T_{max}	50 °C

Datos del motor

Alimentación eléctrica	3~400 V, 50 Hz
Tolerancia de tensión	±10 %
Potencia nominal del motor P_2	2,2 kW
Clase de eficiencia energética del motor	IE3
Intensidad nominal I_N	4,3 A
Velocidad nominal *n*	2900 1/min
Factor de potencia	0,87
Tipo de arranque	Directo online (DOL)
Rendimiento del motor 50% η_M *50%*	84,8 %
Rendimiento del motor 75% η_M *75%*	86,2 %
Rendimiento del motor 100% η_M *100%*	85,9 %
Clase de aislamiento	F
Tipo de protección del motor	IP55

Materiales

Carcasa de la bomba	Acero inoxidable
Rodete	Acero inoxidable
Eje	Acero inoxidable
Cierre mecánico	BQ1EGG
Material de la junta	EPDM

Dimensiones de instalación

Conexión de tubería del lado de aspiración *DNs*	G 1½
Conexión de tubería del lado de impulsión *DNd*	G 1½

Queda reservado el derecho a realizar modificaciones.

Curvas características

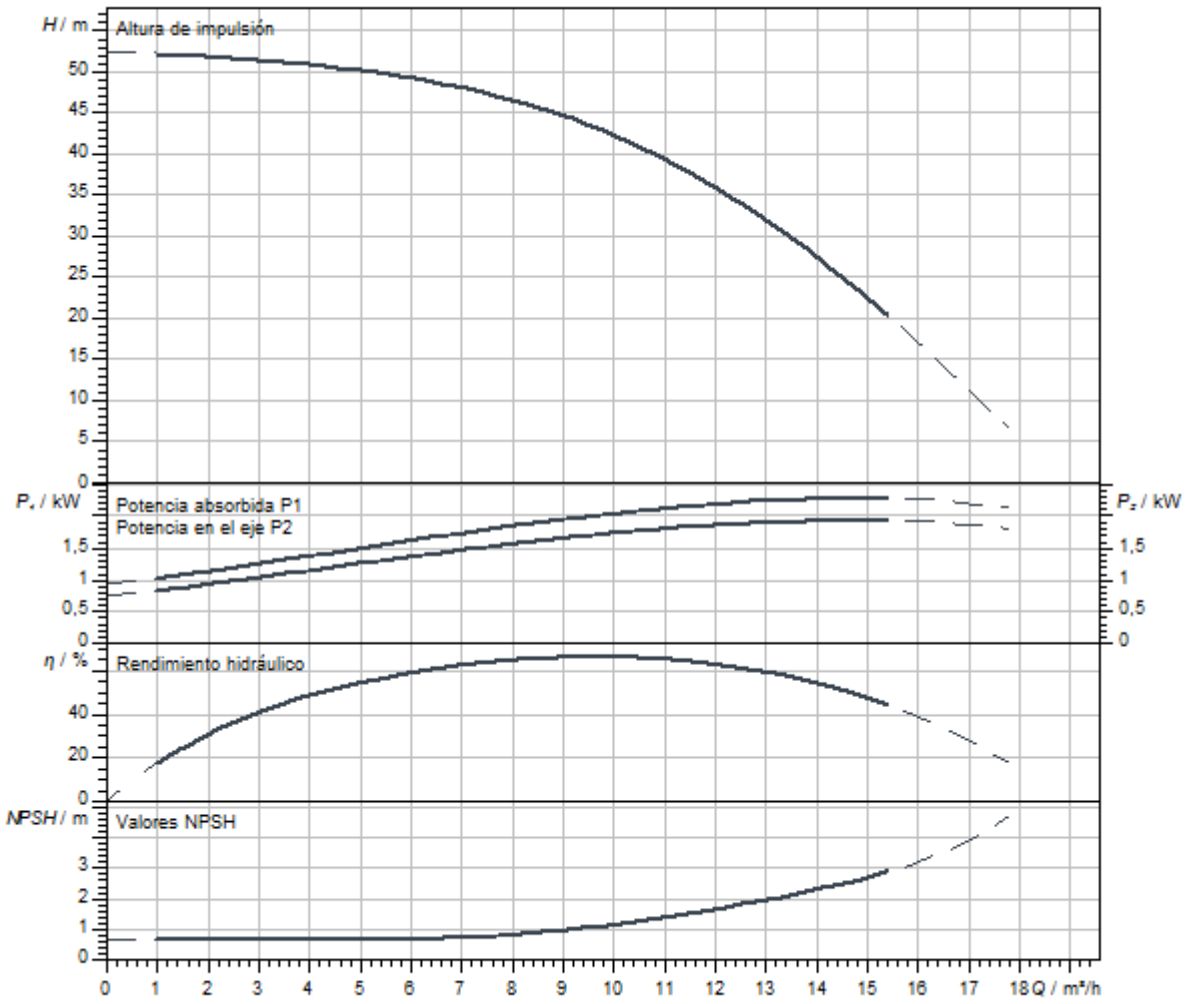

Dimensiones y planos de dimensiones

Helix V 10, PN 16

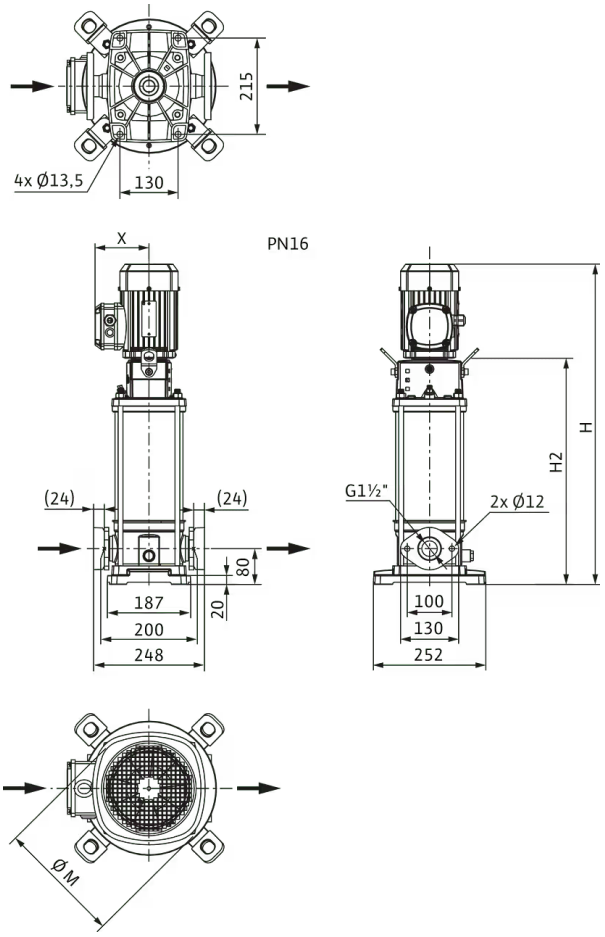

Dimensiones *H*	834 mm
Dimensiones *H1*	149 mm
Dimensiones *L1*	124 mm
Dimensiones *X*	132 mm
Dimensiones *Ø g*	193 mm
Conexión de tubería del lado de aspiración *DNs*	G 1½
Conexión de tubería del lado de impulsión *DNd*	G 1½
Diámetro del motor *X*	132 mm

Información de pedido

Datos del producto

Marca	Wilo
Denominación del producto	HELIX V1005-1/16/E/KS/400-50
Referencia	4150544
Número EAN	4048482137674
Color	verde/plata
Cantidad mínima de pedido	1
Disponibilidad en el mercado	2010-09-01

Medidas y pesos

Longitud con embalaje	1200 mm
Longitud *L*	273 mm
Altura con embalaje	400 mm
Altura *H*	834 mm
Ancho con embalaje	400 mm
Ancho *W*	252 mm
Peso bruto aproximado *m*	48 kg
Peso neto aproximado *m*	42 kg

Embalaje

Tipo de embalaje	Palé desechable
Propiedades del embalaje	Embalaje de transporte
Número por palé	1
Número por capa	1



Ficha técnica

Datos del producto

Denominación del producto	HELIX V1005-1/16/E/S/400-50

Datos hidráulicos

Índice de eficiencia mínima (MEI)	≥0,7
Presión de entrada	10 bar
Presión máxima de trabajo *PN*	16 bar
Boca de impulsión	G 1½
Temperatura mínima del fluido T_{min}	-30 °C
Temperatura máxima del fluido T_{max}	120 °C
Temperatura ambiente mínima T_{min}	-15 °C
Temperatura ambiente máxima T_{max}	50 °C

Datos del motor

Alimentación eléctrica	3~400 V, 50 Hz
Tolerancia de tensión	±10 %
Potencia nominal del motor P_2	2,2 kW
Clase de eficiencia energética del motor	IE3
Intensidad nominal I_N	4,3 A
Velocidad nominal *n*	2900 1/min
Factor de potencia	0,87
Tipo de arranque	Directo online (DOL)
Rendimiento del motor 50% η_M *50%*	84,8 %
Rendimiento del motor 75% η_M *75%*	86,2 %
Rendimiento del motor 100% η_M *100%*	85,9 %
Clase de aislamiento	F
Tipo de protección del motor	IP55

Materiales

Carcasa de la bomba	Acero inoxidable
Rodete	Acero inoxidable
Eje	Acero inoxidable
Cierre mecánico	BQ1EGG
Material de la junta	EPDM

Dimensiones de instalación

Conexión de tubería del lado de aspiración *DNs*	G 1½
Conexión de tubería del lado de impulsión *DNd*	G 1½

Queda reservado el derecho a realizar modificaciones.

Curvas características

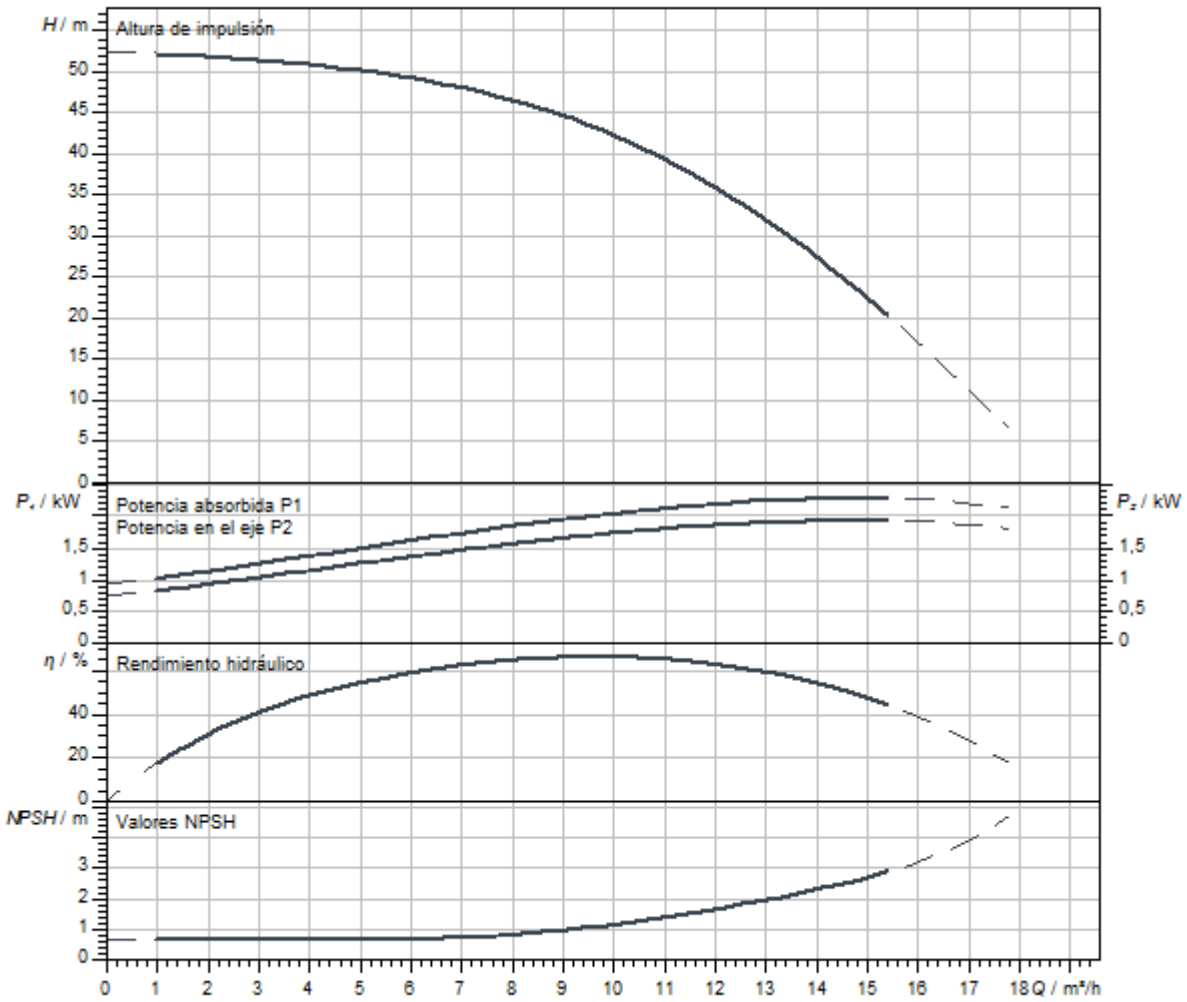

Dimensiones y planos de dimensiones

Helix V 10, PN 16

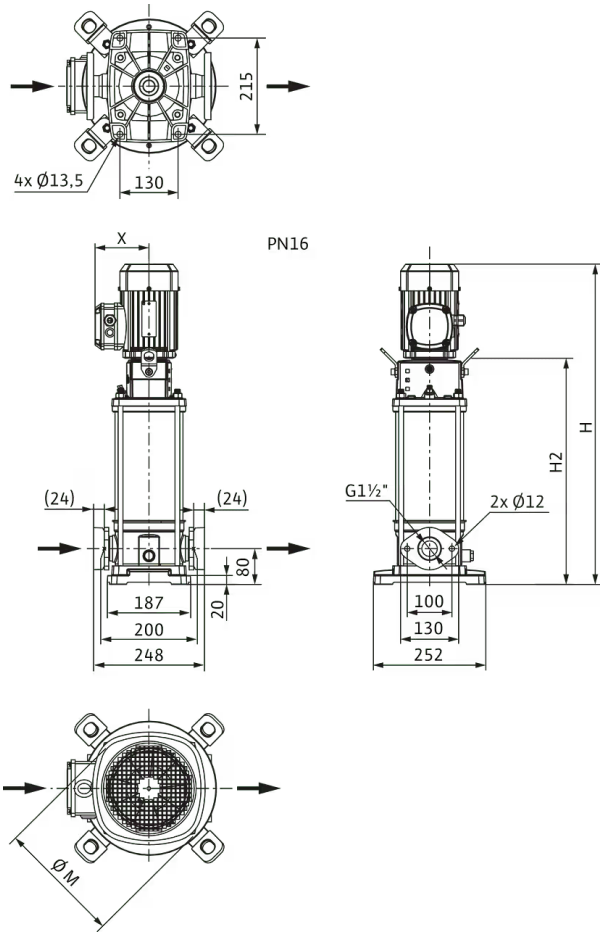

Dimensiones *H*	784 mm
Dimensiones *H1*	149 mm
Dimensiones *L1*	124 mm
Dimensiones *X*	132 mm
Dimensiones *Ø g*	193 mm
Conexión de tubería del lado de aspiración *DNs*	G 1½
Conexión de tubería del lado de impulsión *DNd*	G 1½
Diámetro del motor *X*	132 mm

Información de pedido

Datos del producto

Marca	Wilo
Denominación del producto	HELIX V1005-1/16/E/S/400-50
Referencia	4201290
Número EAN	4048482591629
Color	verde/plata
Cantidad mínima de pedido	1
Disponibilidad en el mercado	2015-09-01

Embalaje

Tipo de embalaje	Caja de cartón
Propiedades del embalaje	Embalaje de transporte
Número por palé	1
Número por capa	1

Medidas y pesos

Longitud con embalaje	1200 mm
Longitud *L*	273 mm
Altura con embalaje	400 mm
Altura *H*	784 mm
Ancho con embalaje	400 mm
Ancho *W*	252 mm
Peso bruto aproximado *m*	45,1 kg
Peso neto aproximado *m*	37,1 kg



Ficha técnica

Datos del producto

Denominación del producto	HELIX V1005-1/25/E/KS/400-50

Datos hidráulicos

Índice de eficiencia mínima (MEI)	≥0,7
Presión de entrada	10 bar
Presión máxima de trabajo *PN*	25 bar
Boca de impulsión	DN 40
Temperatura mínima del fluido T_{min}	-30 °C
Temperatura máxima del fluido T_{max}	120 °C
Temperatura ambiente mínima T_{min}	-15 °C
Temperatura ambiente máxima T_{max}	50 °C

Datos del motor

Alimentación eléctrica	3~400 V, 50 Hz
Tolerancia de tensión	±10 %
Potencia nominal del motor P_2	2,2 kW
Clase de eficiencia energética del motor	IE3
Intensidad nominal I_N	4,3 A
Velocidad nominal *n*	2900 1/min
Factor de potencia	0,87
Tipo de arranque	Directo online (DOL)
Rendimiento del motor 50% η_M *50%*	84,8 %
Rendimiento del motor 75% η_M *75%*	86,2 %
Rendimiento del motor 100% η_M *100%*	85,9 %
Clase de aislamiento	F
Tipo de protección del motor	IP55

Materiales

Carcasa de la bomba	Acero inoxidable
Rodete	Acero inoxidable
Eje	Acero inoxidable
Cierre mecánico	BQ1EGG
Material de la junta	EPDM

Dimensiones de instalación

Conexión de tubería del lado de aspiración *DNs*	DN 40
Conexión de tubería del lado de impulsión *DNd*	DN 40

Queda reservado el derecho a realizar modificaciones.

Curvas características

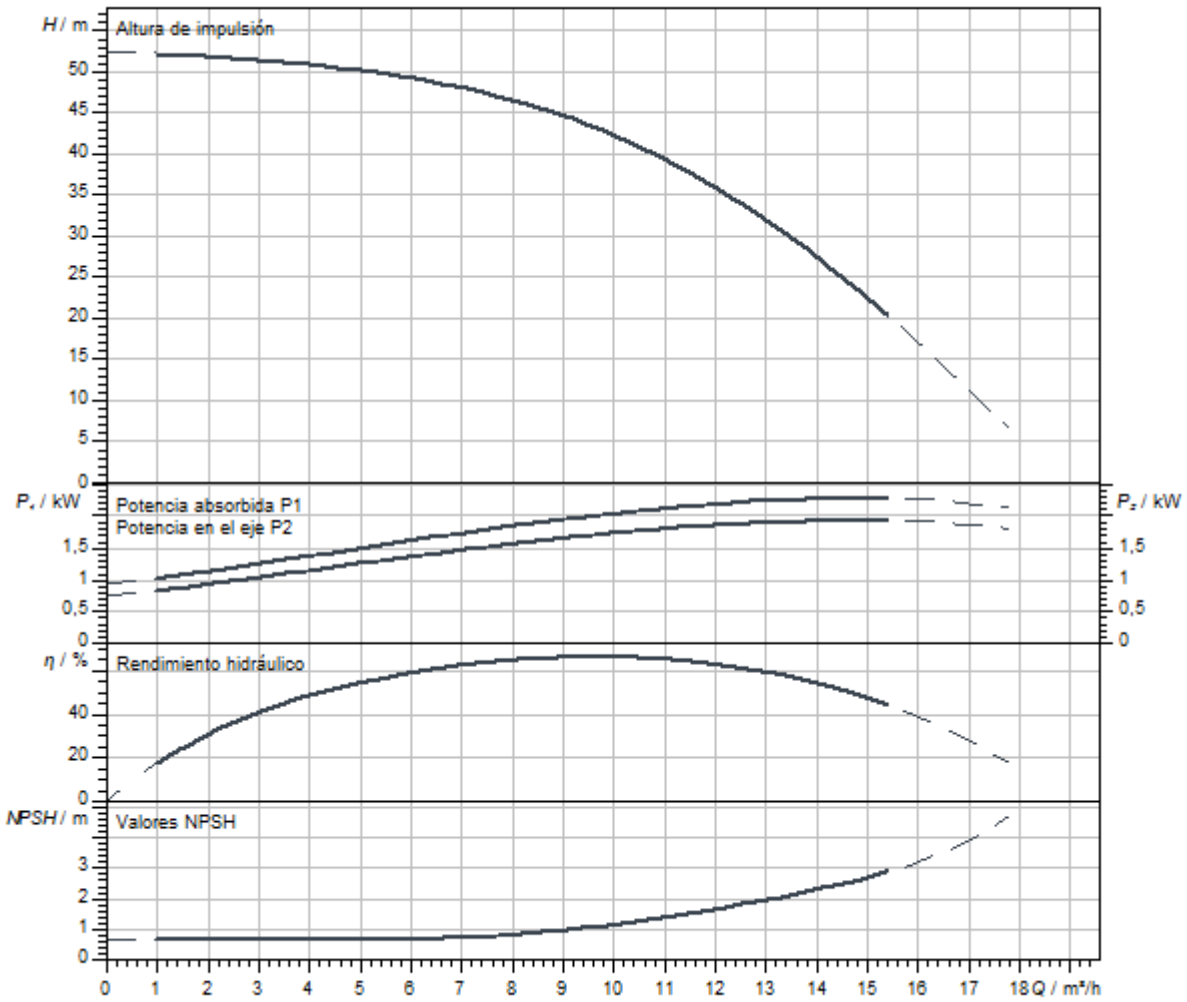

Dimensiones y planos de dimensiones

Helix V 10, PN 25

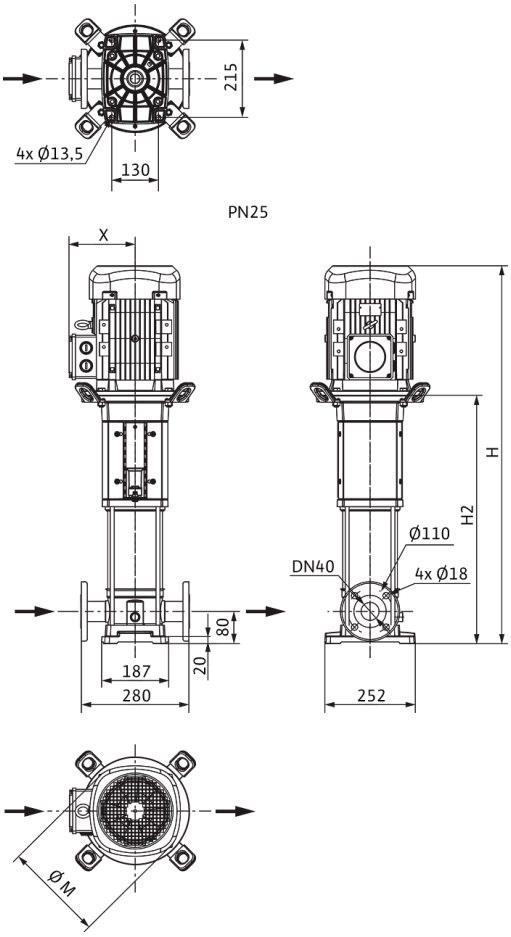

Dimensiones *H*	834 mm
Dimensiones *H1*	149 mm
Dimensiones *L1*	140 mm
Dimensiones *X*	132 mm
Dimensiones *Ø g*	193 mm
Conexión de tubería del lado de aspiración *DNs*	DN 40
Conexión de tubería del lado de impulsión *DNd*	DN 40
Diámetro del motor *X*	132 mm

Información de pedido

Datos del producto

Marca	Wilo
Denominación del producto	HELIX V1005-1/25/E/KS/400-50
Referencia	4150545
Número EAN	4048482137681
Color	verde/plata
Cantidad mínima de pedido	1
Disponibilidad en el mercado	2010-09-01

Medidas y pesos

Longitud con embalaje	1200 mm
Longitud *L*	277 mm
Altura con embalaje	400 mm
Altura *H*	834 mm
Ancho con embalaje	400 mm
Ancho *W*	252 mm
Peso bruto aproximado *m*	48 kg
Peso neto aproximado *m*	42 kg

Embalaje

Tipo de embalaje	Palé desechable
Propiedades del embalaje	Embalaje de transporte
Número por palé	1
Número por capa	1



Ficha técnica

Datos del producto

Denominación del producto	HELIX V1005-2/25/V/KS/400-50

Datos hidráulicos

Índice de eficiencia mínima (MEI)	≥0,7
Presión de entrada	10 bar
Presión máxima de trabajo *PN*	25 bar
Boca de impulsión	DN 40
Temperatura mínima del fluido T_{min}	-15 °C
Temperatura máxima del fluido T_{max}	90 °C
Temperatura ambiente mínima T_{min}	-15 °C
Temperatura ambiente máxima T_{max}	50 °C

Datos del motor

Alimentación eléctrica	3~400 V, 50 Hz
Tolerancia de tensión	±10 %
Potencia nominal del motor P_2	2,2 kW
Clase de eficiencia energética del motor	IE3
Intensidad nominal I_N	4,3 A
Velocidad nominal *n*	2900 1/min
Factor de potencia	0,87
Tipo de arranque	Directo online (DOL)
Rendimiento del motor 50% η_M *50%*	84,8 %
Rendimiento del motor 75% η_M *75%*	86,2 %
Rendimiento del motor 100% η_M *100%*	85,9 %
Clase de aislamiento	F
Tipo de protección del motor	IP55

Materiales

Carcasa de la bomba	Acero inoxidable
Rodete	Acero inoxidable
Eje	Acero inoxidable
Cierre mecánico	BQ1VGG
Material de la junta	FKM

Dimensiones de instalación

Conexión de tubería del lado de aspiración *DNs*	DN 40
Conexión de tubería del lado de impulsión *DNd*	DN 40

Queda reservado el derecho a realizar modificaciones.

Curvas características

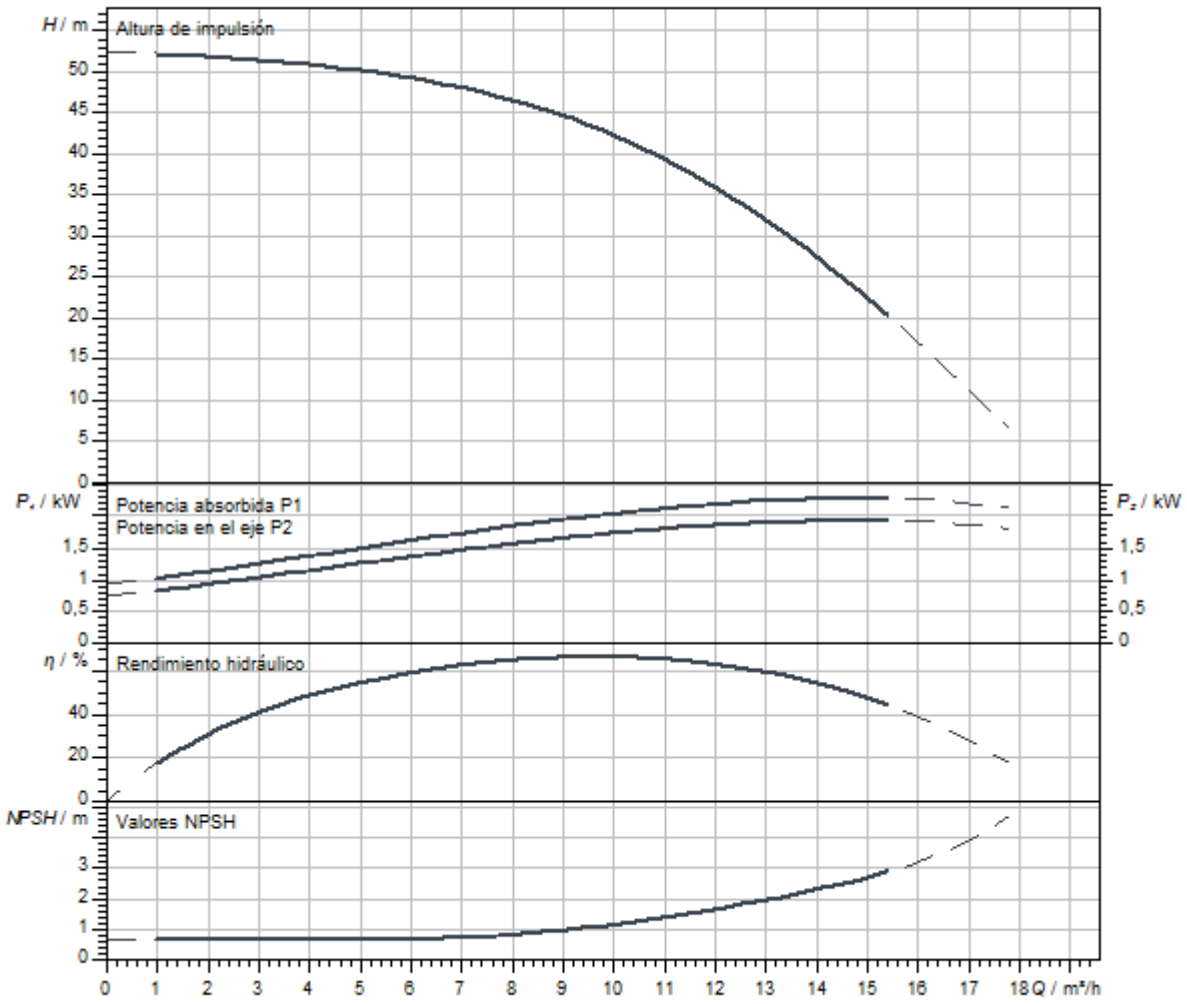

Dimensiones y planos de dimensiones

Helix V 10, PN 25

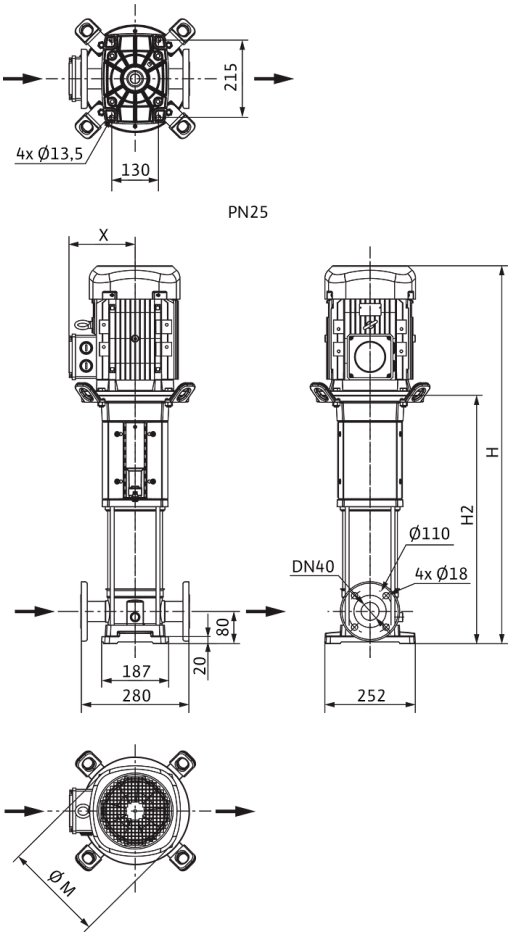

Dimensiones *H*	834 mm
Dimensiones *H1*	149 mm
Dimensiones *L1*	140 mm
Dimensiones *X*	132 mm
Dimensiones *Ø g*	193 mm
Conexión de tubería del lado de aspiración *DNs*	DN 40
Conexión de tubería del lado de impulsión *DNd*	DN 40
Diámetro del motor *X*	132 mm

Información de pedido

Datos del producto

Marca	Wilo
Denominación del producto	HELIX V1005-2/25/V/KS/400-50
Referencia	4150576
Número EAN	4048482142494
Color	verde/plata
Cantidad mínima de pedido	1
Disponibilidad en el mercado	2010-09-01

Medidas y pesos

Longitud con embalaje	1200 mm
Longitud *L*	277 mm
Altura con embalaje	400 mm
Altura *H*	834 mm
Ancho con embalaje	400 mm
Ancho *W*	252 mm
Peso bruto aproximado *m*	48 kg
Peso neto aproximado *m*	42 kg

Embalaje

Tipo de embalaje	Palé desechable
Propiedades del embalaje	Embalaje de transporte
Número por palé	1
Número por capa	1



Ficha técnica

Datos del producto

Denominación del producto	HELIX V1006-1/16/E/KS/400-50

Datos hidráulicos

Índice de eficiencia mínima (MEI)	≥0,7
Presión de entrada	10 bar
Presión máxima de trabajo *PN*	16 bar
Boca de impulsión	G 1½
Temperatura mínima del fluido T_{min}	-30 °C
Temperatura máxima del fluido T_{max}	120 °C
Temperatura ambiente mínima T_{min}	-15 °C
Temperatura ambiente máxima T_{max}	50 °C

Datos del motor

Alimentación eléctrica	3~400 V, 50 Hz
Tolerancia de tensión	±10 %
Potencia nominal del motor P_2	2,2 kW
Clase de eficiencia energética del motor	IE3
Intensidad nominal I_N	4,3 A
Velocidad nominal *n*	2900 1/min
Factor de potencia	0,87
Tipo de arranque	Directo online (DOL)
Rendimiento del motor 50% η_M *50%*	84,8 %
Rendimiento del motor 75% η_M *75%*	86,2 %
Rendimiento del motor 100% η_M *100%*	85,9 %
Clase de aislamiento	F
Tipo de protección del motor	IP55

Materiales

Carcasa de la bomba	Acero inoxidable
Rodete	Acero inoxidable
Eje	Acero inoxidable
Cierre mecánico	BQ1EGG
Material de la junta	EPDM

Dimensiones de instalación

Conexión de tubería del lado de aspiración *DNs*	G 1½
Conexión de tubería del lado de impulsión *DNd*	G 1½

Queda reservado el derecho a realizar modificaciones.

Curvas características

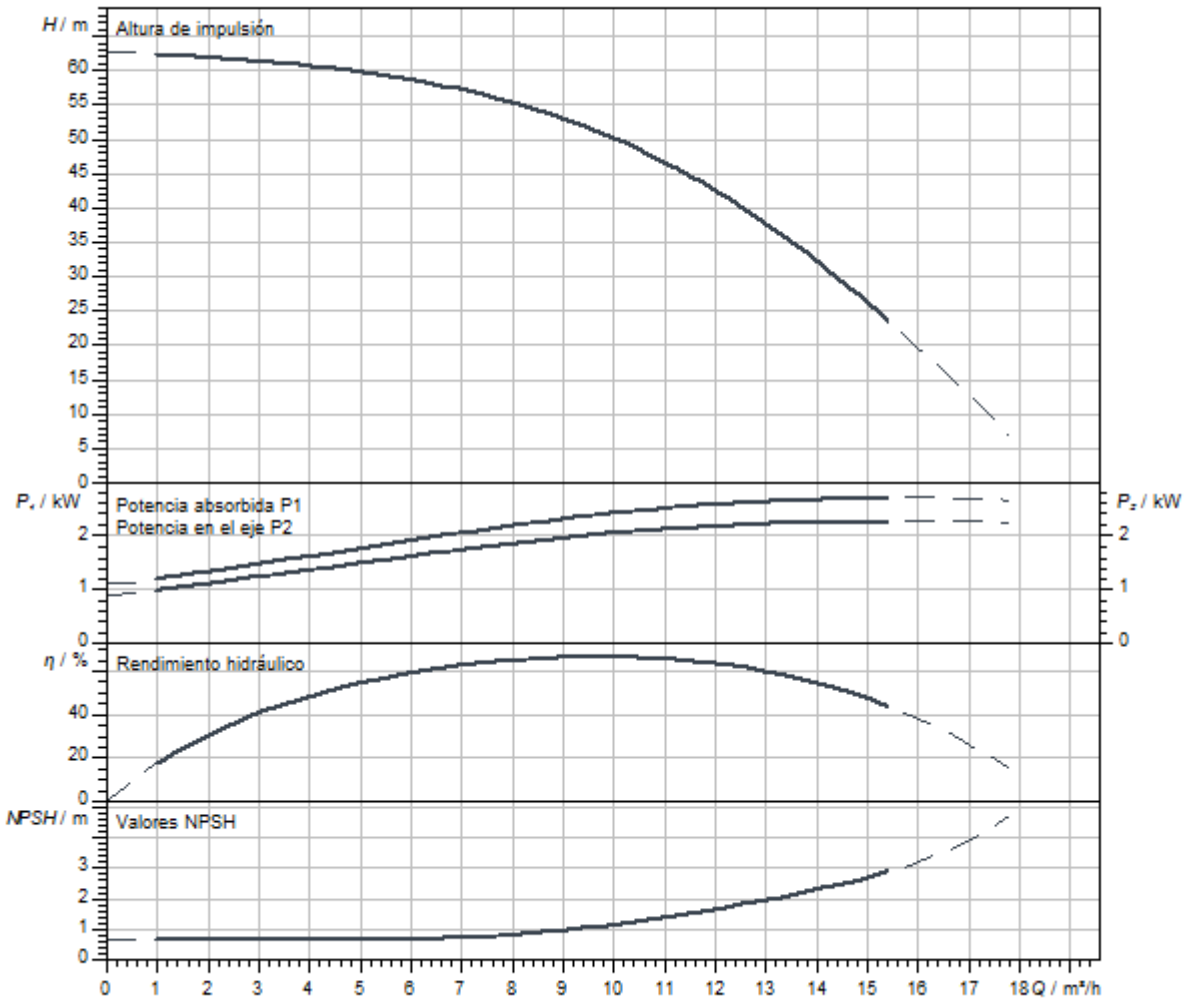

Dimensiones y planos de dimensiones

Helix V 10, PN 16

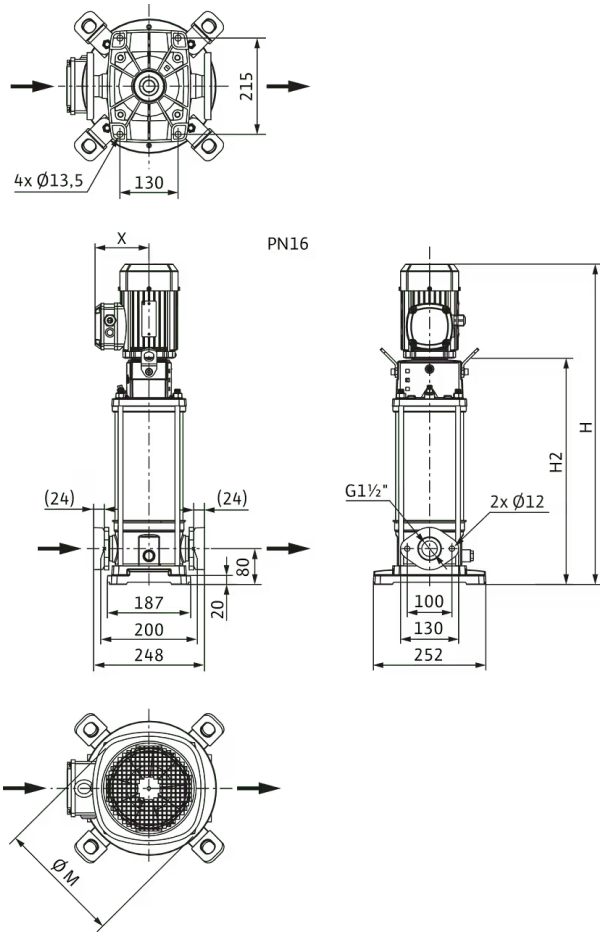

Dimensiones *H*	871 mm
Dimensiones *H1*	149 mm
Dimensiones *L1*	124 mm
Dimensiones *X*	132 mm
Dimensiones *Ø g*	193 mm
Conexión de tubería del lado de aspiración *DNs*	G 1½
Conexión de tubería del lado de impulsión *DNd*	G 1½
Diámetro del motor *X*	132 mm

Información de pedido

Datos del producto

Marca	Wilo
Denominación del producto	HELIX V1006-1/16/E/KS/400-50
Referencia	4150546
Número EAN	4048482137698
Color	verde/plata
Cantidad mínima de pedido	1
Disponibilidad en el mercado	2010-09-01

Medidas y pesos

Longitud con embalaje	1200 mm
Longitud *L*	1000 mm
Altura con embalaje	400 mm
Altura *H*	871 mm
Ancho con embalaje	400 mm
Ancho *W*	400 mm
Peso bruto aproximado *m*	49 kg
Peso neto aproximado *m*	43 kg

Embalaje

Tipo de embalaje	Palé desechable
Propiedades del embalaje	Embalaje de transporte
Número por palé	1
Número por capa	1



Ficha técnica

Datos del producto

Denominación del producto	HELIX V1006-1/16/E/S/400-50

Datos hidráulicos

Índice de eficiencia mínima (MEI)	≥0,7
Presión de entrada	10 bar
Presión máxima de trabajo *PN*	16 bar
Boca de impulsión	G 1½
Temperatura mínima del fluido T_{min}	-30 °C
Temperatura máxima del fluido T_{max}	120 °C
Temperatura ambiente mínima T_{min}	-15 °C
Temperatura ambiente máxima T_{max}	50 °C

Datos del motor

Alimentación eléctrica	3~400 V, 50 Hz
Tolerancia de tensión	±10 %
Potencia nominal del motor P_2	2,2 kW
Clase de eficiencia energética del motor	IE3
Intensidad nominal I_N	4,3 A
Velocidad nominal *n*	2900 1/min
Factor de potencia	0,87
Tipo de arranque	Directo online (DOL)
Rendimiento del motor 50% η_M *50%*	84,8 %
Rendimiento del motor 75% η_M *75%*	86,2 %
Rendimiento del motor 100% η_M *100%*	85,9 %
Clase de aislamiento	F
Tipo de protección del motor	IP55

Materiales

Carcasa de la bomba	Acero inoxidable
Rodete	Acero inoxidable
Eje	Acero inoxidable
Cierre mecánico	BQ1EGG
Material de la junta	EPDM

Dimensiones de instalación

Conexión de tubería del lado de aspiración *DNs*	G 1½
Conexión de tubería del lado de impulsión *DNd*	G 1½

Queda reservado el derecho a realizar modificaciones.

Curvas características

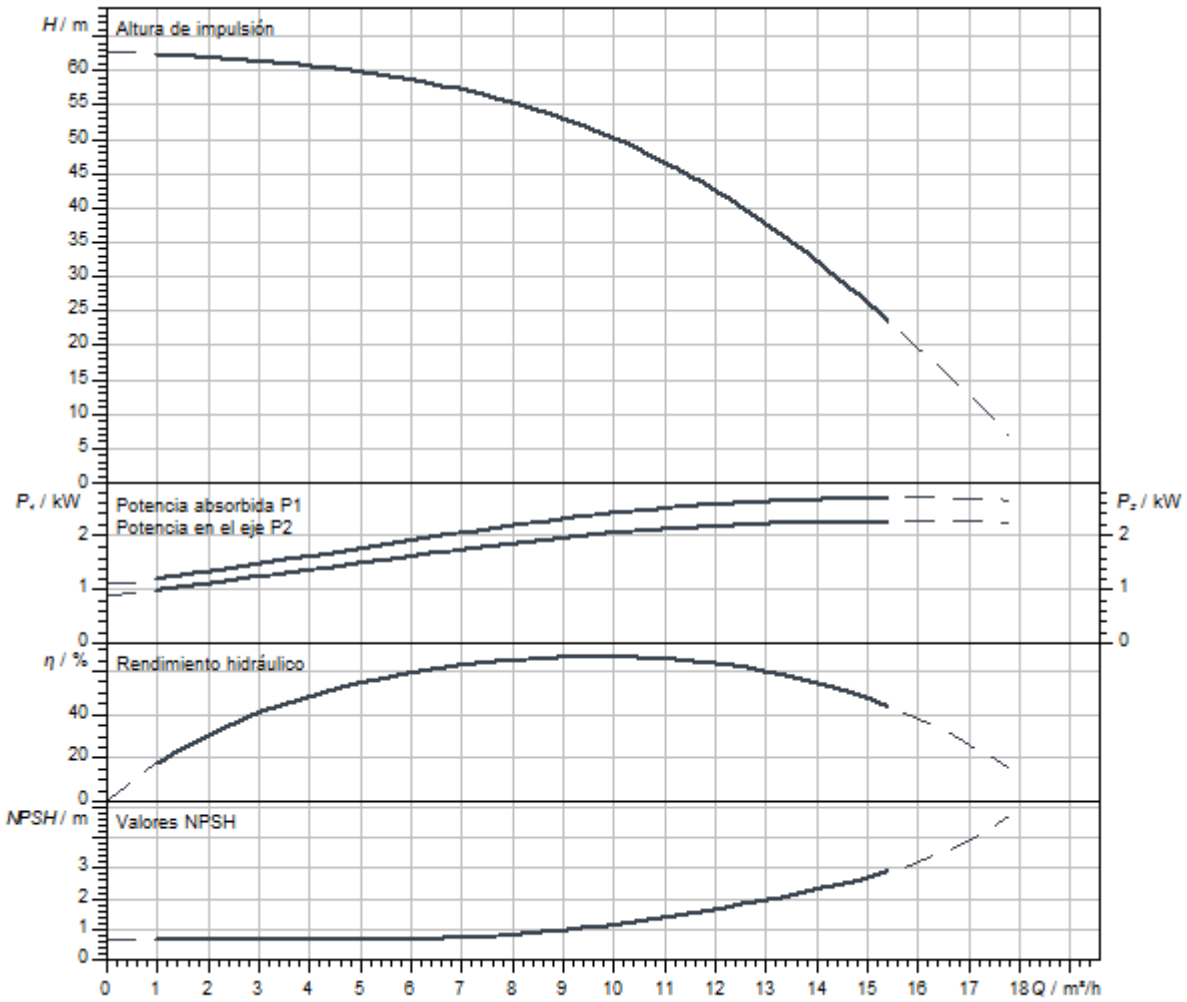

Dimensiones y planos de dimensiones

Helix V 10, PN 16

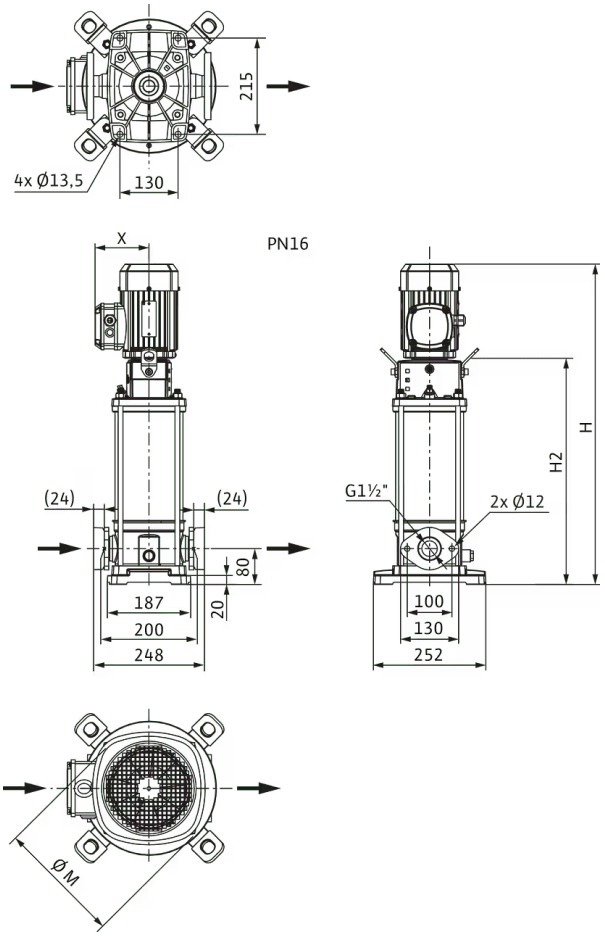

Dimensiones *H*	821 mm
Dimensiones *H1*	149 mm
Dimensiones *L1*	124 mm
Dimensiones *X*	132 mm
Dimensiones *Ø g*	193 mm
Conexión de tubería del lado de aspiración *DNs*	G 1½
Conexión de tubería del lado de impulsión *DNd*	G 1½
Diámetro del motor *X*	132 mm

Información de pedido

Datos del producto

Marca	Wilo
Denominación del producto	HELIX V1006-1/16/E/S/400-50
Referencia	4201293
Número EAN	4048482591650
Color	verde/plata
Cantidad mínima de pedido	1
Disponibilidad en el mercado	2015-09-01

Embalaje

Tipo de embalaje	Caja de cartón
Propiedades del embalaje	Embalaje de transporte
Número por palé	1
Número por capa	1

Medidas y pesos

Longitud con embalaje	1200 mm
Longitud *L*	273 mm
Altura con embalaje	400 mm
Altura *H*	821 mm
Ancho con embalaje	400 mm
Ancho *W*	252 mm
Peso bruto aproximado *m*	46,1 kg
Peso neto aproximado *m*	38,1 kg



Ficha técnica

Datos del producto

Denominación del producto	HELIX V1006-1/25/E/KS/400-50

Datos hidráulicos

Índice de eficiencia mínima (MEI)	≥0,7
Presión de entrada	10 bar
Presión máxima de trabajo *PN*	25 bar
Boca de impulsión	DN 40
Temperatura mínima del fluido T_{min}	-30 °C
Temperatura máxima del fluido T_{max}	120 °C
Temperatura ambiente mínima T_{min}	-15 °C
Temperatura ambiente máxima T_{max}	50 °C

Datos del motor

Alimentación eléctrica	3~400 V, 50 Hz
Tolerancia de tensión	±10 %
Potencia nominal del motor P_2	2,2 kW
Clase de eficiencia energética del motor	IE3
Intensidad nominal I_N	4,3 A
Velocidad nominal *n*	2900 1/min
Factor de potencia	0,87
Tipo de arranque	Directo online (DOL)
Rendimiento del motor 50% η_M *50%*	84,8 %
Rendimiento del motor 75% η_M *75%*	86,2 %
Rendimiento del motor 100% η_M *100%*	85,9 %
Clase de aislamiento	F
Tipo de protección del motor	IP55

Materiales

Carcasa de la bomba	Acero inoxidable
Rodete	Acero inoxidable
Eje	Acero inoxidable
Cierre mecánico	BQ1EGG
Material de la junta	EPDM

Dimensiones de instalación

Conexión de tubería del lado de aspiración *DNs*	DN 40
Conexión de tubería del lado de impulsión *DNd*	DN 40

Queda reservado el derecho a realizar modificaciones.

Curvas características

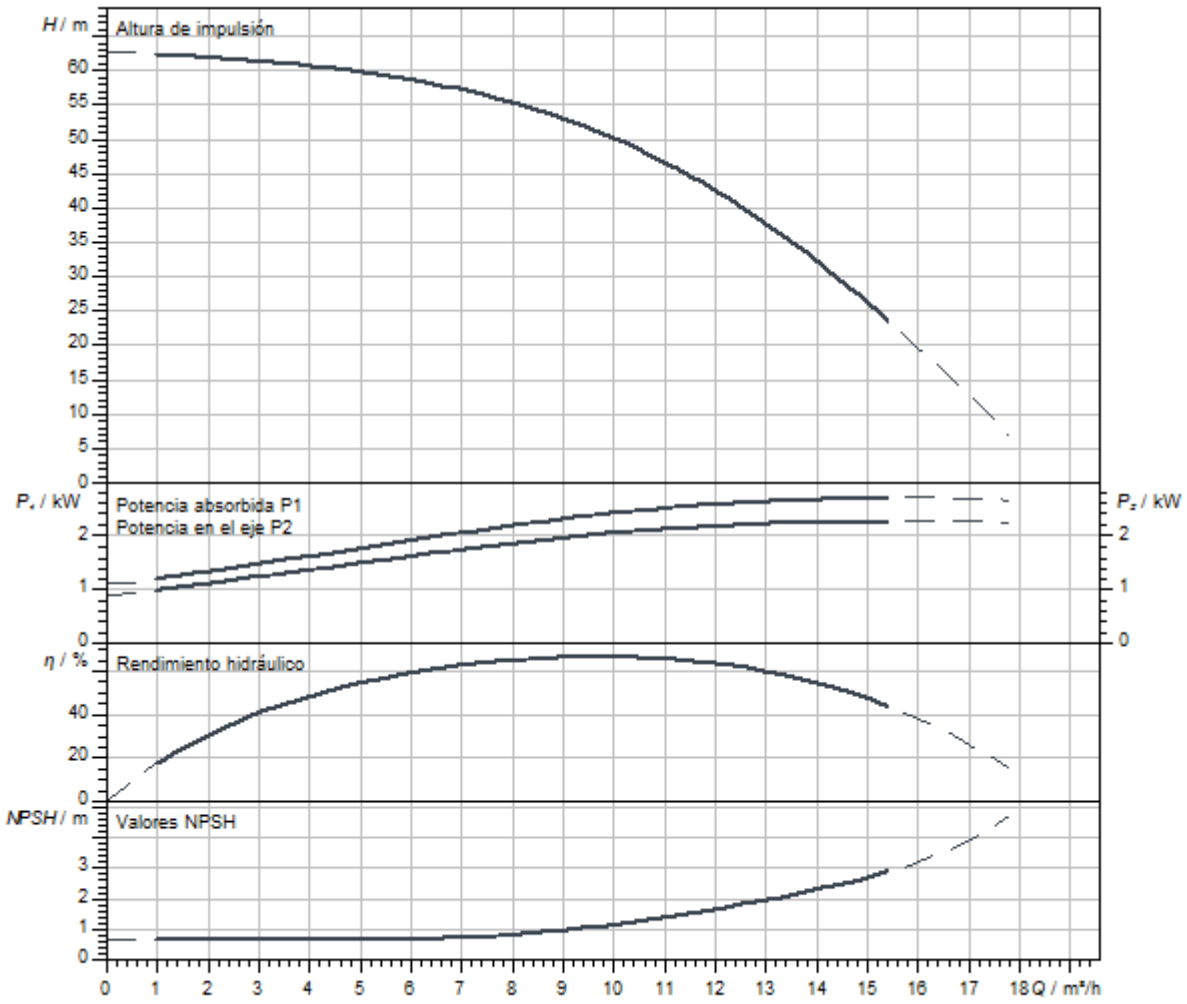

Dimensiones y planos de dimensiones

Helix V 10, PN 25

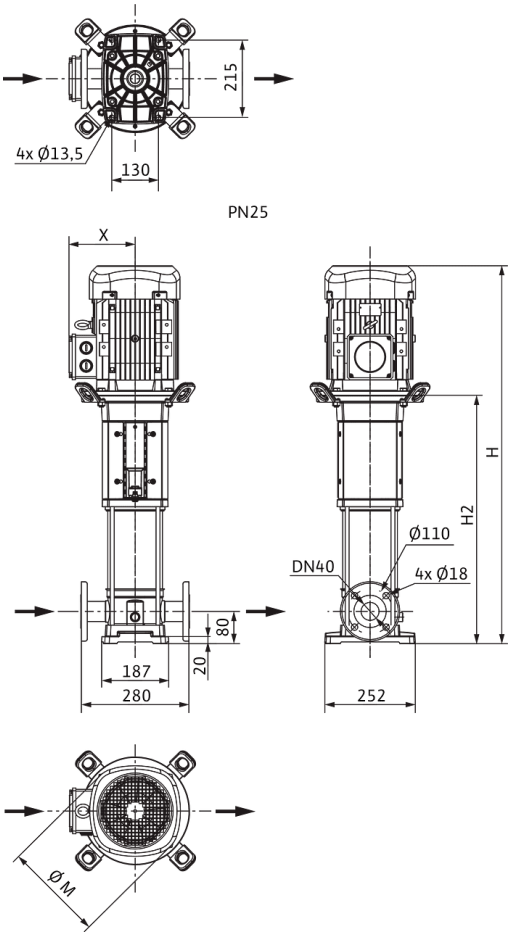

Dimensiones *H*	871 mm
Dimensiones *H1*	149 mm
Dimensiones *L1*	140 mm
Dimensiones *X*	132 mm
Dimensiones *Ø g*	193 mm
Conexión de tubería del lado de aspiración *DNs*	DN 40
Conexión de tubería del lado de impulsión *DNd*	DN 40
Diámetro del motor *X*	132 mm

Información de pedido

Datos del producto

Marca	Wilo
Denominación del producto	HELIX V1006-1/25/E/KS/400-50
Referencia	4150547
Número EAN	4048482137704
Color	verde/plata
Cantidad mínima de pedido	1
Disponibilidad en el mercado	2010-09-01

Medidas y pesos

Longitud con embalaje	1200 mm
Longitud *L*	288 mm
Altura con embalaje	400 mm
Altura *H*	871 mm
Ancho con embalaje	400 mm
Ancho *W*	252 mm
Peso bruto aproximado *m*	49 kg
Peso neto aproximado *m*	43 kg

Embalaje

Tipo de embalaje	Palé desechable
Propiedades del embalaje	Embalaje de transporte
Número por palé	1
Número por capa	1



Ficha técnica

Datos del producto

Denominación del producto	HELIX V1006-2/25/V/KS/400-50

Datos hidráulicos

Índice de eficiencia mínima (MEI)	≥0,7
Presión de entrada	10 bar
Presión máxima de trabajo *PN*	25 bar
Boca de impulsión	DN 40
Temperatura mínima del fluido T_{min}	-15 °C
Temperatura máxima del fluido T_{max}	90 °C
Temperatura ambiente mínima T_{min}	-15 °C
Temperatura ambiente máxima T_{max}	50 °C

Datos del motor

Alimentación eléctrica	3~400 V, 50 Hz
Tolerancia de tensión	±10 %
Potencia nominal del motor P_2	2,2 kW
Clase de eficiencia energética del motor	IE3
Intensidad nominal I_N	4,3 A
Velocidad nominal *n*	2900 1/min
Factor de potencia	0,87
Tipo de arranque	Directo online (DOL)
Rendimiento del motor 50% η_M *50%*	84,8 %
Rendimiento del motor 75% η_M *75%*	86,2 %
Rendimiento del motor 100% η_M *100%*	85,9 %
Clase de aislamiento	F
Tipo de protección del motor	IP55

Materiales

Carcasa de la bomba	Acero inoxidable
Rodete	Acero inoxidable
Eje	Acero inoxidable
Cierre mecánico	BQ1VGG
Material de la junta	FKM

Dimensiones de instalación

Conexión de tubería del lado de aspiración *DNs*	DN 40
Conexión de tubería del lado de impulsión *DNd*	DN 40

Queda reservado el derecho a realizar modificaciones.

Curvas características

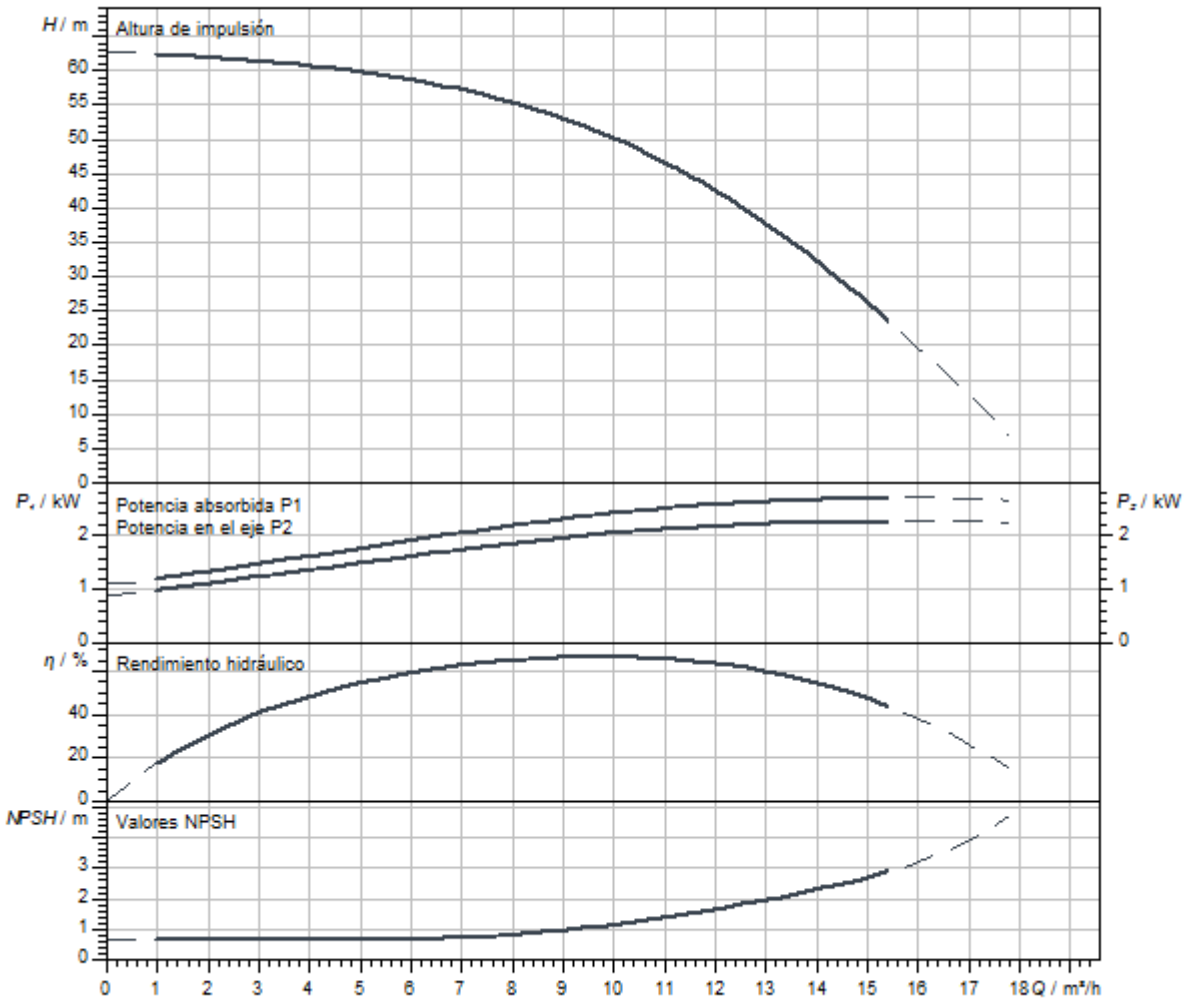

Dimensiones y planos de dimensiones

Helix V 10, PN 25

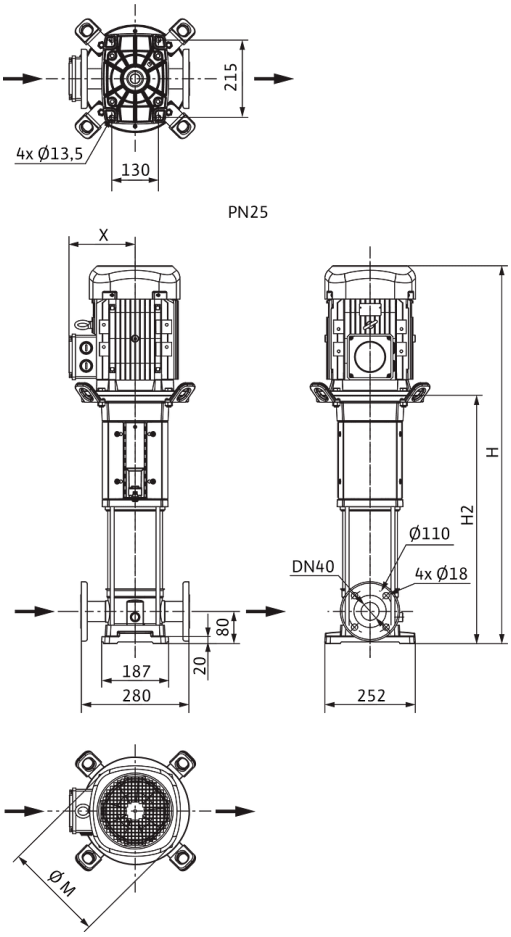

Dimensiones *H*	871 mm
Dimensiones *H1*	149 mm
Dimensiones *L1*	140 mm
Dimensiones *X*	132 mm
Dimensiones *Ø g*	193 mm
Conexión de tubería del lado de aspiración *DNs*	DN 40
Conexión de tubería del lado de impulsión *DNd*	DN 40
Diámetro del motor *X*	132 mm

Información de pedido

Datos del producto

Marca	Wilo
Denominación del producto	HELIX V1006-2/25/V/KS/400-50
Referencia	4150577
Número EAN	4048482142500
Color	verde/plata
Cantidad mínima de pedido	1
Disponibilidad en el mercado	2010-09-01

Medidas y pesos

Longitud con embalaje	1200 mm
Longitud *L*	288 mm
Altura con embalaje	400 mm
Altura *H*	871 mm
Ancho con embalaje	400 mm
Ancho *W*	252 mm
Peso bruto aproximado *m*	49 kg
Peso neto aproximado *m*	43 kg

Embalaje

Tipo de embalaje	Palé desechable
Propiedades del embalaje	Embalaje de transporte
Número por palé	1
Número por capa	1



Ficha técnica

Datos del producto

Denominación del producto	HELIX V1007-1/16/E/KS/400-50

Datos hidráulicos

Índice de eficiencia mínima (MEI)	≥0,7
Presión de entrada	10 bar
Presión máxima de trabajo *PN*	16 bar
Boca de impulsión	G 1½
Temperatura mínima del fluido T_{min}	-30 °C
Temperatura máxima del fluido T_{max}	120 °C
Temperatura ambiente mínima T_{min}	-15 °C
Temperatura ambiente máxima T_{max}	50 °C

Datos del motor

Alimentación eléctrica	3~400 V, 50 Hz
Tolerancia de tensión	±10 %
Potencia nominal del motor P_2	3 kW
Clase de eficiencia energética del motor	IE3
Intensidad nominal I_N	5,5 A
Velocidad nominal *n*	2900 1/min
Factor de potencia	0,90
Tipo de arranque	Directo online (DOL)
Rendimiento del motor 50% η_M *50%*	85,4 %
Rendimiento del motor 75% η_M *75%*	87,1 %
Rendimiento del motor 100% η_M *100%*	87,1 %
Clase de aislamiento	F
Tipo de protección del motor	IP55

Materiales

Carcasa de la bomba	Acero inoxidable
Rodete	Acero inoxidable
Eje	Acero inoxidable
Cierre mecánico	BQ1EGG
Material de la junta	EPDM

Dimensiones de instalación

Conexión de tubería del lado de aspiración *DNs*	G 1½
Conexión de tubería del lado de impulsión *DNd*	G 1½

Queda reservado el derecho a realizar modificaciones.

Curvas características

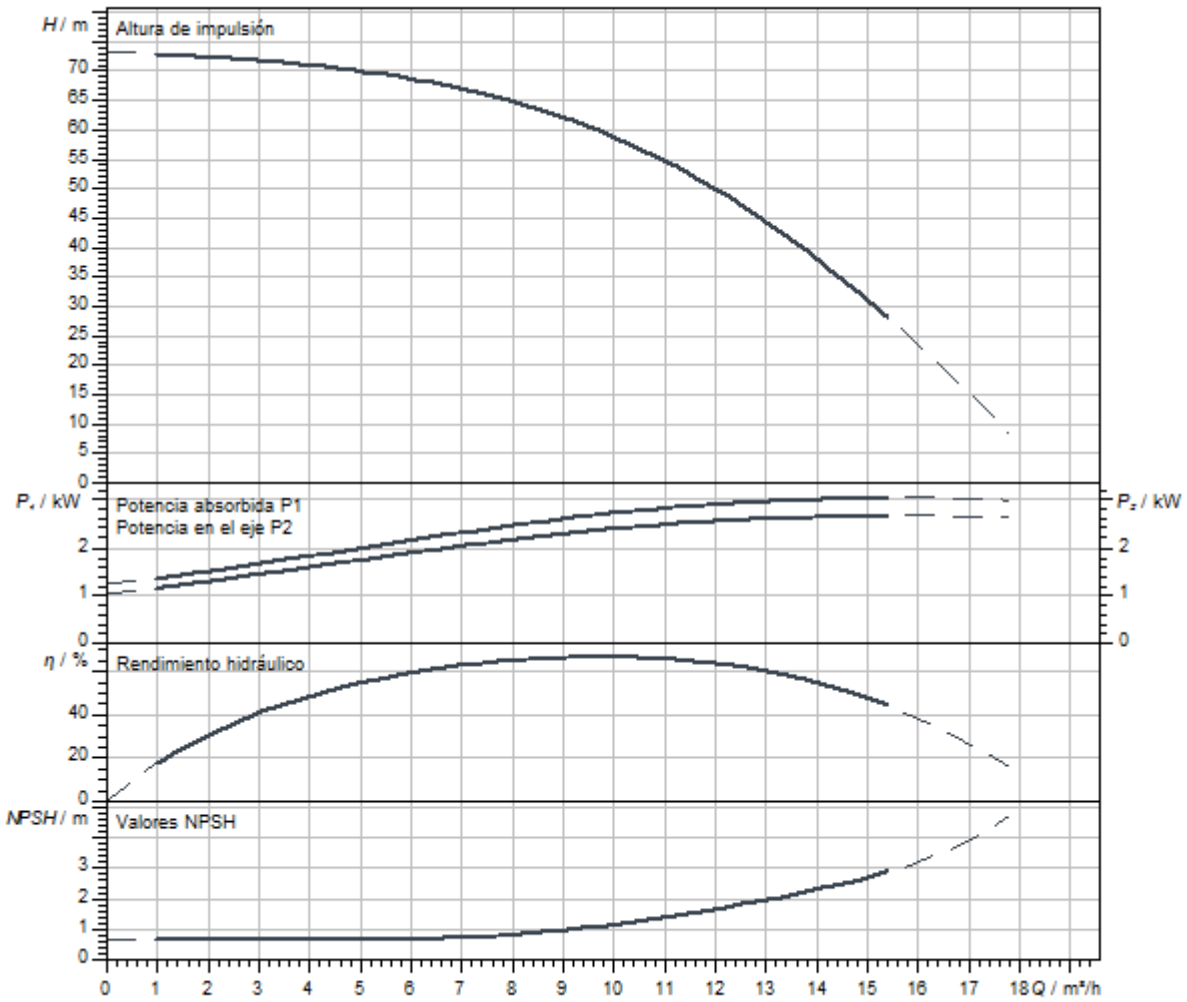

Dimensiones y planos de dimensiones

Helix V 10, PN 16

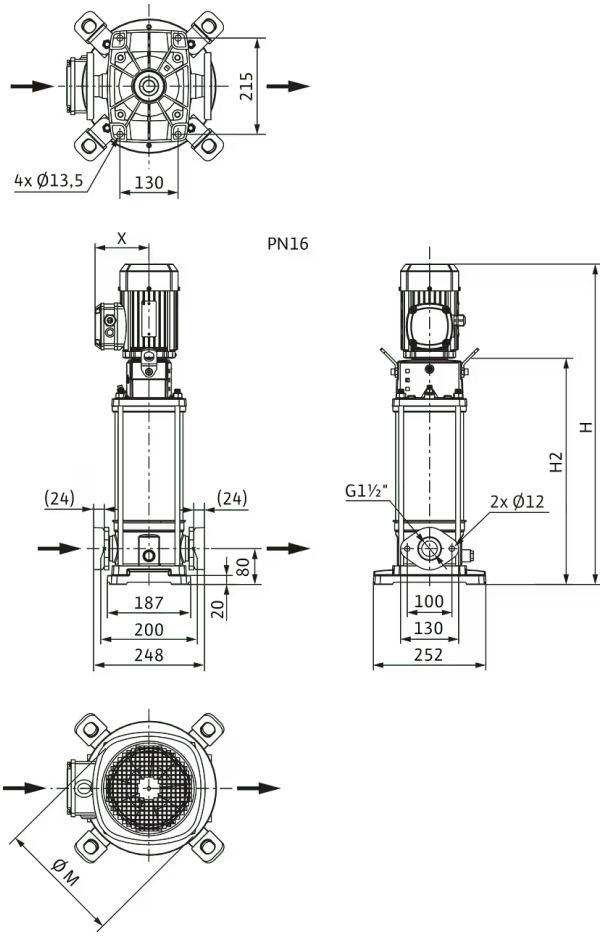

Dimensiones *H*	964 mm
Dimensiones *H1*	149 mm
Dimensiones *L1*	124 mm
Dimensiones *X*	141 mm
Dimensiones *Ø g*	217 mm
Conexión de tubería del lado de aspiración *DNs*	G 1½
Conexión de tubería del lado de impulsión *DNd*	G 1½
Diámetro del motor *X*	132 mm

Información de pedido

Datos del producto

Marca	Wilo
Denominación del producto	HELIX V1007-1/16/E/KS/400-50
Referencia	4150548
Número EAN	4048482142210
Color	verde/plata
Cantidad mínima de pedido	1
Disponibilidad en el mercado	2010-09-01

Medidas y pesos

Longitud con embalaje	1200 mm
Longitud *L*	265 mm
Altura con embalaje	600 mm
Altura *H*	964 mm
Ancho con embalaje	400 mm
Ancho *W*	252 mm
Peso bruto aproximado *m*	60 kg
Peso neto aproximado *m*	54 kg

Embalaje

Tipo de embalaje	Palé desechable
Propiedades del embalaje	Embalaje de transporte
Número por palé	1
Número por capa	1



Ficha técnica

Datos del producto

Denominación del producto	HELIX V1007-1/16/E/S/400-50

Datos hidráulicos

Índice de eficiencia mínima (MEI)	≥0,7
Presión de entrada	10 bar
Presión máxima de trabajo *PN*	16 bar
Boca de impulsión	G 1½
Temperatura mínima del fluido T_{min}	-30 °C
Temperatura máxima del fluido T_{max}	120 °C
Temperatura ambiente mínima T_{min}	-15 °C
Temperatura ambiente máxima T_{max}	50 °C

Datos del motor

Alimentación eléctrica	3~400 V, 50 Hz
Tolerancia de tensión	±10 %
Potencia nominal del motor P_2	3 kW
Clase de eficiencia energética del motor	IE3
Intensidad nominal I_N	5,5 A
Velocidad nominal *n*	2900 1/min
Factor de potencia	0,90
Tipo de arranque	Directo online (DOL)
Rendimiento del motor 50% η_M *50%*	85,4 %
Rendimiento del motor 75% η_M *75%*	87,1 %
Rendimiento del motor 100% η_M *100%*	87,1 %
Clase de aislamiento	F
Tipo de protección del motor	IP55

Materiales

Carcasa de la bomba	Acero inoxidable
Rodete	Acero inoxidable
Eje	Acero inoxidable
Cierre mecánico	BQ1EGG
Material de la junta	EPDM

Dimensiones de instalación

Conexión de tubería del lado de aspiración *DNs*	G 1½
Conexión de tubería del lado de impulsión *DNd*	G 1½

Queda reservado el derecho a realizar modificaciones.

Curvas características

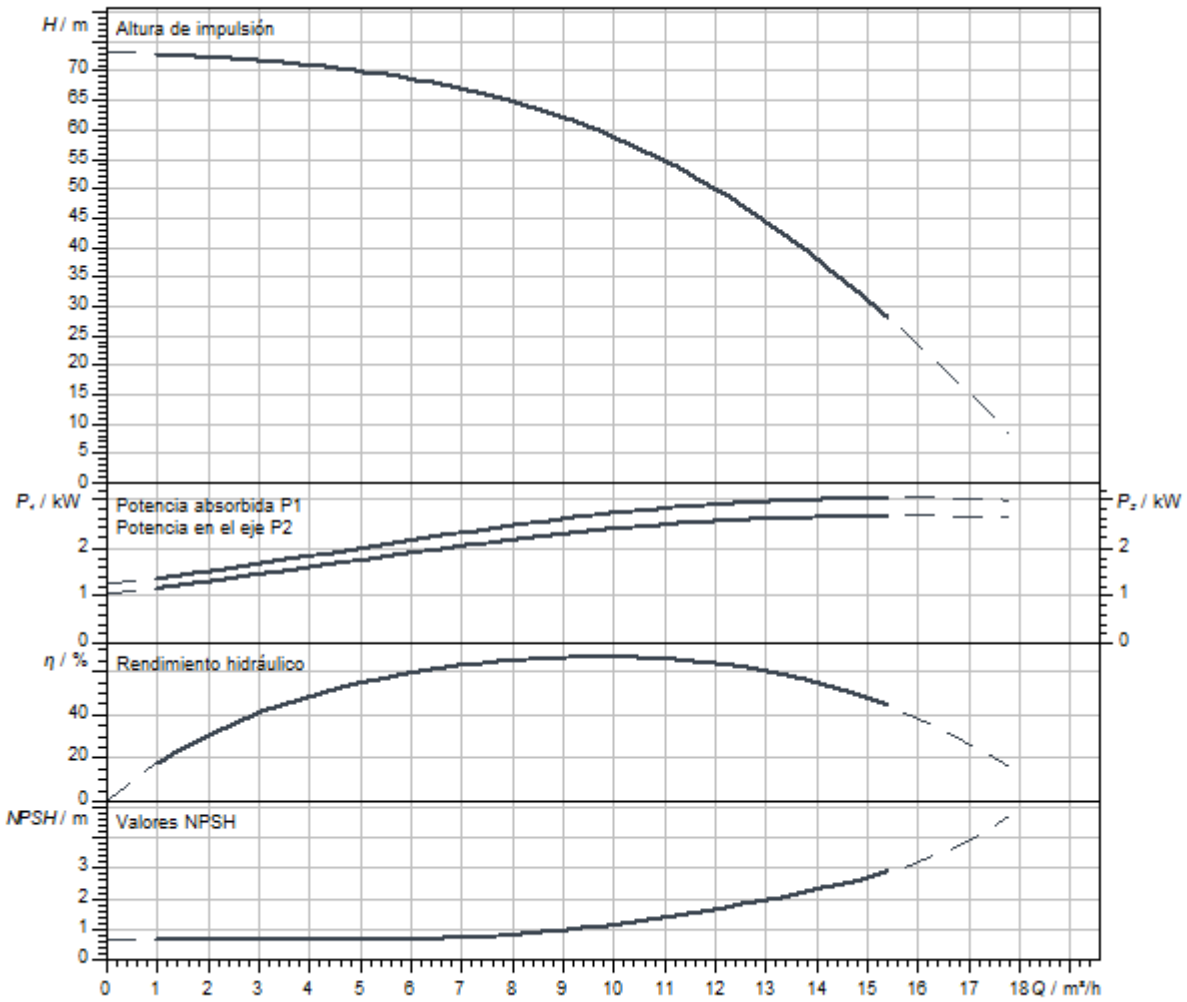

Dimensiones y planos de dimensiones

Helix V 10, PN 16

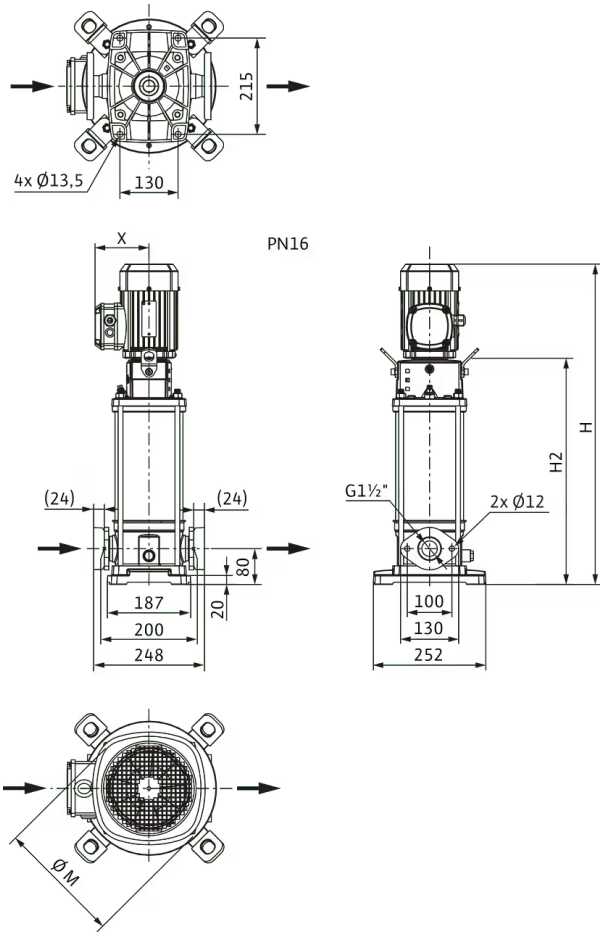

Dimensiones *H*	914 mm
Dimensiones *H1*	149 mm
Dimensiones *L1*	124 mm
Dimensiones *X*	141 mm
Dimensiones *Ø g*	217 mm
Conexión de tubería del lado de aspiración *DNs*	G 1½
Conexión de tubería del lado de impulsión *DNd*	G 1½
Diámetro del motor *X*	132 mm

Información de pedido

Datos del producto

Marca	Wilo
Denominación del producto	HELIX V1007-1/16/E/S/400-50
Referencia	4201296
Número EAN	4048482591681
Color	verde/plata
Cantidad mínima de pedido	1
Disponibilidad en el mercado	2015-09-01

Embalaje

Tipo de embalaje	Caja de cartón
Propiedades del embalaje	Embalaje de transporte
Número por palé	1
Número por capa	1

Medidas y pesos

Longitud con embalaje	1200 mm
Longitud *L*	294 mm
Altura con embalaje	600 mm
Altura *H*	914 mm
Ancho con embalaje	400 mm
Ancho *W*	252 mm
Peso bruto aproximado *m*	54 kg
Peso neto aproximado *m*	46,2 kg

Queda reservado el derecho a realizar modificaciones.



Ficha técnica

Datos del producto

Denominación del producto	HELIX V1007-1/25/E/KS/400-50

Datos hidráulicos

Índice de eficiencia mínima (MEI)	≥0,7
Presión de entrada	10 bar
Presión máxima de trabajo *PN*	25 bar
Boca de impulsión	DN 40
Temperatura mínima del fluido T_{min}	-30 °C
Temperatura máxima del fluido T_{max}	120 °C
Temperatura ambiente mínima T_{min}	-15 °C
Temperatura ambiente máxima T_{max}	50 °C

Datos del motor

Alimentación eléctrica	3~400 V, 50 Hz
Tolerancia de tensión	±10 %
Potencia nominal del motor P_2	3 kW
Clase de eficiencia energética del motor	IE3
Intensidad nominal I_N	5,5 A
Velocidad nominal *n*	2900 1/min
Factor de potencia	0,90
Tipo de arranque	Directo online (DOL)
Rendimiento del motor 50% η_M *50%*	85,4 %
Rendimiento del motor 75% η_M *75%*	87,1 %
Rendimiento del motor 100% η_M *100%*	87,1 %
Clase de aislamiento	F
Tipo de protección del motor	IP55

Materiales

Carcasa de la bomba	Acero inoxidable
Rodete	Acero inoxidable
Eje	Acero inoxidable
Cierre mecánico	BQ1EGG
Material de la junta	EPDM

Dimensiones de instalación

Conexión de tubería del lado de aspiración *DNs*	DN 40
Conexión de tubería del lado de impulsión *DNd*	DN 40

Queda reservado el derecho a realizar modificaciones.

Curvas características

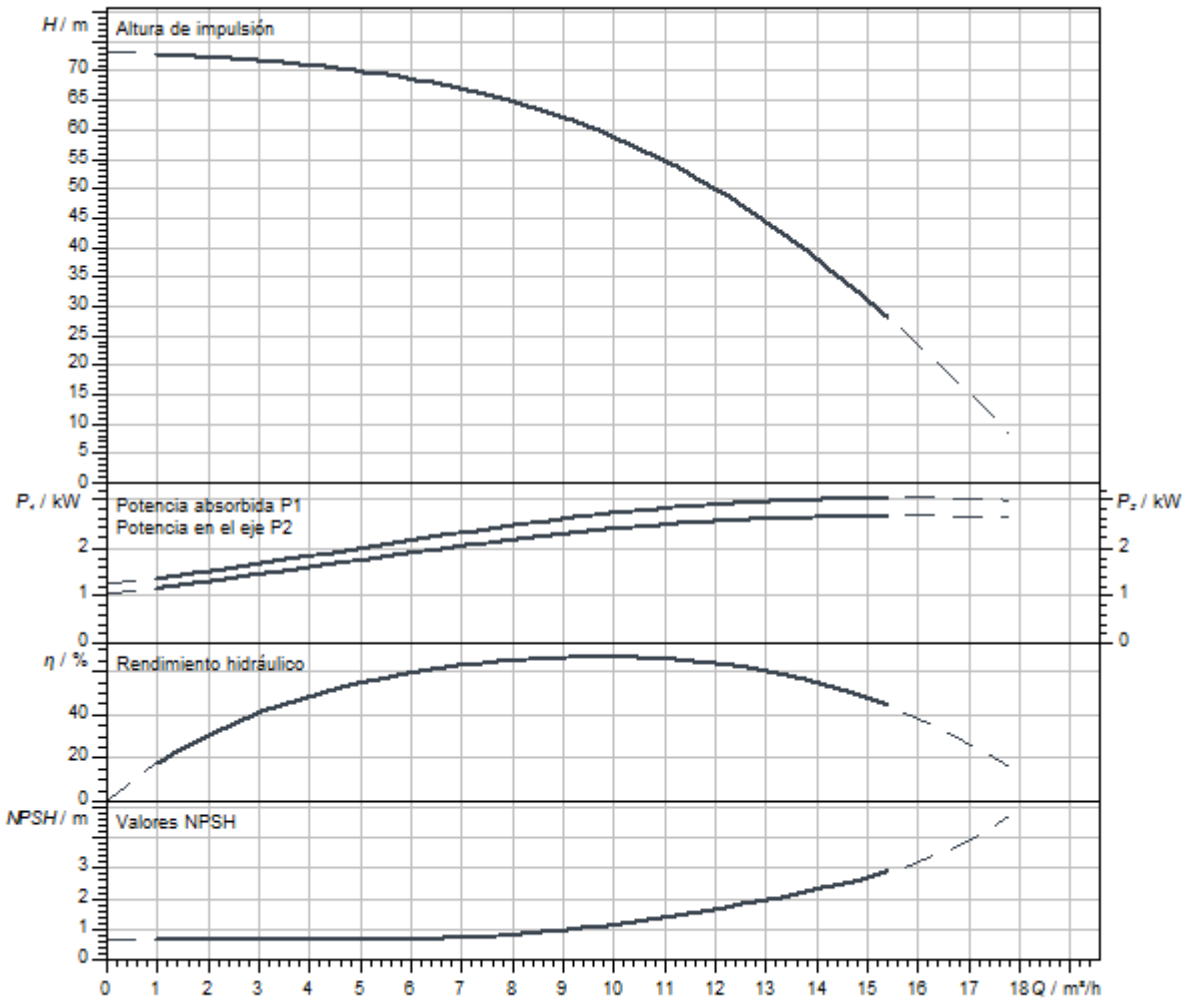

Queda reservado el derecho a realizar modificaciones.

Dimensiones y planos de dimensiones

Helix V 10, PN 25

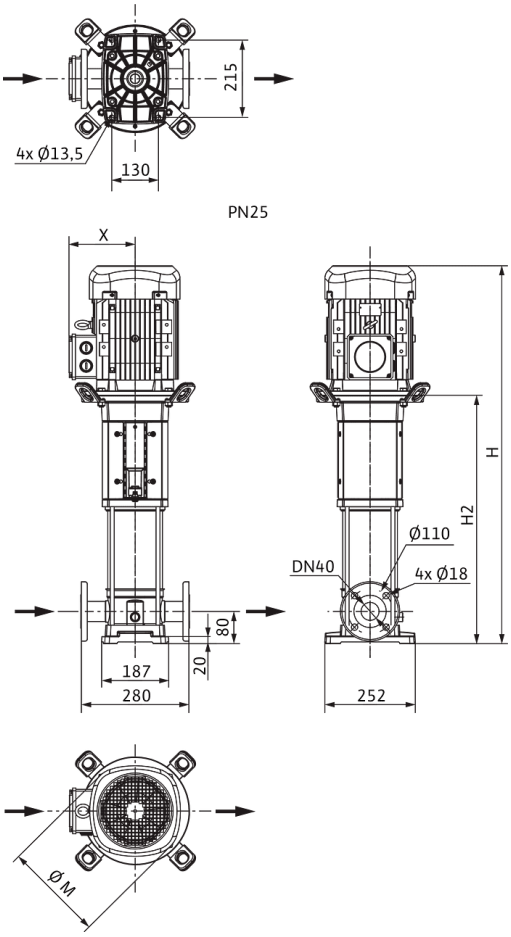

Dimensiones *H*	964 mm
Dimensiones *H1*	149 mm
Dimensiones *L1*	140 mm
Dimensiones *X*	141 mm
Dimensiones *Ø g*	217 mm
Conexión de tubería del lado de aspiración *DNs*	DN 40
Conexión de tubería del lado de impulsión *DNd*	DN 40
Diámetro del motor *X*	132 mm

Información de pedido

Datos del producto

Marca	Wilo
Denominación del producto	HELIX V1007-1/25/E/KS/400-50
Referencia	4150549
Número EAN	4048482142227
Color	verde/plata
Cantidad mínima de pedido	1
Disponibilidad en el mercado	2010-09-01

Medidas y pesos

Longitud con embalaje	1200 mm
Longitud *L*	280 mm
Altura con embalaje	600 mm
Altura *H*	964 mm
Ancho con embalaje	400 mm
Ancho *W*	252 mm
Peso bruto aproximado *m*	60 kg
Peso neto aproximado *m*	54 kg

Embalaje

Tipo de embalaje	Palé desechable
Propiedades del embalaje	Embalaje de transporte
Número por palé	1
Número por capa	1



Ficha técnica

Datos del producto

Denominación del producto	HELIX V1007-2/25/V/KS/400-50

Datos hidráulicos

Índice de eficiencia mínima (MEI)	≥0,7
Presión de entrada	10 bar
Presión máxima de trabajo *PN*	25 bar
Boca de impulsión	DN 40
Temperatura mínima del fluido T_{min}	-15 °C
Temperatura máxima del fluido T_{max}	90 °C
Temperatura ambiente mínima T_{min}	-15 °C
Temperatura ambiente máxima T_{max}	50 °C

Datos del motor

Alimentación eléctrica	3~400 V, 50 Hz
Tolerancia de tensión	±10 %
Potencia nominal del motor P_2	3 kW
Clase de eficiencia energética del motor	IE3
Intensidad nominal I_N	5,5 A
Velocidad nominal *n*	2900 1/min
Factor de potencia	0,90
Tipo de arranque	Directo online (DOL)
Rendimiento del motor 50% η_M *50%*	85,4 %
Rendimiento del motor 75% η_M *75%*	87,1 %
Rendimiento del motor 100% η_M *100%*	87,1 %
Clase de aislamiento	F
Tipo de protección del motor	IP55

Materiales

Carcasa de la bomba	Acero inoxidable
Rodete	Acero inoxidable
Eje	Acero inoxidable
Cierre mecánico	BQ1VGG
Material de la junta	FKM

Dimensiones de instalación

Conexión de tubería del lado de aspiración *DNs*	DN 40
Conexión de tubería del lado de impulsión *DNd*	DN 40

Queda reservado el derecho a realizar modificaciones.

Curvas características

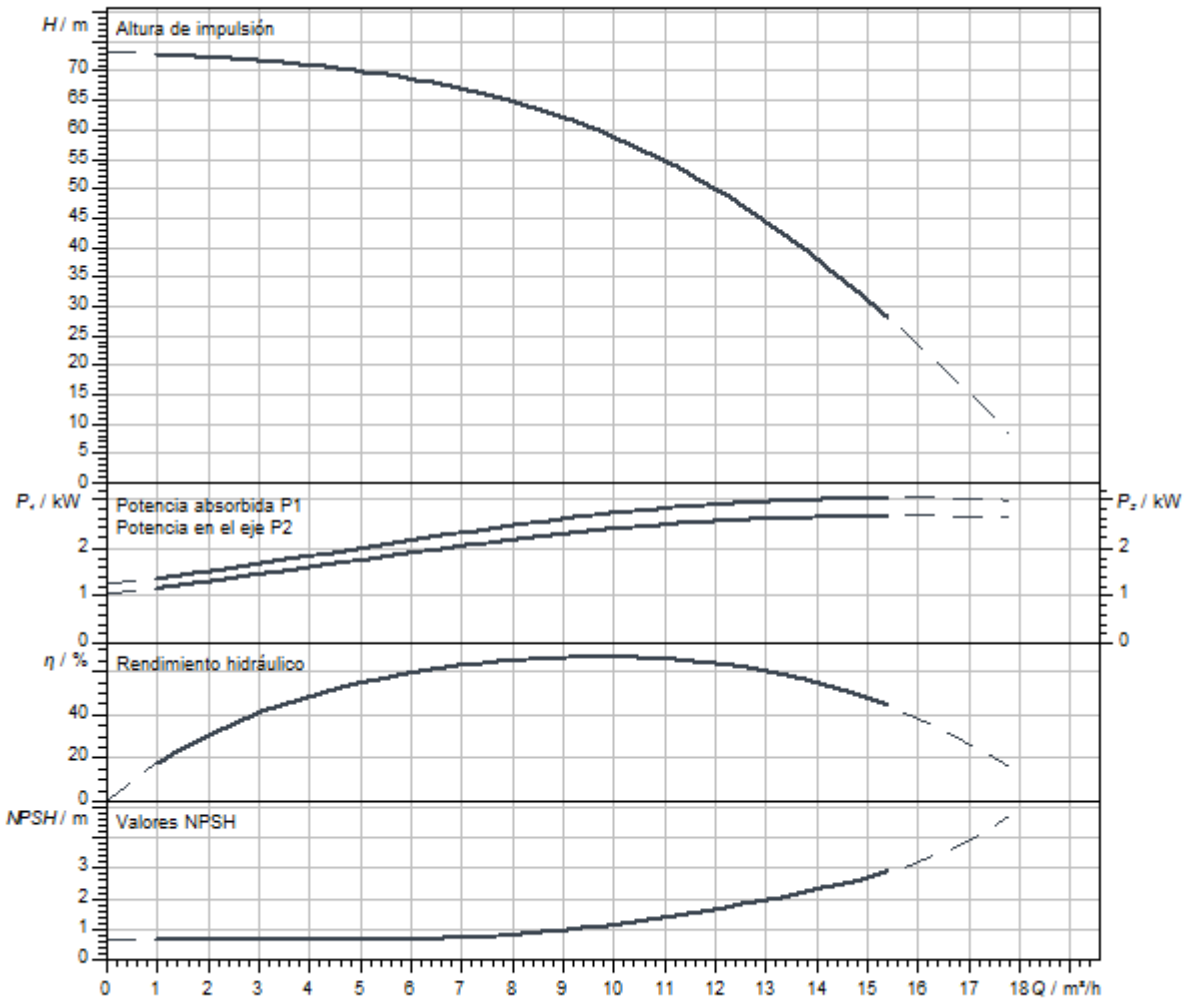

Queda reservado el derecho a realizar modificaciones.

Dimensiones y planos de dimensiones

Helix V 10, PN 25

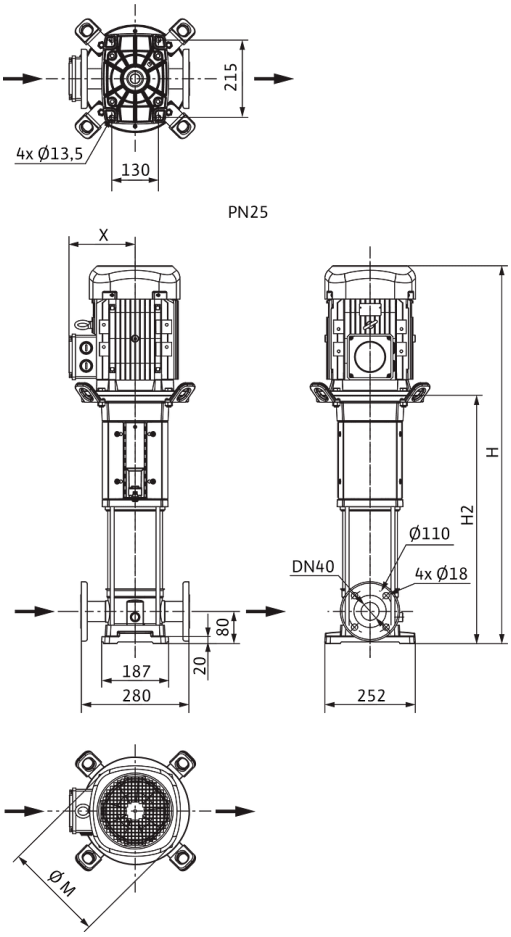

Dimensiones *H*	964 mm
Dimensiones *H1*	149 mm
Dimensiones *L1*	140 mm
Dimensiones *X*	141 mm
Dimensiones *Ø g*	217 mm
Conexión de tubería del lado de aspiración *DNs*	DN 40
Conexión de tubería del lado de impulsión *DNd*	DN 40
Diámetro del motor *X*	132 mm

Información de pedido

Datos del producto

Marca	Wilo
Denominación del producto	HELIX V1007-2/25/V/KS/400-50
Referencia	4150580
Número EAN	4048482142517
Color	verde/plata
Cantidad mínima de pedido	1
Disponibilidad en el mercado	2010-09-01

Medidas y pesos

Longitud con embalaje	1200 mm
Longitud *L*	280 mm
Altura con embalaje	600 mm
Altura *H*	964 mm
Ancho con embalaje	400 mm
Ancho *W*	252 mm
Peso bruto aproximado *m*	60 kg
Peso neto aproximado *m*	54 kg

Embalaje

Tipo de embalaje	Palé desechable
Propiedades del embalaje	Embalaje de transporte
Número por palé	1
Número por capa	1



Ficha técnica

Datos del producto

Denominación del producto	HELIX V1008-1/16/E/KS/400-50

Datos hidráulicos

Índice de eficiencia mínima (MEI)	≥0,7
Presión de entrada	10 bar
Presión máxima de trabajo *PN*	16 bar
Boca de impulsión	G 1½
Temperatura mínima del fluido T_{min}	-30 °C
Temperatura máxima del fluido T_{max}	120 °C
Temperatura ambiente mínima T_{min}	-15 °C
Temperatura ambiente máxima T_{max}	50 °C

Datos del motor

Alimentación eléctrica	3~400 V, 50 Hz
Tolerancia de tensión	±10 %
Potencia nominal del motor P_2	3 kW
Clase de eficiencia energética del motor	IE3
Intensidad nominal I_N	5,5 A
Velocidad nominal *n*	2900 1/min
Factor de potencia	0,90
Tipo de arranque	Directo online (DOL)
Rendimiento del motor 50% η_M *50%*	85,4 %
Rendimiento del motor 75% η_M *75%*	87,1 %
Rendimiento del motor 100% η_M *100%*	87,1 %
Clase de aislamiento	F
Tipo de protección del motor	IP55

Materiales

Carcasa de la bomba	Acero inoxidable
Rodete	Acero inoxidable
Eje	Acero inoxidable
Cierre mecánico	BQ1EGG
Material de la junta	EPDM

Dimensiones de instalación

Conexión de tubería del lado de aspiración *DNs*	G 1½
Conexión de tubería del lado de impulsión *DNd*	G 1½

Queda reservado el derecho a realizar modificaciones.

Curvas características

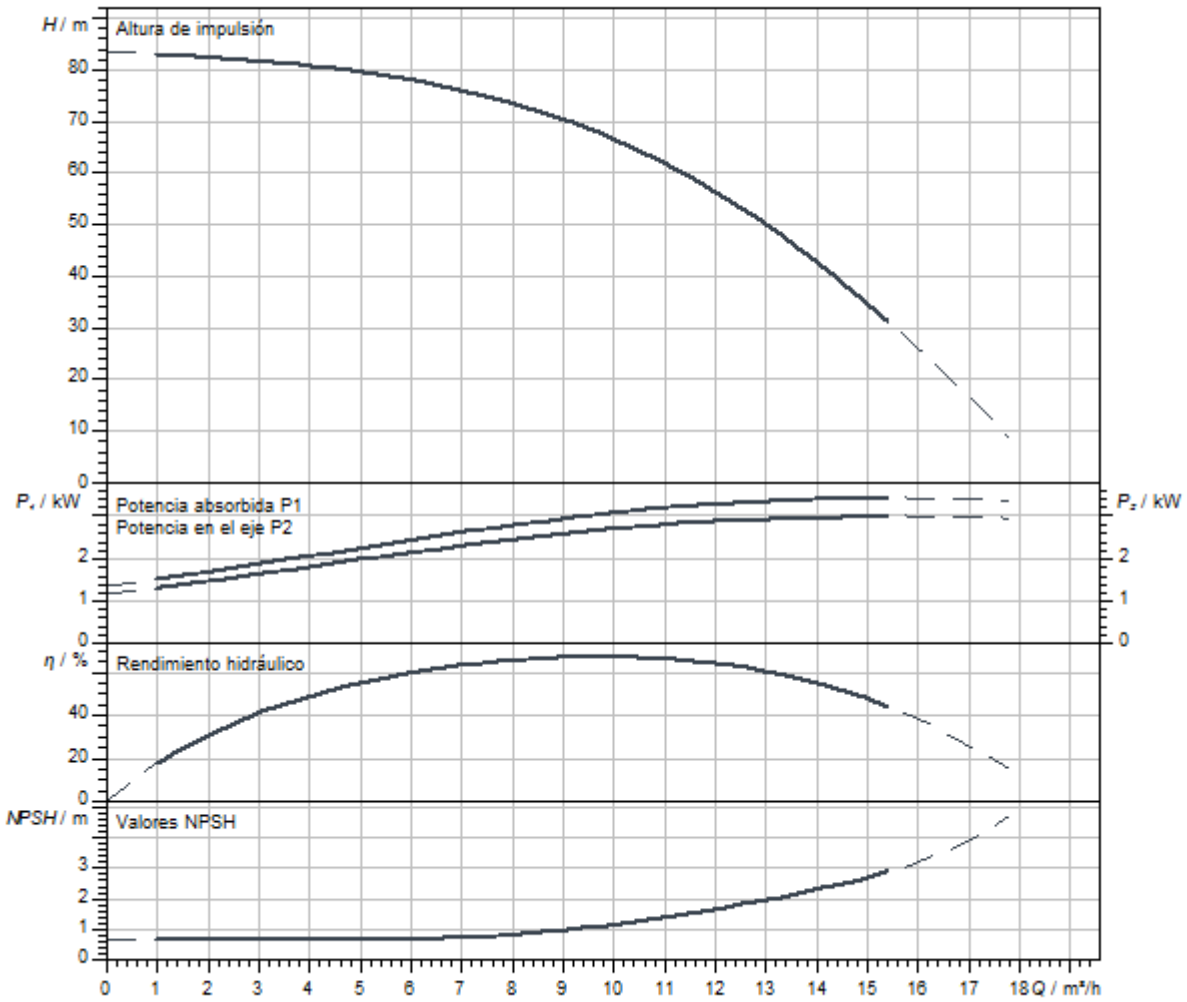

Dimensiones y planos de dimensiones

Helix V 10, PN 16

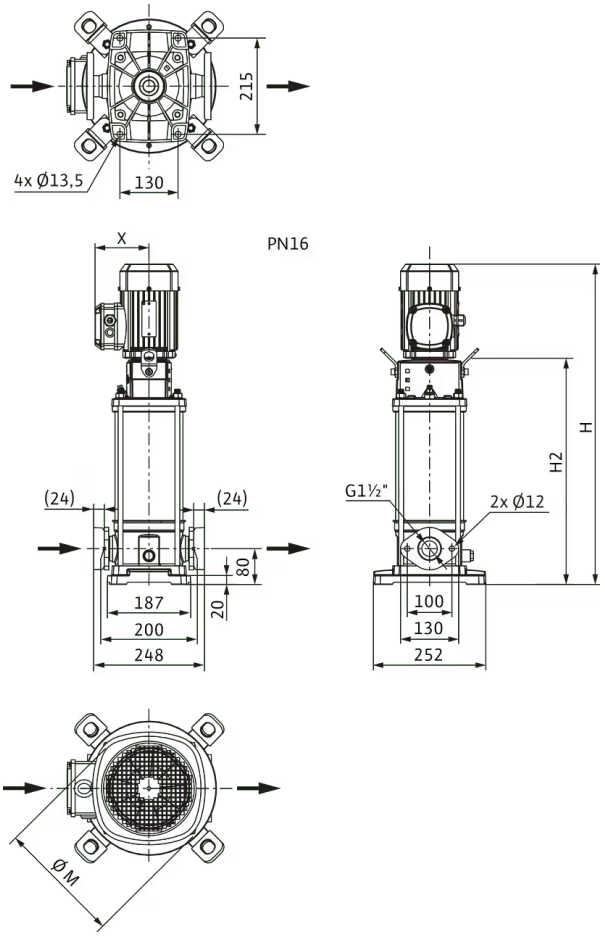

Dimensiones *H*	1001 mm
Dimensiones *H1*	149 mm
Dimensiones *L1*	124 mm
Dimensiones *X*	141 mm
Dimensiones *Ø g*	217 mm
Conexión de tubería del lado de aspiración *DNs*	G 1½
Conexión de tubería del lado de impulsión *DNd*	G 1½
Diámetro del motor *X*	132 mm

Información de pedido

Datos del producto

Marca	Wilo
Denominación del producto	HELIX V1008-1/16/E/KS/400-50
Referencia	4150550
Número EAN	4048482142234
Color	verde/plata
Cantidad mínima de pedido	1
Disponibilidad en el mercado	2010-09-01

Medidas y pesos

Longitud con embalaje	1200 mm
Longitud *L*	265 mm
Altura con embalaje	600 mm
Altura *H*	1001 mm
Ancho con embalaje	400 mm
Ancho *W*	252 mm
Peso bruto aproximado *m*	61 kg
Peso neto aproximado *m*	55 kg

Embalaje

Tipo de embalaje	Palé desechable
Propiedades del embalaje	Embalaje de transporte
Número por palé	1
Número por capa	1



Ficha técnica

Datos del producto

Denominación del producto	HELIX V1008-1/16/E/S/400-50

Datos hidráulicos

Índice de eficiencia mínima (MEI)	≥0,7
Presión de entrada	10 bar
Presión máxima de trabajo *PN*	16 bar
Boca de impulsión	G 1½
Temperatura mínima del fluido T_{min}	-30 °C
Temperatura máxima del fluido T_{max}	120 °C
Temperatura ambiente mínima T_{min}	-15 °C
Temperatura ambiente máxima T_{max}	50 °C

Datos del motor

Alimentación eléctrica	3~400 V, 50 Hz
Tolerancia de tensión	±10 %
Potencia nominal del motor P_2	3 kW
Clase de eficiencia energética del motor	IE3
Intensidad nominal I_N	5,5 A
Velocidad nominal *n*	2900 1/min
Factor de potencia	0,90
Tipo de arranque	Directo online (DOL)
Rendimiento del motor 50% η_M *50%*	85,4 %
Rendimiento del motor 75% η_M *75%*	87,1 %
Rendimiento del motor 100% η_M *100%*	87,1 %
Clase de aislamiento	F
Tipo de protección del motor	IP55

Materiales

Carcasa de la bomba	Acero inoxidable
Rodete	Acero inoxidable
Eje	Acero inoxidable
Cierre mecánico	BQ1EGG
Material de la junta	EPDM

Dimensiones de instalación

Conexión de tubería del lado de aspiración *DNs*	G 1½
Conexión de tubería del lado de impulsión *DNd*	G 1½

Queda reservado el derecho a realizar modificaciones.

Curvas características

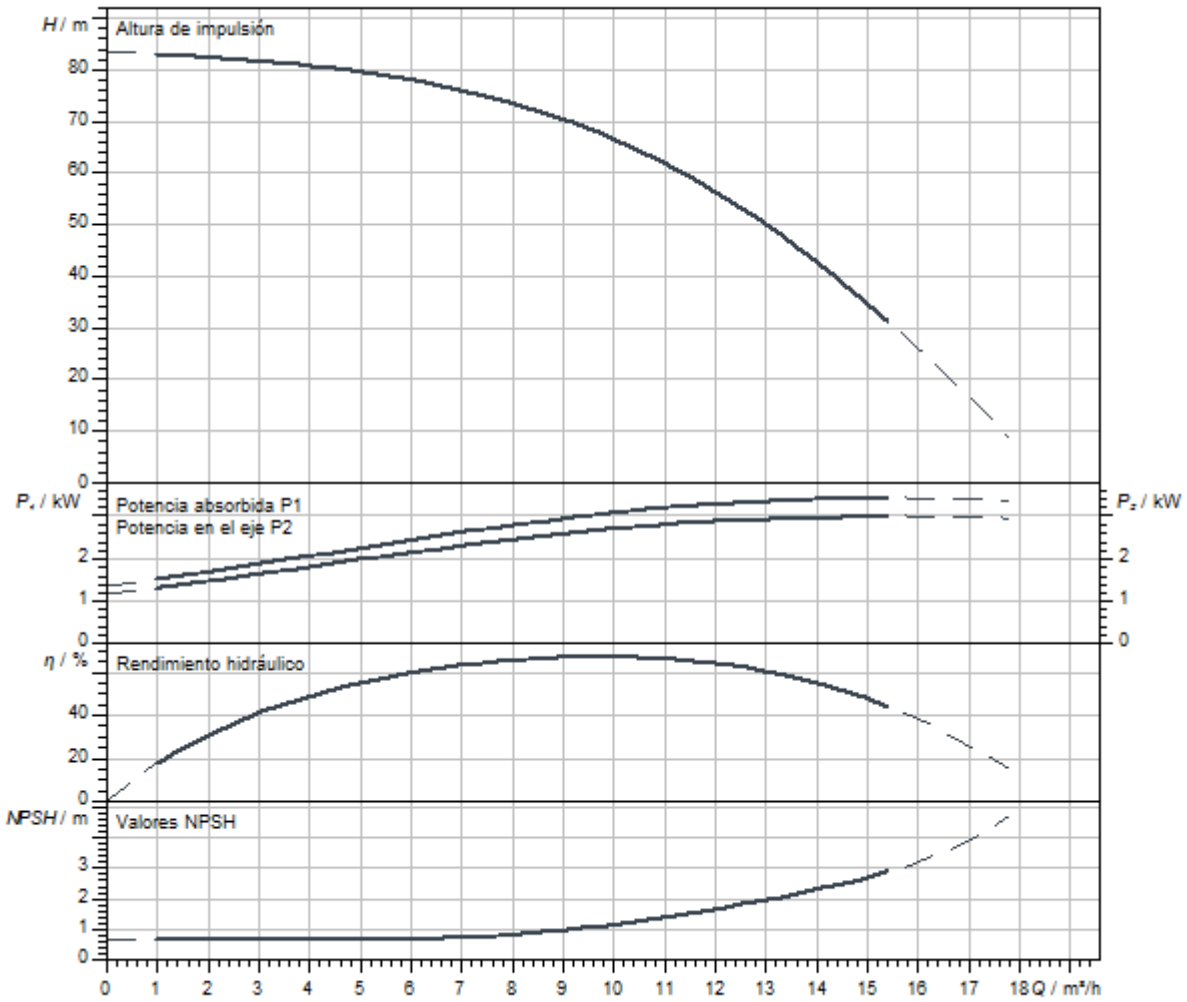

Dimensiones y planos de dimensiones

Helix V 10, PN 16

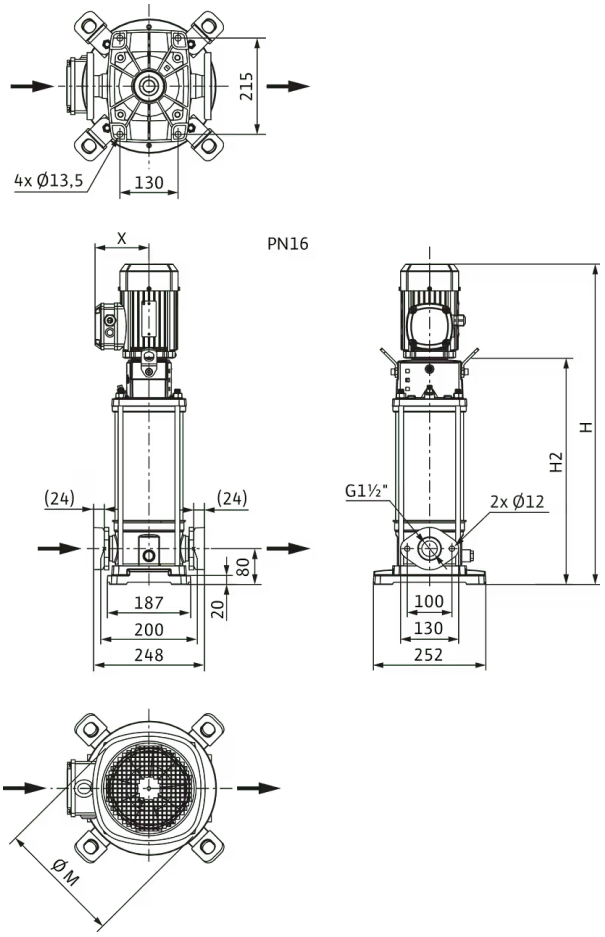

Dimensiones *H*	951 mm
Dimensiones *H1*	149 mm
Dimensiones *L1*	124 mm
Dimensiones *X*	141 mm
Dimensiones *Ø g*	217 mm
Conexión de tubería del lado de aspiración *DNs*	G 1½
Conexión de tubería del lado de impulsión *DNd*	G 1½
Diámetro del motor *X*	132 mm

Información de pedido

Datos del producto

Marca	Wilo
Denominación del producto	HELIX V1008-1/16/E/S/400-50
Referencia	4201299
Número EAN	4048482591711
Color	verde/plata
Cantidad mínima de pedido	1
Disponibilidad en el mercado	2015-09-01

Embalaje

Tipo de embalaje	Caja de cartón
Propiedades del embalaje	Embalaje de transporte
Número por palé	1
Número por capa	1

Medidas y pesos

Longitud con embalaje	1200 mm
Longitud *L*	294 mm
Altura con embalaje	600 mm
Altura *H*	951 mm
Ancho con embalaje	400 mm
Ancho *W*	252 mm
Peso bruto aproximado *m*	55 kg
Peso neto aproximado *m*	47,1 kg

Queda reservado el derecho a realizar modificaciones.



Ficha técnica

Datos del producto

Denominación del producto	HELIX V1008-1/25/E/KS/400-50

Datos hidráulicos

Índice de eficiencia mínima (MEI)	≥0,7
Presión de entrada	10 bar
Presión máxima de trabajo *PN*	25 bar
Boca de impulsión	DN 40
Temperatura mínima del fluido T_{min}	-30 °C
Temperatura máxima del fluido T_{max}	120 °C
Temperatura ambiente mínima T_{min}	-15 °C
Temperatura ambiente máxima T_{max}	50 °C

Datos del motor

Alimentación eléctrica	3~400 V, 50 Hz
Tolerancia de tensión	±10 %
Potencia nominal del motor P_2	3 kW
Clase de eficiencia energética del motor	IE3
Intensidad nominal I_N	5,5 A
Velocidad nominal *n*	2900 1/min
Factor de potencia	0,90
Tipo de arranque	Directo online (DOL)
Rendimiento del motor 50% η_M *50%*	85,4 %
Rendimiento del motor 75% η_M *75%*	87,1 %
Rendimiento del motor 100% η_M *100%*	87,1 %
Clase de aislamiento	F
Tipo de protección del motor	IP55

Materiales

Carcasa de la bomba	Acero inoxidable
Rodete	Acero inoxidable
Eje	Acero inoxidable
Cierre mecánico	BQ1EGG
Material de la junta	EPDM

Dimensiones de instalación

Conexión de tubería del lado de aspiración *DNs*	DN 40
Conexión de tubería del lado de impulsión *DNd*	DN 40

Queda reservado el derecho a realizar modificaciones.

Curvas características

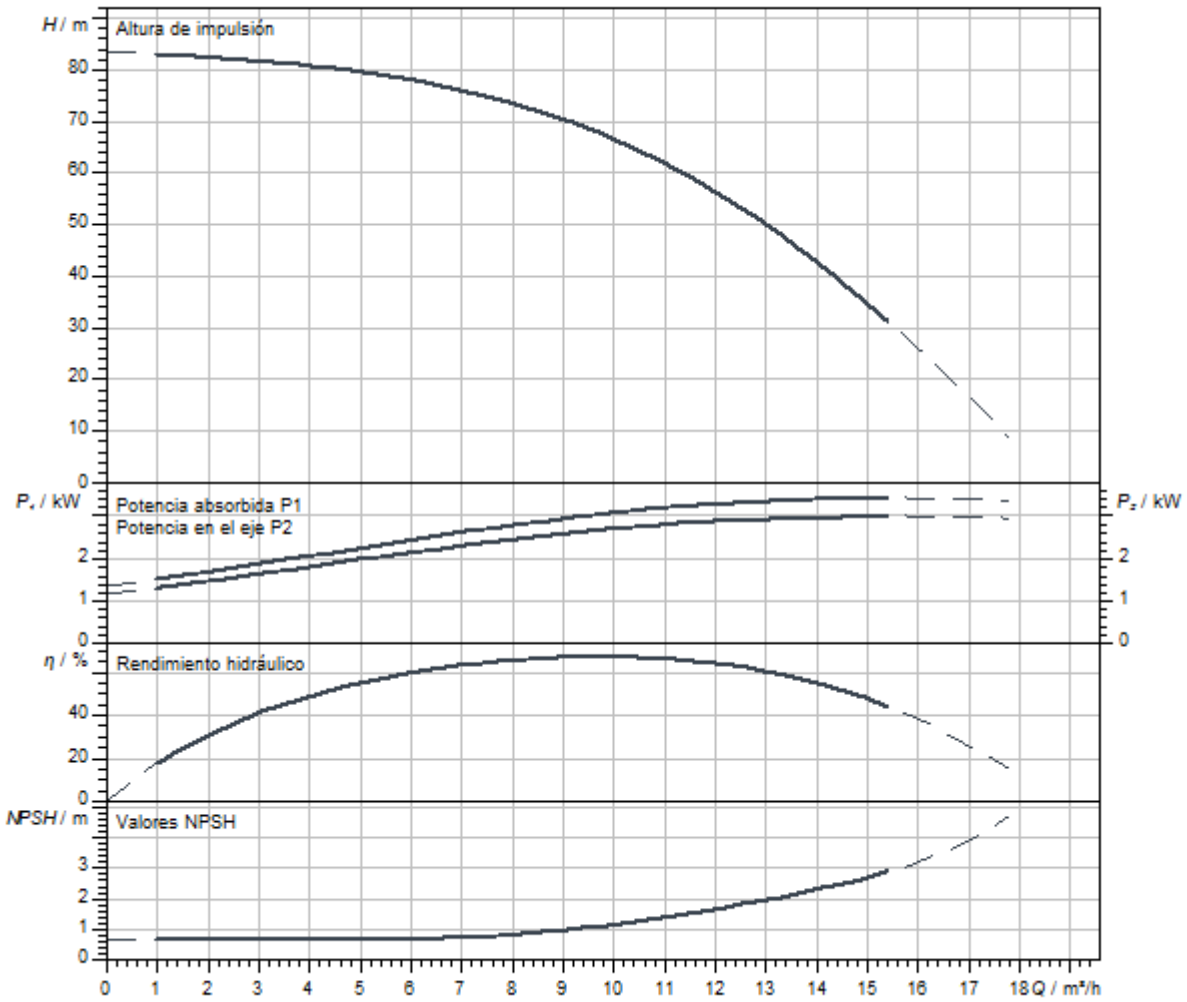

Queda reservado el derecho a realizar modificaciones.

Dimensiones y planos de dimensiones

Helix V 10, PN 25

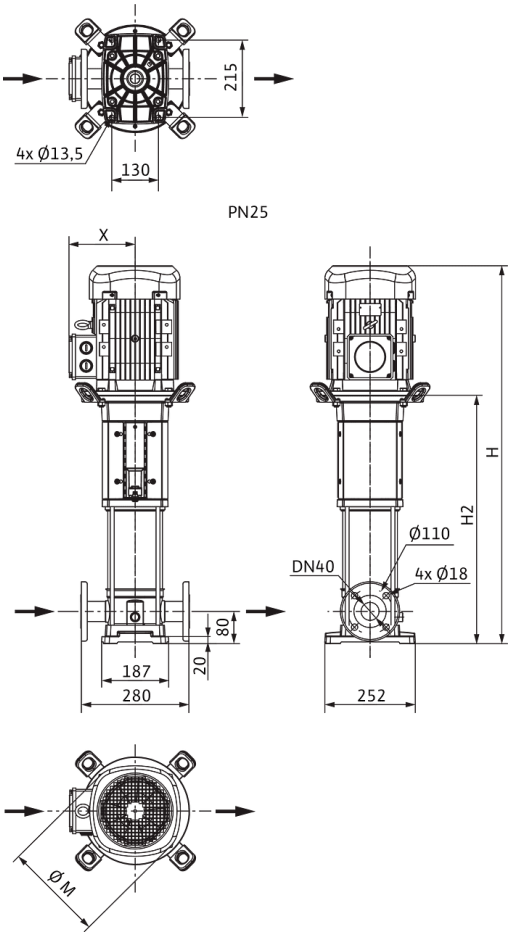

Dimensiones *H*	1001 mm
Dimensiones *H1*	149 mm
Dimensiones *L1*	140 mm
Dimensiones *X*	141 mm
Dimensiones *Ø g*	217 mm
Conexión de tubería del lado de aspiración *DNs*	DN 40
Conexión de tubería del lado de impulsión *DNd*	DN 40
Diámetro del motor *X*	132 mm

Información de pedido

Datos del producto

Marca	Wilo
Denominación del producto	HELIX V1008-1/25/E/KS/400-50
Referencia	4150551
Número EAN	4048482142241
Color	verde/plata
Cantidad mínima de pedido	1
Disponibilidad en el mercado	2010-09-01

Medidas y pesos

Longitud con embalaje	1200 mm
Longitud *L*	280 mm
Altura con embalaje	600 mm
Altura *H*	1001 mm
Ancho con embalaje	400 mm
Ancho *W*	252 mm
Peso bruto aproximado *m*	61 kg
Peso neto aproximado *m*	55 kg

Embalaje

Tipo de embalaje	Palé desechable
Propiedades del embalaje	Embalaje de transporte
Número por palé	1
Número por capa	1



Ficha técnica

Datos del producto

Denominación del producto	HELIX V1008-2/25/V/KS/400-50

Datos hidráulicos

Índice de eficiencia mínima (MEI)	≥0,7
Presión de entrada	10 bar
Presión máxima de trabajo *PN*	25 bar
Boca de impulsión	DN 40
Temperatura mínima del fluido T_{min}	-15 °C
Temperatura máxima del fluido T_{max}	90 °C
Temperatura ambiente mínima T_{min}	-15 °C
Temperatura ambiente máxima T_{max}	50 °C

Datos del motor

Alimentación eléctrica	3~400 V, 50 Hz
Tolerancia de tensión	±10 %
Potencia nominal del motor P_2	3 kW
Clase de eficiencia energética del motor	IE3
Intensidad nominal I_N	5,5 A
Velocidad nominal *n*	2900 1/min
Factor de potencia	0,90
Tipo de arranque	Directo online (DOL)
Rendimiento del motor 50% η_M *50%*	85,4 %
Rendimiento del motor 75% η_M *75%*	87,1 %
Rendimiento del motor 100% η_M *100%*	87,1 %
Clase de aislamiento	F
Tipo de protección del motor	IP55

Materiales

Carcasa de la bomba	Acero inoxidable
Rodete	Acero inoxidable
Eje	Acero inoxidable
Cierre mecánico	BQ1VGG
Material de la junta	FKM

Dimensiones de instalación

Conexión de tubería del lado de aspiración *DNs*	DN 40
Conexión de tubería del lado de impulsión *DNd*	DN 40

Queda reservado el derecho a realizar modificaciones.

Curvas características

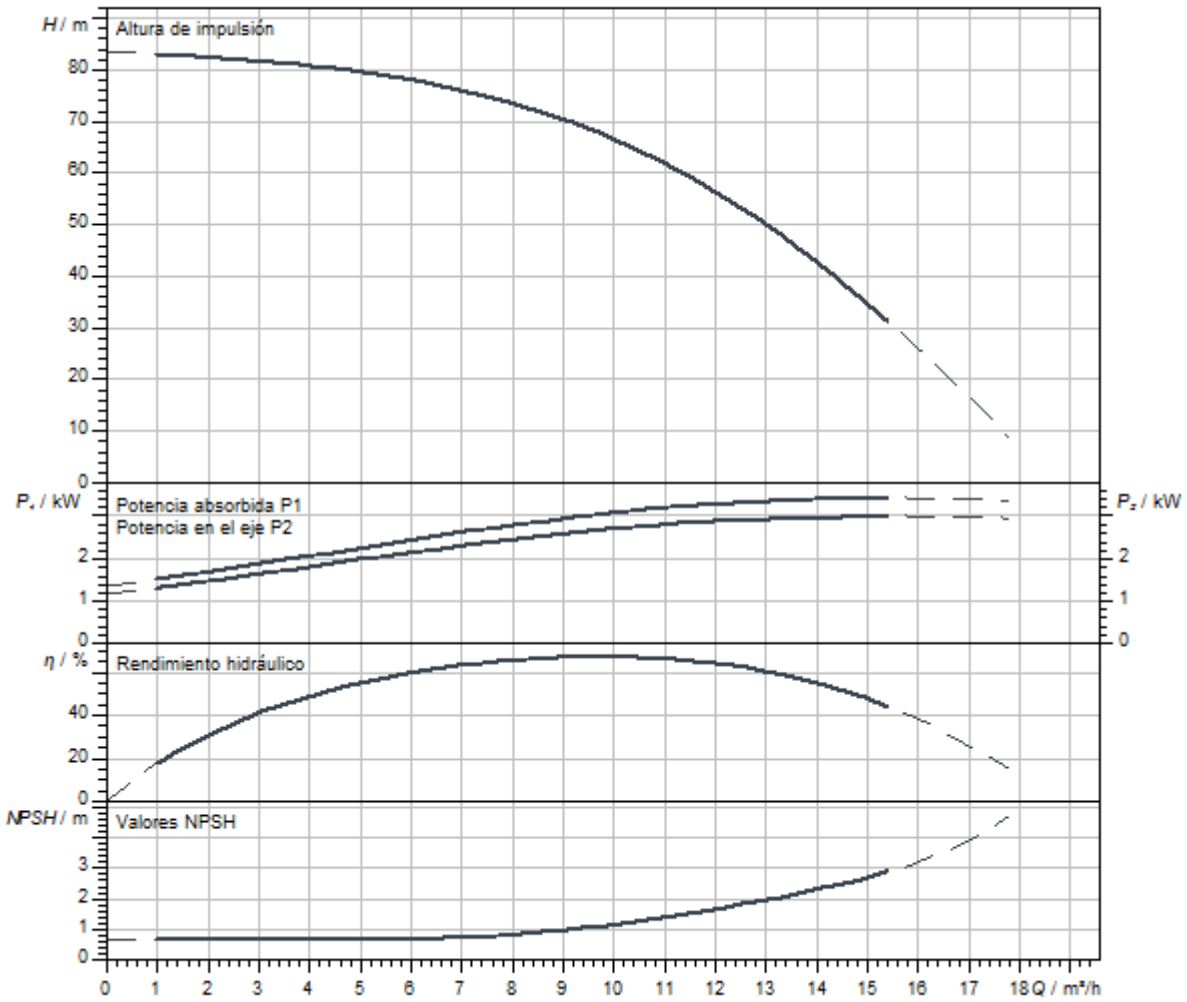

Dimensiones y planos de dimensiones

Helix V 10, PN 25

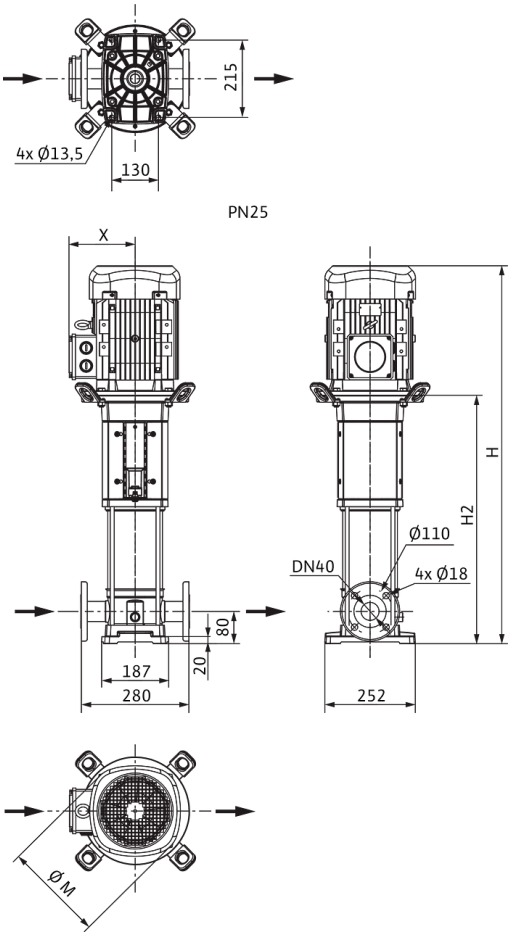

Dimensiones *H*	1001 mm
Dimensiones *H1*	149 mm
Dimensiones *L1*	140 mm
Dimensiones *X*	141 mm
Dimensiones *Ø g*	217 mm
Conexión de tubería del lado de aspiración *DNs*	DN 40
Conexión de tubería del lado de impulsión *DNd*	DN 40
Diámetro del motor *X*	132 mm

Información de pedido

Datos del producto

Marca	Wilo
Denominación del producto	HELIX V1008-2/25/V/KS/400-50
Referencia	4150581
Número EAN	4048482142524
Color	verde/plata
Cantidad mínima de pedido	1
Disponibilidad en el mercado	2010-09-01

Medidas y pesos

Longitud con embalaje	1200 mm
Longitud *L*	280 mm
Altura con embalaje	600 mm
Altura *H*	1001 mm
Ancho con embalaje	400 mm
Ancho *W*	252 mm
Peso bruto aproximado *m*	61 kg
Peso neto aproximado *m*	55 kg

Embalaje

Tipo de embalaje	Palé desechable
Propiedades del embalaje	Embalaje de transporte
Número por palé	1
Número por capa	1



Ficha técnica

Datos del producto

Denominación del producto	HELIX V1009-1/16/E/KS/400-50

Datos hidráulicos

Índice de eficiencia mínima (MEI)	≥0,7
Presión de entrada	10 bar
Presión máxima de trabajo *PN*	16 bar
Boca de impulsión	G 1½
Temperatura mínima del fluido T_{min}	-30 °C
Temperatura máxima del fluido T_{max}	120 °C
Temperatura ambiente mínima T_{min}	-15 °C
Temperatura ambiente máxima T_{max}	50 °C

Datos del motor

Alimentación eléctrica	3~400 V, 50 Hz
Tolerancia de tensión	±10 %
Potencia nominal del motor P_2	4 kW
Clase de eficiencia energética del motor	IE3
Intensidad nominal I_N	7,4 A
Velocidad nominal *n*	2900 1/min
Factor de potencia	0,87
Tipo de arranque	Directo online (DOL)
Rendimiento del motor 50% η_M *50%*	86,5 %
Rendimiento del motor 75% η_M *75%*	88 %
Rendimiento del motor 100% η_M *100%*	88,1 %
Clase de aislamiento	F
Tipo de protección del motor	IP55

Materiales

Carcasa de la bomba	Acero inoxidable
Rodete	Acero inoxidable
Eje	Acero inoxidable
Cierre mecánico	BQ1EGG
Material de la junta	EPDM

Dimensiones de instalación

Conexión de tubería del lado de aspiración *DNs*	G 1½
Conexión de tubería del lado de impulsión *DNd*	G 1½

Queda reservado el derecho a realizar modificaciones.

Curvas características

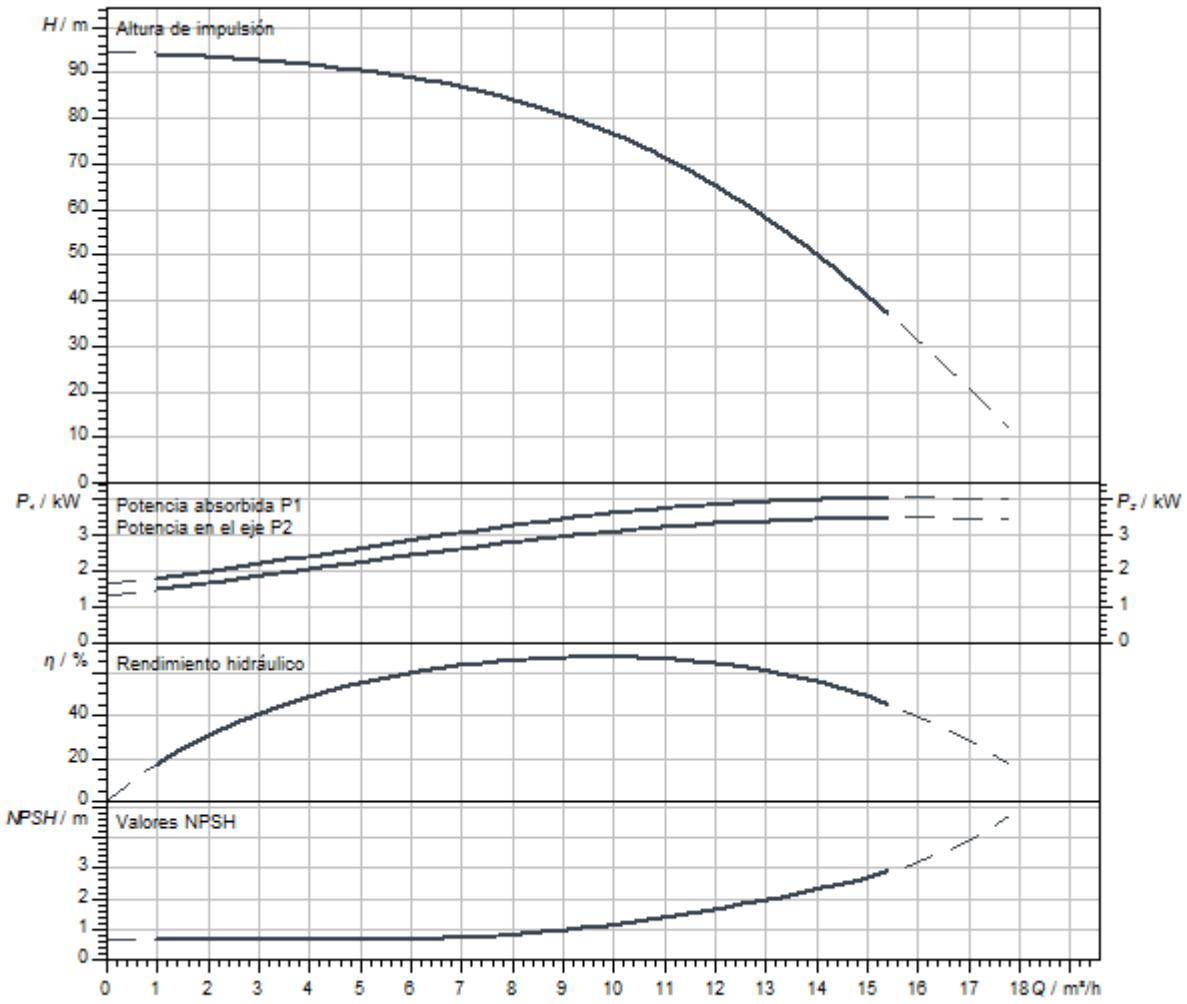

Queda reservado el derecho a realizar modificaciones.

Dimensiones y planos de dimensiones

Helix V 10, PN 16

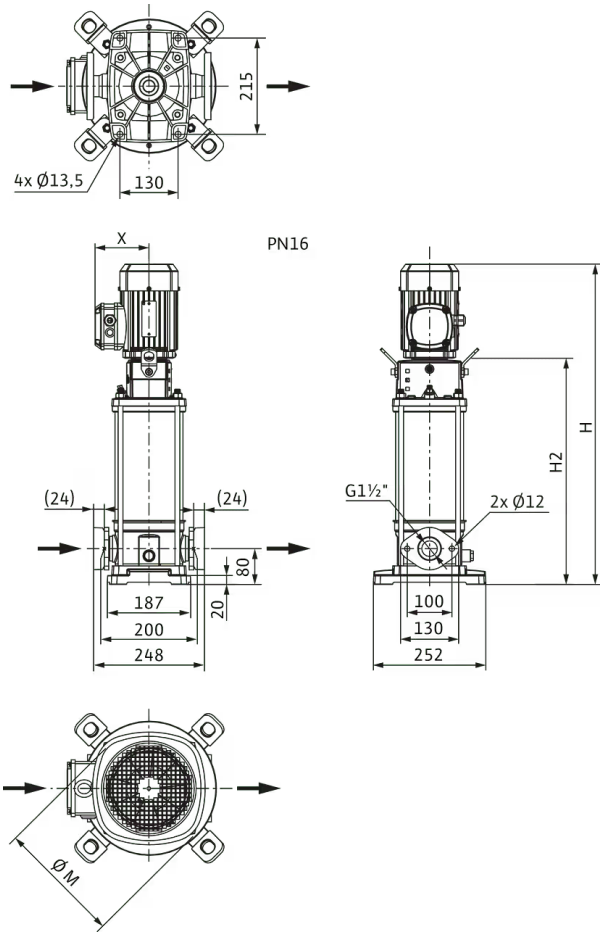

Dimensiones *H*	1006 mm
Dimensiones *H1*	149 mm
Dimensiones *L1*	124 mm
Dimensiones *X*	145 mm
Dimensiones *Ø g*	196 mm
Conexión de tubería del lado de aspiración *DNs*	G 1½
Conexión de tubería del lado de impulsión *DNd*	G 1½
Diámetro del motor *X*	164 mm

Información de pedido

Datos del producto

Marca	Wilo
Denominación del producto	HELIX V1009-1/16/E/KS/400-50
Referencia	4150552
Número EAN	4048482142258
Color	verde/plata
Cantidad mínima de pedido	1
Disponibilidad en el mercado	2010-09-01

Medidas y pesos

Longitud con embalaje	1200 mm
Longitud *L*	1200 mm
Altura con embalaje	600 mm
Altura *H*	1006 mm
Ancho con embalaje	400 mm
Ancho *W*	400 mm
Peso bruto aproximado *m*	72 kg
Peso neto aproximado *m*	53 kg

Embalaje

Tipo de embalaje	Palé desechable
Propiedades del embalaje	Embalaje de transporte
Número por palé	1
Número por capa	1



Ficha técnica

Datos del producto

Denominación del producto	HELIX V1009-1/16/E/S/400-50

Datos hidráulicos

Índice de eficiencia mínima (MEI)	≥0,7
Presión de entrada	10 bar
Presión máxima de trabajo *PN*	16 bar
Boca de impulsión	G 1½
Temperatura mínima del fluido T_{min}	-30 °C
Temperatura máxima del fluido T_{max}	120 °C
Temperatura ambiente mínima T_{min}	-15 °C
Temperatura ambiente máxima T_{max}	50 °C

Datos del motor

Alimentación eléctrica	3~400 V, 50 Hz
Tolerancia de tensión	±10 %
Potencia nominal del motor P_2	4 kW
Clase de eficiencia energética del motor	IE3
Intensidad nominal I_N	7,4 A
Velocidad nominal *n*	2900 1/min
Factor de potencia	0,87
Tipo de arranque	Directo online (DOL)
Rendimiento del motor 50% η_M *50%*	86,5 %
Rendimiento del motor 75% η_M *75%*	88 %
Rendimiento del motor 100% η_M *100%*	88,1 %
Clase de aislamiento	F
Tipo de protección del motor	IP55

Materiales

Carcasa de la bomba	Acero inoxidable
Rodete	Acero inoxidable
Eje	Acero inoxidable
Cierre mecánico	BQ1EGG
Material de la junta	EPDM

Dimensiones de instalación

Conexión de tubería del lado de aspiración *DNs*	G 1½
Conexión de tubería del lado de impulsión *DNd*	G 1½

Queda reservado el derecho a realizar modificaciones.

Curvas características

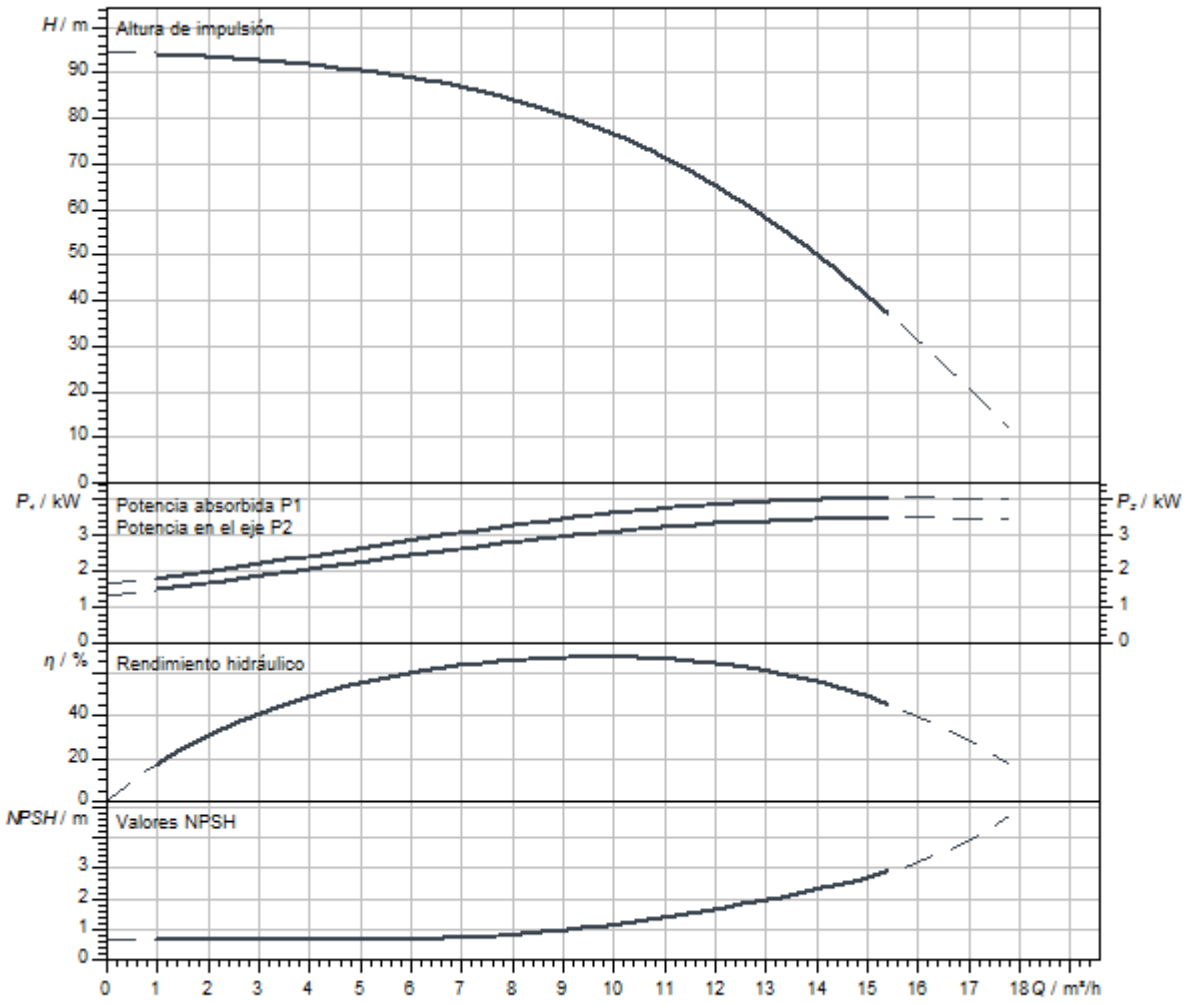

Queda reservado el derecho a realizar modificaciones.

Dimensiones y planos de dimensiones

Helix V 10, PN 16

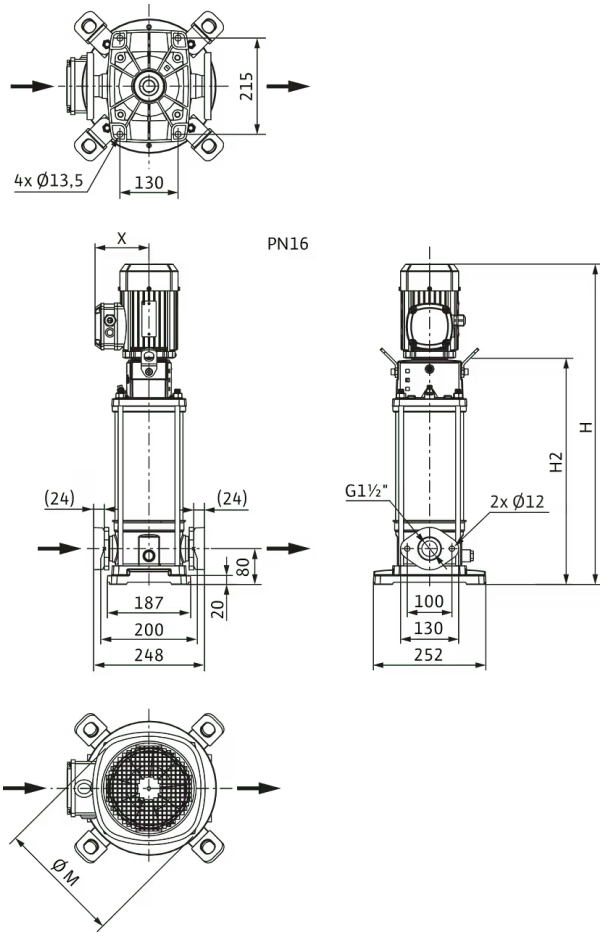

Dimensiones *H*	956 mm
Dimensiones *H1*	149 mm
Dimensiones *L1*	124 mm
Dimensiones *X*	145 mm
Dimensiones *Ø g*	196 mm
Conexión de tubería del lado de aspiración *DNs*	G 1½
Conexión de tubería del lado de impulsión *DNd*	G 1½
Diámetro del motor *X*	164 mm

Información de pedido

Datos del producto

Marca	Wilo
Denominación del producto	HELIX V1009-1/16/E/S/400-50
Referencia	4201302
Número EAN	4048482591742
Color	verde/plata
Cantidad mínima de pedido	1
Disponibilidad en el mercado	2015-09-01

Embalaje

Tipo de embalaje	Caja de cartón
Propiedades del embalaje	Embalaje de transporte
Número por palé	1
Número por capa	1

Medidas y pesos

Longitud con embalaje	1200 mm
Longitud *L*	299 mm
Altura con embalaje	600 mm
Altura *H*	956 mm
Ancho con embalaje	400 mm
Ancho *W*	252 mm
Peso bruto aproximado *m*	57 kg
Peso neto aproximado *m*	48,8 kg



Ficha técnica

Datos del producto

Denominación del producto	HELIX V1009-1/25/E/KS/400-50

Datos hidráulicos

Índice de eficiencia mínima (MEI)	≥0,7
Presión de entrada	10 bar
Presión máxima de trabajo *PN*	25 bar
Boca de impulsión	DN 40
Temperatura mínima del fluido T_{min}	-30 °C
Temperatura máxima del fluido T_{max}	120 °C
Temperatura ambiente mínima T_{min}	-15 °C
Temperatura ambiente máxima T_{max}	50 °C

Datos del motor

Alimentación eléctrica	3~400 V, 50 Hz
Tolerancia de tensión	±10 %
Potencia nominal del motor P_2	4 kW
Clase de eficiencia energética del motor	IE3
Intensidad nominal I_N	7,4 A
Velocidad nominal *n*	2900 1/min
Factor de potencia	0,87
Tipo de arranque	Directo online (DOL)
Rendimiento del motor 50% η_M *50%*	86,5 %
Rendimiento del motor 75% η_M *75%*	88 %
Rendimiento del motor 100% η_M *100%*	88,1 %
Clase de aislamiento	F
Tipo de protección del motor	IP55

Materiales

Carcasa de la bomba	Acero inoxidable
Rodete	Acero inoxidable
Eje	Acero inoxidable
Cierre mecánico	BQ1EGG
Material de la junta	EPDM

Dimensiones de instalación

Conexión de tubería del lado de aspiración *DNs*	DN 40
Conexión de tubería del lado de impulsión *DNd*	DN 40

Queda reservado el derecho a realizar modificaciones.

Curvas características

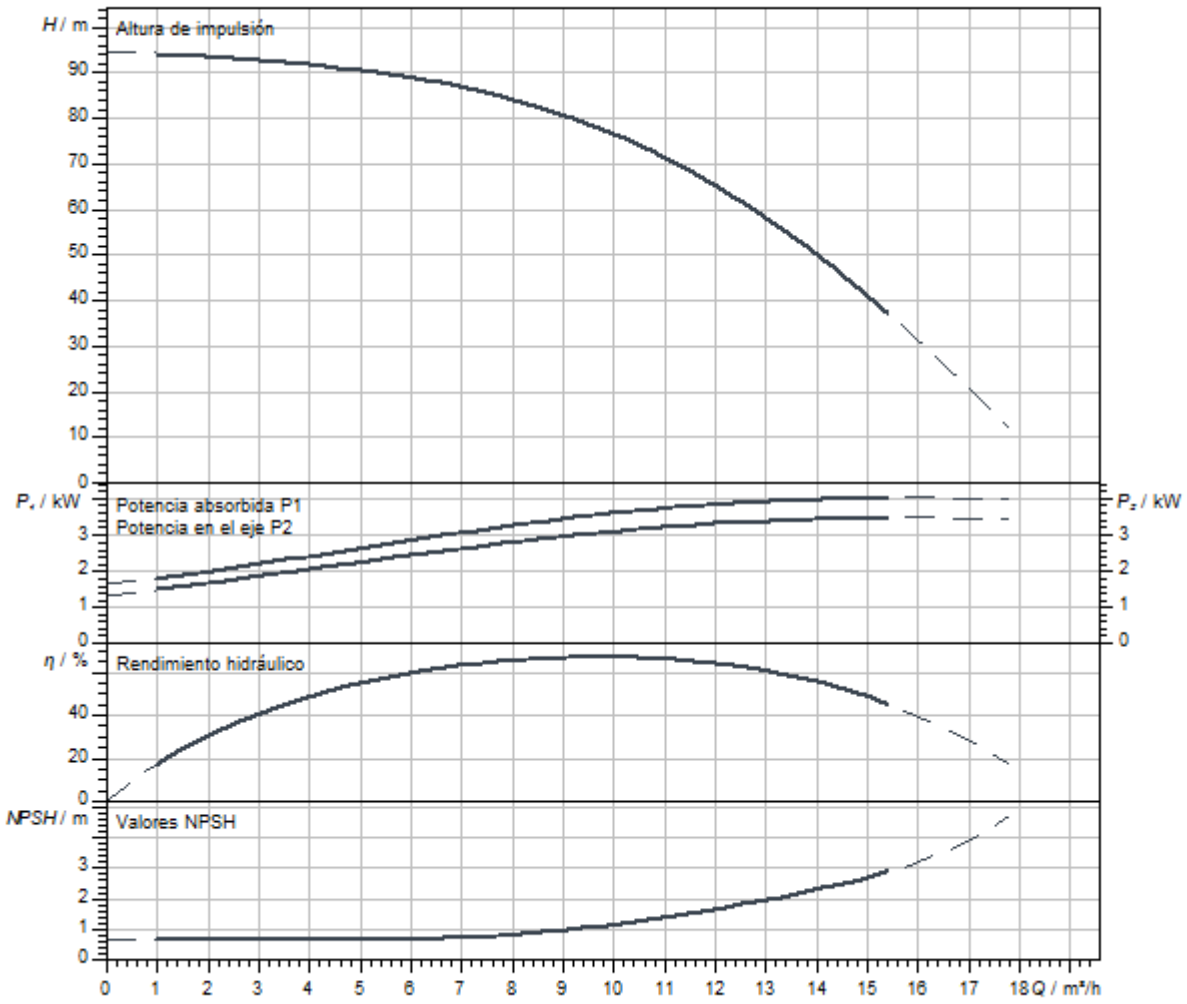

Dimensiones y planos de dimensiones

Helix V 10, PN 25

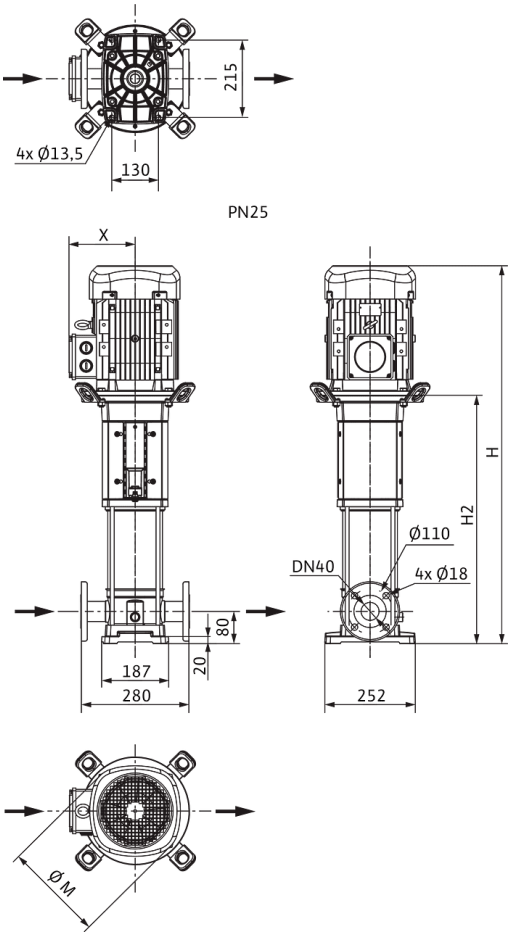

Dimensiones *H*	1006 mm
Dimensiones *H1*	149 mm
Dimensiones *L1*	140 mm
Dimensiones *X*	145 mm
Dimensiones *Ø g*	196 mm
Conexión de tubería del lado de aspiración *DNs*	DN 40
Conexión de tubería del lado de impulsión *DNd*	DN 40
Diámetro del motor *X*	164 mm

Información de pedido

Datos del producto

Marca	Wilo
Denominación del producto	HELIX V1009-1/25/E/KS/400-50
Referencia	4150553
Número EAN	4048482142265
Color	verde/plata
Cantidad mínima de pedido	1
Disponibilidad en el mercado	2010-09-01

Medidas y pesos

Longitud con embalaje	1200 mm
Longitud *L*	280 mm
Altura con embalaje	600 mm
Altura *H*	1006 mm
Ancho con embalaje	400 mm
Ancho *W*	252 mm
Peso bruto aproximado *m*	72 kg
Peso neto aproximado *m*	53 kg

Embalaje

Tipo de embalaje	Palé desechable
Propiedades del embalaje	Embalaje de transporte
Número por palé	1
Número por capa	1



Ficha técnica

Datos del producto

Denominación del producto	HELIX V1009-2/25/V/KS/400-50

Datos hidráulicos

Índice de eficiencia mínima (MEI)	≥0,7
Presión de entrada	10 bar
Presión máxima de trabajo *PN*	25 bar
Boca de impulsión	DN 40
Temperatura mínima del fluido T_{min}	-15 °C
Temperatura máxima del fluido T_{max}	90 °C
Temperatura ambiente mínima T_{min}	-15 °C
Temperatura ambiente máxima T_{max}	50 °C

Datos del motor

Alimentación eléctrica	3~400 V, 50 Hz
Tolerancia de tensión	±10 %
Potencia nominal del motor P_2	4 kW
Clase de eficiencia energética del motor	IE3
Intensidad nominal I_N	7,4 A
Velocidad nominal *n*	2900 1/min
Factor de potencia	0,87
Tipo de arranque	Directo online (DOL)
Rendimiento del motor 50% η_M *50%*	86,5 %
Rendimiento del motor 75% η_M *75%*	88 %
Rendimiento del motor 100% η_M *100%*	88,1 %
Clase de aislamiento	F
Tipo de protección del motor	IP55

Materiales

Carcasa de la bomba	Acero inoxidable
Rodete	Acero inoxidable
Eje	Acero inoxidable
Cierre mecánico	BQ1VGG
Material de la junta	FKM

Dimensiones de instalación

Conexión de tubería del lado de aspiración *DNs*	DN 40
Conexión de tubería del lado de impulsión *DNd*	DN 40

Queda reservado el derecho a realizar modificaciones.

Curvas características

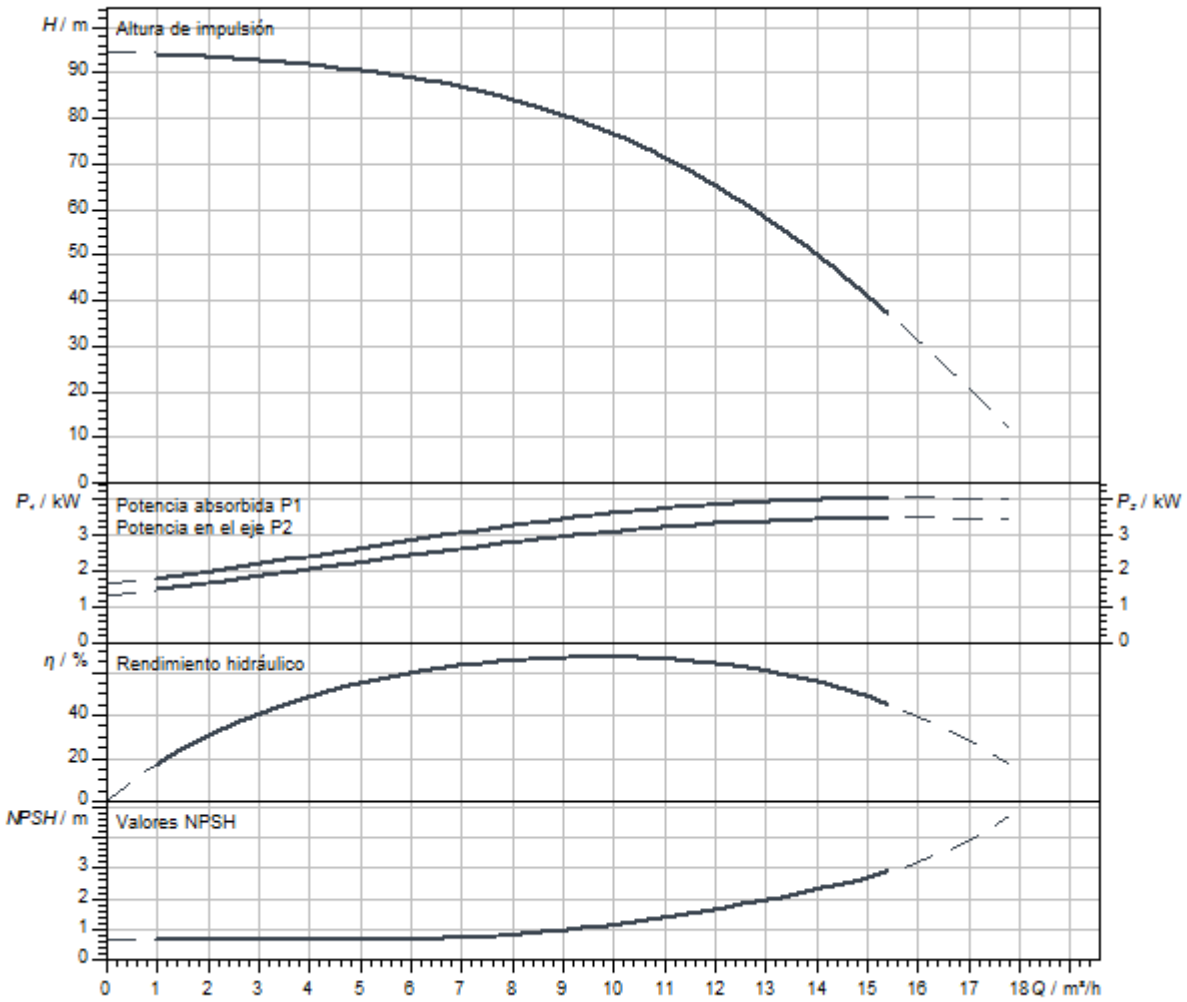

Dimensiones y planos de dimensiones

Helix V 10, PN 25

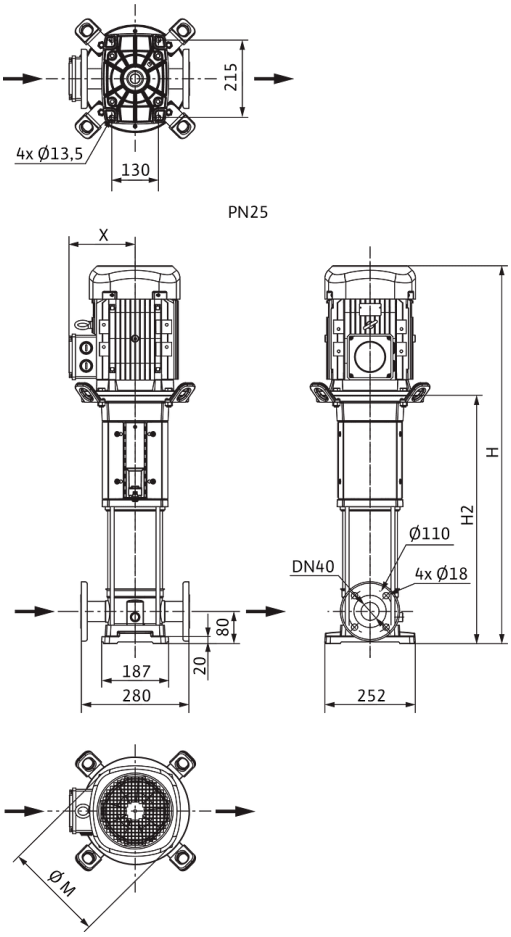

Dimensiones *H*	1006 mm
Dimensiones *H1*	149 mm
Dimensiones *L1*	140 mm
Dimensiones *X*	145 mm
Dimensiones *Ø g*	196 mm
Conexión de tubería del lado de aspiración *DNs*	DN 40
Conexión de tubería del lado de impulsión *DNd*	DN 40
Diámetro del motor *X*	164 mm

Información de pedido

Datos del producto

Marca	Wilo
Denominación del producto	HELIX V1009-2/25/V/KS/400-50
Referencia	4150582
Número EAN	4048482142531
Color	verde/plata
Cantidad mínima de pedido	1
Disponibilidad en el mercado	2010-09-01

Medidas y pesos

Longitud con embalaje	1200 mm
Longitud *L*	280 mm
Altura con embalaje	600 mm
Altura *H*	1006 mm
Ancho con embalaje	400 mm
Ancho *W*	252 mm
Peso bruto aproximado *m*	72 kg
Peso neto aproximado *m*	53 kg

Embalaje

Tipo de embalaje	Palé desechable
Propiedades del embalaje	Embalaje de transporte
Número por palé	1
Número por capa	1

Queda reservado el derecho a realizar modificaciones.



Ficha técnica

Datos del producto

Denominación del producto	HELIX V1010-1/16/E/KS/400-50

Datos hidráulicos

Índice de eficiencia mínima (MEI)	≥0,7
Presión de entrada	10 bar
Presión máxima de trabajo *PN*	16 bar
Boca de impulsión	G 1½
Temperatura mínima del fluido T_{min}	-30 °C
Temperatura máxima del fluido T_{max}	120 °C
Temperatura ambiente mínima T_{min}	-15 °C
Temperatura ambiente máxima T_{max}	50 °C

Datos del motor

Alimentación eléctrica	3~400 V, 50 Hz
Tolerancia de tensión	±10 %
Potencia nominal del motor P_2	4 kW
Clase de eficiencia energética del motor	IE3
Intensidad nominal I_N	7,4 A
Velocidad nominal *n*	2900 1/min
Factor de potencia	0,87
Tipo de arranque	Directo online (DOL)
Rendimiento del motor 50% η_M *50%*	86,5 %
Rendimiento del motor 75% η_M *75%*	88 %
Rendimiento del motor 100% η_M *100%*	88,1 %
Clase de aislamiento	F
Tipo de protección del motor	IP55

Materiales

Carcasa de la bomba	Acero inoxidable
Rodete	Acero inoxidable
Eje	Acero inoxidable
Cierre mecánico	BQ1EGG
Material de la junta	EPDM

Dimensiones de instalación

Conexión de tubería del lado de aspiración *DNs*	G 1½
Conexión de tubería del lado de impulsión *DNd*	G 1½

Queda reservado el derecho a realizar modificaciones.

Curvas características

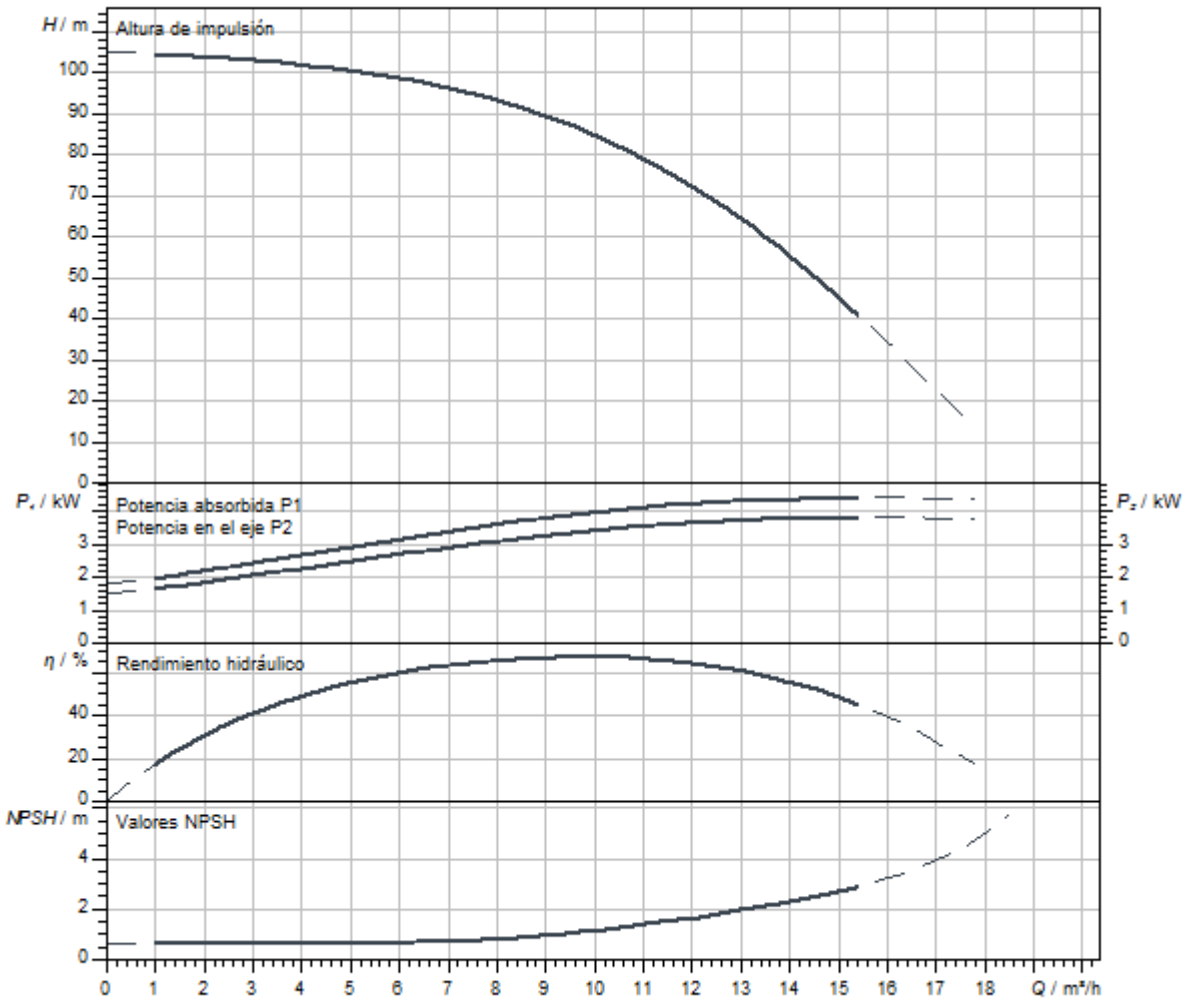

Queda reservado el derecho a realizar modificaciones.

Dimensiones y planos de dimensiones

Helix V 10, PN 16

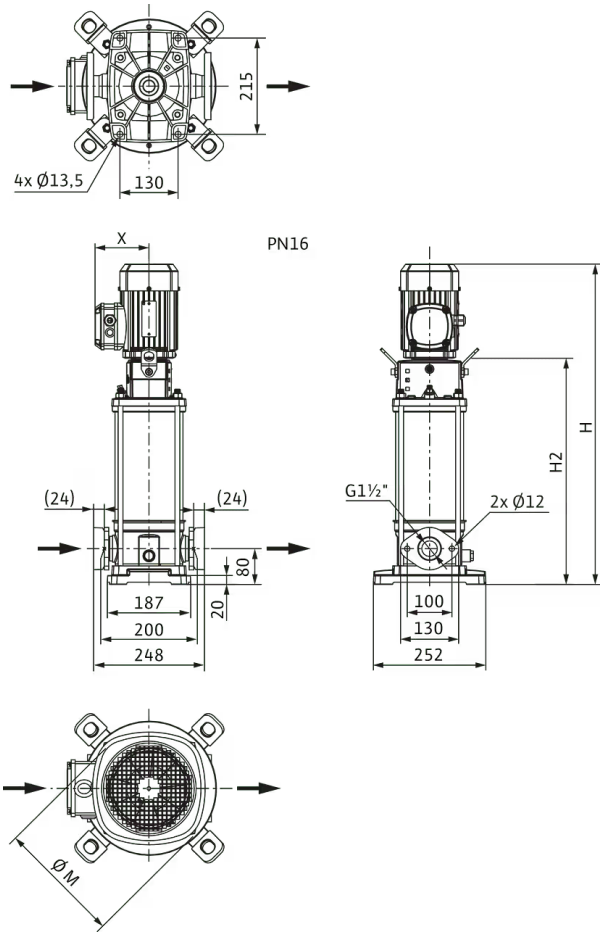

Dimensiones *H*	1043 mm
Dimensiones *H1*	149 mm
Dimensiones *L1*	124 mm
Dimensiones *X*	145 mm
Dimensiones *Ø g*	196 mm
Conexión de tubería del lado de aspiración *DNs*	G 1½
Conexión de tubería del lado de impulsión *DNd*	G 1½
Diámetro del motor *X*	164 mm

Información de pedido

Datos del producto

Marca	Wilo
Denominación del producto	HELIX V1010-1/16/E/KS/400-50
Referencia	4150554
Número EAN	4048482142272
Color	verde/plata
Cantidad mínima de pedido	1
Disponibilidad en el mercado	2010-09-01

Medidas y pesos

Longitud con embalaje	1600 mm
Longitud *L*	265 mm
Altura con embalaje	500 mm
Altura *H*	1043 mm
Ancho con embalaje	400 mm
Ancho *W*	252 mm
Peso bruto aproximado *m*	70 kg
Peso neto aproximado *m*	54 kg

Embalaje

Tipo de embalaje	Palé desechable
Propiedades del embalaje	Embalaje de transporte
Número por palé	1
Número por capa	1

Queda reservado el derecho a realizar modificaciones.



Ficha técnica

Datos del producto

Denominación del producto	HELIX V1010-1/16/E/S/400-50

Datos hidráulicos

Índice de eficiencia mínima (MEI)	≥0,7
Presión de entrada	10 bar
Presión máxima de trabajo *PN*	16 bar
Boca de impulsión	G 1½
Temperatura mínima del fluido T_{min}	-30 °C
Temperatura máxima del fluido T_{max}	120 °C
Temperatura ambiente mínima T_{min}	-15 °C
Temperatura ambiente máxima T_{max}	50 °C

Datos del motor

Alimentación eléctrica	3~400 V, 50 Hz
Tolerancia de tensión	±10 %
Potencia nominal del motor P_2	4 kW
Clase de eficiencia energética del motor	IE3
Intensidad nominal I_N	7,4 A
Velocidad nominal *n*	2900 1/min
Factor de potencia	0,87
Tipo de arranque	Directo online (DOL)
Rendimiento del motor 50% η_M *50%*	86,5 %
Rendimiento del motor 75% η_M *75%*	88 %
Rendimiento del motor 100% η_M *100%*	88,1 %
Clase de aislamiento	F
Tipo de protección del motor	IP55

Materiales

Carcasa de la bomba	Acero inoxidable
Rodete	Acero inoxidable
Eje	Acero inoxidable
Cierre mecánico	BQ1EGG
Material de la junta	EPDM

Dimensiones de instalación

Conexión de tubería del lado de aspiración *DNs*	G 1½
Conexión de tubería del lado de impulsión *DNd*	G 1½

Queda reservado el derecho a realizar modificaciones.

Curvas características

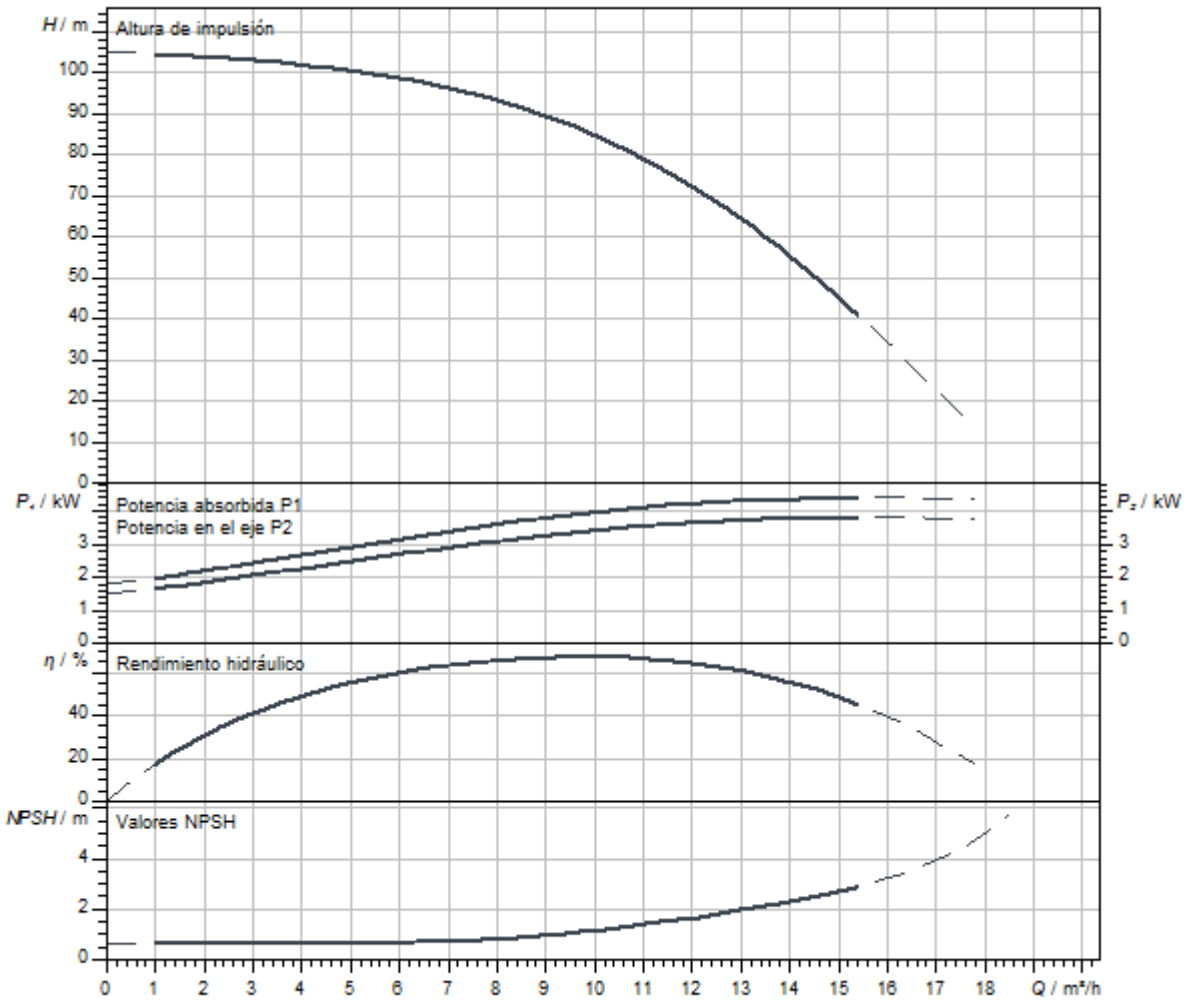

Dimensiones y planos de dimensiones

Helix V 10, PN 16

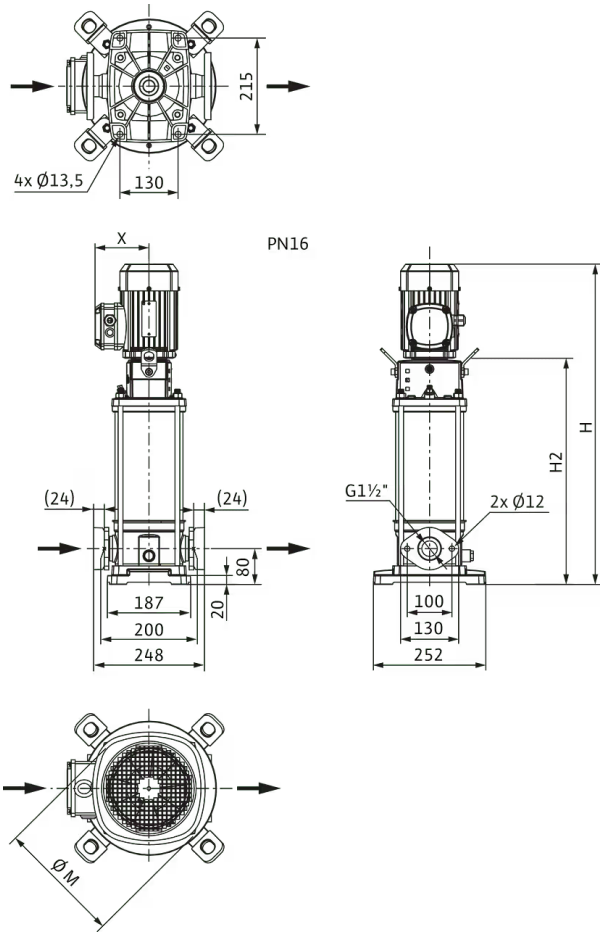

Dimensiones *H*	993 mm
Dimensiones *H1*	149 mm
Dimensiones *L1*	124 mm
Dimensiones *X*	145 mm
Dimensiones *Ø g*	196 mm
Conexión de tubería del lado de aspiración *DNs*	G 1½
Conexión de tubería del lado de impulsión *DNd*	G 1½
Diámetro del motor *X*	164 mm

Información de pedido

Datos del producto

Marca	Wilo
Denominación del producto	HELIX V1010-1/16/E/S/400-50
Referencia	4201304
Número EAN	4048482591766
Color	verde/plata
Cantidad mínima de pedido	1
Disponibilidad en el mercado	2015-09-01

Embalaje

Tipo de embalaje	Caja de cartón
Propiedades del embalaje	Embalaje de transporte
Número por palé	1
Número por capa	1

Medidas y pesos

Longitud con embalaje	1200 mm
Longitud *L*	299 mm
Altura con embalaje	600 mm
Altura *H*	993 mm
Ancho con embalaje	400 mm
Ancho *W*	252 mm
Peso bruto aproximado *m*	57 kg
Peso neto aproximado *m*	49,7 kg

Queda reservado el derecho a realizar modificaciones.



Ficha técnica

Datos del producto

Denominación del producto	HELIX V1010-1/25/E/KS/400-50

Datos hidráulicos

Índice de eficiencia mínima (MEI)	≥0,7
Presión de entrada	10 bar
Presión máxima de trabajo *PN*	25 bar
Boca de impulsión	DN 40
Temperatura mínima del fluido T_{min}	-30 °C
Temperatura máxima del fluido T_{max}	120 °C
Temperatura ambiente mínima T_{min}	-15 °C
Temperatura ambiente máxima T_{max}	50 °C

Datos del motor

Alimentación eléctrica	3~400 V, 50 Hz
Tolerancia de tensión	±10 %
Potencia nominal del motor P_2	4 kW
Clase de eficiencia energética del motor	IE3
Intensidad nominal I_N	7,4 A
Velocidad nominal *n*	2900 1/min
Factor de potencia	0,87
Tipo de arranque	Directo online (DOL)
Rendimiento del motor 50% η_M *50%*	86,5 %
Rendimiento del motor 75% η_M *75%*	88 %
Rendimiento del motor 100% η_M *100%*	88,1 %
Clase de aislamiento	F
Tipo de protección del motor	IP55

Materiales

Carcasa de la bomba	Acero inoxidable
Rodete	Acero inoxidable
Eje	Acero inoxidable
Cierre mecánico	BQ1EGG
Material de la junta	EPDM

Dimensiones de instalación

Conexión de tubería del lado de aspiración *DNs*	DN 40
Conexión de tubería del lado de impulsión *DNd*	DN 40

Queda reservado el derecho a realizar modificaciones.

Curvas características

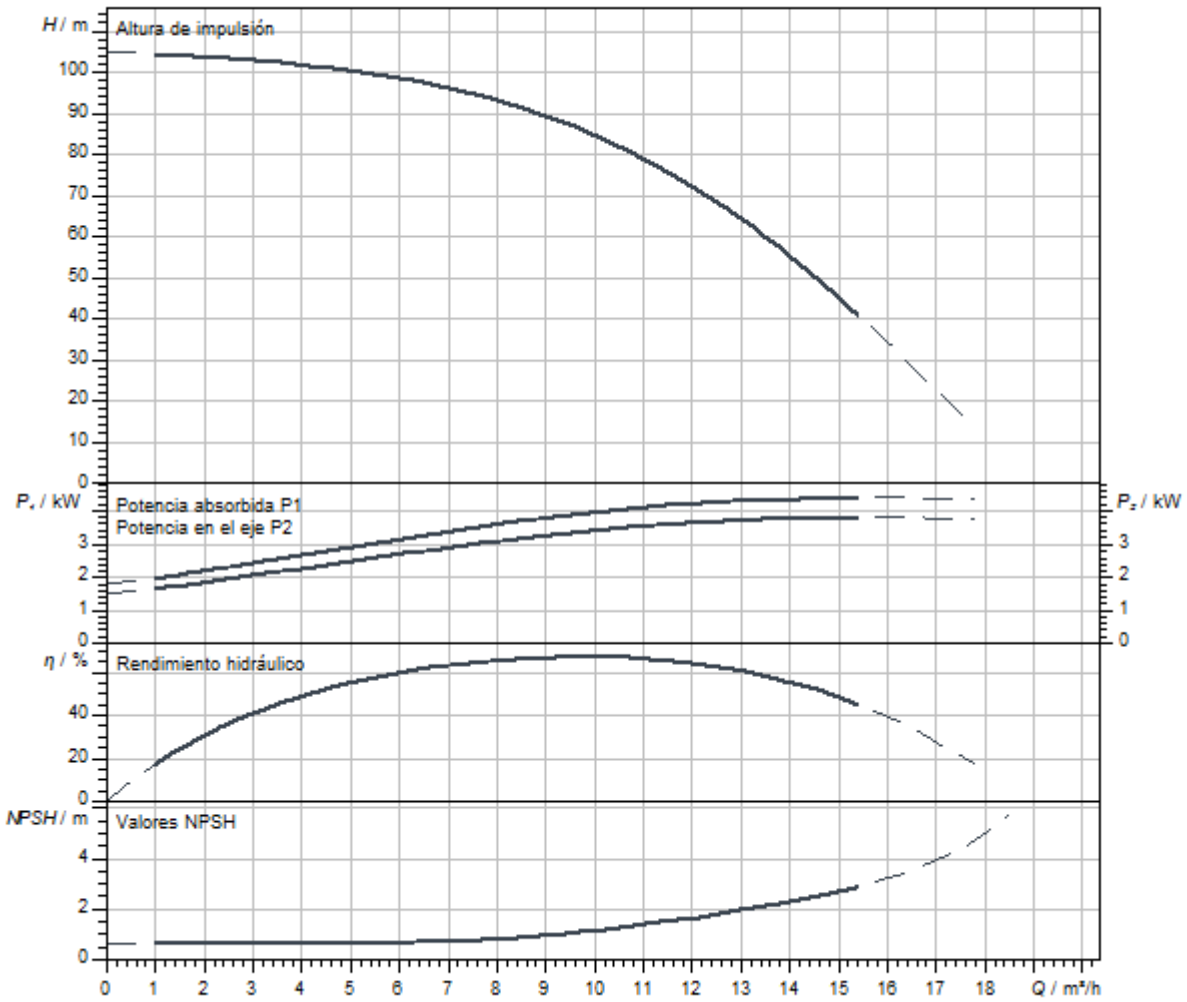

Dimensiones y planos de dimensiones

Helix V 10, PN 25

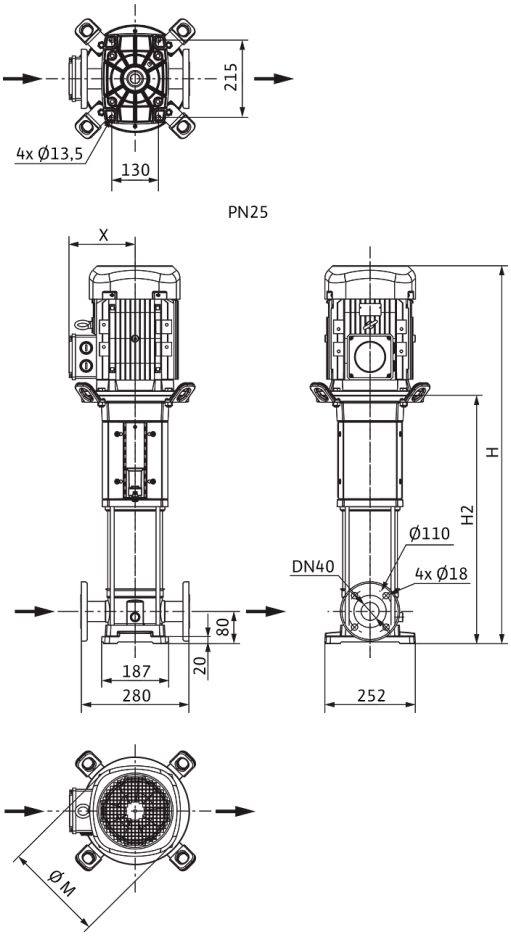

Dimensiones *H*	1043 mm
Dimensiones *H1*	149 mm
Dimensiones *L1*	140 mm
Dimensiones *X*	145 mm
Dimensiones *Ø g*	196 mm
Conexión de tubería del lado de aspiración *DNs*	DN 40
Conexión de tubería del lado de impulsión *DNd*	DN 40
Diámetro del motor *X*	164 mm

Información de pedido

Datos del producto

Marca	Wilo
Denominación del producto	HELIX V1010-1/25/E/KS/400-50
Referencia	4150555
Número EAN	4048482142289
Color	verde/plata
Cantidad mínima de pedido	1
Disponibilidad en el mercado	2010-09-01

Medidas y pesos

Longitud con embalaje	1600 mm
Longitud *L*	280 mm
Altura con embalaje	500 mm
Altura *H*	1043 mm
Ancho con embalaje	400 mm
Ancho *W*	252 mm
Peso bruto aproximado *m*	70 kg
Peso neto aproximado *m*	54 kg

Embalaje

Tipo de embalaje	Palé desechable
Propiedades del embalaje	Embalaje de transporte
Número por palé	1
Número por capa	1

Queda reservado el derecho a realizar modificaciones.



Ficha técnica

Datos del producto

Denominación del producto	HELIX V1010-2/25/V/KS/400-50

Datos hidráulicos

Índice de eficiencia mínima (MEI)	≥0,7
Presión de entrada	10 bar
Presión máxima de trabajo *PN*	25 bar
Boca de impulsión	DN 40
Temperatura mínima del fluido T_{min}	-15 °C
Temperatura máxima del fluido T_{max}	90 °C
Temperatura ambiente mínima T_{min}	-15 °C
Temperatura ambiente máxima T_{max}	50 °C

Datos del motor

Alimentación eléctrica	3~400 V, 50 Hz
Tolerancia de tensión	±10 %
Potencia nominal del motor P_2	4 kW
Clase de eficiencia energética del motor	IE3
Intensidad nominal I_N	7,4 A
Velocidad nominal *n*	2900 1/min
Factor de potencia	0,87
Tipo de arranque	Directo online (DOL)
Rendimiento del motor 50% η_M *50%*	86,5 %
Rendimiento del motor 75% η_M *75%*	88 %
Rendimiento del motor 100% η_M *100%*	88,1 %
Clase de aislamiento	F
Tipo de protección del motor	IP55

Materiales

Carcasa de la bomba	Acero inoxidable
Rodete	Acero inoxidable
Eje	Acero inoxidable
Cierre mecánico	BQ1VGG
Material de la junta	FKM

Dimensiones de instalación

Conexión de tubería del lado de aspiración *DNs*	DN 40
Conexión de tubería del lado de impulsión *DNd*	DN 40

Queda reservado el derecho a realizar modificaciones.

Curvas características

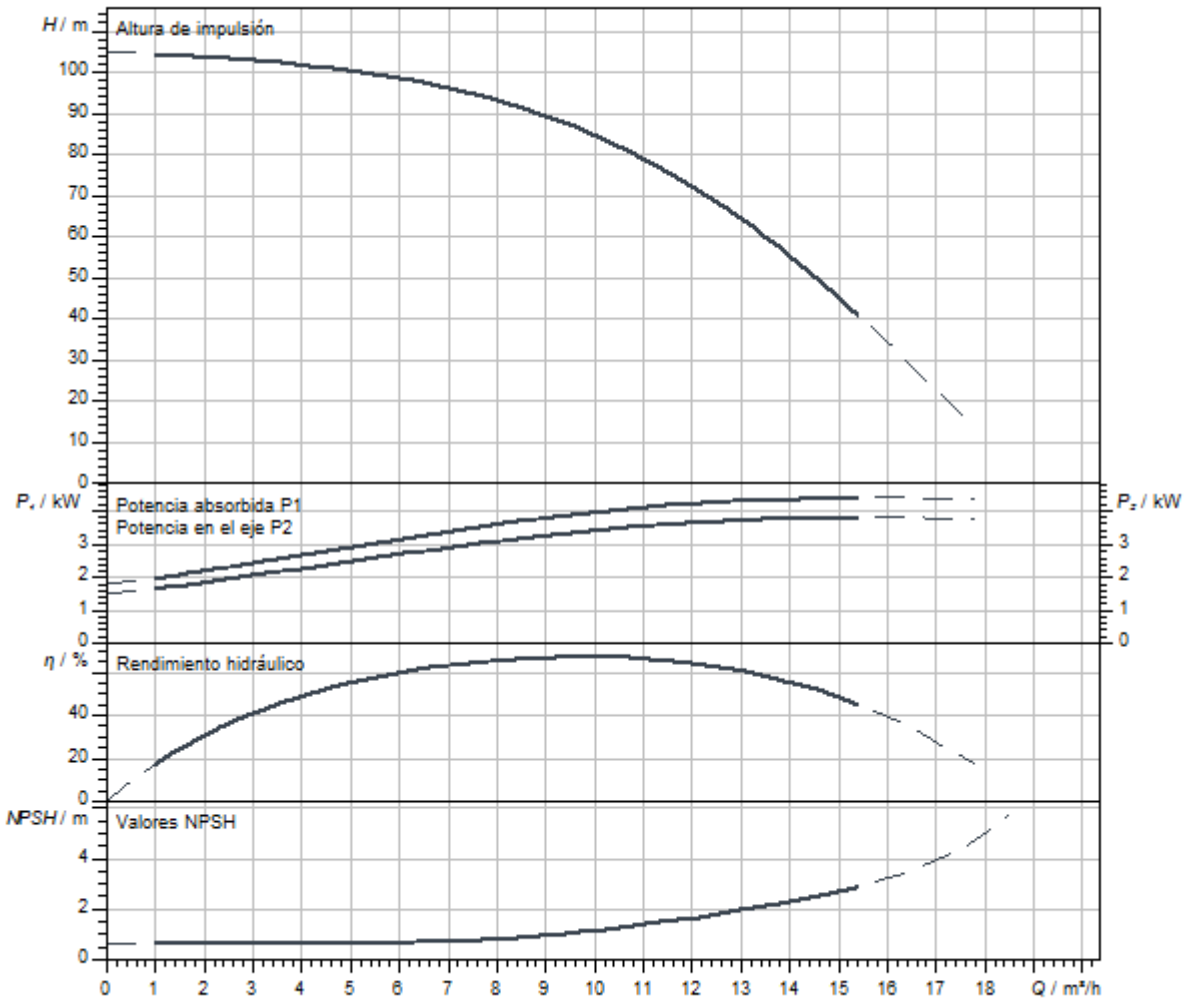

Dimensiones y planos de dimensiones

Helix V 10, PN 25

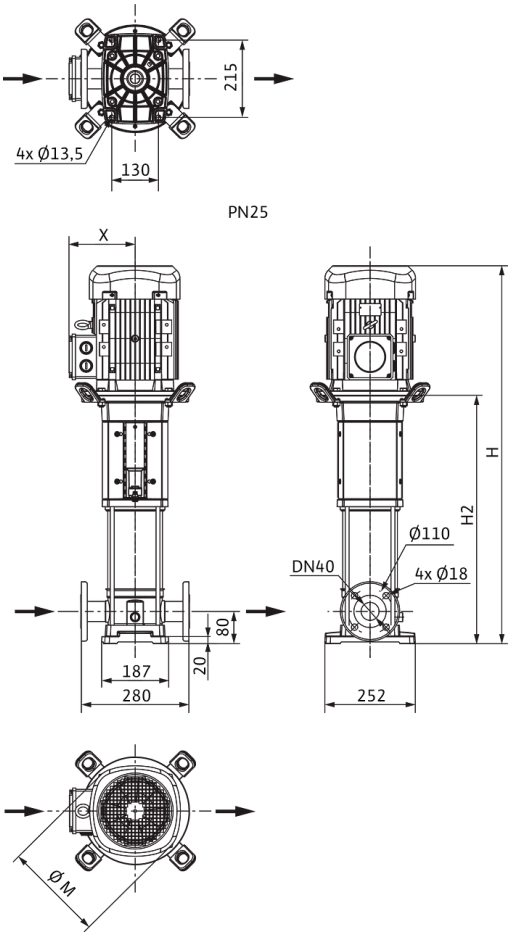

Dimensiones *H*	1043 mm
Dimensiones *H1*	149 mm
Dimensiones *L1*	140 mm
Dimensiones *X*	145 mm
Dimensiones *Ø g*	196 mm
Conexión de tubería del lado de aspiración *DNs*	DN 40
Conexión de tubería del lado de impulsión *DNd*	DN 40
Diámetro del motor *X*	164 mm

Información de pedido

Datos del producto

Marca	Wilo
Denominación del producto	HELIX V1010-2/25/V/KS/400-50
Referencia	4150583
Número EAN	4048482142548
Color	verde/plata
Cantidad mínima de pedido	1
Disponibilidad en el mercado	2010-09-01

Medidas y pesos

Longitud con embalaje	1600 mm
Longitud *L*	280 mm
Altura con embalaje	500 mm
Altura *H*	1043 mm
Ancho con embalaje	400 mm
Ancho *W*	252 mm
Peso bruto aproximado *m*	70 kg
Peso neto aproximado *m*	54 kg

Embalaje

Tipo de embalaje	Palé desechable
Propiedades del embalaje	Embalaje de transporte
Número por palé	1
Número por capa	1



Ficha técnica

Datos del producto

Denominación del producto	HELIX V1011-1/16/E/KS/400-50

Datos hidráulicos

Índice de eficiencia mínima (MEI)	≥0,7
Presión de entrada	10 bar
Presión máxima de trabajo *PN*	16 bar
Boca de impulsión	G 1½
Temperatura mínima del fluido T_{min}	-30 °C
Temperatura máxima del fluido T_{max}	120 °C
Temperatura ambiente mínima T_{min}	-15 °C
Temperatura ambiente máxima T_{max}	50 °C

Datos del motor

Alimentación eléctrica	3~400 V, 50 Hz
Tolerancia de tensión	±10 %
Potencia nominal del motor P_2	4 kW
Clase de eficiencia energética del motor	IE3
Intensidad nominal I_N	7,4 A
Velocidad nominal *n*	2900 1/min
Factor de potencia	0,87
Tipo de arranque	Directo online (DOL)
Rendimiento del motor 50% η_M *50%*	86,5 %
Rendimiento del motor 75% η_M *75%*	88 %
Rendimiento del motor 100% η_M *100%*	88,1 %
Clase de aislamiento	F
Tipo de protección del motor	IP55

Materiales

Carcasa de la bomba	Acero inoxidable
Rodete	Acero inoxidable
Eje	Acero inoxidable
Cierre mecánico	BQ1EGG
Material de la junta	EPDM

Dimensiones de instalación

Conexión de tubería del lado de aspiración *DNs*	G 1½
Conexión de tubería del lado de impulsión *DNd*	G 1½

Queda reservado el derecho a realizar modificaciones.

Curvas características

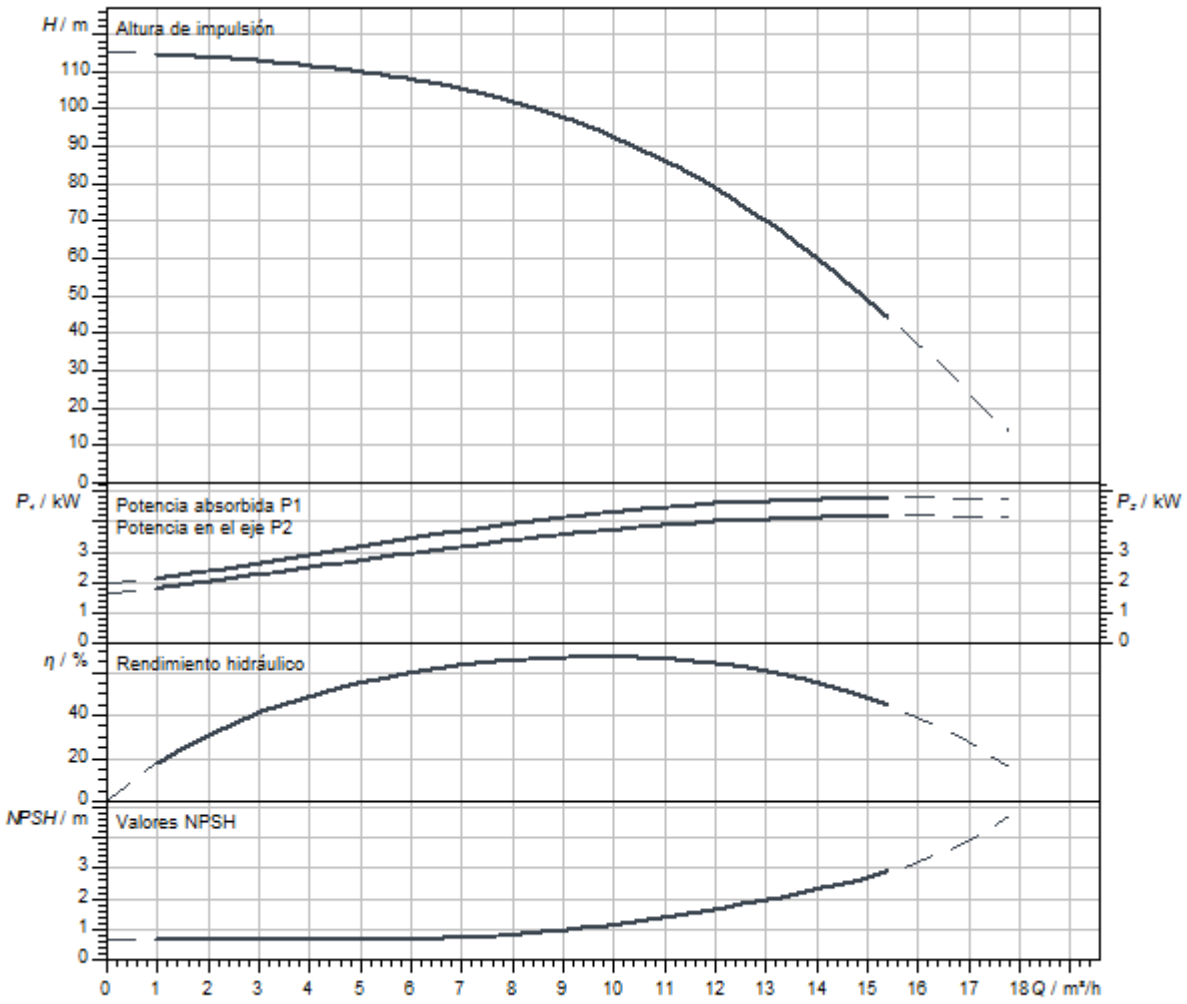

Dimensiones y planos de dimensiones

Helix V 10, PN 16

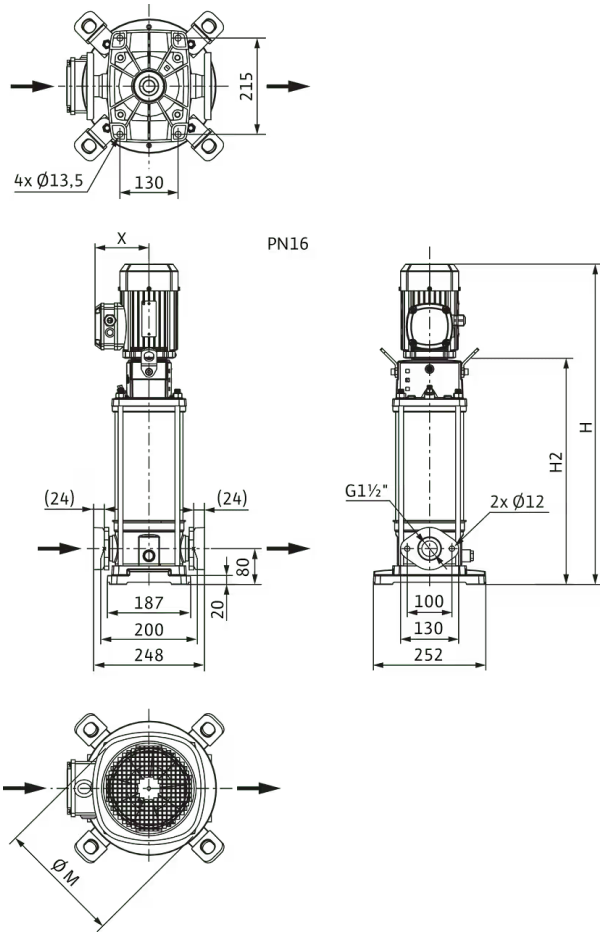

Dimensiones *H*	1118 mm
Dimensiones *H1*	149 mm
Dimensiones *L1*	124 mm
Dimensiones *X*	145 mm
Dimensiones *Ø g*	196 mm
Conexión de tubería del lado de aspiración *DNs*	G 1½
Conexión de tubería del lado de impulsión *DNd*	G 1½
Diámetro del motor *X*	164 mm

Información de pedido

Datos del producto

Marca	Wilo
Denominación del producto	HELIX V1011-1/16/E/KS/400-50
Referencia	4150556
Número EAN	4048482142296
Color	verde/plata
Cantidad mínima de pedido	1
Disponibilidad en el mercado	2010-09-01

Medidas y pesos

Longitud con embalaje	1600 mm
Longitud *L*	265 mm
Altura con embalaje	500 mm
Altura *H*	1118 mm
Ancho con embalaje	400 mm
Ancho *W*	252 mm
Peso bruto aproximado *m*	71 kg
Peso neto aproximado *m*	55 kg

Embalaje

Tipo de embalaje	Palé desechable
Propiedades del embalaje	Embalaje de transporte
Número por palé	1
Número por capa	1



Ficha técnica

Datos del producto

Denominación del producto	HELIX V1011-1/16/E/S/400-50

Datos hidráulicos

Índice de eficiencia mínima (MEI)	≥0,7
Presión de entrada	10 bar
Presión máxima de trabajo *PN*	16 bar
Boca de impulsión	G 1½
Temperatura mínima del fluido T_{min}	-30 °C
Temperatura máxima del fluido T_{max}	120 °C
Temperatura ambiente mínima T_{min}	-15 °C
Temperatura ambiente máxima T_{max}	50 °C

Datos del motor

Alimentación eléctrica	3~400 V, 50 Hz
Tolerancia de tensión	±10 %
Potencia nominal del motor P_2	4 kW
Clase de eficiencia energética del motor	IE3
Intensidad nominal I_N	7,4 A
Velocidad nominal *n*	2900 1/min
Factor de potencia	0,87
Tipo de arranque	Directo online (DOL)
Rendimiento del motor 50% η_M *50%*	86,5 %
Rendimiento del motor 75% η_M *75%*	88 %
Rendimiento del motor 100% η_M *100%*	88,1 %
Clase de aislamiento	F
Tipo de protección del motor	IP55

Materiales

Carcasa de la bomba	Acero inoxidable
Rodete	Acero inoxidable
Eje	Acero inoxidable
Cierre mecánico	BQ1EGG
Material de la junta	EPDM

Dimensiones de instalación

Conexión de tubería del lado de aspiración *DNs*	G 1½
Conexión de tubería del lado de impulsión *DNd*	G 1½

Queda reservado el derecho a realizar modificaciones.

Curvas características

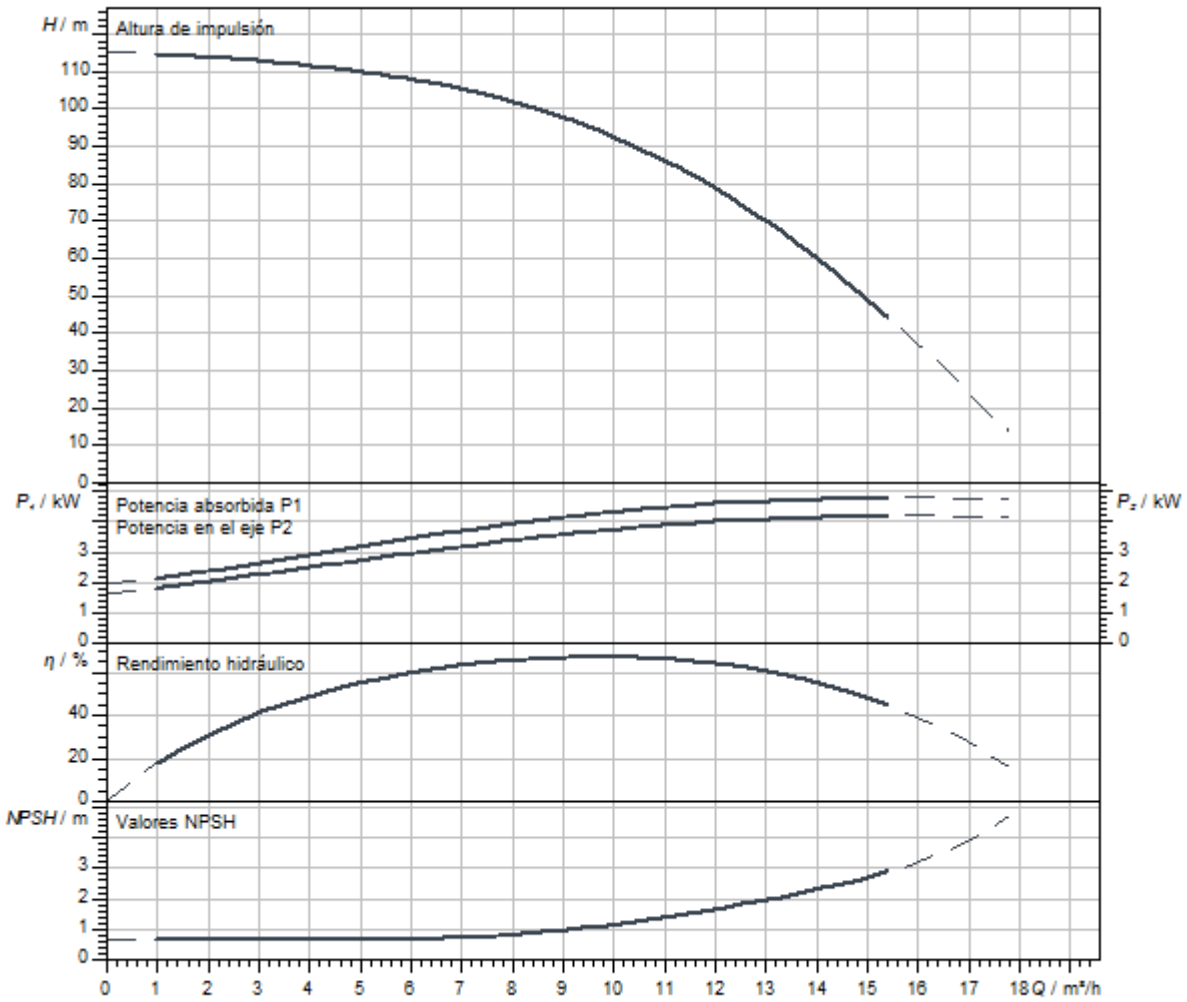

Dimensiones y planos de dimensiones

Helix V 10, PN 16

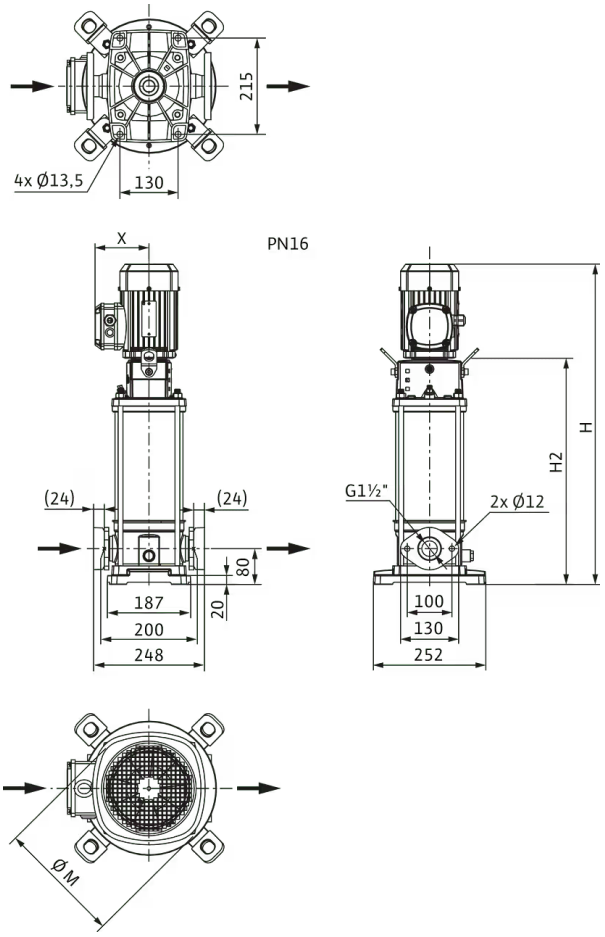

Dimensiones *H*	1068 mm
Dimensiones *H1*	149 mm
Dimensiones *L1*	124 mm
Dimensiones *X*	145 mm
Dimensiones *Ø g*	196 mm
Conexión de tubería del lado de aspiración *DNs*	G 1½
Conexión de tubería del lado de impulsión *DNd*	G 1½
Diámetro del motor *X*	164 mm

Información de pedido

Datos del producto

Marca	Wilo
Denominación del producto	HELIX V1011-1/16/E/S/400-50
Referencia	4201306
Número EAN	4048482591780
Color	verde/plata
Cantidad mínima de pedido	1
Disponibilidad en el mercado	2015-09-01

Embalaje

Tipo de embalaje	Palé desechable
Propiedades del embalaje	Embalaje de transporte
Número por palé	1
Número por capa	1

Medidas y pesos

Longitud con embalaje	1600 mm
Longitud *L*	299 mm
Altura con embalaje	500 mm
Altura *H*	1068 mm
Ancho con embalaje	400 mm
Ancho *W*	252 mm
Peso bruto aproximado *m*	67 kg
Peso neto aproximado *m*	51 kg



Ficha técnica

Datos del producto

Denominación del producto	HELIX V1011-1/25/E/KS/400-50

Datos hidráulicos

Índice de eficiencia mínima (MEI)	≥0,7
Presión de entrada	10 bar
Presión máxima de trabajo *PN*	25 bar
Boca de impulsión	DN 40
Temperatura mínima del fluido T_{min}	-30 °C
Temperatura máxima del fluido T_{max}	120 °C
Temperatura ambiente mínima T_{min}	-15 °C
Temperatura ambiente máxima T_{max}	50 °C

Datos del motor

Alimentación eléctrica	3~400 V, 50 Hz
Tolerancia de tensión	±10 %
Potencia nominal del motor P_2	4 kW
Clase de eficiencia energética del motor	IE3
Intensidad nominal I_N	7,4 A
Velocidad nominal *n*	2900 1/min
Factor de potencia	0,87
Tipo de arranque	Directo online (DOL)
Rendimiento del motor 50% η_M *50%*	86,5 %
Rendimiento del motor 75% η_M *75%*	88 %
Rendimiento del motor 100% η_M *100%*	88,1 %
Clase de aislamiento	F
Tipo de protección del motor	IP55

Materiales

Carcasa de la bomba	Acero inoxidable
Rodete	Acero inoxidable
Eje	Acero inoxidable
Cierre mecánico	BQ1EGG
Material de la junta	EPDM

Dimensiones de instalación

Conexión de tubería del lado de aspiración *DNs*	DN 40
Conexión de tubería del lado de impulsión *DNd*	DN 40

Queda reservado el derecho a realizar modificaciones.

Curvas características

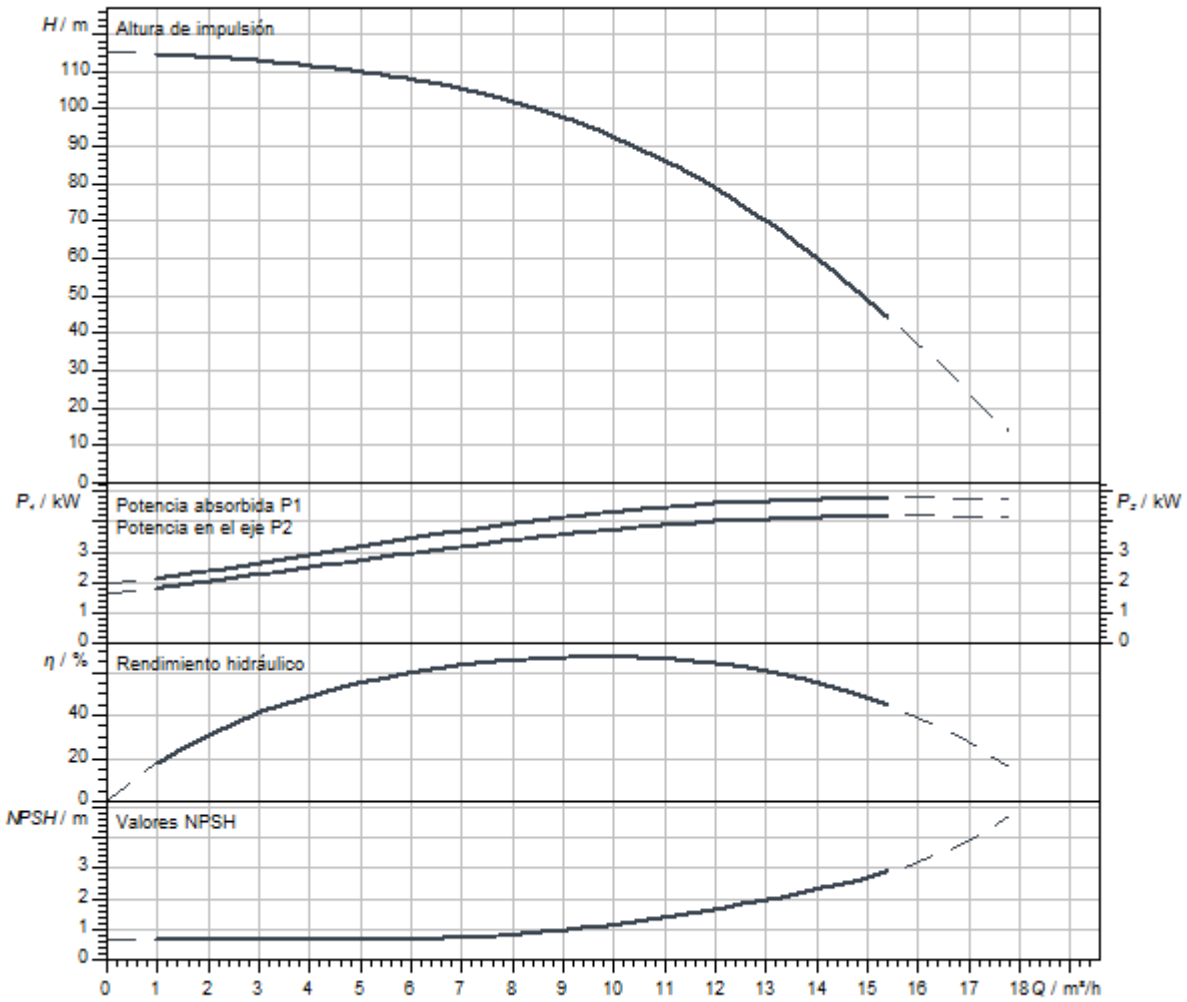

Queda reservado el derecho a realizar modificaciones.

Dimensiones y planos de dimensiones

Helix V 10, PN 25

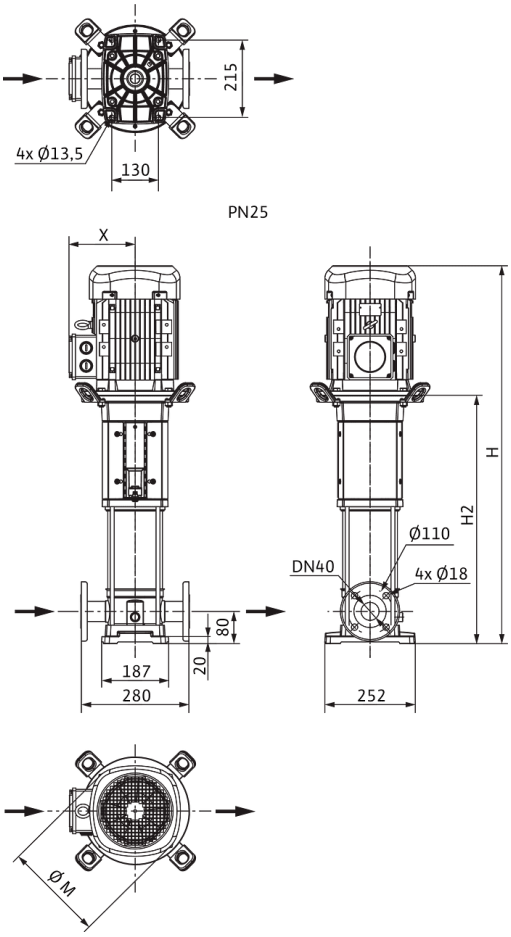

Dimensiones *H*	1118 mm
Dimensiones *H1*	149 mm
Dimensiones *L1*	140 mm
Dimensiones *X*	145 mm
Dimensiones *Ø g*	196 mm
Conexión de tubería del lado de aspiración *DNs*	DN 40
Conexión de tubería del lado de impulsión *DNd*	DN 40
Diámetro del motor *X*	164 mm

Información de pedido

Datos del producto

Marca	Wilo
Denominación del producto	HELIX V1011-1/25/E/KS/400-50
Referencia	4150557
Número EAN	4048482142302
Color	verde/plata
Cantidad mínima de pedido	1
Disponibilidad en el mercado	2010-09-01

Medidas y pesos

Longitud con embalaje	1600 mm
Longitud *L*	280 mm
Altura con embalaje	500 mm
Altura *H*	1118 mm
Ancho con embalaje	400 mm
Ancho *W*	252 mm
Peso bruto aproximado *m*	71 kg
Peso neto aproximado *m*	55 kg

Embalaje

Tipo de embalaje	Palé desechable
Propiedades del embalaje	Embalaje de transporte
Número por palé	1
Número por capa	1



Ficha técnica

Datos del producto

Denominación del producto	HELIX V1011-2/25/V/KS/400-50

Datos hidráulicos

Índice de eficiencia mínima (MEI)	≥0,7
Presión de entrada	10 bar
Presión máxima de trabajo *PN*	25 bar
Boca de impulsión	DN 40
Temperatura mínima del fluido T_{min}	-15 °C
Temperatura máxima del fluido T_{max}	90 °C
Temperatura ambiente mínima T_{min}	-15 °C
Temperatura ambiente máxima T_{max}	50 °C

Datos del motor

Alimentación eléctrica	3~400 V, 50 Hz
Tolerancia de tensión	±10 %
Potencia nominal del motor P_2	4 kW
Clase de eficiencia energética del motor	IE3
Intensidad nominal I_N	7,4 A
Velocidad nominal *n*	2900 1/min
Factor de potencia	0,87
Tipo de arranque	Directo online (DOL)
Rendimiento del motor 50% η_M *50%*	86,5 %
Rendimiento del motor 75% η_M *75%*	88 %
Rendimiento del motor 100% η_M *100%*	88,1 %
Clase de aislamiento	F
Tipo de protección del motor	IP55

Materiales

Carcasa de la bomba	Acero inoxidable
Rodete	Acero inoxidable
Eje	Acero inoxidable
Cierre mecánico	BQ1VGG
Material de la junta	FKM

Dimensiones de instalación

Conexión de tubería del lado de aspiración *DNs*	DN 40
Conexión de tubería del lado de impulsión *DNd*	DN 40

Queda reservado el derecho a realizar modificaciones.

Curvas características

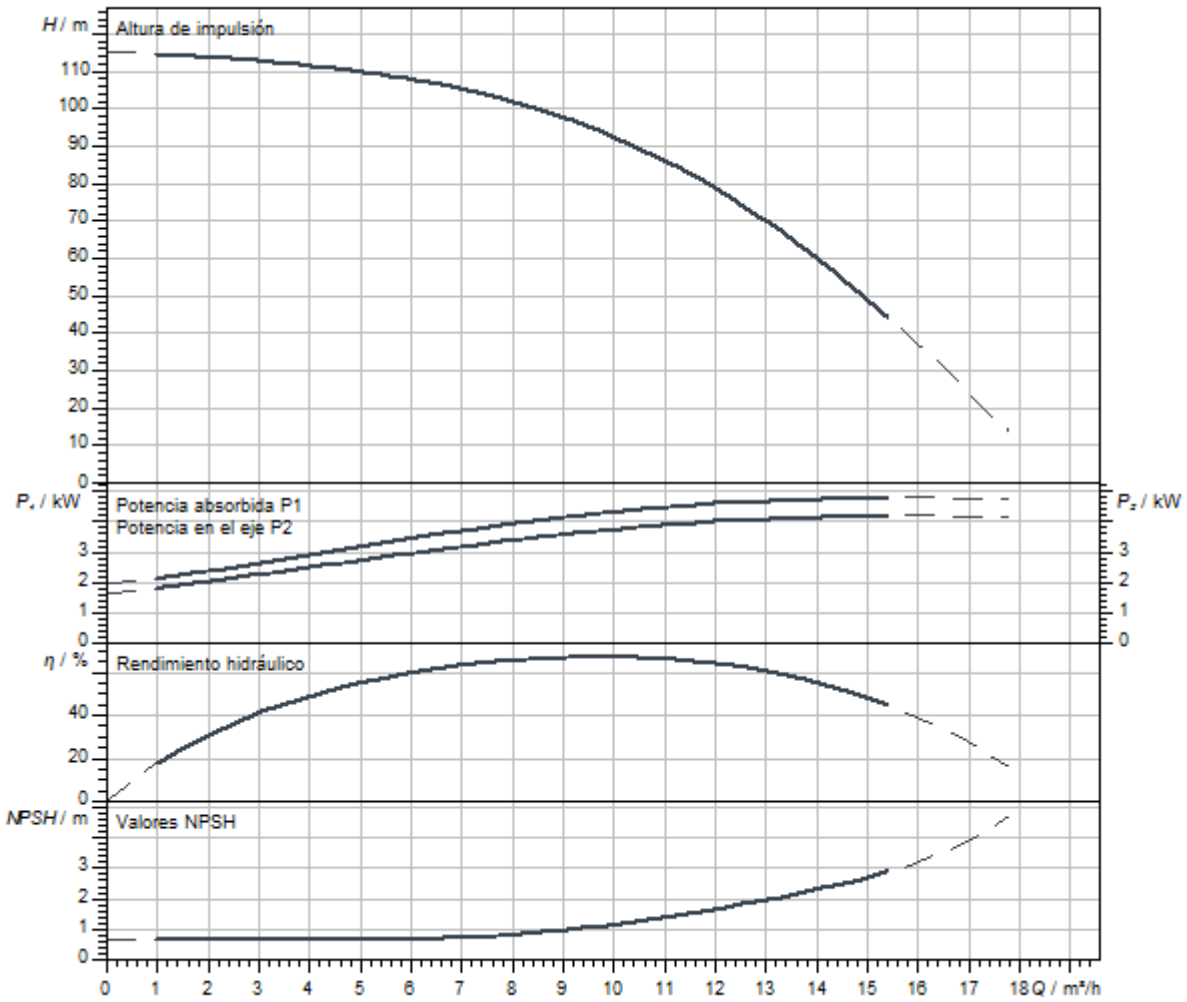

Dimensiones y planos de dimensiones

Helix V 10, PN 25

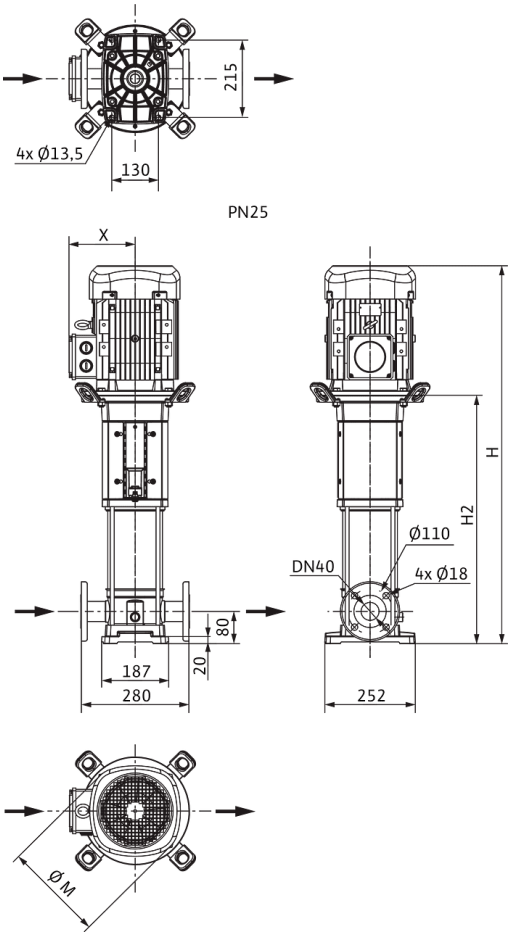

Dimensiones *H*	1118 mm
Dimensiones *H1*	149 mm
Dimensiones *L1*	140 mm
Dimensiones *X*	145 mm
Dimensiones *Ø g*	196 mm
Conexión de tubería del lado de aspiración *DNs*	DN 40
Conexión de tubería del lado de impulsión *DNd*	DN 40
Diámetro del motor *X*	164 mm

Información de pedido

Datos del producto

Marca	Wilo
Denominación del producto	HELIX V1011-2/25/V/KS/400-50
Referencia	4150584
Número EAN	4048482142555
Color	verde/plata
Cantidad mínima de pedido	1
Disponibilidad en el mercado	2010-09-01

Medidas y pesos

Longitud con embalaje	1600 mm
Longitud *L*	280 mm
Altura con embalaje	500 mm
Altura *H*	1118 mm
Ancho con embalaje	400 mm
Ancho *W*	252 mm
Peso bruto aproximado *m*	71 kg
Peso neto aproximado *m*	55 kg

Embalaje

Tipo de embalaje	Palé desechable
Propiedades del embalaje	Embalaje de transporte
Número por palé	1
Número por capa	1



Ficha técnica

Datos del producto

Denominación del producto	HELIX V1012-1/16/E/KS/400-50

Datos hidráulicos

Índice de eficiencia mínima (MEI)	≥0,7
Presión de entrada	10 bar
Presión máxima de trabajo *PN*	16 bar
Boca de impulsión	G 1½
Temperatura mínima del fluido T_{min}	-30 °C
Temperatura máxima del fluido T_{max}	120 °C
Temperatura ambiente mínima T_{min}	-15 °C
Temperatura ambiente máxima T_{max}	50 °C

Datos del motor

Alimentación eléctrica	3~400 V, 50 Hz
Tolerancia de tensión	±10 %
Potencia nominal del motor P_2	5,5 kW
Clase de eficiencia energética del motor	IE3
Intensidad nominal I_N	10,5 A
Velocidad nominal *n*	2900 1/min
Factor de potencia	0,86
Tipo de arranque	Directo/estrella-triángulo
Rendimiento del motor 50% η_M *50%*	87,1 %
Rendimiento del motor 75% η_M *75%*	89 %
Rendimiento del motor 100% η_M *100%*	89,2 %
Clase de aislamiento	F
Tipo de protección del motor	IP55

Materiales

Carcasa de la bomba	Acero inoxidable
Rodete	Acero inoxidable
Eje	Acero inoxidable
Cierre mecánico	BQ1EGG
Material de la junta	EPDM

Dimensiones de instalación

Conexión de tubería del lado de aspiración *DNs*	G 1½
Conexión de tubería del lado de impulsión *DNd*	G 1½

Queda reservado el derecho a realizar modificaciones.

Curvas características

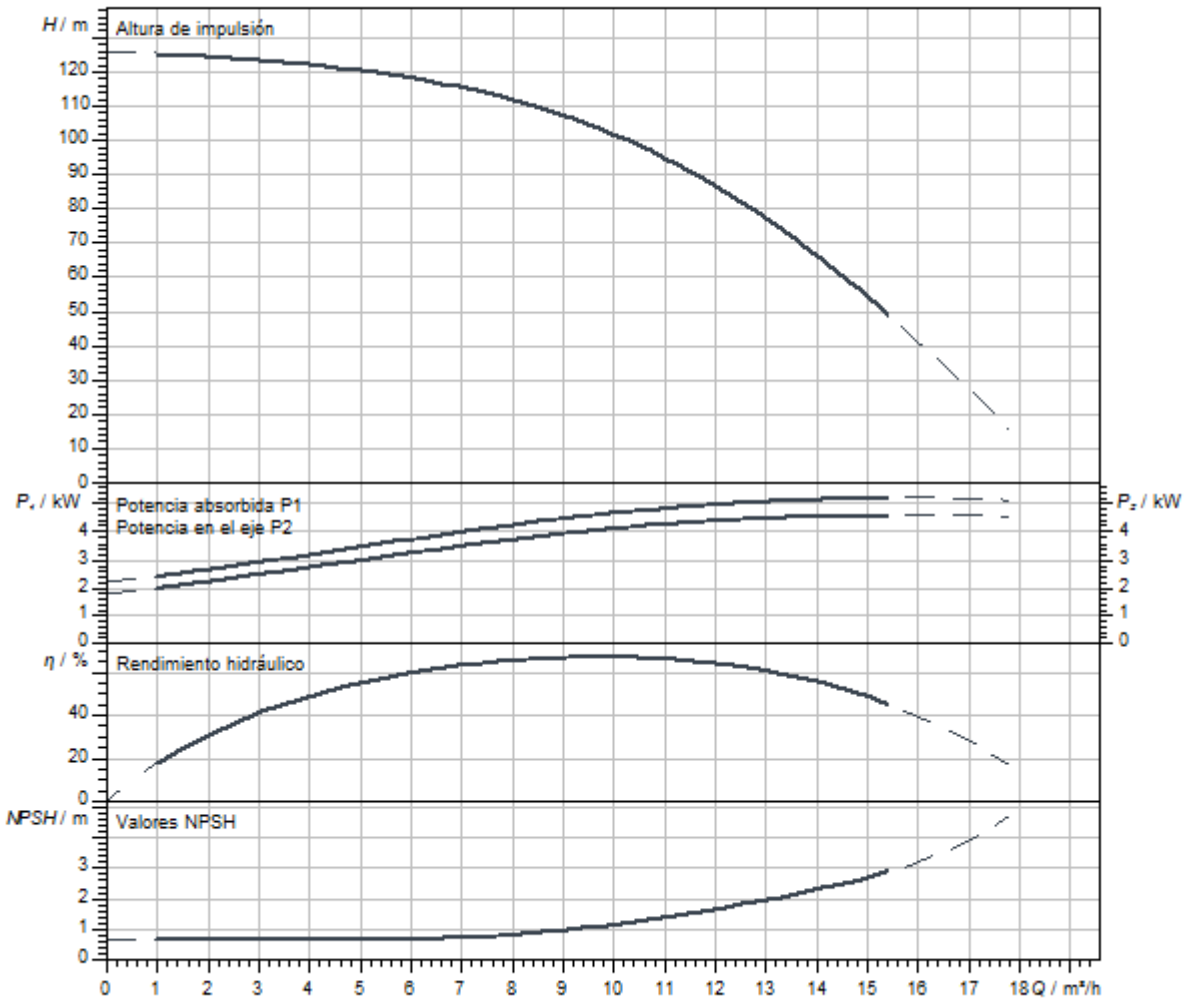

Dimensiones y planos de dimensiones

Helix V 10, PN 16

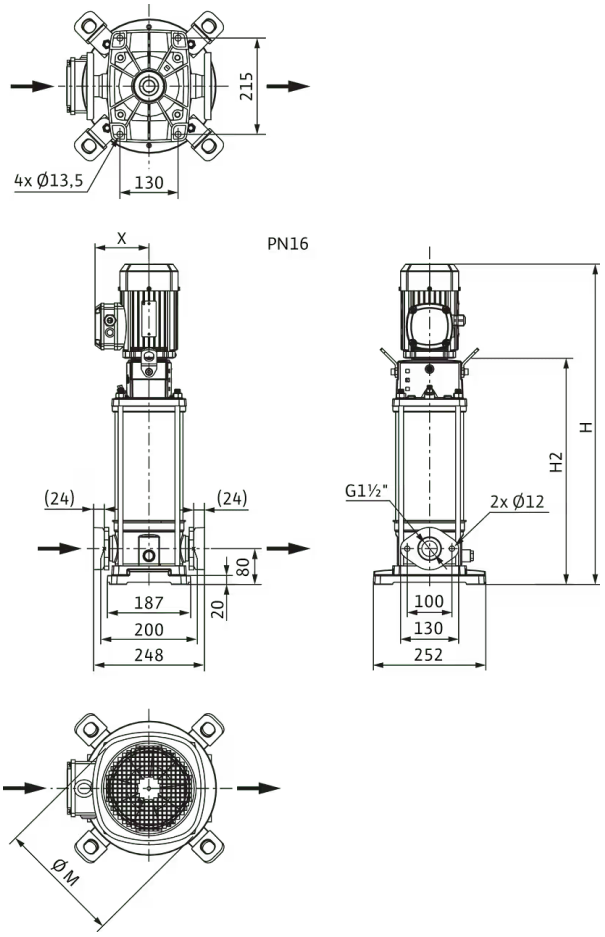

Dimensiones *H*	1148 mm
Dimensiones *H1*	149 mm
Dimensiones *L1*	124 mm
Dimensiones *X*	149 mm
Dimensiones *Ø g*	232 mm
Conexión de tubería del lado de aspiración *DNs*	G 1½
Conexión de tubería del lado de impulsión *DNd*	G 1½
Diámetro del motor *X*	149 mm

Información de pedido

Datos del producto

Marca	Wilo
Denominación del producto	HELIX V1012-1/16/E/KS/400-50
Referencia	4150558
Número EAN	4048482142319
Color	verde/plata
Cantidad mínima de pedido	1
Disponibilidad en el mercado	2010-09-01

Medidas y pesos

Longitud con embalaje	1600 mm
Longitud *L*	284 mm
Altura con embalaje	500 mm
Altura *H*	1148 mm
Ancho con embalaje	400 mm
Ancho *W*	252 mm
Peso bruto aproximado *m*	87 kg
Peso neto aproximado *m*	70 kg

Embalaje

Tipo de embalaje	Palé desechable
Propiedades del embalaje	Embalaje de transporte
Número por palé	1
Número por capa	1



Ficha técnica

Datos del producto

Denominación del producto	HELIX V1012-1/16/E/S/400-50

Datos hidráulicos

Índice de eficiencia mínima (MEI)	≥0,7
Presión de entrada	10 bar
Presión máxima de trabajo *PN*	16 bar
Boca de impulsión	G 1½
Temperatura mínima del fluido T_{min}	-30 °C
Temperatura máxima del fluido T_{max}	120 °C
Temperatura ambiente mínima T_{min}	-15 °C
Temperatura ambiente máxima T_{max}	50 °C

Datos del motor

Alimentación eléctrica	3~400 V, 50 Hz
Tolerancia de tensión	±10 %
Potencia nominal del motor P_2	5,5 kW
Clase de eficiencia energética del motor	IE3
Intensidad nominal I_N	10,5 A
Velocidad nominal *n*	2900 1/min
Factor de potencia	0,86
Tipo de arranque	Directo/estrella-triángulo
Rendimiento del motor 50% η_M *50%*	87,1 %
Rendimiento del motor 75% η_M *75%*	89 %
Rendimiento del motor 100% η_M *100%*	89,2 %
Clase de aislamiento	F
Tipo de protección del motor	IP55

Materiales

Carcasa de la bomba	Acero inoxidable
Rodete	Acero inoxidable
Eje	Acero inoxidable
Cierre mecánico	BQ1EGG
Material de la junta	EPDM

Dimensiones de instalación

Conexión de tubería del lado de aspiración *DNs*	G 1½
Conexión de tubería del lado de impulsión *DNd*	G 1½

Queda reservado el derecho a realizar modificaciones.

Curvas características

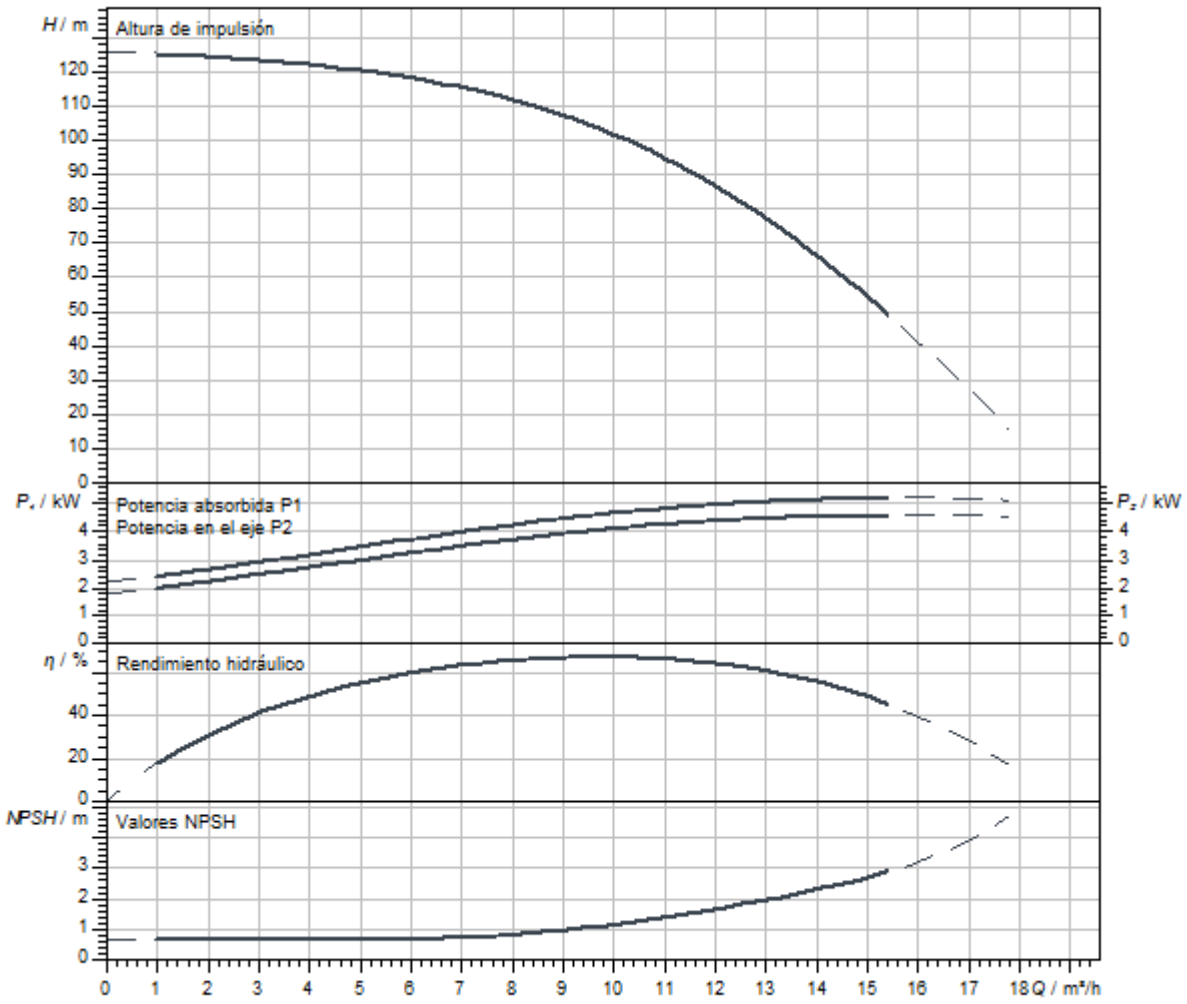

Dimensiones y planos de dimensiones

Helix V 10, PN 16

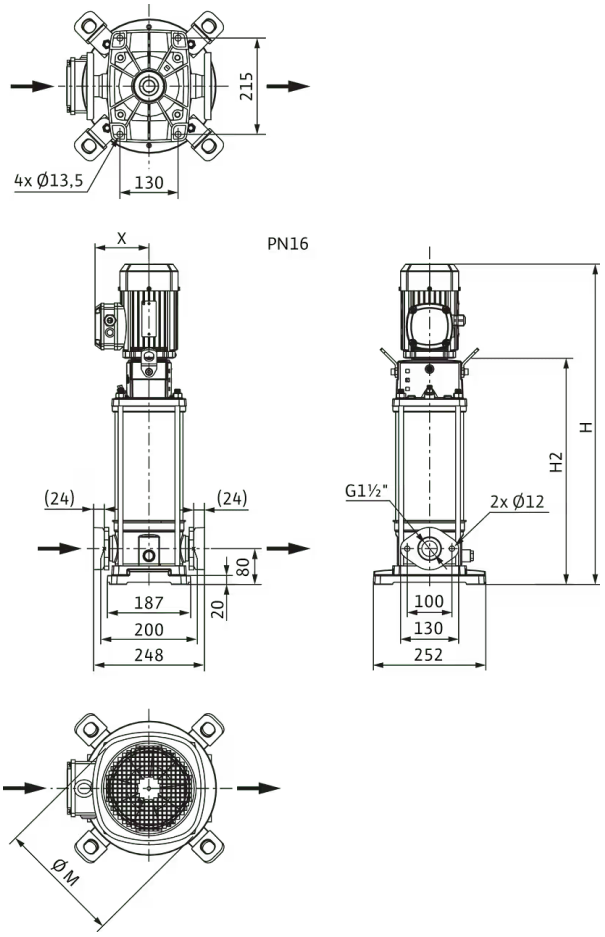

Dimensiones *H*	1098 mm
Dimensiones *H1*	149 mm
Dimensiones *L1*	124 mm
Dimensiones *X*	149 mm
Dimensiones *Ø g*	232 mm
Conexión de tubería del lado de aspiración *DNs*	G 1½
Conexión de tubería del lado de impulsión *DNd*	G 1½
Diámetro del motor *X*	149 mm

Información de pedido

Datos del producto

Marca	Wilo
Denominación del producto	HELIX V1012-1/16/E/S/400-50
Referencia	4201308
Número EAN	4048482591803
Color	verde/plata
Cantidad mínima de pedido	1
Disponibilidad en el mercado	2015-09-01

Embalaje

Tipo de embalaje	Palé desechable
Propiedades del embalaje	Embalaje de transporte
Número por palé	1
Número por capa	1

Medidas y pesos

Longitud con embalaje	1600 mm
Longitud *L*	284 mm
Altura con embalaje	500 mm
Altura *H*	1098 mm
Ancho con embalaje	400 mm
Ancho *W*	252 mm
Peso bruto aproximado *m*	76 kg
Peso neto aproximado *m*	59 kg



Ficha técnica

Datos del producto

Denominación del producto	HELIX V1012-1/25/E/KS/400-50

Datos hidráulicos

Índice de eficiencia mínima (MEI)	≥0,7
Presión de entrada	10 bar
Presión máxima de trabajo *PN*	25 bar
Boca de impulsión	DN 40
Temperatura mínima del fluido T_{min}	-30 °C
Temperatura máxima del fluido T_{max}	120 °C
Temperatura ambiente mínima T_{min}	-15 °C
Temperatura ambiente máxima T_{max}	50 °C

Datos del motor

Alimentación eléctrica	3~400 V, 50 Hz
Tolerancia de tensión	±10 %
Potencia nominal del motor P_2	5,5 kW
Clase de eficiencia energética del motor	IE3
Intensidad nominal I_N	10,5 A
Velocidad nominal *n*	2900 1/min
Factor de potencia	0,86
Tipo de arranque	Directo/estrella-triángulo
Rendimiento del motor 50% η_M *50%*	87,1 %
Rendimiento del motor 75% η_M *75%*	89 %
Rendimiento del motor 100% η_M *100%*	89,2 %
Clase de aislamiento	F
Tipo de protección del motor	IP55

Materiales

Carcasa de la bomba	Acero inoxidable
Rodete	Acero inoxidable
Eje	Acero inoxidable
Cierre mecánico	BQ1EGG
Material de la junta	EPDM

Dimensiones de instalación

Conexión de tubería del lado de aspiración *DNs*	DN 40
Conexión de tubería del lado de impulsión *DNd*	DN 40

Queda reservado el derecho a realizar modificaciones.

Curvas características

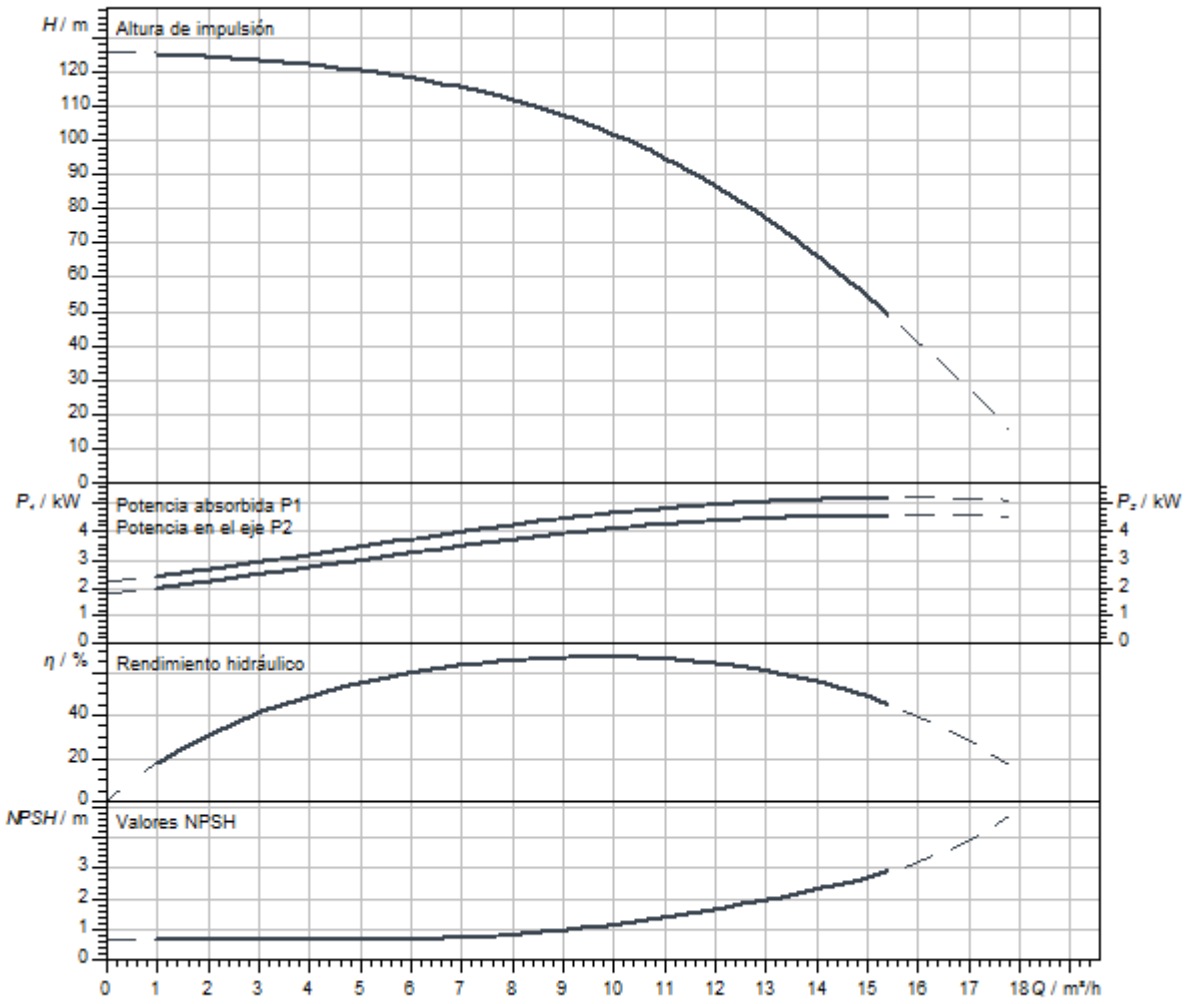

Dimensiones y planos de dimensiones

Helix V 10, PN 25

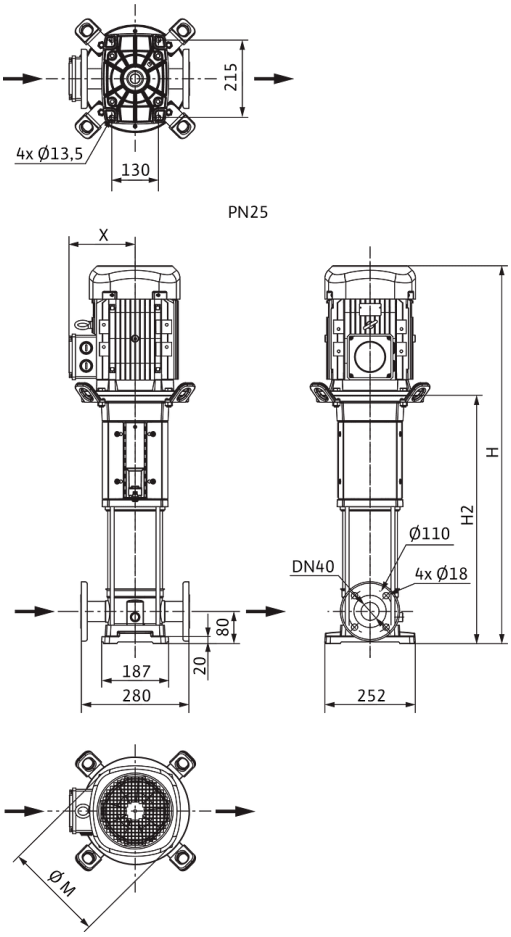

Dimensiones *H*	1148 mm
Dimensiones *H1*	149 mm
Dimensiones *L1*	140 mm
Dimensiones *X*	149 mm
Dimensiones *Ø g*	232 mm
Conexión de tubería del lado de aspiración *DNs*	DN 40
Conexión de tubería del lado de impulsión *DNd*	DN 40
Diámetro del motor *X*	149 mm

Información de pedido

Datos del producto

Marca	Wilo
Denominación del producto	HELIX V1012-1/25/E/KS/400-50
Referencia	4150559
Número EAN	4048482142326
Color	verde/plata
Cantidad mínima de pedido	1
Disponibilidad en el mercado	2010-09-01

Medidas y pesos

Longitud con embalaje	1600 mm
Longitud *L*	299 mm
Altura con embalaje	500 mm
Altura *H*	1148 mm
Ancho con embalaje	400 mm
Ancho *W*	252 mm
Peso bruto aproximado *m*	87 kg
Peso neto aproximado *m*	70 kg

Embalaje

Tipo de embalaje	Palé desechable
Propiedades del embalaje	Embalaje de transporte
Número por palé	1
Número por capa	1



Ficha técnica

Datos del producto

Denominación del producto	HELIX V1012-2/25/V/KS/400-50

Datos hidráulicos

Índice de eficiencia mínima (MEI)	≥0,7
Presión de entrada	10 bar
Presión máxima de trabajo *PN*	25 bar
Boca de impulsión	DN 40
Temperatura mínima del fluido T_{min}	-15 °C
Temperatura máxima del fluido T_{max}	90 °C
Temperatura ambiente mínima T_{min}	-15 °C
Temperatura ambiente máxima T_{max}	50 °C

Datos del motor

Alimentación eléctrica	3~400 V, 50 Hz
Tolerancia de tensión	±10 %
Potencia nominal del motor P_2	5,5 kW
Clase de eficiencia energética del motor	IE3
Intensidad nominal I_N	10,5 A
Velocidad nominal *n*	2900 1/min
Factor de potencia	0,86
Tipo de arranque	Directo/estrella-triángulo
Rendimiento del motor 50% η_M *50%*	87,1 %
Rendimiento del motor 75% η_M *75%*	89 %
Rendimiento del motor 100% η_M *100%*	89,2 %
Clase de aislamiento	F
Tipo de protección del motor	IP55

Materiales

Carcasa de la bomba	Acero inoxidable
Rodete	Acero inoxidable
Eje	Acero inoxidable
Cierre mecánico	BQ1VGG
Material de la junta	FKM

Dimensiones de instalación

Conexión de tubería del lado de aspiración *DNs*	DN 40
Conexión de tubería del lado de impulsión *DNd*	DN 40

Queda reservado el derecho a realizar modificaciones.

Curvas características

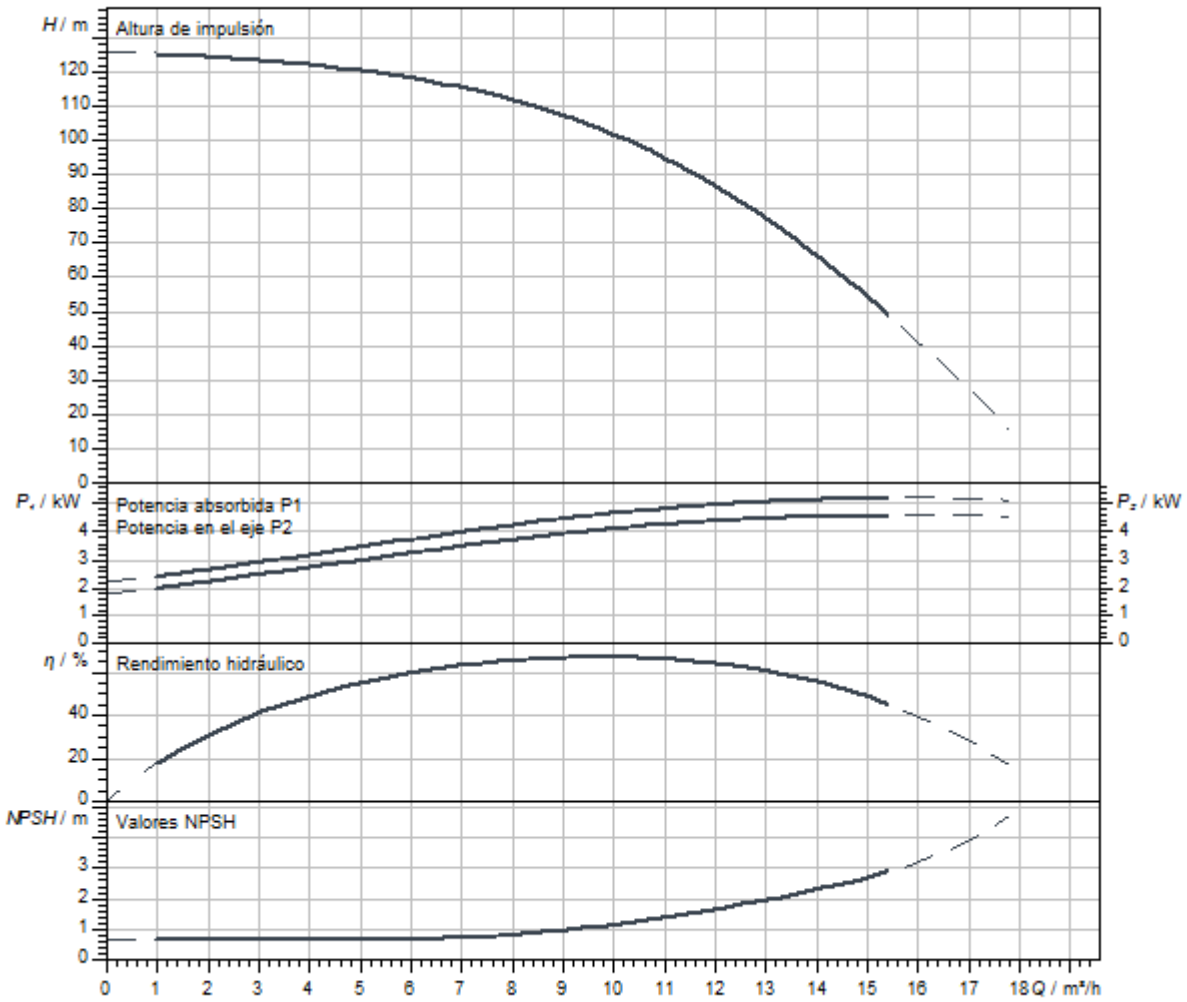

Dimensiones y planos de dimensiones

Helix V 10, PN 25

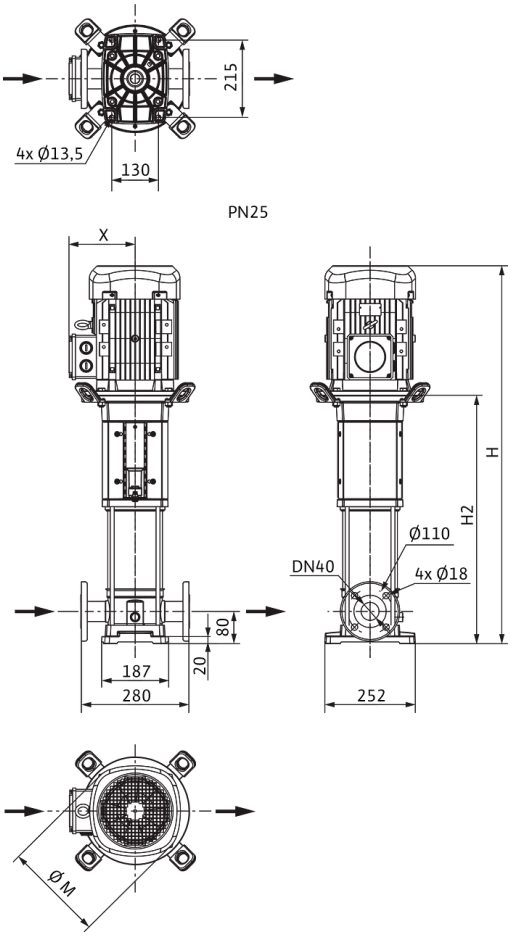

Dimensiones *H*	1148 mm
Dimensiones *H1*	149 mm
Dimensiones *L1*	140 mm
Dimensiones *X*	149 mm
Dimensiones *Ø g*	232 mm
Conexión de tubería del lado de aspiración *DNs*	DN 40
Conexión de tubería del lado de impulsión *DNd*	DN 40
Diámetro del motor *X*	149 mm

Información de pedido

Datos del producto

Marca	Wilo
Denominación del producto	HELIX V1012-2/25/V/KS/400-50
Referencia	4150585
Número EAN	4048482142562
Color	verde/plata
Cantidad mínima de pedido	1
Disponibilidad en el mercado	2010-09-01

Medidas y pesos

Longitud con embalaje	1600 mm
Longitud *L*	299 mm
Altura con embalaje	500 mm
Altura *H*	1148 mm
Ancho con embalaje	400 mm
Ancho *W*	252 mm
Peso bruto aproximado *m*	87 kg
Peso neto aproximado *m*	70 kg

Embalaje

Tipo de embalaje	Palé desechable
Propiedades del embalaje	Embalaje de transporte
Número por palé	1
Número por capa	1



Ficha técnica

Datos del producto

Denominación del producto	HELIX V1013-1/16/E/KS/400-50

Datos hidráulicos

Índice de eficiencia mínima (MEI)	≥0,7
Presión de entrada	10 bar
Presión máxima de trabajo *PN*	16 bar
Boca de impulsión	G 1½
Temperatura mínima del fluido T_{min}	-30 °C
Temperatura máxima del fluido T_{max}	120 °C
Temperatura ambiente mínima T_{min}	-15 °C
Temperatura ambiente máxima T_{max}	50 °C

Datos del motor

Alimentación eléctrica	3~400 V, 50 Hz
Tolerancia de tensión	±10 %
Potencia nominal del motor P_2	5,5 kW
Clase de eficiencia energética del motor	IE3
Intensidad nominal I_N	10,5 A
Velocidad nominal *n*	2900 1/min
Factor de potencia	0,86
Tipo de arranque	Directo/estrella-triángulo
Rendimiento del motor 50% η_M *50%*	87,1 %
Rendimiento del motor 75% η_M *75%*	89 %
Rendimiento del motor 100% η_M *100%*	89,2 %
Clase de aislamiento	F
Tipo de protección del motor	IP55

Materiales

Carcasa de la bomba	Acero inoxidable
Rodete	Acero inoxidable
Eje	Acero inoxidable
Cierre mecánico	BQ1EGG
Material de la junta	EPDM

Dimensiones de instalación

Conexión de tubería del lado de aspiración *DNs*	G 1½
Conexión de tubería del lado de impulsión *DNd*	G 1½

Queda reservado el derecho a realizar modificaciones.

Curvas características

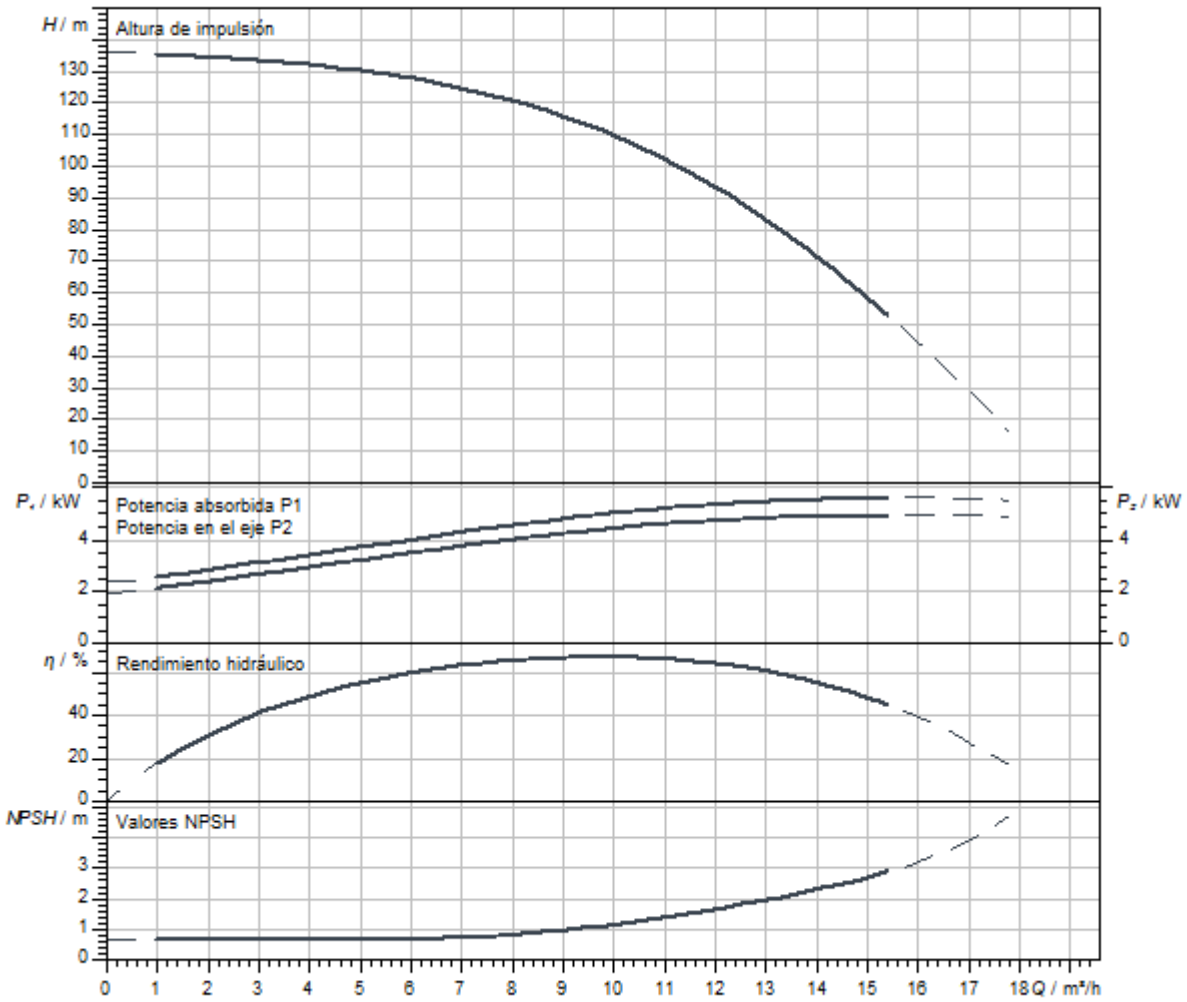

Dimensiones y planos de dimensiones

Helix V 10, PN 16

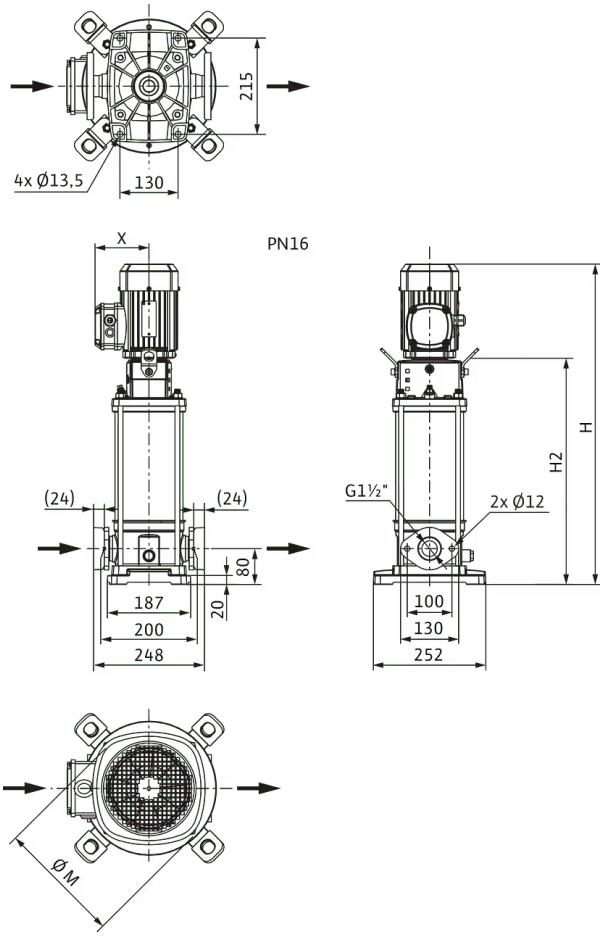

Dimensiones *H*	1223 mm
Dimensiones *H1*	149 mm
Dimensiones *L1*	124 mm
Dimensiones *X*	149 mm
Dimensiones *Ø g*	232 mm
Conexión de tubería del lado de aspiración *DNs*	G 1½
Conexión de tubería del lado de impulsión *DNd*	G 1½
Diámetro del motor *X*	149 mm

Información de pedido

Datos del producto

Marca	Wilo
Denominación del producto	HELIX V1013-1/16/E/KS/400-50
Referencia	4150560
Número EAN	4048482142333
Color	verde/plata
Cantidad mínima de pedido	1
Disponibilidad en el mercado	2010-09-01

Medidas y pesos

Longitud con embalaje	1600 mm
Longitud *L*	284 mm
Altura con embalaje	500 mm
Altura *H*	1223 mm
Ancho con embalaje	400 mm
Ancho *W*	252 mm
Peso bruto aproximado *m*	88 kg
Peso neto aproximado *m*	71 kg

Embalaje

Tipo de embalaje	Palé desechable
Propiedades del embalaje	Embalaje de transporte
Número por palé	1
Número por capa	1



Ficha técnica

Datos del producto

Denominación del producto	HELIX V1013-1/16/E/S/400-50

Datos hidráulicos

Índice de eficiencia mínima (MEI)	≥0,7
Presión de entrada	10 bar
Presión máxima de trabajo *PN*	16 bar
Boca de impulsión	G 1½
Temperatura mínima del fluido T_{min}	-30 °C
Temperatura máxima del fluido T_{max}	120 °C
Temperatura ambiente mínima T_{min}	-15 °C
Temperatura ambiente máxima T_{max}	50 °C

Datos del motor

Alimentación eléctrica	3~400 V, 50 Hz
Tolerancia de tensión	±10 %
Potencia nominal del motor P_2	5,5 kW
Clase de eficiencia energética del motor	IE3
Intensidad nominal I_N	10,5 A
Velocidad nominal *n*	2900 1/min
Factor de potencia	0,86
Tipo de arranque	Directo/estrella-triángulo
Rendimiento del motor 50% η_M *50%*	87,1 %
Rendimiento del motor 75% η_M *75%*	89 %
Rendimiento del motor 100% η_M *100%*	89,2 %
Clase de aislamiento	F
Tipo de protección del motor	IP55

Materiales

Carcasa de la bomba	Acero inoxidable
Rodete	Acero inoxidable
Eje	Acero inoxidable
Cierre mecánico	BQ1EGG
Material de la junta	EPDM

Dimensiones de instalación

Conexión de tubería del lado de aspiración *DNs*	G 1½
Conexión de tubería del lado de impulsión *DNd*	G 1½

Queda reservado el derecho a realizar modificaciones.

Curvas características

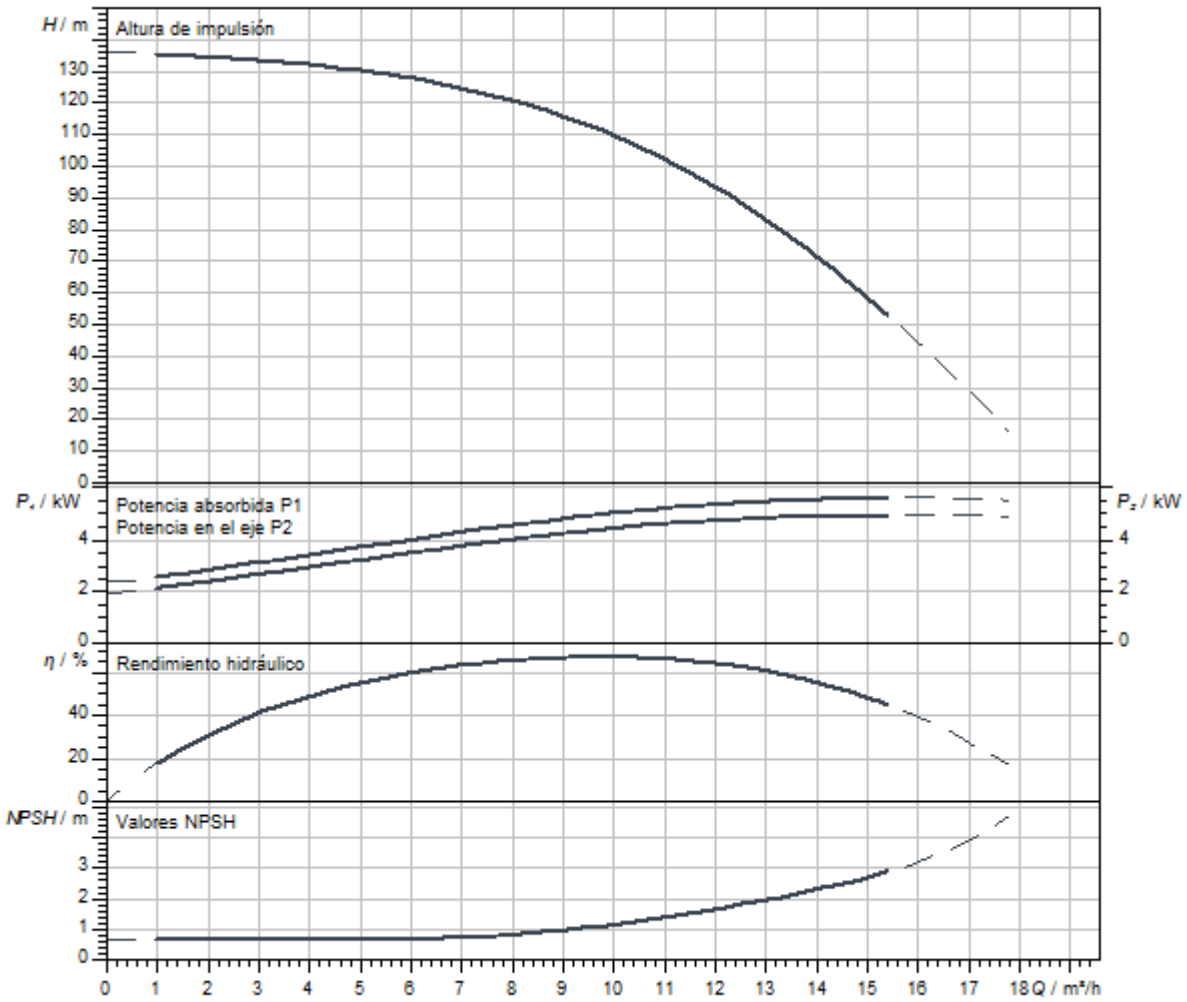

Dimensiones y planos de dimensiones

Helix V 10, PN 16

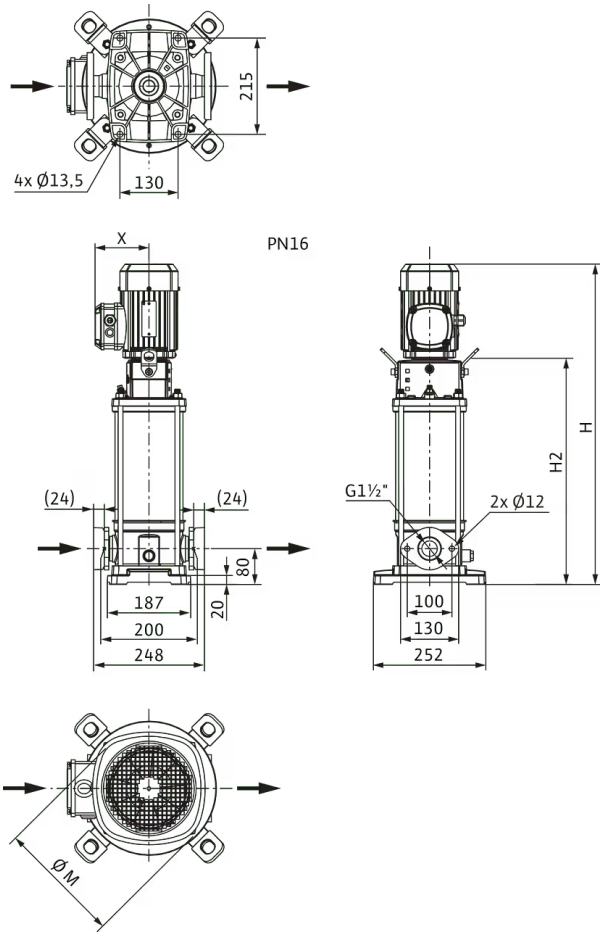

Dimensiones *H*	1173 mm
Dimensiones *H1*	149 mm
Dimensiones *L1*	124 mm
Dimensiones *X*	149 mm
Dimensiones *Ø g*	232 mm
Conexión de tubería del lado de aspiración *DNs*	G 1½
Conexión de tubería del lado de impulsión *DNd*	G 1½
Diámetro del motor *X*	149 mm

Información de pedido

Datos del producto

Marca	Wilo
Denominación del producto	HELIX V1013-1/16/E/S/400-50
Referencia	4201310
Número EAN	4048482591827
Color	verde/plata
Cantidad mínima de pedido	1
Disponibilidad en el mercado	2015-09-01

Embalaje

Tipo de embalaje	Palé desechable
Propiedades del embalaje	Embalaje de transporte
Número por palé	1
Número por capa	1

Medidas y pesos

Longitud con embalaje	1600 mm
Longitud *L*	284 mm
Altura con embalaje	500 mm
Altura *H*	1173 mm
Ancho con embalaje	400 mm
Ancho *W*	252 mm
Peso bruto aproximado *m*	77 kg
Peso neto aproximado *m*	60 kg



Ficha técnica

Datos del producto

Denominación del producto	HELIX V1013-1/25/E/KS/400-50

Datos hidráulicos

Índice de eficiencia mínima (MEI)	≥0,7
Presión de entrada	10 bar
Presión máxima de trabajo *PN*	25 bar
Boca de impulsión	DN 40
Temperatura mínima del fluido T_{min}	-30 °C
Temperatura máxima del fluido T_{max}	120 °C
Temperatura ambiente mínima T_{min}	-15 °C
Temperatura ambiente máxima T_{max}	50 °C

Datos del motor

Alimentación eléctrica	3~400 V, 50 Hz
Tolerancia de tensión	±10 %
Potencia nominal del motor P_2	5,5 kW
Clase de eficiencia energética del motor	IE3
Intensidad nominal I_N	10,5 A
Velocidad nominal *n*	2900 1/min
Factor de potencia	0,86
Tipo de arranque	Directo/estrella-triángulo
Rendimiento del motor 50% η_M *50%*	87,1 %
Rendimiento del motor 75% η_M *75%*	89 %
Rendimiento del motor 100% η_M *100%*	89,2 %
Clase de aislamiento	F
Tipo de protección del motor	IP55

Materiales

Carcasa de la bomba	Acero inoxidable
Rodete	Acero inoxidable
Eje	Acero inoxidable
Cierre mecánico	BQ1EGG
Material de la junta	EPDM

Dimensiones de instalación

Conexión de tubería del lado de aspiración *DNs*	DN 40
Conexión de tubería del lado de impulsión *DNd*	DN 40

Queda reservado el derecho a realizar modificaciones.

Curvas características

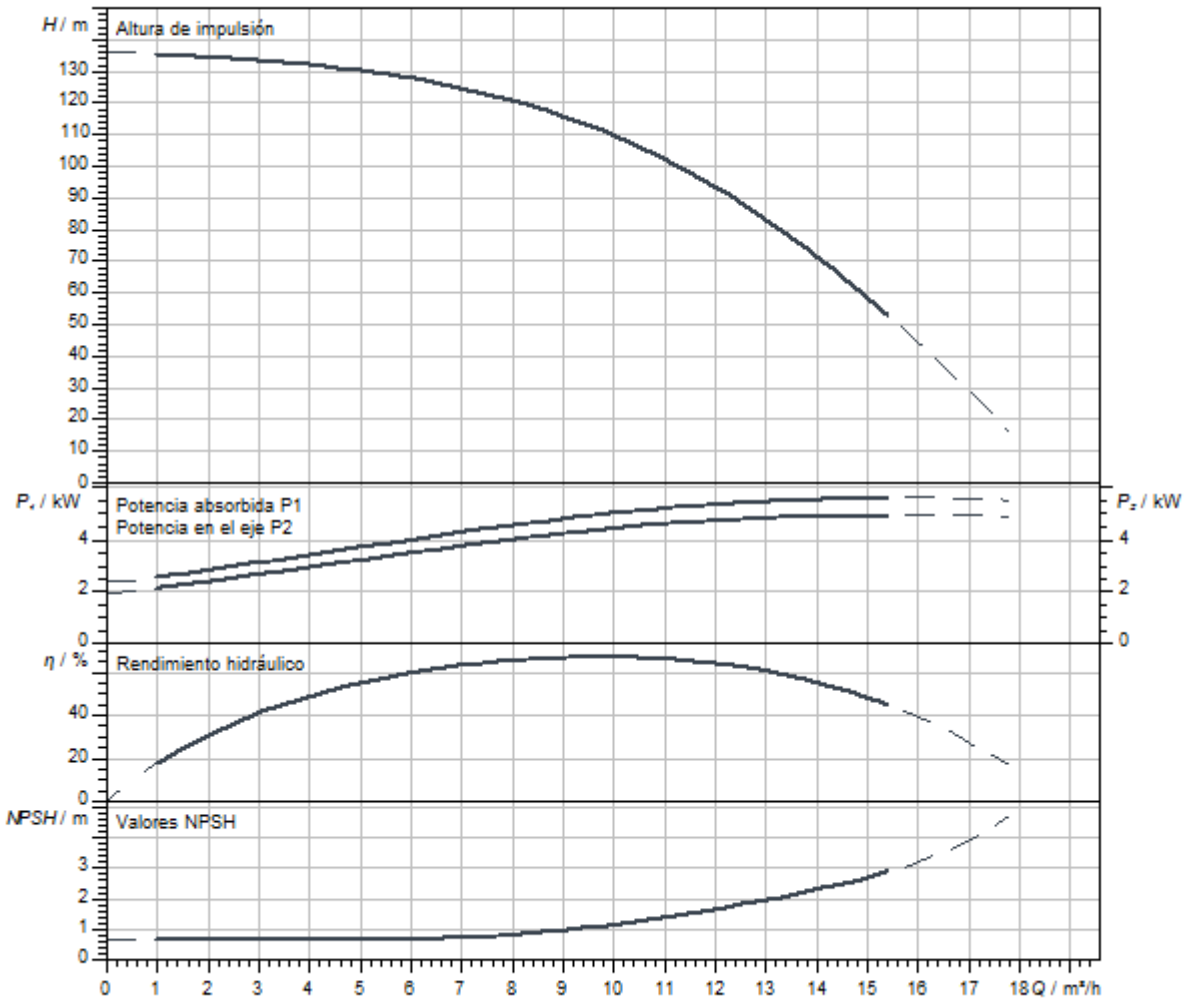

Queda reservado el derecho a realizar modificaciones.

Dimensiones y planos de dimensiones

Helix V 10, PN 25

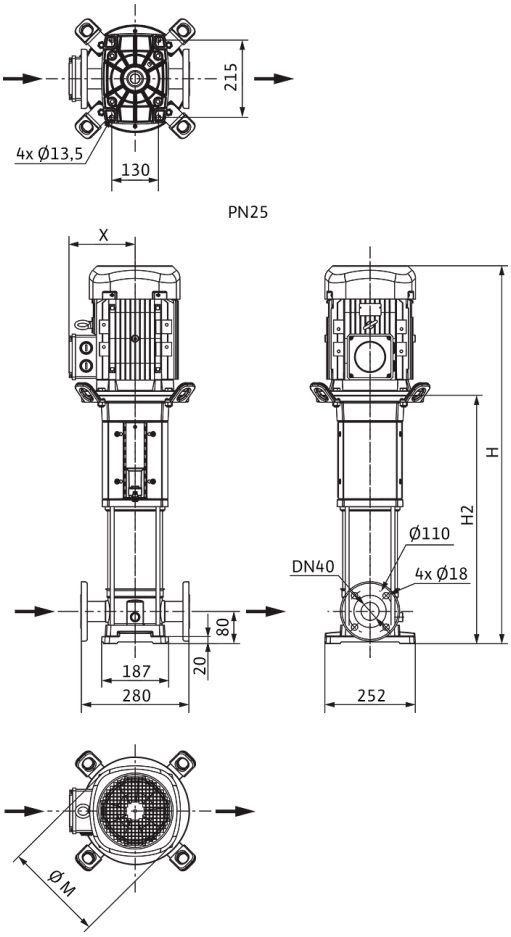

Dimensiones *H*	1223 mm
Dimensiones *H1*	149 mm
Dimensiones *L1*	140 mm
Dimensiones *X*	149 mm
Dimensiones *Ø g*	232 mm
Conexión de tubería del lado de aspiración *DNs*	DN 40
Conexión de tubería del lado de impulsión *DNd*	DN 40
Diámetro del motor *X*	149 mm

Información de pedido

Datos del producto

Marca	Wilo
Denominación del producto	HELIX V1013-1/25/E/KS/400-50
Referencia	4150561
Número EAN	4048482142340
Color	verde/plata
Cantidad mínima de pedido	1
Disponibilidad en el mercado	2010-09-01

Medidas y pesos

Longitud con embalaje	1600 mm
Longitud *L*	299 mm
Altura con embalaje	500 mm
Altura *H*	1223 mm
Ancho con embalaje	400 mm
Ancho *W*	252 mm
Peso bruto aproximado *m*	88 kg
Peso neto aproximado *m*	71 kg

Embalaje

Tipo de embalaje	Palé desechable
Propiedades del embalaje	Embalaje de transporte
Número por palé	1
Número por capa	1

Queda reservado el derecho a realizar modificaciones.



Ficha técnica

Datos del producto

Denominación del producto	HELIX V1013-2/25/V/KS/400-50

Datos hidráulicos

Índice de eficiencia mínima (MEI)	≥0,7
Presión de entrada	10 bar
Presión máxima de trabajo *PN*	25 bar
Boca de impulsión	DN 40
Temperatura mínima del fluido T_{min}	-15 °C
Temperatura máxima del fluido T_{max}	90 °C
Temperatura ambiente mínima T_{min}	-15 °C
Temperatura ambiente máxima T_{max}	50 °C

Datos del motor

Alimentación eléctrica	3~400 V, 50 Hz
Tolerancia de tensión	±10 %
Potencia nominal del motor P_2	5,5 kW
Clase de eficiencia energética del motor	IE3
Intensidad nominal I_N	10,5 A
Velocidad nominal *n*	2900 1/min
Factor de potencia	0,86
Tipo de arranque	Directo/estrella-triángulo
Rendimiento del motor 50% η_M *50%*	87,1 %
Rendimiento del motor 75% η_M *75%*	89 %
Rendimiento del motor 100% η_M *100%*	89,2 %
Clase de aislamiento	F
Tipo de protección del motor	IP55

Materiales

Carcasa de la bomba	Acero inoxidable
Rodete	Acero inoxidable
Eje	Acero inoxidable
Cierre mecánico	BQ1VGG
Material de la junta	FKM

Dimensiones de instalación

Conexión de tubería del lado de aspiración *DNs*	DN 40
Conexión de tubería del lado de impulsión *DNd*	DN 40

Queda reservado el derecho a realizar modificaciones.

Curvas características

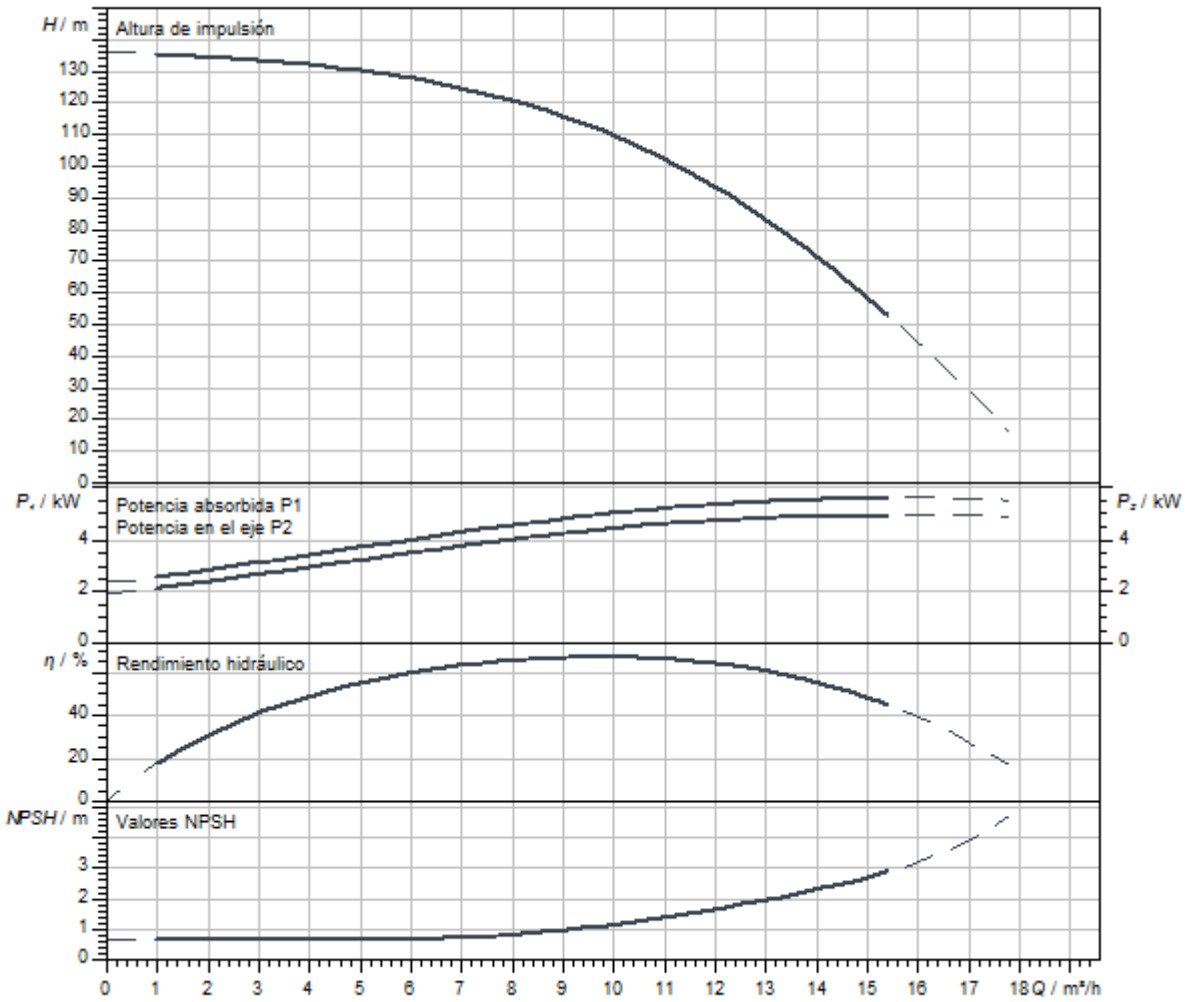

Queda reservado el derecho a realizar modificaciones.

Dimensiones y planos de dimensiones

Helix V 10, PN 25

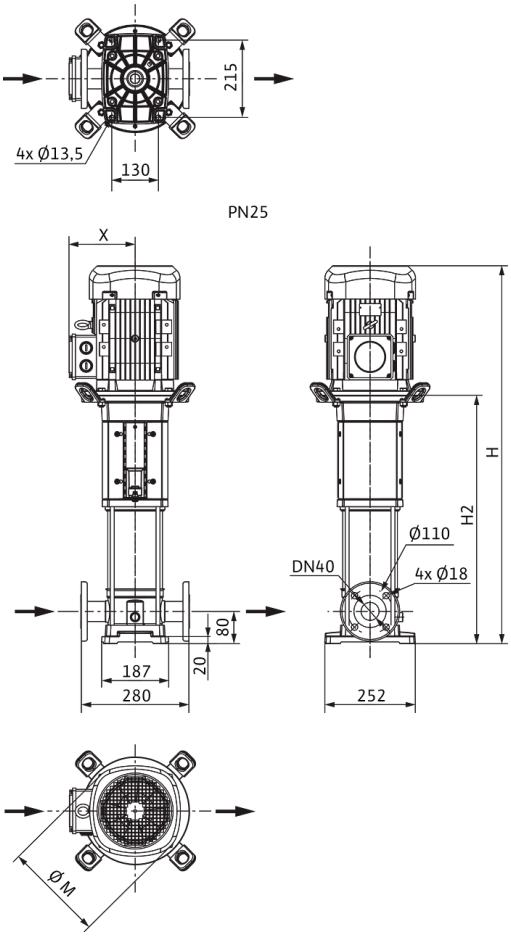

Dimensiones *H*	1223 mm
Dimensiones *H1*	149 mm
Dimensiones *L1*	140 mm
Dimensiones *X*	149 mm
Dimensiones *Ø g*	232 mm
Conexión de tubería del lado de aspiración *DNs*	DN 40
Conexión de tubería del lado de impulsión *DNd*	DN 40
Diámetro del motor *X*	149 mm

Información de pedido

Datos del producto

Marca	Wilo
Denominación del producto	HELIX V1013-2/25/V/KS/400-50
Referencia	4150586
Número EAN	4048482142579
Color	verde/plata
Cantidad mínima de pedido	1
Disponibilidad en el mercado	2010-09-01

Medidas y pesos

Longitud con embalaje	1600 mm
Longitud *L*	299 mm
Altura con embalaje	500 mm
Altura *H*	1223 mm
Ancho con embalaje	400 mm
Ancho *W*	252 mm
Peso bruto aproximado *m*	88 kg
Peso neto aproximado *m*	71 kg

Embalaje

Tipo de embalaje	Palé desechable
Propiedades del embalaje	Embalaje de transporte
Número por palé	1
Número por capa	1

Queda reservado el derecho a realizar modificaciones.



Ficha técnica

Datos del producto

Denominación del producto	HELIX V1015-1/25/E/KS/400-50

Datos hidráulicos

Índice de eficiencia mínima (MEI)	≥0,7
Presión de entrada	10 bar
Presión máxima de trabajo *PN*	25 bar
Boca de impulsión	DN 40
Temperatura mínima del fluido T_{min}	-30 °C
Temperatura máxima del fluido T_{max}	120 °C
Temperatura ambiente mínima T_{min}	-15 °C
Temperatura ambiente máxima T_{max}	50 °C

Datos del motor

Alimentación eléctrica	3~400 V, 50 Hz
Tolerancia de tensión	±10 %
Potencia nominal del motor P_2	5,5 kW
Clase de eficiencia energética del motor	IE3
Intensidad nominal I_N	10,5 A
Velocidad nominal *n*	2900 1/min
Factor de potencia	0,86
Tipo de arranque	Directo/estrella-triángulo
Rendimiento del motor 50% η_M *50%*	87,1 %
Rendimiento del motor 75% η_M *75%*	89 %
Rendimiento del motor 100% η_M *100%*	89,2 %
Clase de aislamiento	F
Tipo de protección del motor	IP55

Materiales

Carcasa de la bomba	Acero inoxidable
Rodete	Acero inoxidable
Eje	Acero inoxidable
Cierre mecánico	BQ1EGG
Material de la junta	EPDM

Dimensiones de instalación

Conexión de tubería del lado de aspiración *DNs*	DN 40
Conexión de tubería del lado de impulsión *DNd*	DN 40

Queda reservado el derecho a realizar modificaciones.

Curvas características

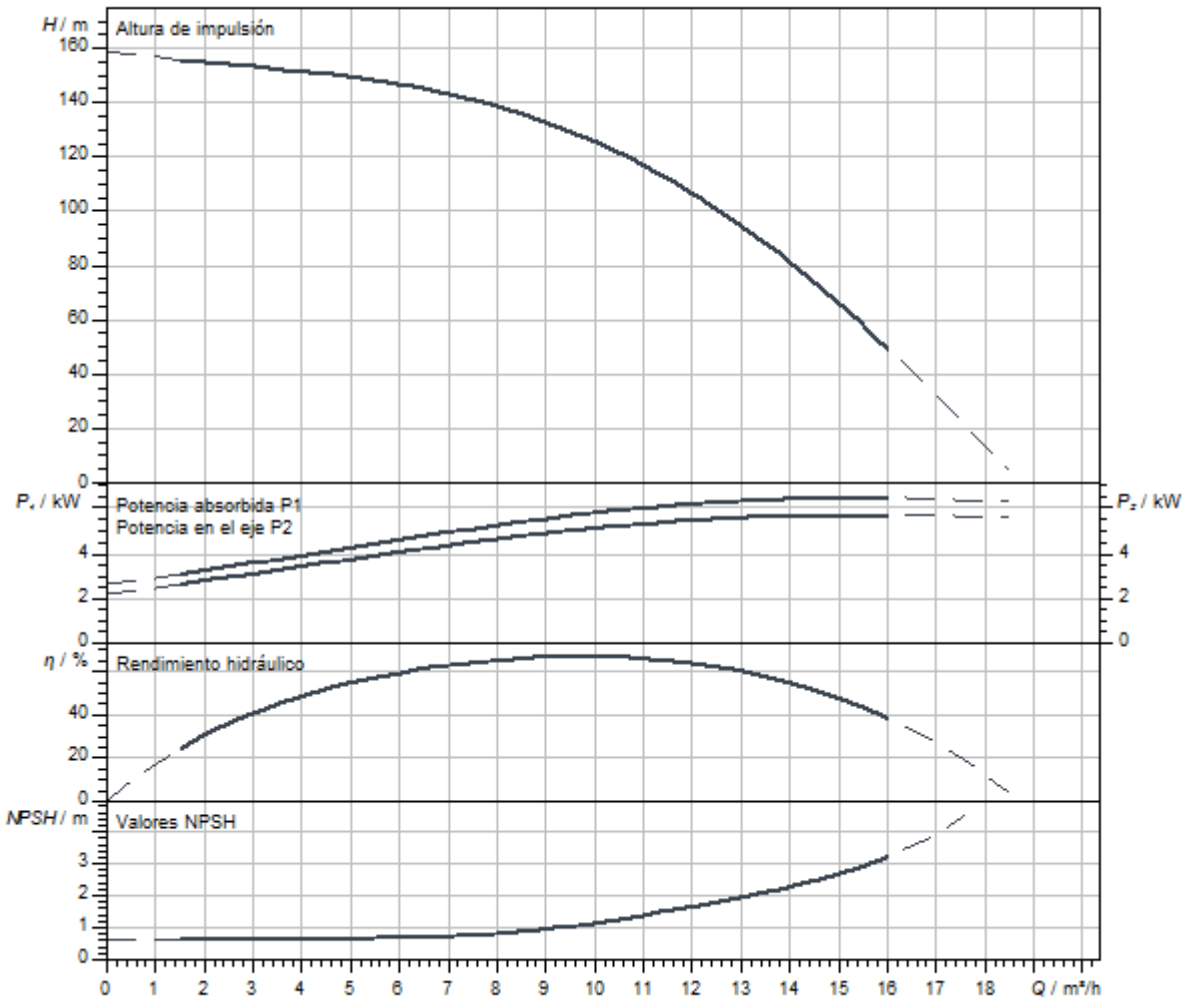

Dimensiones y planos de dimensiones

Helix V 10, PN 25

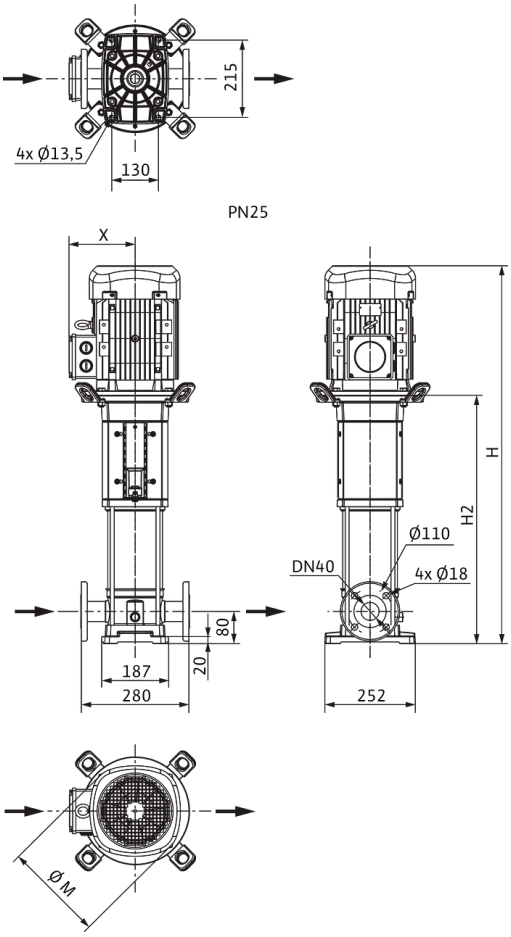

Dimensiones *H*	1298 mm
Dimensiones *H1*	149 mm
Dimensiones *L1*	140 mm
Dimensiones *X*	149 mm
Dimensiones *Ø g*	232 mm
Conexión de tubería del lado de aspiración *DNs*	DN 40
Conexión de tubería del lado de impulsión *DNd*	DN 40
Diámetro del motor *X*	149 mm

Queda reservado el derecho a realizar modificaciones.

Información de pedido

Datos del producto

Marca	Wilo
Denominación del producto	HELIX V1015-1/25/E/KS/400-50
Referencia	4150563
Número EAN	4048482142364
Color	verde/plata
Cantidad mínima de pedido	1
Disponibilidad en el mercado	2010-09-01

Medidas y pesos

Longitud con embalaje	1600 mm
Longitud *L*	299 mm
Altura con embalaje	500 mm
Altura *H*	1298 mm
Ancho con embalaje	400 mm
Ancho *W*	252 mm
Peso bruto aproximado *m*	90 kg
Peso neto aproximado *m*	73 kg

Embalaje

Tipo de embalaje	Palé desechable
Propiedades del embalaje	Embalaje de transporte
Número por palé	1
Número por capa	1



Ficha técnica

Datos del producto

Denominación del producto	HELIX V1015-2/25/V/KS/400-50

Datos hidráulicos

Índice de eficiencia mínima (MEI)	≥0,7
Presión de entrada	10 bar
Presión máxima de trabajo *PN*	25 bar
Boca de impulsión	DN 40
Temperatura mínima del fluido T_{min}	-15 °C
Temperatura máxima del fluido T_{max}	90 °C
Temperatura ambiente mínima T_{min}	-15 °C
Temperatura ambiente máxima T_{max}	50 °C

Datos del motor

Alimentación eléctrica	3~400 V, 50 Hz
Tolerancia de tensión	±10 %
Potencia nominal del motor P_2	5,5 kW
Clase de eficiencia energética del motor	IE3
Intensidad nominal I_N	10,5 A
Velocidad nominal *n*	2900 1/min
Factor de potencia	0,86
Tipo de arranque	Directo/estrella-triángulo
Rendimiento del motor 50% η_M *50%*	87,1 %
Rendimiento del motor 75% η_M *75%*	89 %
Rendimiento del motor 100% η_M *100%*	89,2 %
Clase de aislamiento	F
Tipo de protección del motor	IP55

Materiales

Carcasa de la bomba	Acero inoxidable
Rodete	Acero inoxidable
Eje	Acero inoxidable
Cierre mecánico	BQ1VGG
Material de la junta	FKM

Dimensiones de instalación

Conexión de tubería del lado de aspiración *DNs*	DN 40
Conexión de tubería del lado de impulsión *DNd*	DN 40

Queda reservado el derecho a realizar modificaciones.

Curvas características

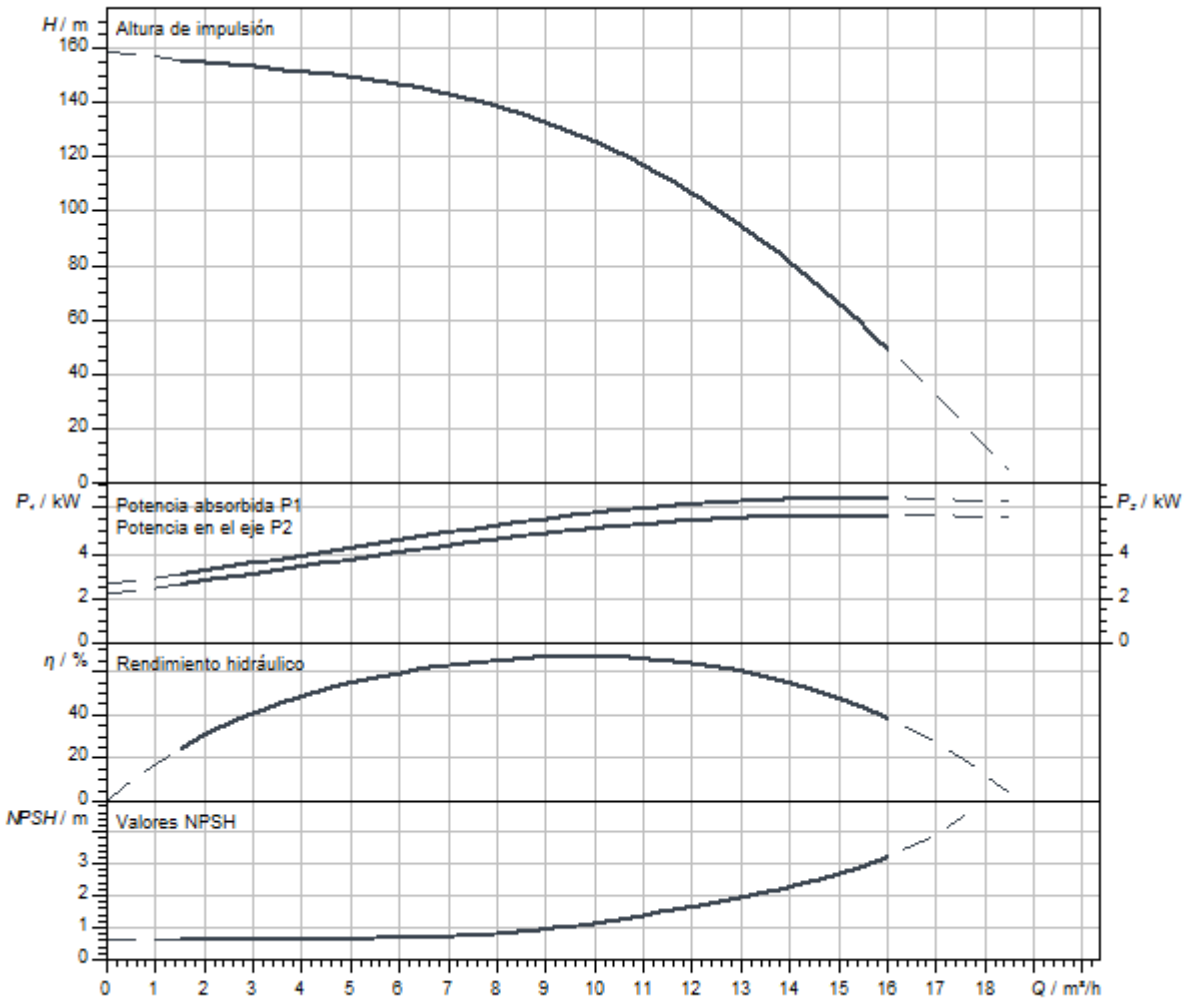

Dimensiones y planos de dimensiones

Helix V 10, PN 25

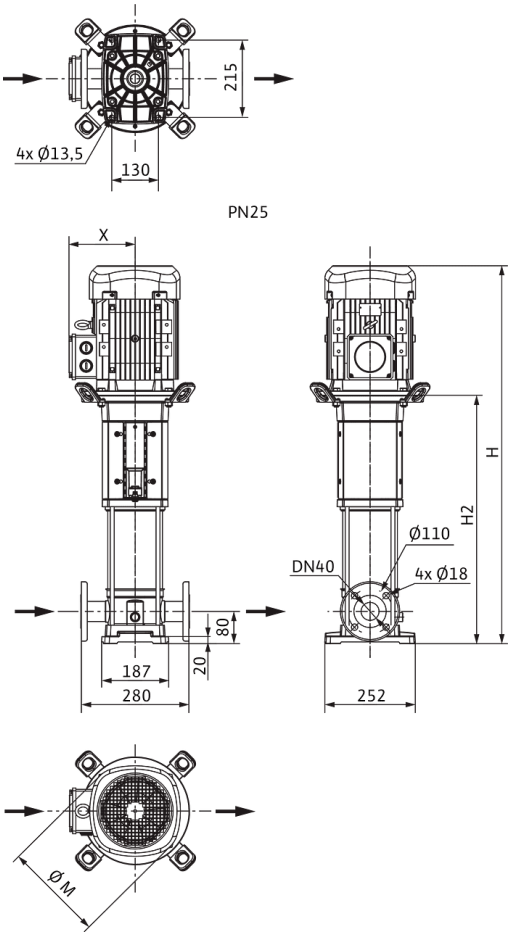

Dimensiones *H*	1298 mm
Dimensiones *H1*	149 mm
Dimensiones *L1*	140 mm
Dimensiones *X*	149 mm
Dimensiones *Ø g*	232 mm
Conexión de tubería del lado de aspiración *DNs*	DN 40
Conexión de tubería del lado de impulsión *DNd*	DN 40
Diámetro del motor *X*	149 mm

Información de pedido

Datos del producto

Marca	Wilo
Denominación del producto	HELIX V1015-2/25/V/KS/400-50
Referencia	4150588
Número EAN	4048482142593
Color	verde/plata
Cantidad mínima de pedido	1
Disponibilidad en el mercado	2010-09-01

Medidas y pesos

Longitud con embalaje	1600 mm
Longitud *L*	299 mm
Altura con embalaje	500 mm
Altura *H*	1298 mm
Ancho con embalaje	400 mm
Ancho *W*	252 mm
Peso bruto aproximado *m*	90 kg
Peso neto aproximado *m*	73 kg

Embalaje

Tipo de embalaje	Palé desechable
Propiedades del embalaje	Embalaje de transporte
Número por palé	1
Número por capa	1



Ficha técnica

Datos del producto

Denominación del producto	HELIX V1017-1/25/E/KS/400-50

Datos hidráulicos

Índice de eficiencia mínima (MEI)	≥0,7
Presión de entrada	10 bar
Presión máxima de trabajo *PN*	25 bar
Boca de impulsión	DN 40
Temperatura mínima del fluido T_{min}	-30 °C
Temperatura máxima del fluido T_{max}	120 °C
Temperatura ambiente mínima T_{min}	-15 °C
Temperatura ambiente máxima T_{max}	50 °C

Datos del motor

Alimentación eléctrica	3~400 V, 50 Hz
Tolerancia de tensión	±10 %
Potencia nominal del motor P_2	7,5 kW
Clase de eficiencia energética del motor	IE3
Intensidad nominal I_N	13,7 A
Velocidad nominal *n*	2900 1/min
Factor de potencia	0,88
Tipo de arranque	Directo/estrella-triángulo
Rendimiento del motor 50% η_M *50%*	89,8 %
Rendimiento del motor 75% η_M *75%*	90,5 %
Rendimiento del motor 100% η_M *100%*	90,1 %
Clase de aislamiento	F
Tipo de protección del motor	IP55

Materiales

Carcasa de la bomba	Acero inoxidable
Rodete	Acero inoxidable
Eje	Acero inoxidable
Cierre mecánico	BQ1EGG
Material de la junta	EPDM

Dimensiones de instalación

Conexión de tubería del lado de aspiración *DNs*	DN 40
Conexión de tubería del lado de impulsión *DNd*	DN 40

Queda reservado el derecho a realizar modificaciones.

Curvas características

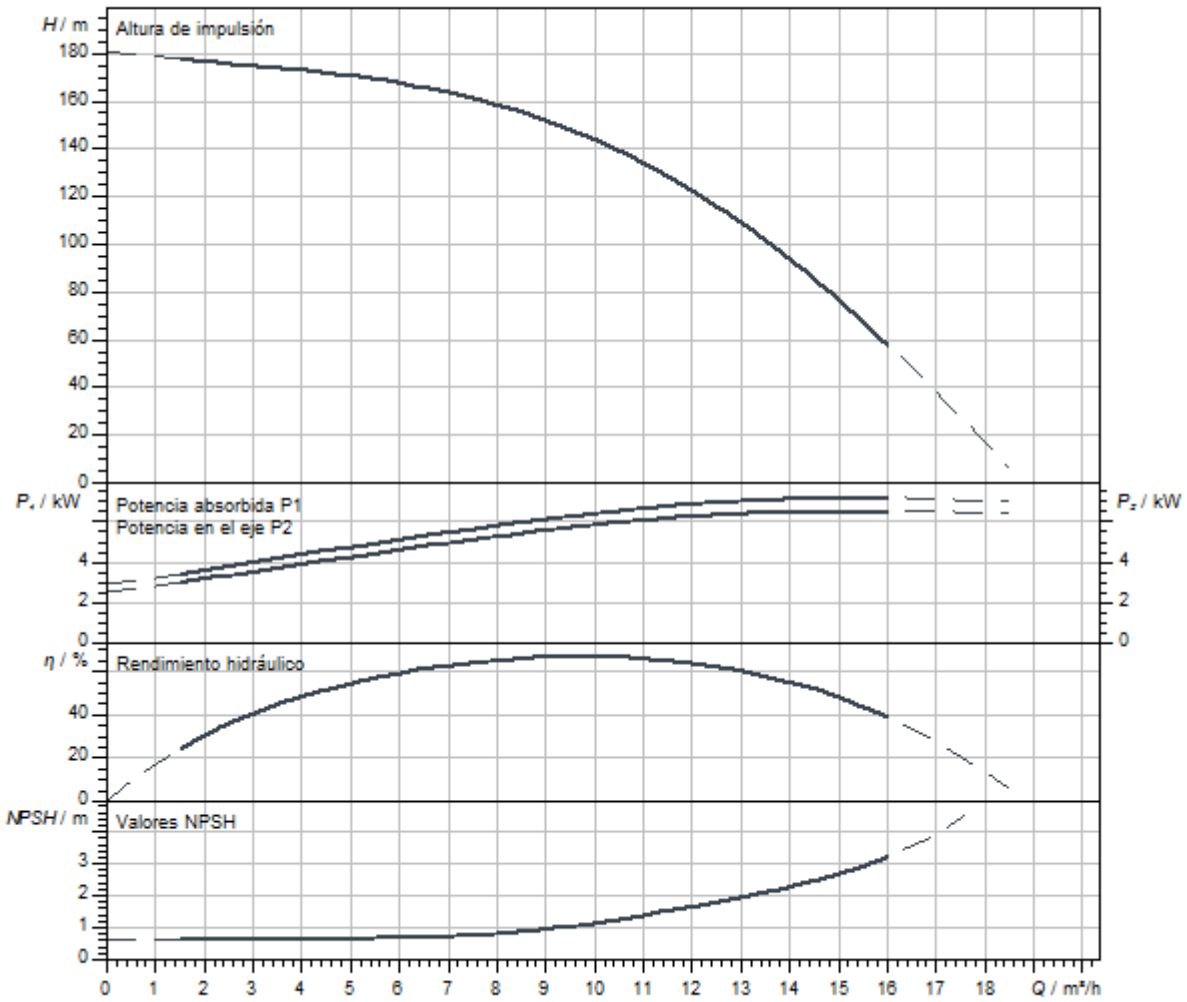

Dimensiones y planos de dimensiones

Helix V 10, PN 25

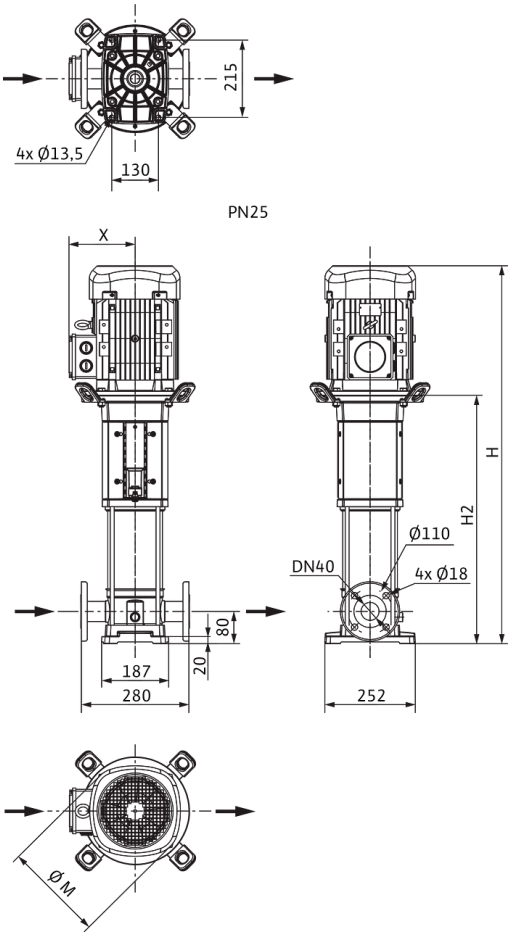

Dimensiones *H*	1507 mm
Dimensiones *H1*	149 mm
Dimensiones *L1*	140 mm
Dimensiones *X*	160 mm
Dimensiones *Ø g*	225 mm
Conexión de tubería del lado de aspiración *DNs*	DN 40
Conexión de tubería del lado de impulsión *DNd*	DN 40
Diámetro del motor *X*	191 mm

Información de pedido

Datos del producto

Marca	Wilo
Denominación del producto	HELIX V1017-1/25/E/KS/400-50
Referencia	4150565
Número EAN	4048482142388
Color	verde/plata
Cantidad mínima de pedido	1
Disponibilidad en el mercado	2010-09-01

Medidas y pesos

Longitud con embalaje	2000 mm
Longitud *L*	321 mm
Altura con embalaje	450 mm
Altura *H*	1507 mm
Ancho con embalaje	600 mm
Ancho *W*	279 mm
Peso bruto aproximado *m*	124 kg
Peso neto aproximado *m*	73 kg

Embalaje

Tipo de embalaje	Palé desechable
Propiedades del embalaje	Embalaje de transporte
Número por palé	1
Número por capa	1

Queda reservado el derecho a realizar modificaciones.



Ficha técnica

Datos del producto

Denominación del producto	HELIX V1017-2/25/V/KS/400-50

Datos hidráulicos

Índice de eficiencia mínima (MEI)	≥0,7
Presión de entrada	10 bar
Presión máxima de trabajo *PN*	25 bar
Boca de impulsión	DN 40
Temperatura mínima del fluido T_{min}	-15 °C
Temperatura máxima del fluido T_{max}	90 °C
Temperatura ambiente mínima T_{min}	-15 °C
Temperatura ambiente máxima T_{max}	50 °C

Datos del motor

Alimentación eléctrica	3~400 V, 50 Hz
Tolerancia de tensión	±10 %
Potencia nominal del motor P_2	7,5 kW
Clase de eficiencia energética del motor	IE3
Intensidad nominal I_N	13,7 A
Velocidad nominal *n*	2900 1/min
Factor de potencia	0,88
Tipo de arranque	Directo/estrella-triángulo
Rendimiento del motor 50% η_M *50%*	89,8 %
Rendimiento del motor 75% η_M *75%*	90,5 %
Rendimiento del motor 100% η_M *100%*	90,1 %
Clase de aislamiento	F
Tipo de protección del motor	IP55

Materiales

Carcasa de la bomba	Acero inoxidable
Rodete	Acero inoxidable
Eje	Acero inoxidable
Cierre mecánico	BQ1VGG
Material de la junta	FKM

Dimensiones de instalación

Conexión de tubería del lado de aspiración *DNs*	DN 40
Conexión de tubería del lado de impulsión *DNd*	DN 40

Queda reservado el derecho a realizar modificaciones.

Curvas características

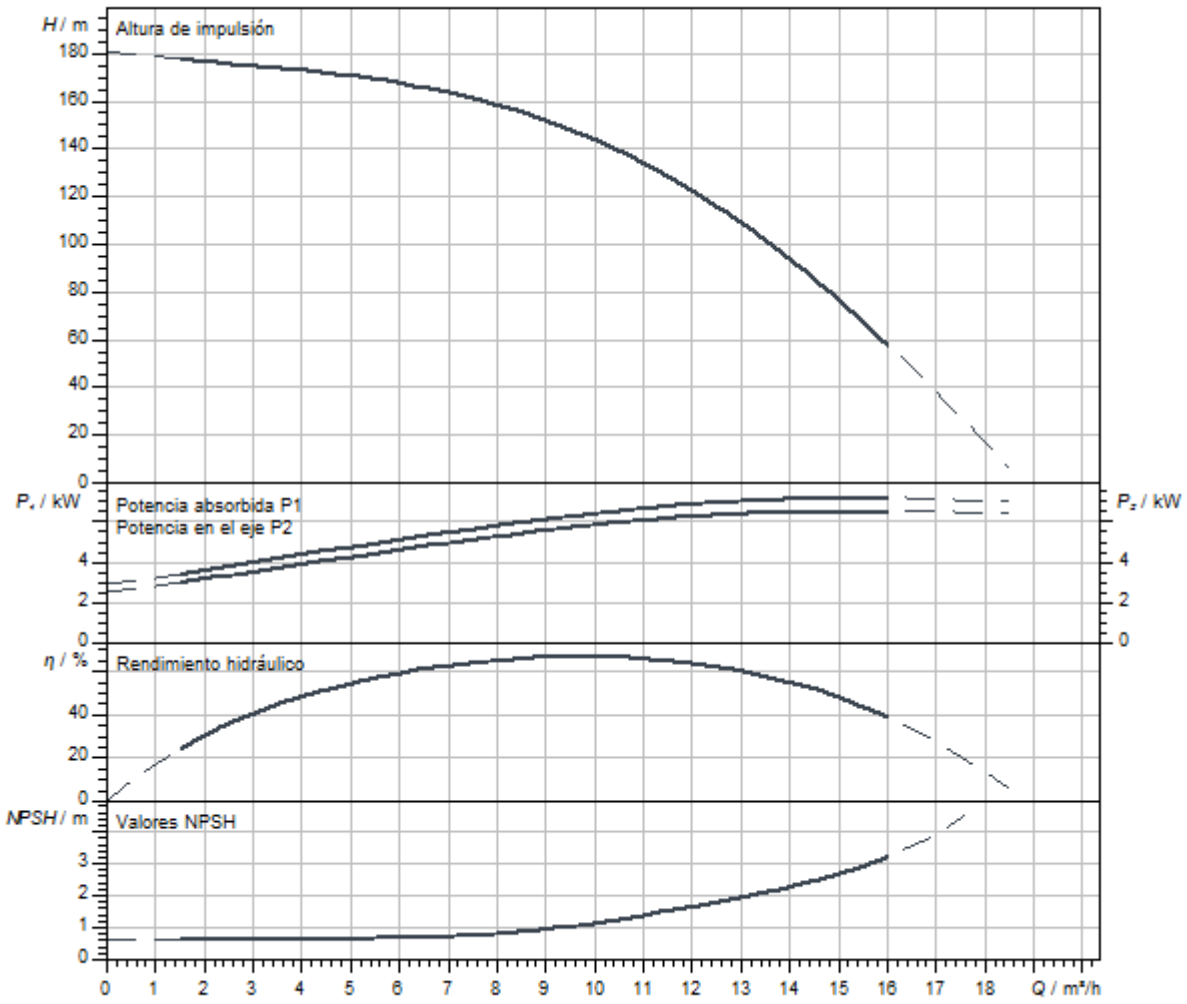

Dimensiones y planos de dimensiones

Helix V 10, PN 25

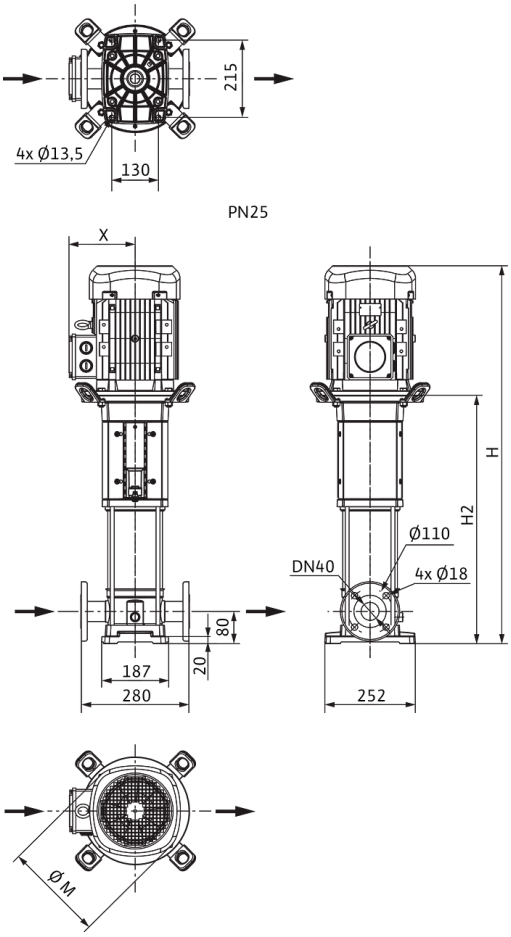

Dimensiones *H*	1507 mm
Dimensiones *H1*	149 mm
Dimensiones *L1*	140 mm
Dimensiones *X*	160 mm
Dimensiones *Ø g*	225 mm
Conexión de tubería del lado de aspiración *DNs*	DN 40
Conexión de tubería del lado de impulsión *DNd*	DN 40
Diámetro del motor *X*	191 mm

Información de pedido

Datos del producto

Marca	Wilo
Denominación del producto	HELIX V1017-2/25/V/KS/400-50
Referencia	4150590
Número EAN	4048482142616
Color	verde/plata
Cantidad mínima de pedido	1
Disponibilidad en el mercado	2010-09-01

Medidas y pesos

Longitud con embalaje	2000 mm
Longitud *L*	321 mm
Altura con embalaje	450 mm
Altura *H*	1507 mm
Ancho con embalaje	600 mm
Ancho *W*	279 mm
Peso bruto aproximado *m*	124 kg
Peso neto aproximado *m*	73 kg

Embalaje

Tipo de embalaje	Palé desechable
Propiedades del embalaje	Embalaje de transporte
Número por palé	1
Número por capa	1

Queda reservado el derecho a realizar modificaciones.



Ficha técnica

Datos del producto

Denominación del producto	HELIX V1019-1/25/E/KS/400-50

Datos hidráulicos

Índice de eficiencia mínima (MEI)	≥0,7
Presión de entrada	10 bar
Presión máxima de trabajo *PN*	25 bar
Boca de impulsión	DN 40
Temperatura mínima del fluido T_{min}	-30 °C
Temperatura máxima del fluido T_{max}	120 °C
Temperatura ambiente mínima T_{min}	-15 °C
Temperatura ambiente máxima T_{max}	50 °C

Datos del motor

Alimentación eléctrica	3~400 V, 50 Hz
Tolerancia de tensión	±10 %
Potencia nominal del motor P_2	7,5 kW
Clase de eficiencia energética del motor	IE3
Intensidad nominal I_N	13,7 A
Velocidad nominal *n*	2900 1/min
Factor de potencia	0,88
Tipo de arranque	Directo/estrella-triángulo
Rendimiento del motor 50% η_M *50%*	89,8 %
Rendimiento del motor 75% η_M *75%*	90,5 %
Rendimiento del motor 100% η_M *100%*	90,1 %
Clase de aislamiento	F
Tipo de protección del motor	IP55

Materiales

Carcasa de la bomba	Acero inoxidable
Rodete	Acero inoxidable
Eje	Acero inoxidable
Cierre mecánico	BQ1EGG
Material de la junta	EPDM

Dimensiones de instalación

Conexión de tubería del lado de aspiración *DNs*	DN 40
Conexión de tubería del lado de impulsión *DNd*	DN 40

Queda reservado el derecho a realizar modificaciones.

Curvas características

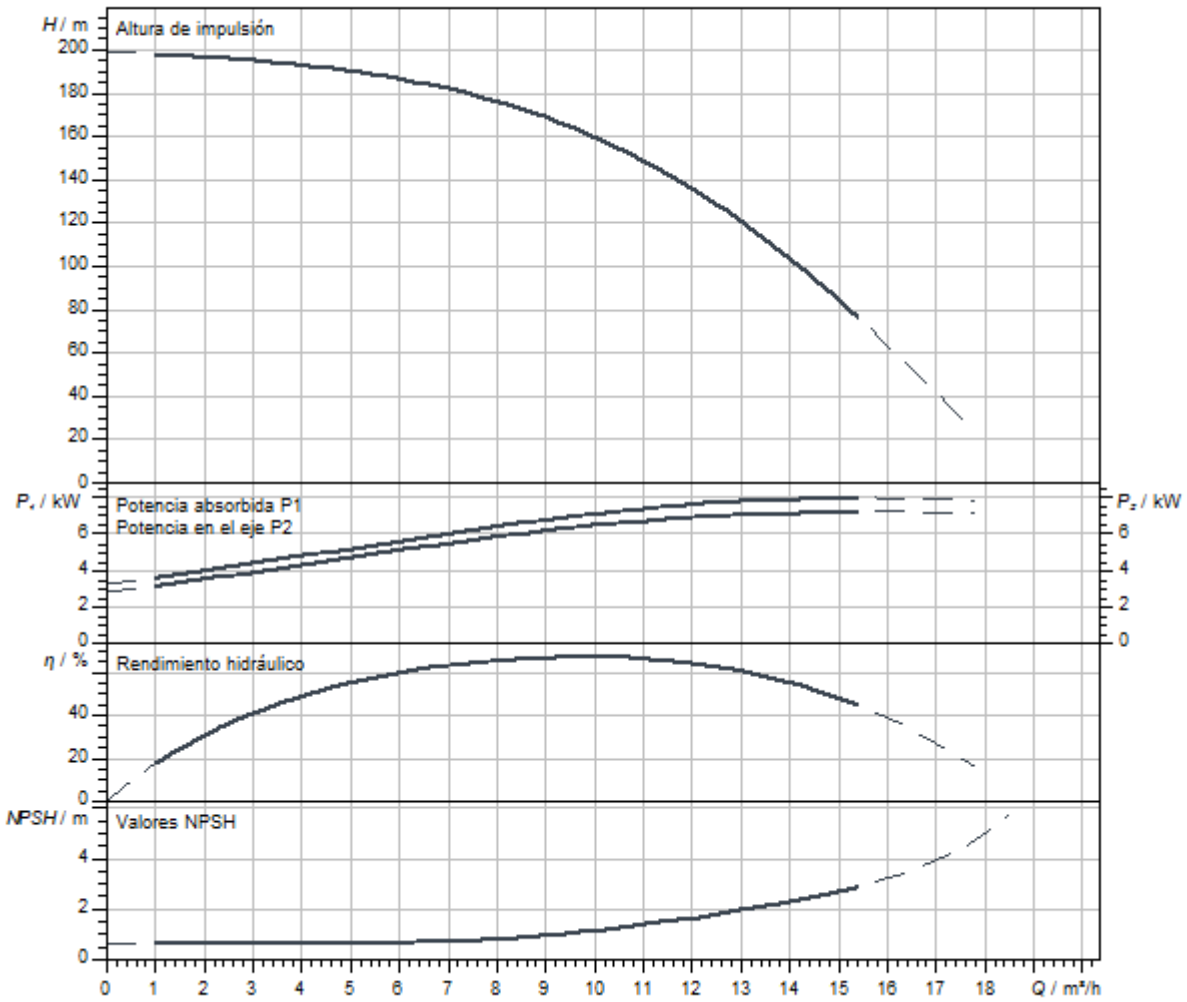

Dimensiones y planos de dimensiones

Helix V 10, PN 25

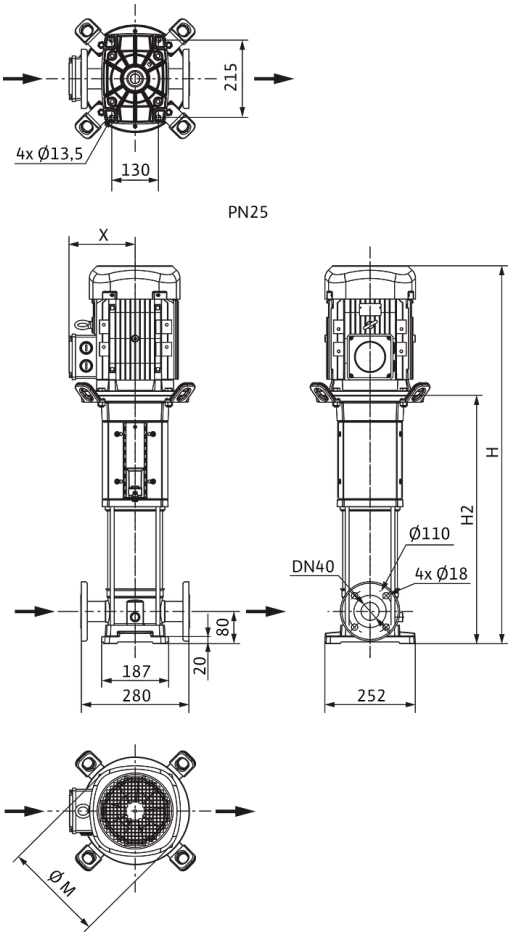

Dimensiones *H*	1582 mm
Dimensiones *H1*	149 mm
Dimensiones *L1*	140 mm
Dimensiones *X*	160 mm
Dimensiones *Ø g*	225 mm
Conexión de tubería del lado de aspiración *DNs*	DN 40
Conexión de tubería del lado de impulsión *DNd*	DN 40
Diámetro del motor *X*	191 mm

Información de pedido

Datos del producto

Marca	Wilo
Denominación del producto	HELIX V1019-1/25/E/KS/400-50
Referencia	4150567
Número EAN	4048482142401
Color	verde/plata
Cantidad mínima de pedido	1
Disponibilidad en el mercado	2010-09-01

Medidas y pesos

Longitud con embalaje	2000 mm
Longitud *L*	321 mm
Altura con embalaje	450 mm
Altura *H*	1582 mm
Ancho con embalaje	600 mm
Ancho *W*	279 mm
Peso bruto aproximado *m*	126 kg
Peso neto aproximado *m*	75 kg

Embalaje

Tipo de embalaje	Palé desechable
Propiedades del embalaje	Embalaje de transporte
Número por palé	1
Número por capa	1

Queda reservado el derecho a realizar modificaciones.



Ficha técnica

Datos del producto

Denominación del producto	HELIX V1019-2/25/V/KS/400-50

Datos hidráulicos

Índice de eficiencia mínima (MEI)	≥0,7
Presión de entrada	10 bar
Presión máxima de trabajo *PN*	25 bar
Boca de impulsión	DN 40
Temperatura mínima del fluido T_{min}	-15 °C
Temperatura máxima del fluido T_{max}	90 °C
Temperatura ambiente mínima T_{min}	-15 °C
Temperatura ambiente máxima T_{max}	50 °C

Datos del motor

Alimentación eléctrica	3~400 V, 50 Hz
Tolerancia de tensión	±10 %
Potencia nominal del motor P_2	7,5 kW
Clase de eficiencia energética del motor	IE3
Intensidad nominal I_N	13,7 A
Velocidad nominal *n*	2900 1/min
Factor de potencia	0,88
Tipo de arranque	Directo/estrella-triángulo
Rendimiento del motor 50% η_M *50%*	89,8 %
Rendimiento del motor 75% η_M *75%*	90,5 %
Rendimiento del motor 100% η_M *100%*	90,1 %
Clase de aislamiento	F
Tipo de protección del motor	IP55

Materiales

Carcasa de la bomba	Acero inoxidable
Rodete	Acero inoxidable
Eje	Acero inoxidable
Cierre mecánico	BQ1VGG
Material de la junta	FKM

Dimensiones de instalación

Conexión de tubería del lado de aspiración *DNs*	DN 40
Conexión de tubería del lado de impulsión *DNd*	DN 40

Queda reservado el derecho a realizar modificaciones.

Curvas características

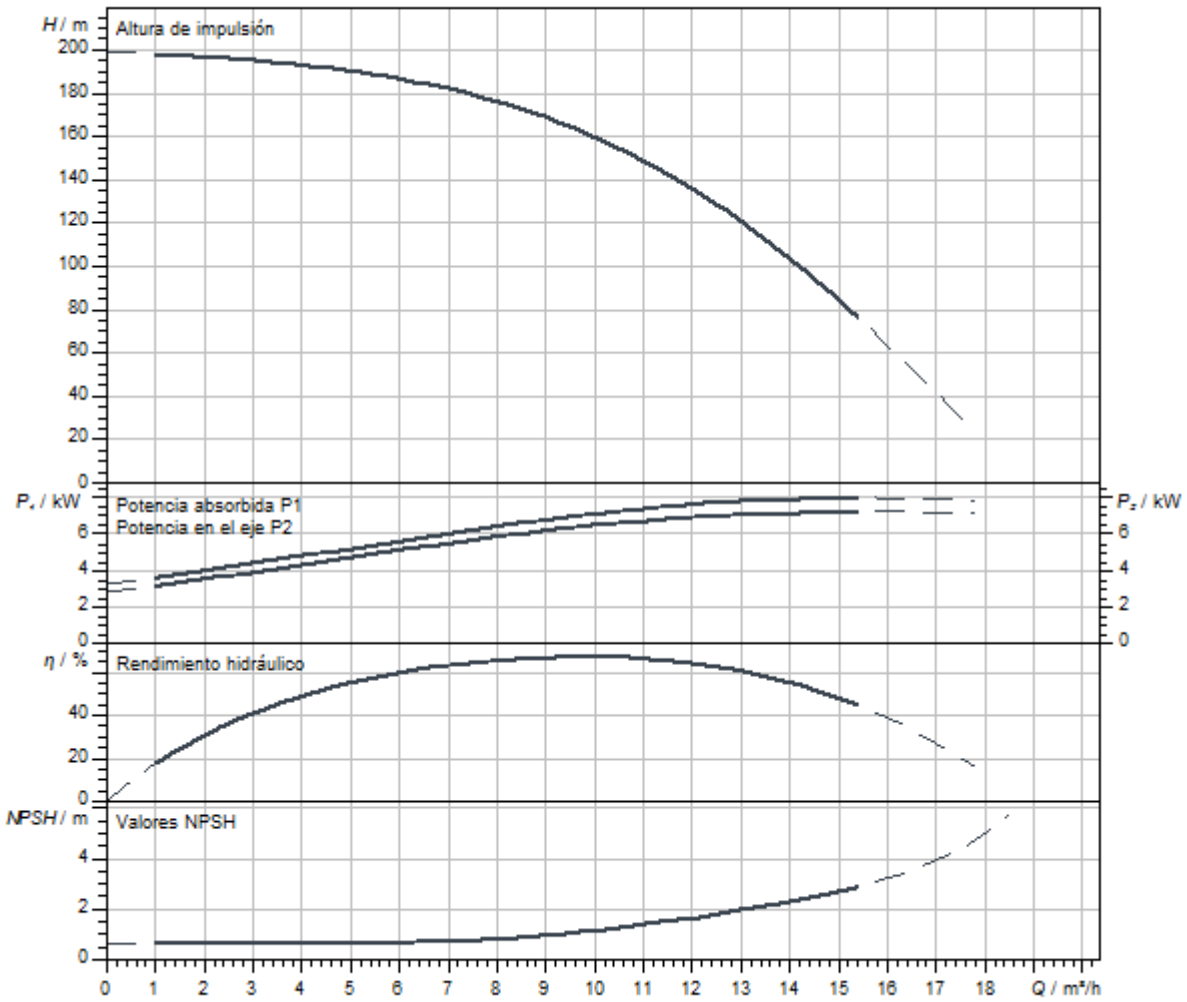

Dimensiones y planos de dimensiones

Helix V 10, PN 25

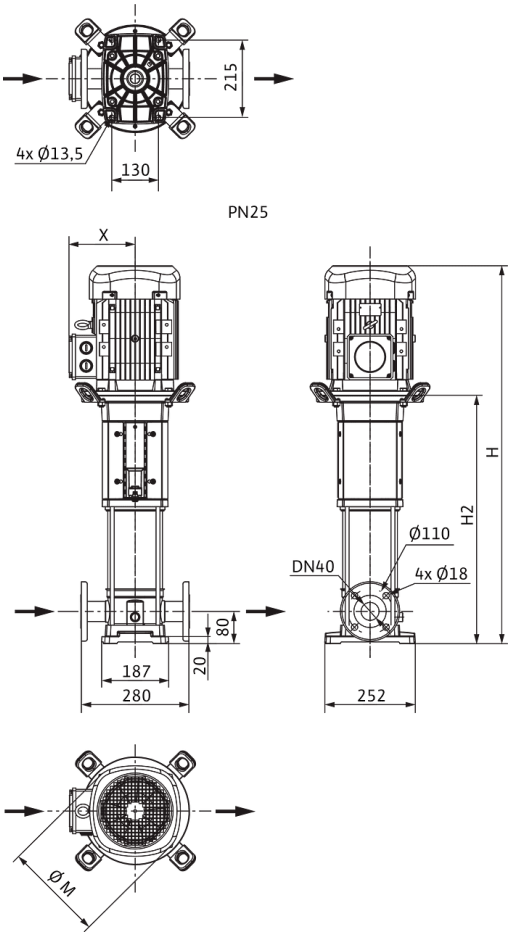

Dimensiones *H*	1582 mm
Dimensiones *H1*	149 mm
Dimensiones *L1*	140 mm
Dimensiones *X*	160 mm
Dimensiones *Ø g*	225 mm
Conexión de tubería del lado de aspiración *DNs*	DN 40
Conexión de tubería del lado de impulsión *DNd*	DN 40
Diámetro del motor *X*	191 mm

Información de pedido

Datos del producto

Marca	Wilo
Denominación del producto	HELIX V1019-2/25/V/KS/400-50
Referencia	4150592
Número EAN	4048482142630
Color	verde/plata
Cantidad mínima de pedido	1
Disponibilidad en el mercado	2010-09-01

Medidas y pesos

Longitud con embalaje	2000 mm
Longitud *L*	321 mm
Altura con embalaje	450 mm
Altura *H*	1582 mm
Ancho con embalaje	600 mm
Ancho *W*	279 mm
Peso bruto aproximado *m*	127 kg
Peso neto aproximado *m*	76 kg

Embalaje

Tipo de embalaje	Palé desechable
Propiedades del embalaje	Embalaje de transporte
Número por palé	1
Número por capa	1

Queda reservado el derecho a realizar modificaciones.



Ficha técnica

Datos del producto

Denominación del producto	HELIX V1021-1/25/E/KS/400-50

Datos hidráulicos

Índice de eficiencia mínima (MEI)	≥0,7
Presión de entrada	10 bar
Presión máxima de trabajo *PN*	25 bar
Boca de impulsión	DN 40
Temperatura mínima del fluido T_{min}	-30 °C
Temperatura máxima del fluido T_{max}	120 °C
Temperatura ambiente mínima T_{min}	-15 °C
Temperatura ambiente máxima T_{max}	50 °C

Datos del motor

Alimentación eléctrica	3~400 V, 50 Hz
Tolerancia de tensión	±10 %
Potencia nominal del motor P_2	7,5 kW
Clase de eficiencia energética del motor	IE3
Intensidad nominal I_N	13,7 A
Velocidad nominal *n*	2900 1/min
Factor de potencia	0,88
Tipo de arranque	Directo/estrella-triángulo
Rendimiento del motor 50% η_M *50%*	89,8 %
Rendimiento del motor 75% η_M *75%*	90,5 %
Rendimiento del motor 100% η_M *100%*	90,1 %
Clase de aislamiento	F
Tipo de protección del motor	IP55

Materiales

Carcasa de la bomba	Acero inoxidable
Rodete	Acero inoxidable
Eje	Acero inoxidable
Cierre mecánico	BQ1EGG
Material de la junta	EPDM

Dimensiones de instalación

Conexión de tubería del lado de aspiración *DNs*	DN 40
Conexión de tubería del lado de impulsión *DNd*	DN 40

Curvas características

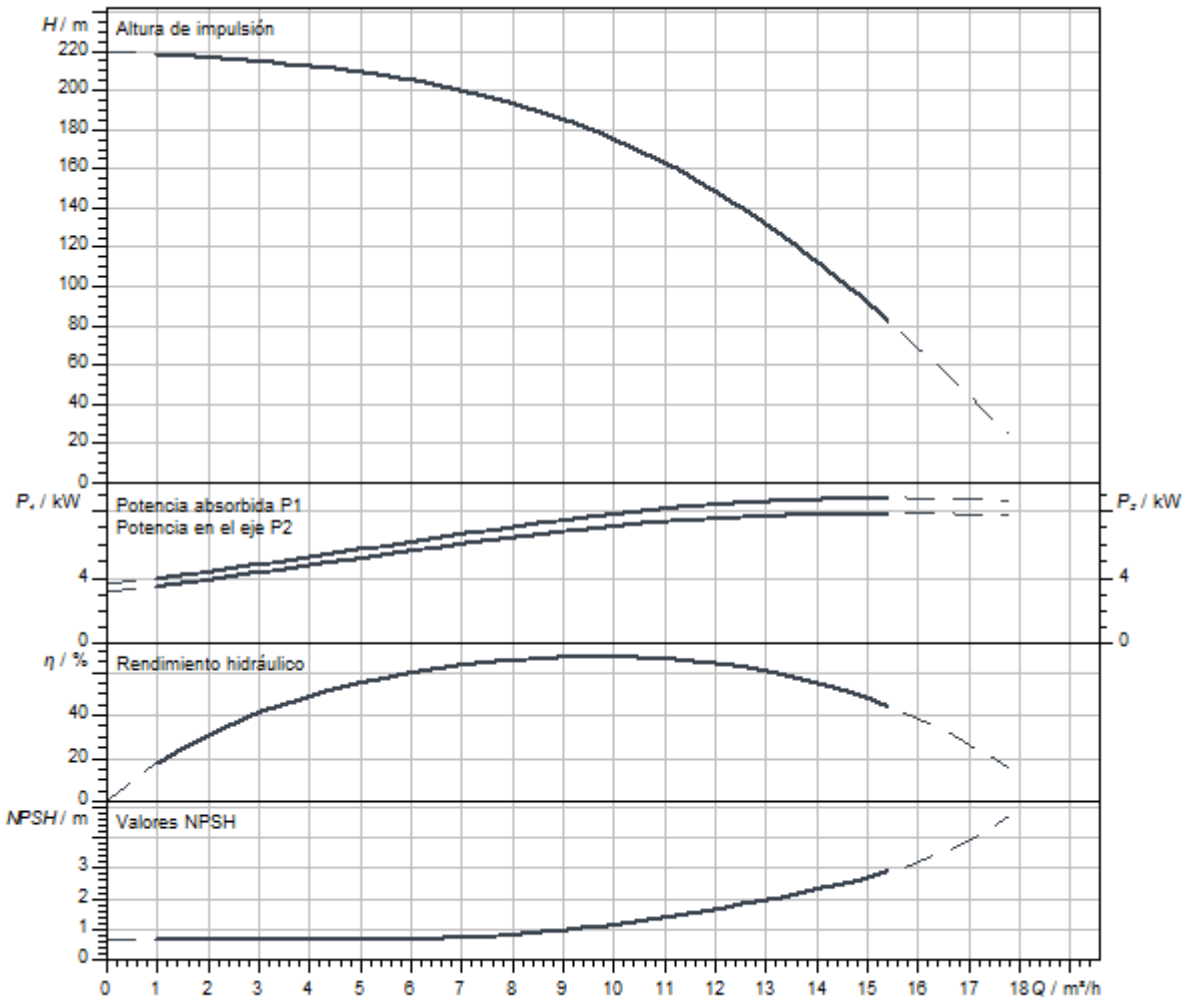

Dimensiones y planos de dimensiones

Helix V 10, PN 25

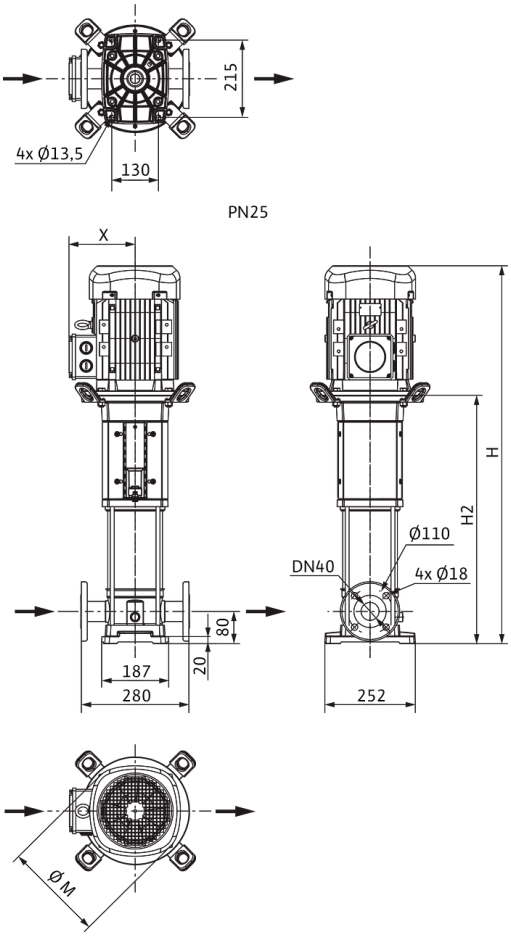

Dimensiones *H*	1657 mm
Dimensiones *H1*	149 mm
Dimensiones *L1*	140 mm
Dimensiones *X*	160 mm
Dimensiones *Ø g*	225 mm
Conexión de tubería del lado de aspiración *DNs*	DN 40
Conexión de tubería del lado de impulsión *DNd*	DN 40
Diámetro del motor *X*	191 mm

Información de pedido

Datos del producto

Marca	Wilo
Denominación del producto	HELIX V1021-1/25/E/KS/400-50
Referencia	4150569
Número EAN	4048482142425
Color	verde/plata
Cantidad mínima de pedido	1
Disponibilidad en el mercado	2010-09-01

Medidas y pesos

Longitud con embalaje	2000 mm
Longitud *L*	321 mm
Altura con embalaje	450 mm
Altura *H*	1657 mm
Ancho con embalaje	600 mm
Ancho *W*	279 mm
Peso bruto aproximado *m*	128 kg
Peso neto aproximado *m*	77 kg

Embalaje

Tipo de embalaje	Palé desechable
Propiedades del embalaje	Embalaje de transporte
Número por palé	1
Número por capa	1

Queda reservado el derecho a realizar modificaciones.



Ficha técnica

Datos del producto

Denominación del producto	HELIX V1021-2/25/V/KS/400-50

Datos hidráulicos

Índice de eficiencia mínima (MEI)	≥0,7
Presión de entrada	10 bar
Presión máxima de trabajo *PN*	25 bar
Boca de impulsión	DN 40
Temperatura mínima del fluido T_{min}	-15 °C
Temperatura máxima del fluido T_{max}	90 °C
Temperatura ambiente mínima T_{min}	-15 °C
Temperatura ambiente máxima T_{max}	50 °C

Datos del motor

Alimentación eléctrica	3~400 V, 50 Hz
Tolerancia de tensión	±10 %
Potencia nominal del motor P_2	7,5 kW
Clase de eficiencia energética del motor	IE3
Intensidad nominal I_N	13,7 A
Velocidad nominal *n*	2900 1/min
Factor de potencia	0,88
Tipo de arranque	Directo/estrella-triángulo
Rendimiento del motor 50% η_M *50%*	89,8 %
Rendimiento del motor 75% η_M *75%*	90,5 %
Rendimiento del motor 100% η_M *100%*	90,1 %
Clase de aislamiento	F
Tipo de protección del motor	IP55

Materiales

Carcasa de la bomba	Acero inoxidable
Rodete	Acero inoxidable
Eje	Acero inoxidable
Cierre mecánico	BQ1VGG
Material de la junta	FKM

Dimensiones de instalación

Conexión de tubería del lado de aspiración *DNs*	DN 40
Conexión de tubería del lado de impulsión *DNd*	DN 40

Queda reservado el derecho a realizar modificaciones.

Curvas características

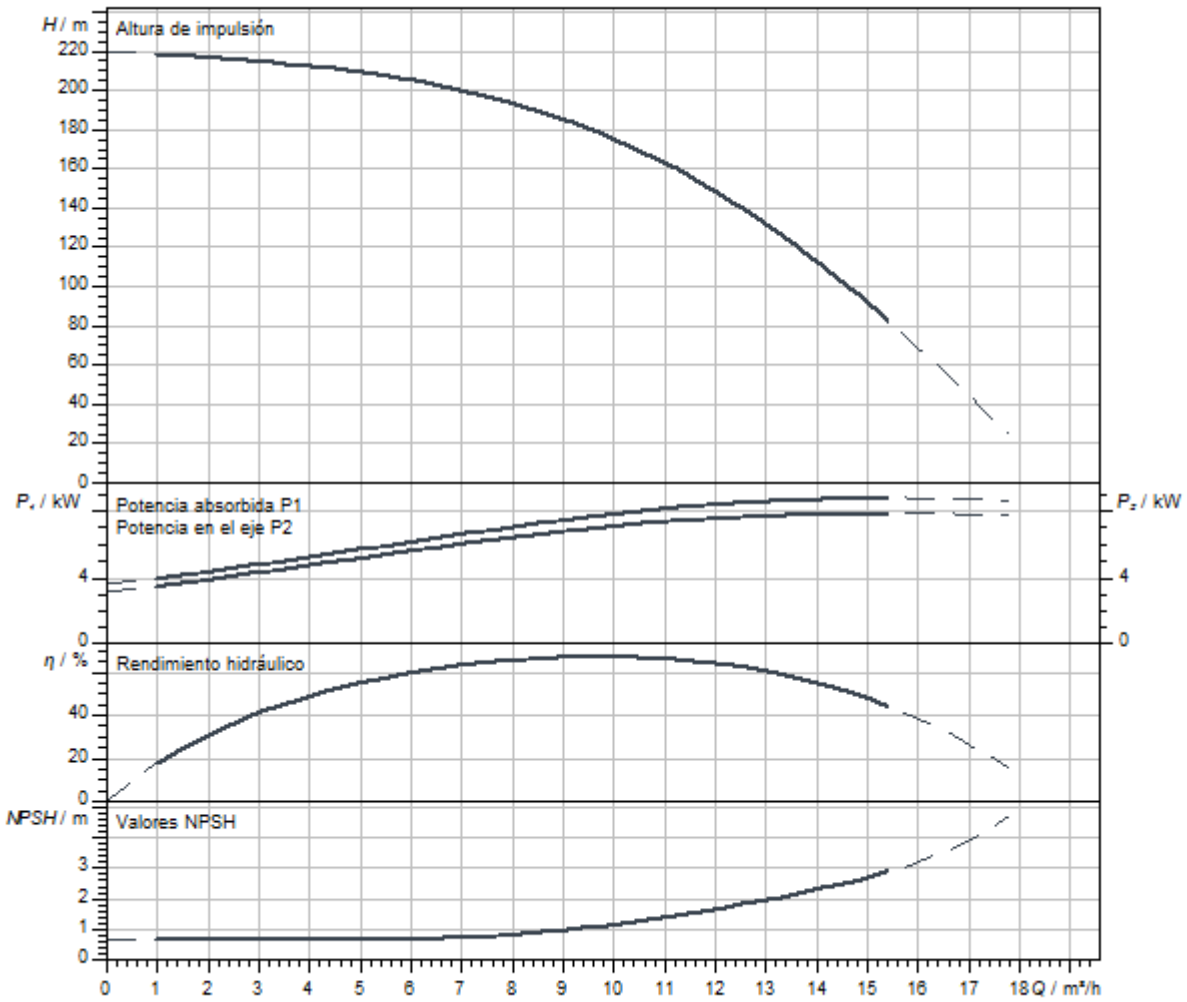

Dimensiones y planos de dimensiones

Helix V 10, PN 25

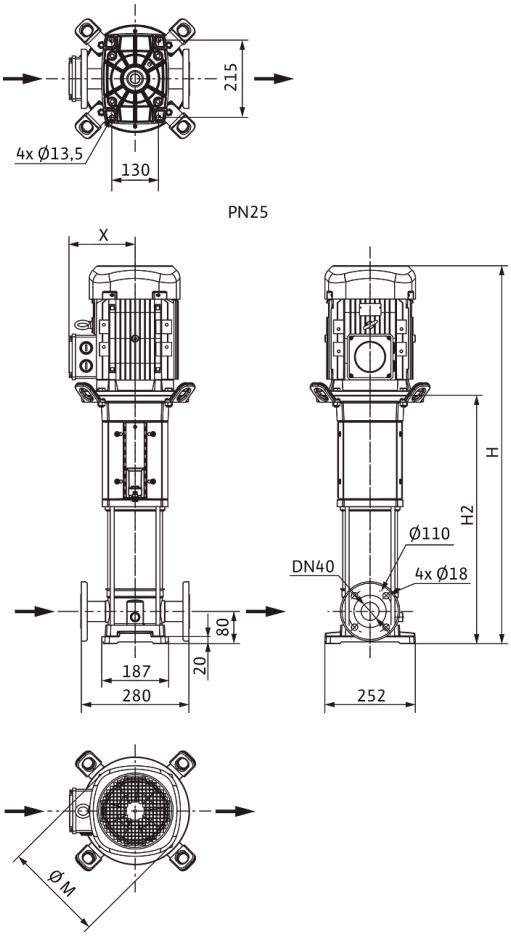

Dimensiones *H*	1657 mm
Dimensiones *H1*	149 mm
Dimensiones *L1*	140 mm
Dimensiones *X*	160 mm
Dimensiones *Ø g*	225 mm
Conexión de tubería del lado de aspiración *DNs*	DN 40
Conexión de tubería del lado de impulsión *DNd*	DN 40
Diámetro del motor *X*	191 mm

Información de pedido

Datos del producto

Marca	Wilo
Denominación del producto	HELIX V1021-2/25/V/KS/400-50
Referencia	4150594
Número EAN	4048482142654
Color	verde/plata
Cantidad mínima de pedido	1
Disponibilidad en el mercado	2010-09-01

Medidas y pesos

Longitud con embalaje	2000 mm
Longitud *L*	321 mm
Altura con embalaje	450 mm
Altura *H*	1657 mm
Ancho con embalaje	600 mm
Ancho *W*	279 mm
Peso bruto aproximado *m*	128 kg
Peso neto aproximado *m*	77 kg

Embalaje

Tipo de embalaje	Palé desechable
Propiedades del embalaje	Embalaje de transporte
Número por palé	1
Número por capa	1



Ficha técnica

Datos del producto

Denominación del producto	HELIX V1601-1/16/E/KS/400-50

Datos hidráulicos

Índice de eficiencia mínima (MEI)	≥0,5
Presión de entrada	10 bar
Presión máxima de trabajo *PN*	16 bar
Boca de impulsión	G 2
Temperatura mínima del fluido T_{min}	-30 °C
Temperatura máxima del fluido T_{max}	120 °C
Temperatura ambiente mínima T_{min}	-15 °C
Temperatura ambiente máxima T_{max}	50 °C

Datos del motor

Alimentación eléctrica	3~400 V, 50 Hz
Tolerancia de tensión	±10 %
Potencia nominal del motor P_2	0,75 kW
Clase de eficiencia energética del motor	IE3
Intensidad nominal I_N	1,7 A
Velocidad nominal *n*	2900 1/min
Factor de potencia	0,81
Tipo de arranque	Directo online (DOL)
Rendimiento del motor 50% η_M *50%*	76 %
Rendimiento del motor 75% η_M *75%*	79,7 %
Rendimiento del motor 100% η_M *100%*	80,7 %
Clase de aislamiento	F
Tipo de protección del motor	IP55

Materiales

Carcasa de la bomba	Acero inoxidable
Rodete	Acero inoxidable
Eje	Acero inoxidable
Cierre mecánico	BQ1EGG
Material de la junta	EPDM

Dimensiones de instalación

Conexión de tubería del lado de aspiración *DNs*	G 2
Conexión de tubería del lado de impulsión *DNd*	G 2

Queda reservado el derecho a realizar modificaciones.

Curvas características

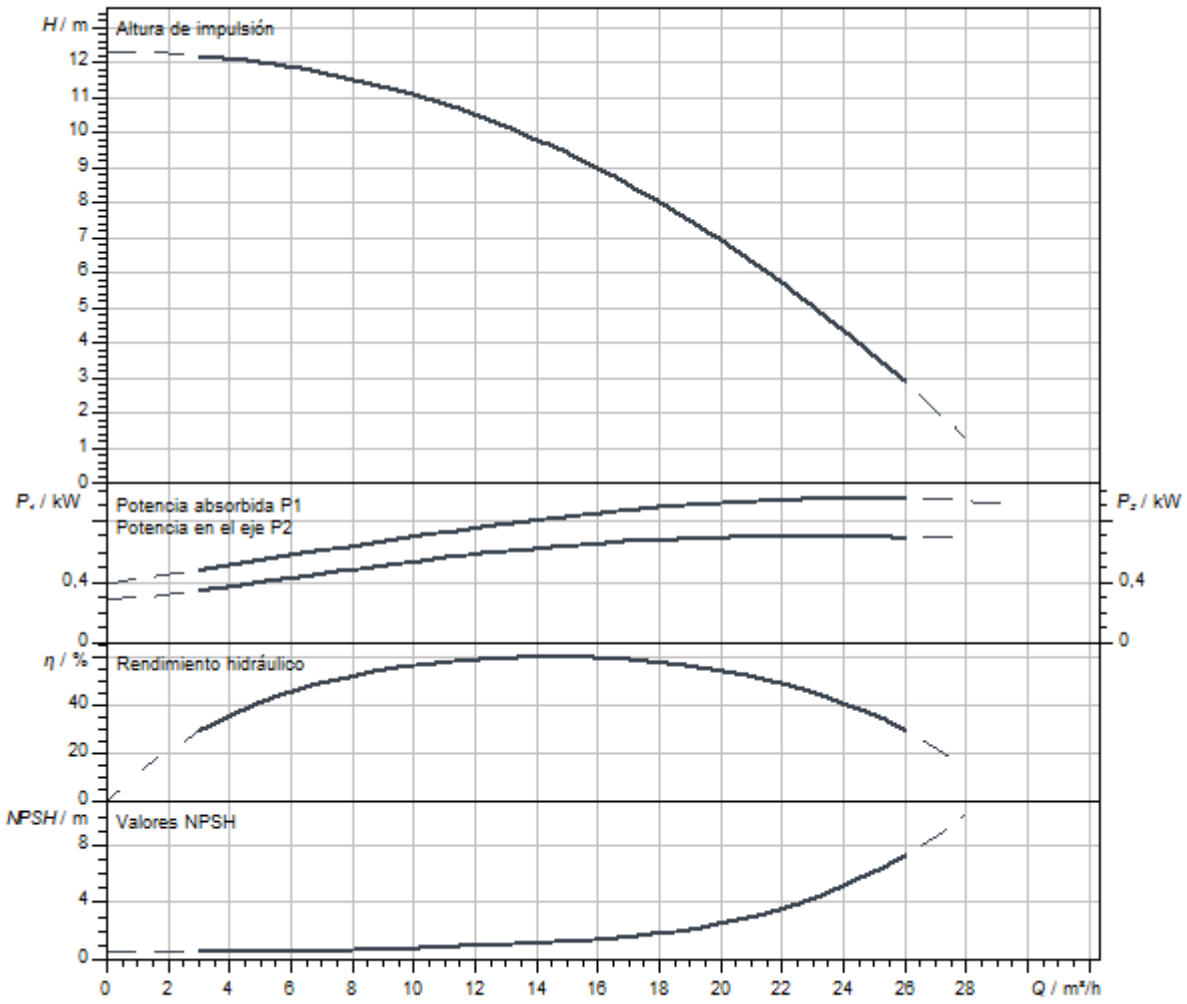

Dimensiones y planos de dimensiones

Helix V 16, PN 16

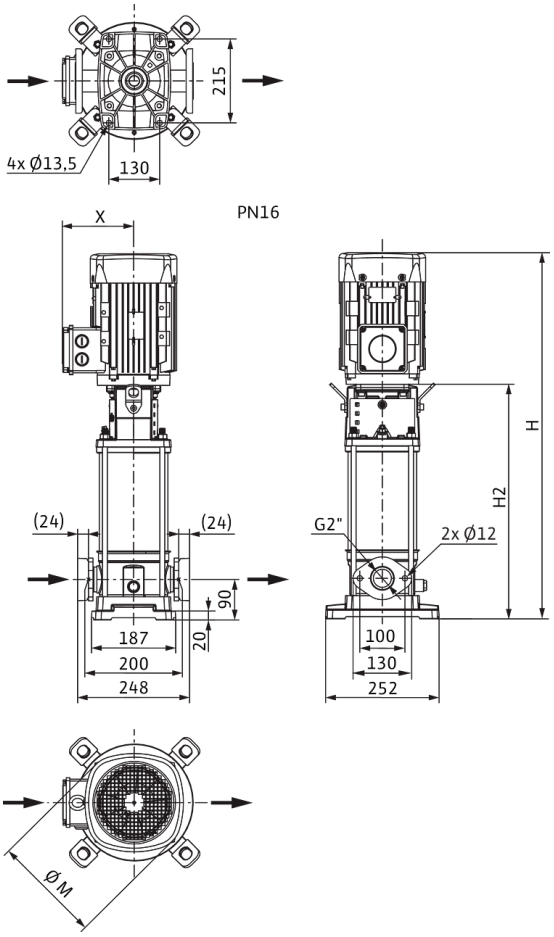

Dimensiones *H*	680 mm
Dimensiones *H1*	159 mm
Dimensiones *L1*	124 mm
Dimensiones *X*	115 mm
Dimensiones *Ø g*	158 mm
Conexión de tubería del lado de aspiración *DNs*	G 2
Conexión de tubería del lado de impulsión *DNd*	G 2
Diámetro del motor *X*	136 mm

Información de pedido

Datos del producto

Marca	Wilo
Denominación del producto	HELIX V1601-1/16/E/KS/400-50
Referencia	4141144
Número EAN	4048482078489
Color	verde/plata
Cantidad mínima de pedido	1
Disponibilidad en el mercado	2010-01-01

Medidas y pesos

Longitud con embalaje	1200 mm
Longitud *L*	696 mm
Altura con embalaje	400 mm
Altura *H*	680 mm
Ancho con embalaje	400 mm
Ancho *W*	252 mm
Peso bruto aproximado *m*	41 kg
Peso neto aproximado *m*	35 kg

Embalaje

Tipo de embalaje	Palé desechable
Propiedades del embalaje	Embalaje de transporte
Número por palé	1
Número por capa	1



Ficha técnica

Datos del producto

Denominación del producto	HELIX V1601-2/25/V/KS/400-50

Datos hidráulicos

Índice de eficiencia mínima (MEI)	≥0,5
Presión de entrada	10 bar
Presión máxima de trabajo *PN*	25 bar
Boca de impulsión	DN 50
Temperatura mínima del fluido T_{min}	-15 °C
Temperatura máxima del fluido T_{max}	90 °C
Temperatura ambiente mínima T_{min}	-15 °C
Temperatura ambiente máxima T_{max}	50 °C

Datos del motor

Alimentación eléctrica	3~400 V, 50 Hz
Tolerancia de tensión	±10 %
Potencia nominal del motor P_2	0,75 kW
Clase de eficiencia energética del motor	IE3
Intensidad nominal I_N	1,7 A
Velocidad nominal *n*	2900 1/min
Factor de potencia	0,81
Tipo de arranque	Directo online (DOL)
Rendimiento del motor 50% η_M *50%*	76 %
Rendimiento del motor 75% η_M *75%*	79,7 %
Rendimiento del motor 100% η_M *100%*	80,7 %
Clase de aislamiento	F
Tipo de protección del motor	IP55

Materiales

Carcasa de la bomba	Acero inoxidable
Rodete	Acero inoxidable
Eje	Acero inoxidable
Cierre mecánico	BQ1VGG
Material de la junta	FKM

Dimensiones de instalación

Conexión de tubería del lado de aspiración *DNs*	DN 50
Conexión de tubería del lado de impulsión *DNd*	DN 50

Queda reservado el derecho a realizar modificaciones.

Curvas características

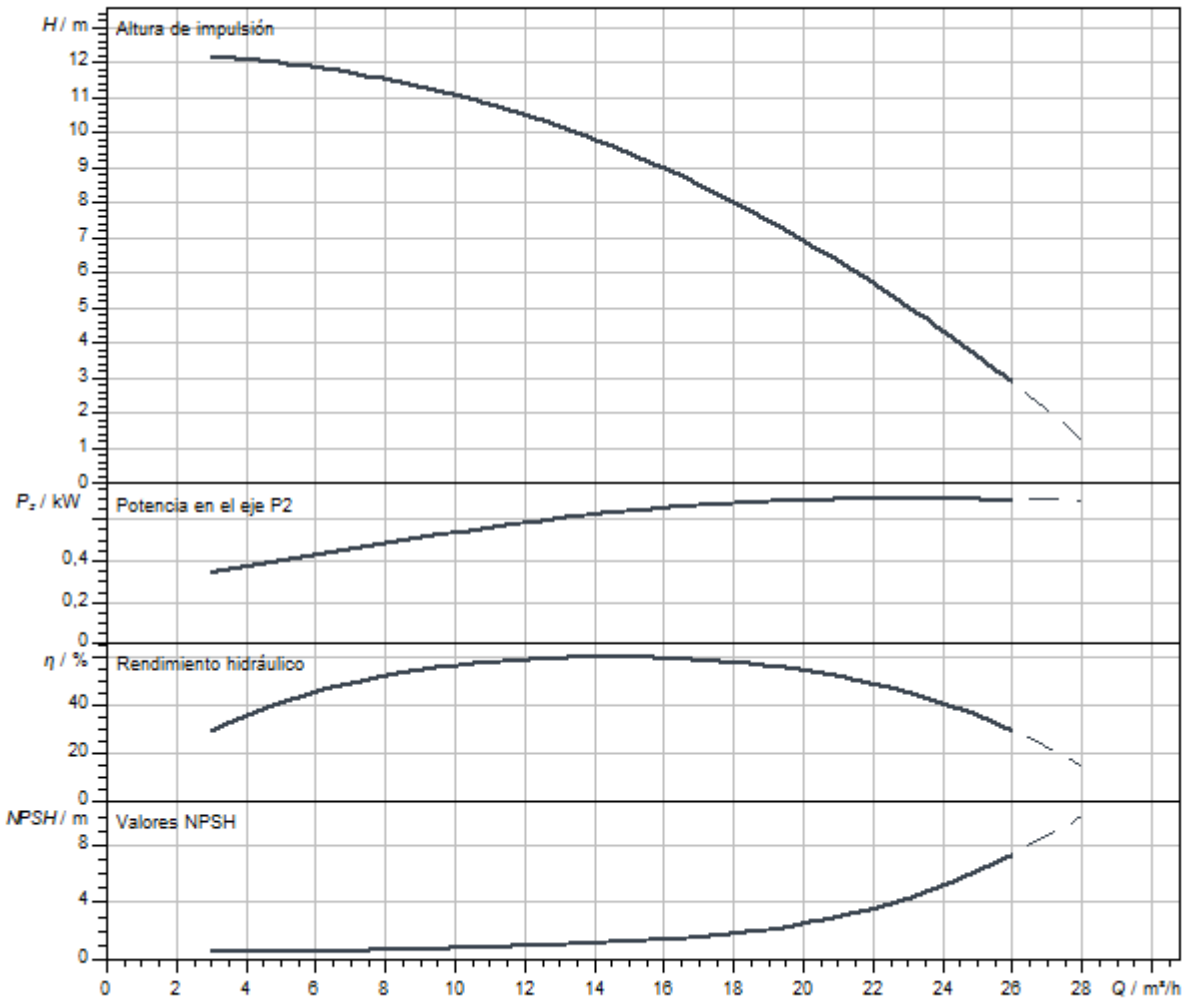

Queda reservado el derecho a realizar modificaciones.

Dimensiones y planos de dimensiones

Helix V 16, PN 25

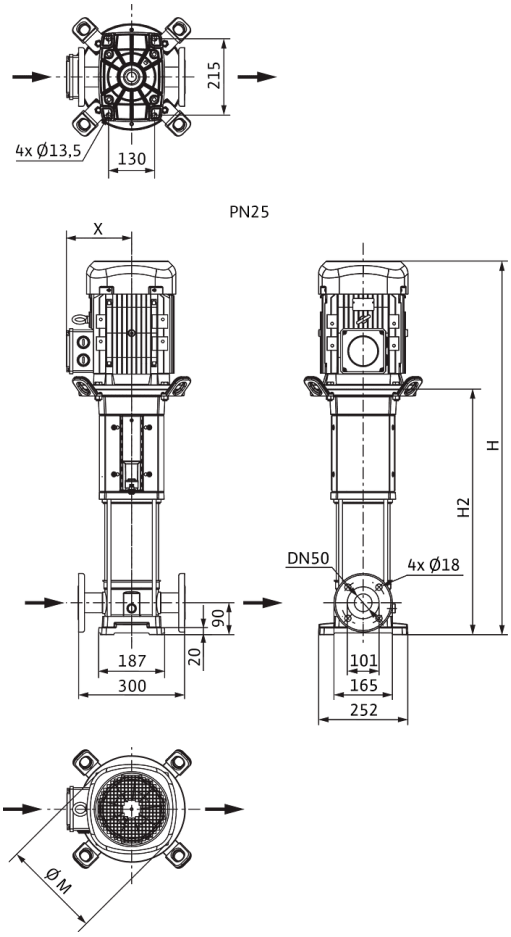

Dimensiones *H*	680 mm
Dimensiones *H1*	159 mm
Dimensiones *L1*	150 mm
Dimensiones *X*	115 mm
Dimensiones *Ø g*	158 mm
Conexión de tubería del lado de aspiración *DNs*	DN 50
Conexión de tubería del lado de impulsión *DNd*	DN 50
Diámetro del motor *X*	136 mm

Información de pedido

Datos del producto

Marca	Wilo
Denominación del producto	HELIX V1601-2/25/V/KS/400-50
Referencia	4150660
Número EAN	4048482142685
Color	verde/plata
Cantidad mínima de pedido	1
Disponibilidad en el mercado	2010-09-01

Medidas y pesos

Longitud con embalaje	1200 mm
Longitud *L*	965 mm
Altura con embalaje	400 mm
Altura *H*	680 mm
Ancho con embalaje	400 mm
Ancho *W*	375 mm
Peso bruto aproximado *m*	41 kg
Peso neto aproximado *m*	35 kg

Embalaje

Tipo de embalaje	Palé desechable
Propiedades del embalaje	Embalaje de transporte
Número por palé	1
Número por capa	1



Ficha técnica

Datos del producto

Denominación del producto	HELIX V1602-1/16/E/KS/400-50

Datos hidráulicos

Índice de eficiencia mínima (MEI)	≥0,5
Presión de entrada	10 bar
Presión máxima de trabajo *PN*	16 bar
Boca de impulsión	G 2
Temperatura mínima del fluido T_{min}	-30 °C
Temperatura máxima del fluido T_{max}	120 °C
Temperatura ambiente mínima T_{min}	-15 °C
Temperatura ambiente máxima T_{max}	50 °C

Datos del motor

Alimentación eléctrica	3~400 V, 50 Hz
Tolerancia de tensión	±10 %
Potencia nominal del motor P_2	1,5 kW
Clase de eficiencia energética del motor	IE3
Intensidad nominal I_N	3 A
Velocidad nominal *n*	2900 1/min
Factor de potencia	0,85
Tipo de arranque	Directo online (DOL)
Rendimiento del motor 50% η_M *50%*	80,9 %
Rendimiento del motor 75% η_M *75%*	83,8 %
Rendimiento del motor 100% η_M *100%*	84,2 %
Clase de aislamiento	F
Tipo de protección del motor	IP55

Materiales

Carcasa de la bomba	Acero inoxidable
Rodete	Acero inoxidable
Eje	Acero inoxidable
Cierre mecánico	BQ1EGG
Material de la junta	EPDM

Dimensiones de instalación

Conexión de tubería del lado de aspiración *DNs*	G 2
Conexión de tubería del lado de impulsión *DNd*	G 2

Queda reservado el derecho a realizar modificaciones.

Curvas características

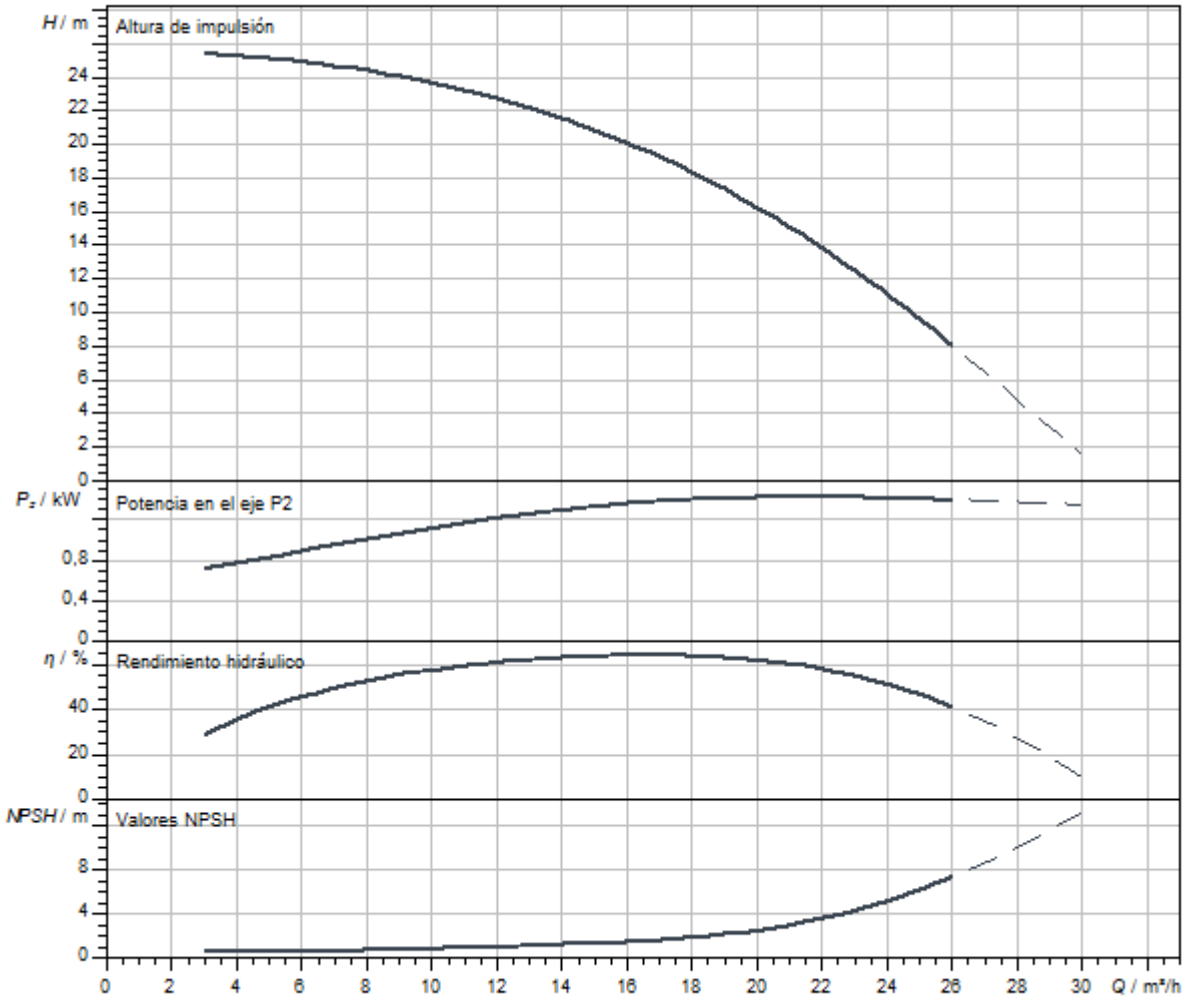

Dimensiones y planos de dimensiones

Helix V 16, PN 16

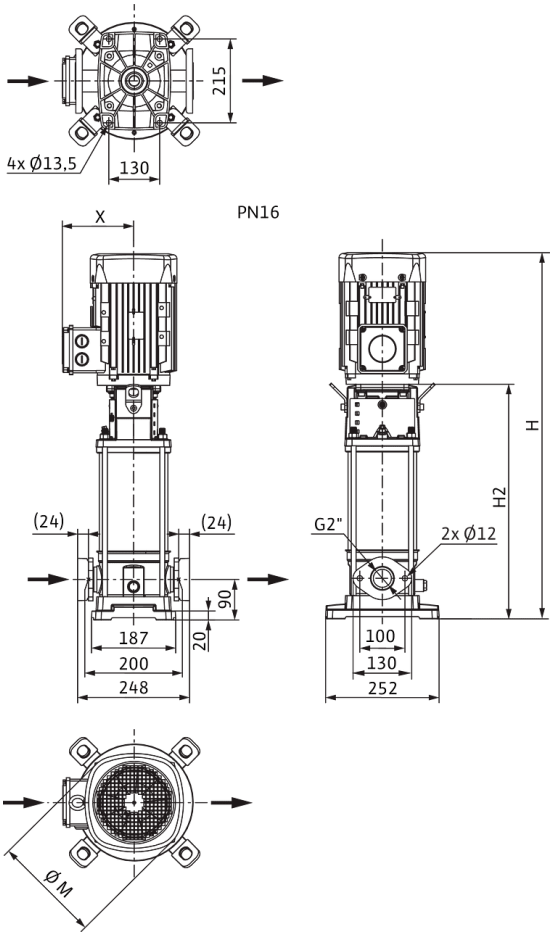

Dimensiones *H*	756 mm
Dimensiones *H1*	159 mm
Dimensiones *L1*	124 mm
Dimensiones *X*	132 mm
Dimensiones *Ø g*	193 mm
Conexión de tubería del lado de aspiración *DNs*	G 2
Conexión de tubería del lado de impulsión *DNd*	G 2
Diámetro del motor *X*	132 mm

Información de pedido

Datos del producto

Marca	Wilo
Denominación del producto	HELIX V1602-1/16/E/KS/400-50
Referencia	4141145
Número EAN	4048482078496
Color	verde/plata
Cantidad mínima de pedido	1
Disponibilidad en el mercado	2010-01-01

Medidas y pesos

Longitud con embalaje	1200 mm
Longitud *L*	729 mm
Altura con embalaje	400 mm
Altura *H*	756 mm
Ancho con embalaje	400 mm
Ancho *W*	252 mm
Peso bruto aproximado *m*	47 kg
Peso neto aproximado *m*	41 kg

Embalaje

Tipo de embalaje	Palé desechable
Propiedades del embalaje	Embalaje de transporte
Número por palé	1
Número por capa	1



Ficha técnica

Datos del producto

Denominación del producto	HELIX V1602-1/16/E/S/400-50

Datos hidráulicos

Índice de eficiencia mínima (MEI)	≥0,5
Presión de entrada	10 bar
Presión máxima de trabajo *PN*	16 bar
Boca de impulsión	G 2
Temperatura mínima del fluido T_{min}	-30 °C
Temperatura máxima del fluido T_{max}	120 °C
Temperatura ambiente mínima T_{min}	-15 °C
Temperatura ambiente máxima T_{max}	50 °C

Datos del motor

Alimentación eléctrica	3~400 V, 50 Hz
Tolerancia de tensión	±10 %
Potencia nominal del motor P_2	1,5 kW
Clase de eficiencia energética del motor	IE3
Intensidad nominal I_N	3 A
Velocidad nominal *n*	2900 1/min
Factor de potencia	0,85
Tipo de arranque	Directo online (DOL)
Rendimiento del motor 50% η_M *50%*	80,9 %
Rendimiento del motor 75% η_M *75%*	83,8 %
Rendimiento del motor 100% η_M *100%*	84,2 %
Clase de aislamiento	F
Tipo de protección del motor	IP55

Materiales

Carcasa de la bomba	Acero inoxidable
Rodete	Acero inoxidable
Eje	Acero inoxidable
Cierre mecánico	BQ1EGG
Material de la junta	EPDM

Dimensiones de instalación

Conexión de tubería del lado de aspiración *DNs*	G 2
Conexión de tubería del lado de impulsión *DNd*	G 2

Queda reservado el derecho a realizar modificaciones.

Curvas características

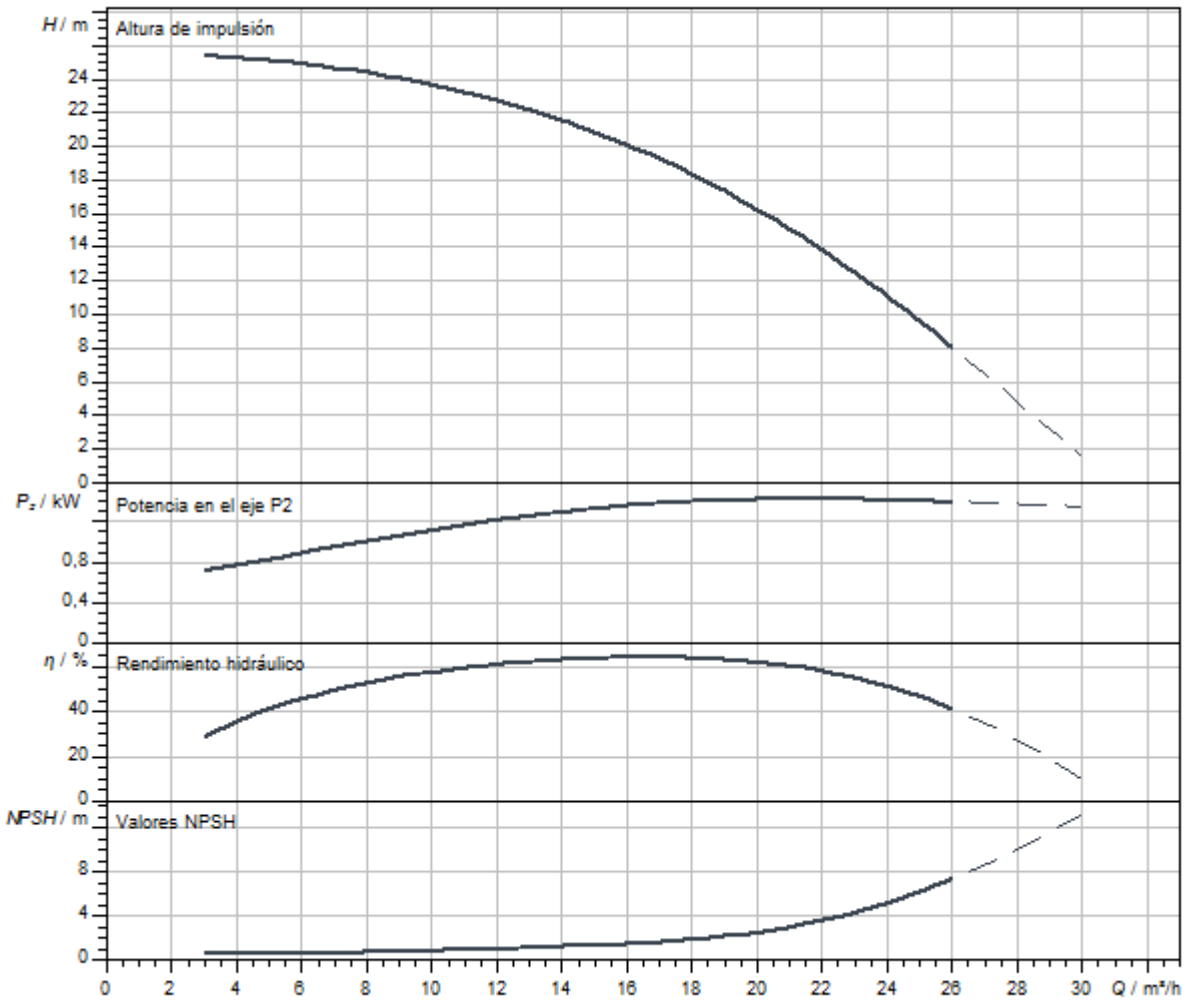

Dimensiones y planos de dimensiones

Helix V 16, PN 16

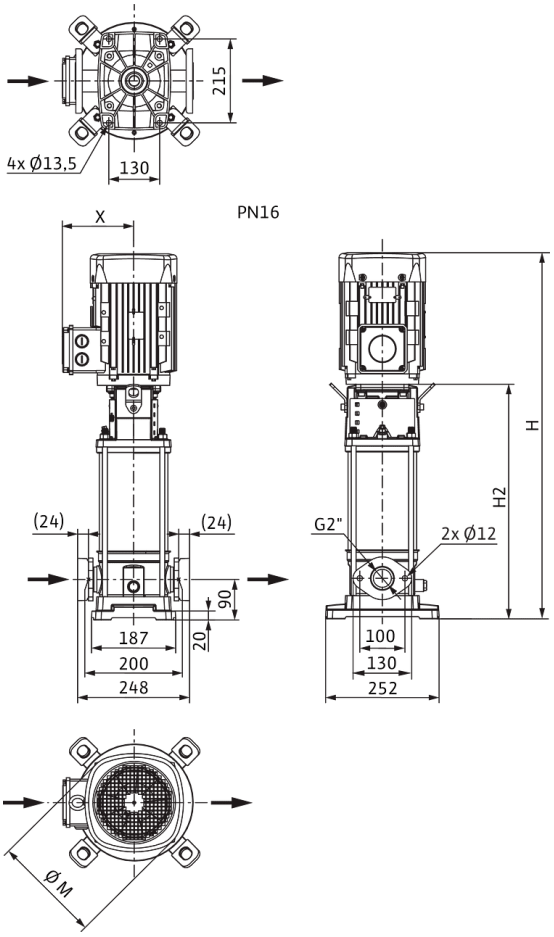

Dimensiones *H*	705 mm
Dimensiones *H1*	159 mm
Dimensiones *L1*	124 mm
Dimensiones *X*	132 mm
Dimensiones *Ø g*	193 mm
Conexión de tubería del lado de aspiración *DNs*	G 2
Conexión de tubería del lado de impulsión *DNd*	G 2
Diámetro del motor *X*	132 mm

Información de pedido

Datos del producto

Marca	Wilo
Denominación del producto	HELIX V1602-1/16/E/S/400-50
Referencia	4201313
Número EAN	4048482591858
Color	verde/plata
Cantidad mínima de pedido	1
Disponibilidad en el mercado	2015-09-01

Embalaje

Tipo de embalaje	Caja de cartón
Propiedades del embalaje	Embalaje de transporte
Número por palé	1
Número por capa	1

Medidas y pesos

Longitud con embalaje	1200 mm
Longitud *L*	273 mm
Altura con embalaje	400 mm
Altura *H*	705 mm
Ancho con embalaje	400 mm
Ancho *W*	252 mm
Peso bruto aproximado *m*	42,7 kg
Peso neto aproximado *m*	34,7 kg

Queda reservado el derecho a realizar modificaciones.



Ficha técnica

Datos del producto

Denominación del producto	HELIX V1602-2/25/V/KS/400-50

Datos hidráulicos

Índice de eficiencia mínima (MEI)	≥0,5
Presión de entrada	10 bar
Presión máxima de trabajo *PN*	25 bar
Boca de impulsión	DN 50
Temperatura mínima del fluido T_{min}	-15 °C
Temperatura máxima del fluido T_{max}	90 °C
Temperatura ambiente mínima T_{min}	-15 °C
Temperatura ambiente máxima T_{max}	50 °C

Datos del motor

Alimentación eléctrica	3~400 V, 50 Hz
Tolerancia de tensión	±10 %
Potencia nominal del motor P_2	1,5 kW
Clase de eficiencia energética del motor	IE3
Intensidad nominal I_N	3 A
Velocidad nominal *n*	2900 1/min
Factor de potencia	0,85
Tipo de arranque	Directo online (DOL)
Rendimiento del motor 50% η_M *50%*	80,9 %
Rendimiento del motor 75% η_M *75%*	83,8 %
Rendimiento del motor 100% η_M *100%*	84,2 %
Clase de aislamiento	F
Tipo de protección del motor	IP55

Materiales

Carcasa de la bomba	Acero inoxidable
Rodete	Acero inoxidable
Eje	Acero inoxidable
Cierre mecánico	BQ1VGG
Material de la junta	FKM

Dimensiones de instalación

Conexión de tubería del lado de aspiración *DNs*	DN 50
Conexión de tubería del lado de impulsión *DNd*	DN 50

Queda reservado el derecho a realizar modificaciones.

Curvas características

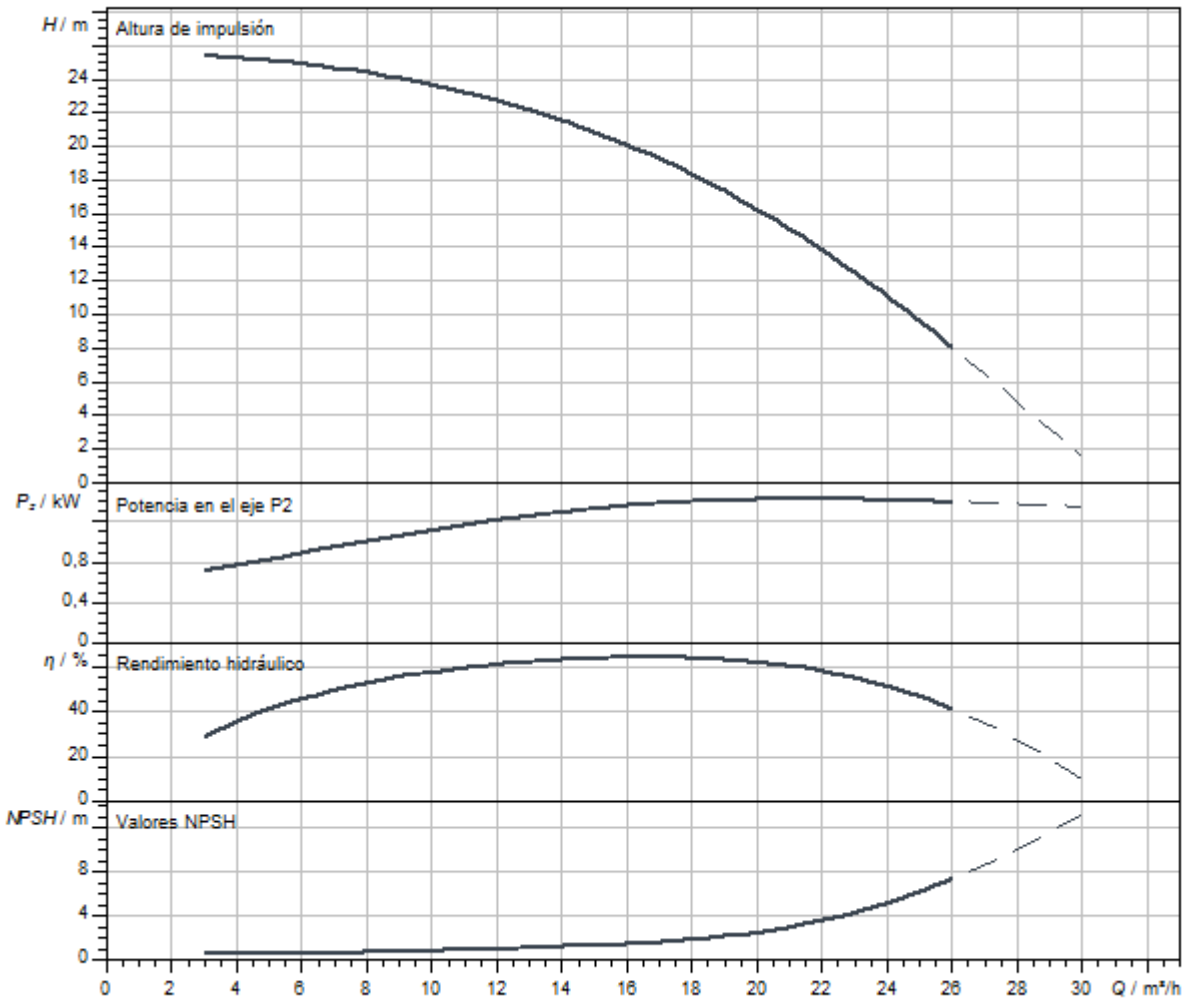

Dimensiones y planos de dimensiones

Helix V 16, PN 25

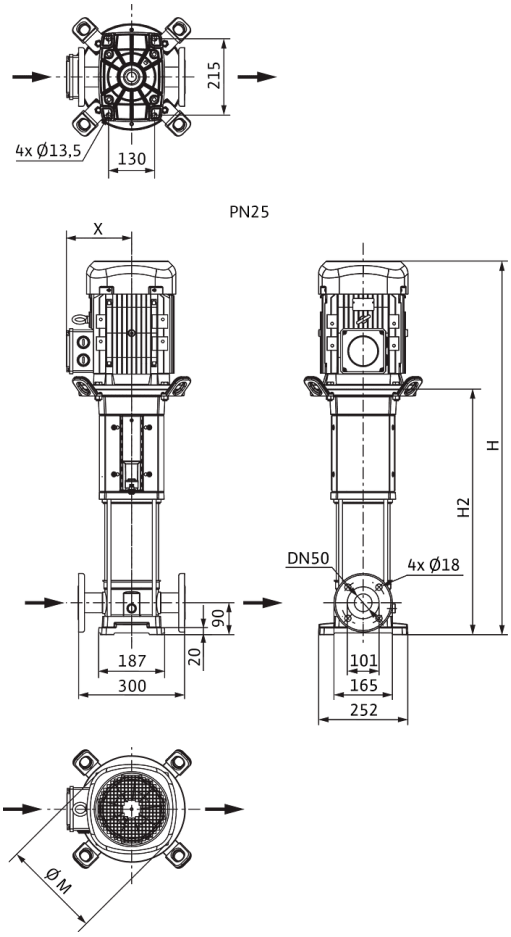

Dimensiones *H*	756 mm
Dimensiones *H1*	159 mm
Dimensiones *L1*	150 mm
Dimensiones *X*	132 mm
Dimensiones *Ø g*	193 mm
Conexión de tubería del lado de aspiración *DNs*	DN 50
Conexión de tubería del lado de impulsión *DNd*	DN 50
Diámetro del motor *X*	132 mm

Información de pedido

Datos del producto

Marca	Wilo
Denominación del producto	HELIX V1602-2/25/V/KS/400-50
Referencia	4150661
Número EAN	4048482142692
Color	verde/plata
Cantidad mínima de pedido	1
Disponibilidad en el mercado	2010-09-01

Medidas y pesos

Longitud con embalaje	1200 mm
Longitud *L*	965 mm
Altura con embalaje	400 mm
Altura *H*	756 mm
Ancho con embalaje	400 mm
Ancho *W*	375 mm
Peso bruto aproximado *m*	47 kg
Peso neto aproximado *m*	41 kg

Embalaje

Tipo de embalaje	Palé desechable
Propiedades del embalaje	Embalaje de transporte
Número por palé	1
Número por capa	1



Ficha técnica

Datos del producto

Denominación del producto	HELIX V1603-1/16/E/KS/400-50

Datos hidráulicos

Índice de eficiencia mínima (MEI)	≥0,5
Presión de entrada	10 bar
Presión máxima de trabajo *PN*	16 bar
Boca de impulsión	G 2
Temperatura mínima del fluido T_{min}	-30 °C
Temperatura máxima del fluido T_{max}	120 °C
Temperatura ambiente mínima T_{min}	-15 °C
Temperatura ambiente máxima T_{max}	50 °C

Datos del motor

Alimentación eléctrica	3~400 V, 50 Hz
Tolerancia de tensión	±10 %
Potencia nominal del motor P_2	2,2 kW
Clase de eficiencia energética del motor	IE3
Intensidad nominal I_N	4,3 A
Velocidad nominal *n*	2900 1/min
Factor de potencia	0,87
Tipo de arranque	Directo online (DOL)
Rendimiento del motor 50% η_M *50%*	84,8 %
Rendimiento del motor 75% η_M *75%*	86,2 %
Rendimiento del motor 100% η_M *100%*	85,9 %
Clase de aislamiento	F
Tipo de protección del motor	IP55

Materiales

Carcasa de la bomba	Acero inoxidable
Rodete	Acero inoxidable
Eje	Acero inoxidable
Cierre mecánico	BQ1EGG
Material de la junta	EPDM

Dimensiones de instalación

Conexión de tubería del lado de aspiración *DNs*	G 2
Conexión de tubería del lado de impulsión *DNd*	G 2

Queda reservado el derecho a realizar modificaciones.

Curvas características

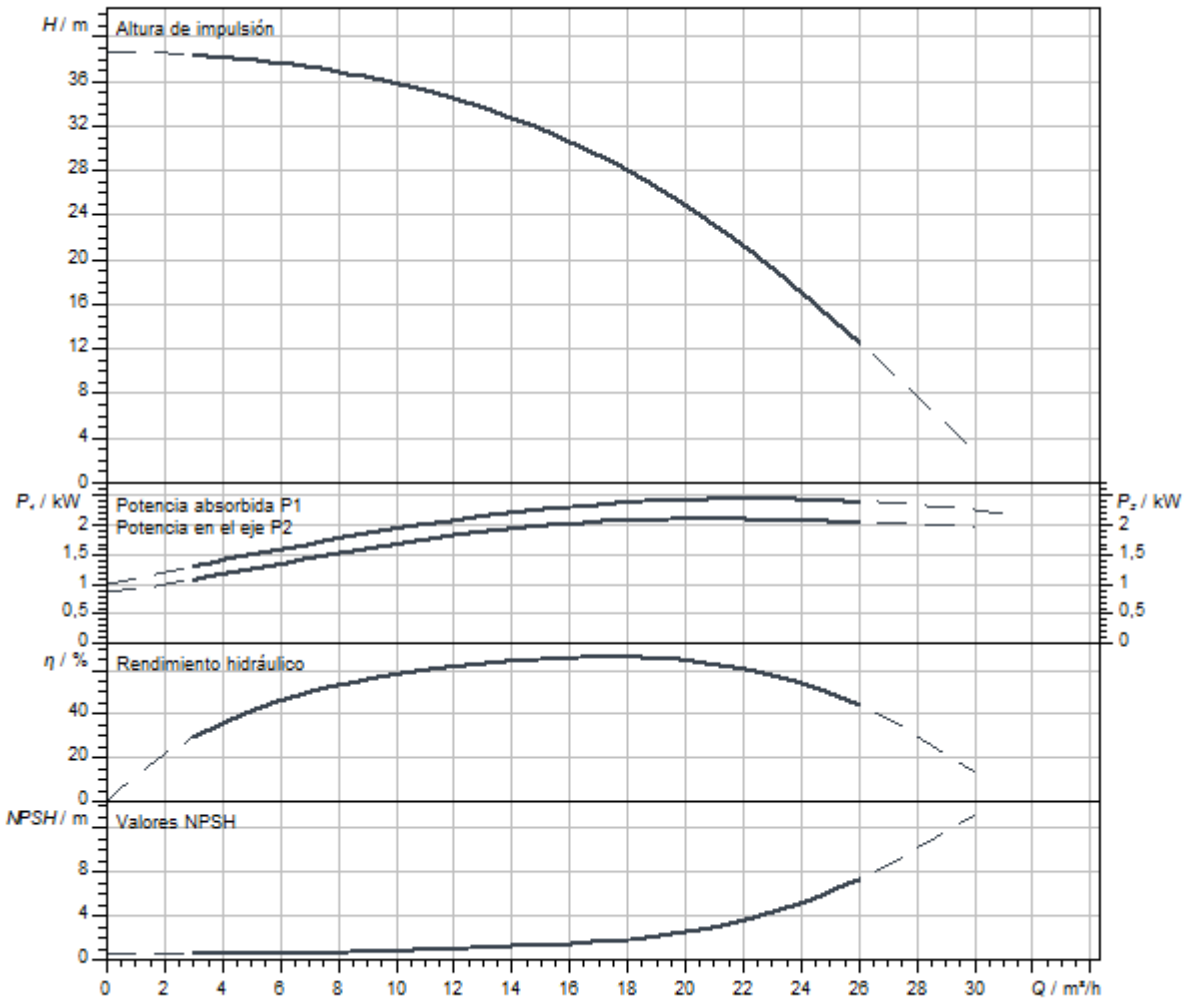

Dimensiones y planos de dimensiones

Helix V 16, PN 16

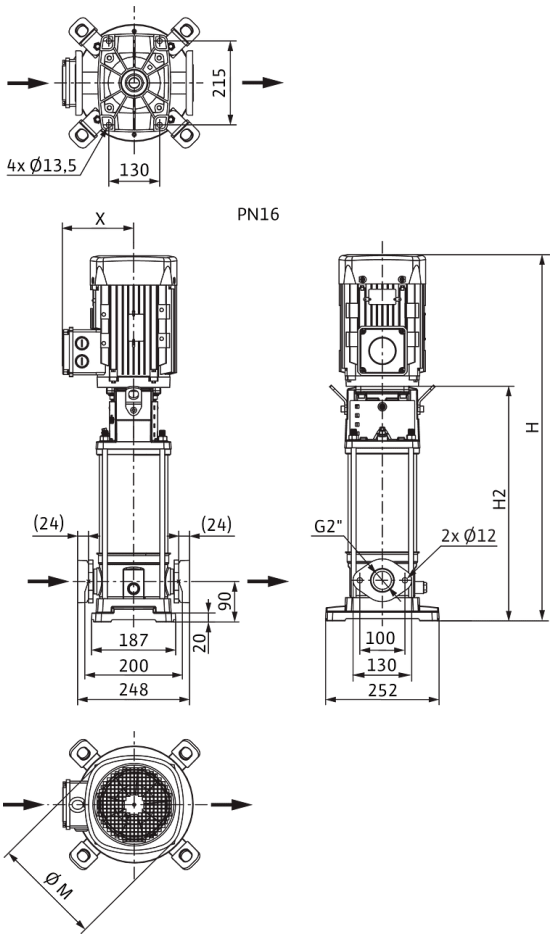

Dimensiones *H*	806 mm
Dimensiones *H1*	159 mm
Dimensiones *L1*	124 mm
Dimensiones *X*	132 mm
Dimensiones *Ø g*	193 mm
Conexión de tubería del lado de aspiración *DNs*	G 2
Conexión de tubería del lado de impulsión *DNd*	G 2
Diámetro del motor *X*	132 mm

Información de pedido

Datos del producto

Marca	Wilo
Denominación del producto	HELIX V1603-1/16/E/KS/400-50
Referencia	4141146
Número EAN	4048482078502
Color	verde/plata
Cantidad mínima de pedido	1
Disponibilidad en el mercado	2010-01-01

Medidas y pesos

Longitud con embalaje	1200 mm
Longitud *L*	779 mm
Altura con embalaje	400 mm
Altura *H*	806 mm
Ancho con embalaje	400 mm
Ancho *W*	252 mm
Peso bruto aproximado *m*	49 kg
Peso neto aproximado *m*	43 kg

Embalaje

Tipo de embalaje	Palé desechable
Propiedades del embalaje	Embalaje de transporte
Número por palé	1
Número por capa	1



Ficha técnica

Datos del producto

Denominación del producto	HELIX V1603-1/16/E/S/400-50

Datos hidráulicos

Índice de eficiencia mínima (MEI)	≥0,5
Presión de entrada	10 bar
Presión máxima de trabajo *PN*	16 bar
Boca de impulsión	G 2
Temperatura mínima del fluido T_{min}	-30 °C
Temperatura máxima del fluido T_{max}	120 °C
Temperatura ambiente mínima T_{min}	-15 °C
Temperatura ambiente máxima T_{max}	50 °C

Datos del motor

Alimentación eléctrica	3~400 V, 50 Hz
Tolerancia de tensión	±10 %
Potencia nominal del motor P_2	2,2 kW
Clase de eficiencia energética del motor	IE3
Intensidad nominal I_N	4,3 A
Velocidad nominal *n*	2900 1/min
Factor de potencia	0,87
Tipo de arranque	Directo online (DOL)
Rendimiento del motor 50% η_M *50%*	84,8 %
Rendimiento del motor 75% η_M *75%*	86,2 %
Rendimiento del motor 100% η_M *100%*	85,9 %
Clase de aislamiento	F
Tipo de protección del motor	IP55

Materiales

Carcasa de la bomba	Acero inoxidable
Rodete	Acero inoxidable
Eje	Acero inoxidable
Cierre mecánico	BQ1EGG
Material de la junta	EPDM

Dimensiones de instalación

Conexión de tubería del lado de aspiración *DNs*	G 2
Conexión de tubería del lado de impulsión *DNd*	G 2

Queda reservado el derecho a realizar modificaciones.

Curvas características

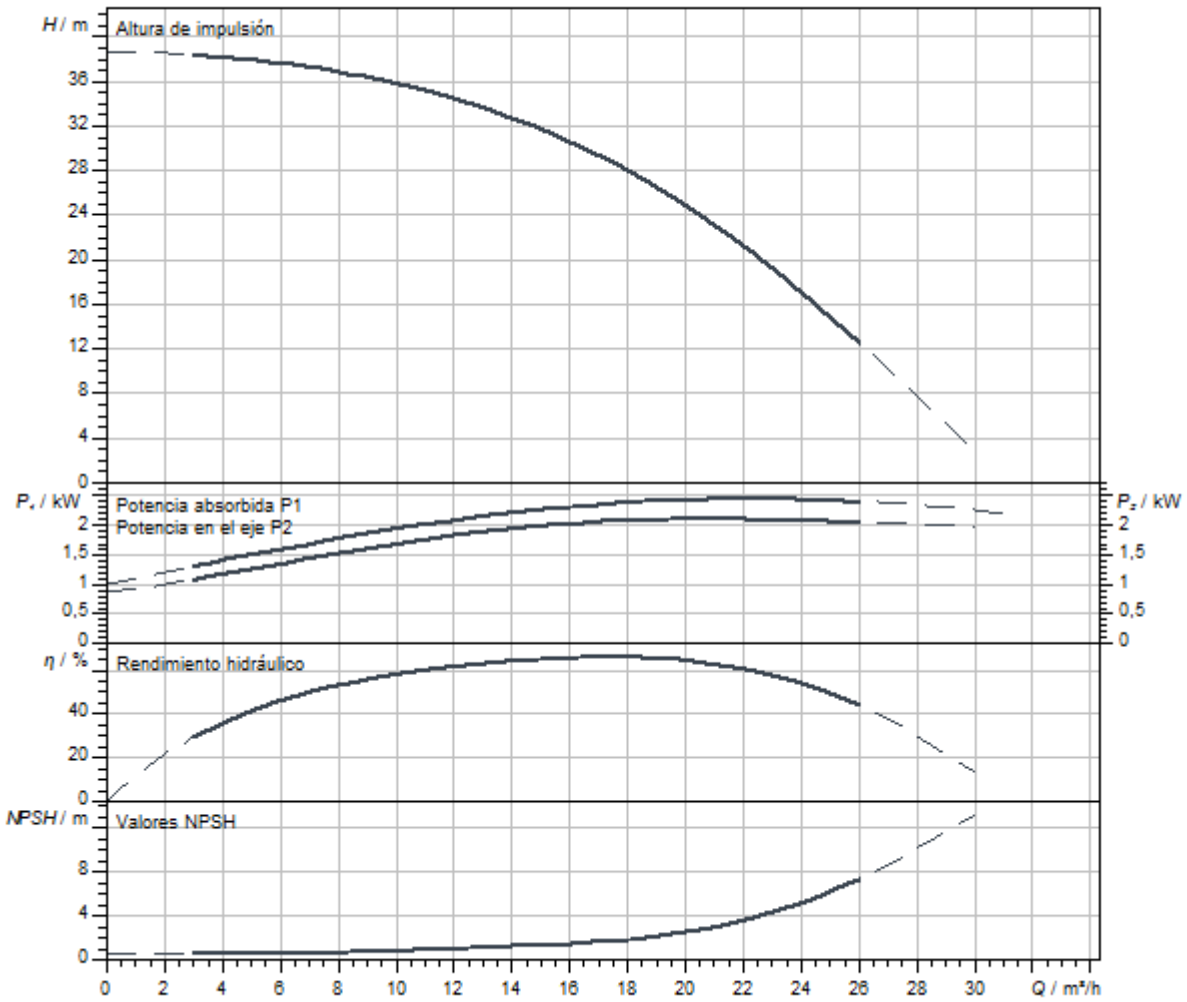

Dimensiones y planos de dimensiones

Helix V 16, PN 16

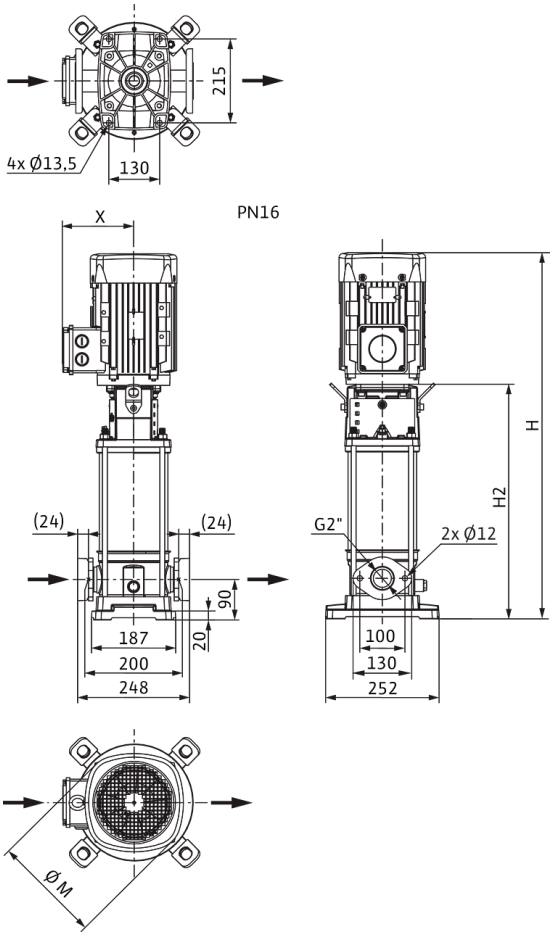

Dimensiones *H*	755 mm
Dimensiones *H1*	159 mm
Dimensiones *L1*	124 mm
Dimensiones *X*	132 mm
Dimensiones *Ø g*	193 mm
Conexión de tubería del lado de aspiración *DNs*	G 2
Conexión de tubería del lado de impulsión *DNd*	G 2
Diámetro del motor *X*	132 mm

Información de pedido

Datos del producto

Marca	Wilo
Denominación del producto	HELIX V1603-1/16/E/S/400-50
Referencia	4201316
Número EAN	4048482591889
Color	verde/plata
Cantidad mínima de pedido	1
Disponibilidad en el mercado	2015-09-01

Embalaje

Tipo de embalaje	Caja de cartón
Propiedades del embalaje	Embalaje de transporte
Número por palé	1
Número por capa	1

Medidas y pesos

Longitud con embalaje	1200 mm
Longitud *L*	273 mm
Altura con embalaje	400 mm
Altura *H*	755 mm
Ancho con embalaje	400 mm
Ancho *W*	252 mm
Peso bruto aproximado *m*	44,8 kg
Peso neto aproximado *m*	36,8 kg



Ficha técnica

Datos del producto

Denominación del producto	HELIX V1603-2/25/V/KS/400-50

Datos hidráulicos

Índice de eficiencia mínima (MEI)	≥0,5
Presión de entrada	10 bar
Presión máxima de trabajo *PN*	25 bar
Boca de impulsión	DN 50
Temperatura mínima del fluido T_{min}	-15 °C
Temperatura máxima del fluido T_{max}	90 °C
Temperatura ambiente mínima T_{min}	-15 °C
Temperatura ambiente máxima T_{max}	50 °C

Datos del motor

Alimentación eléctrica	3~400 V, 50 Hz
Tolerancia de tensión	±10 %
Potencia nominal del motor P_2	2,2 kW
Clase de eficiencia energética del motor	IE3
Intensidad nominal I_N	4,3 A
Velocidad nominal *n*	2900 1/min
Factor de potencia	0,87
Tipo de arranque	Directo online (DOL)
Rendimiento del motor 50% η_M *50%*	84,8 %
Rendimiento del motor 75% η_M *75%*	86,2 %
Rendimiento del motor 100% η_M *100%*	85,9 %
Clase de aislamiento	F
Tipo de protección del motor	IP55

Materiales

Carcasa de la bomba	Acero inoxidable
Rodete	Acero inoxidable
Eje	Acero inoxidable
Cierre mecánico	BQ1VGG
Material de la junta	FKM

Dimensiones de instalación

Conexión de tubería del lado de aspiración *DNs*	DN 50
Conexión de tubería del lado de impulsión *DNd*	DN 50

Queda reservado el derecho a realizar modificaciones.

Curvas características

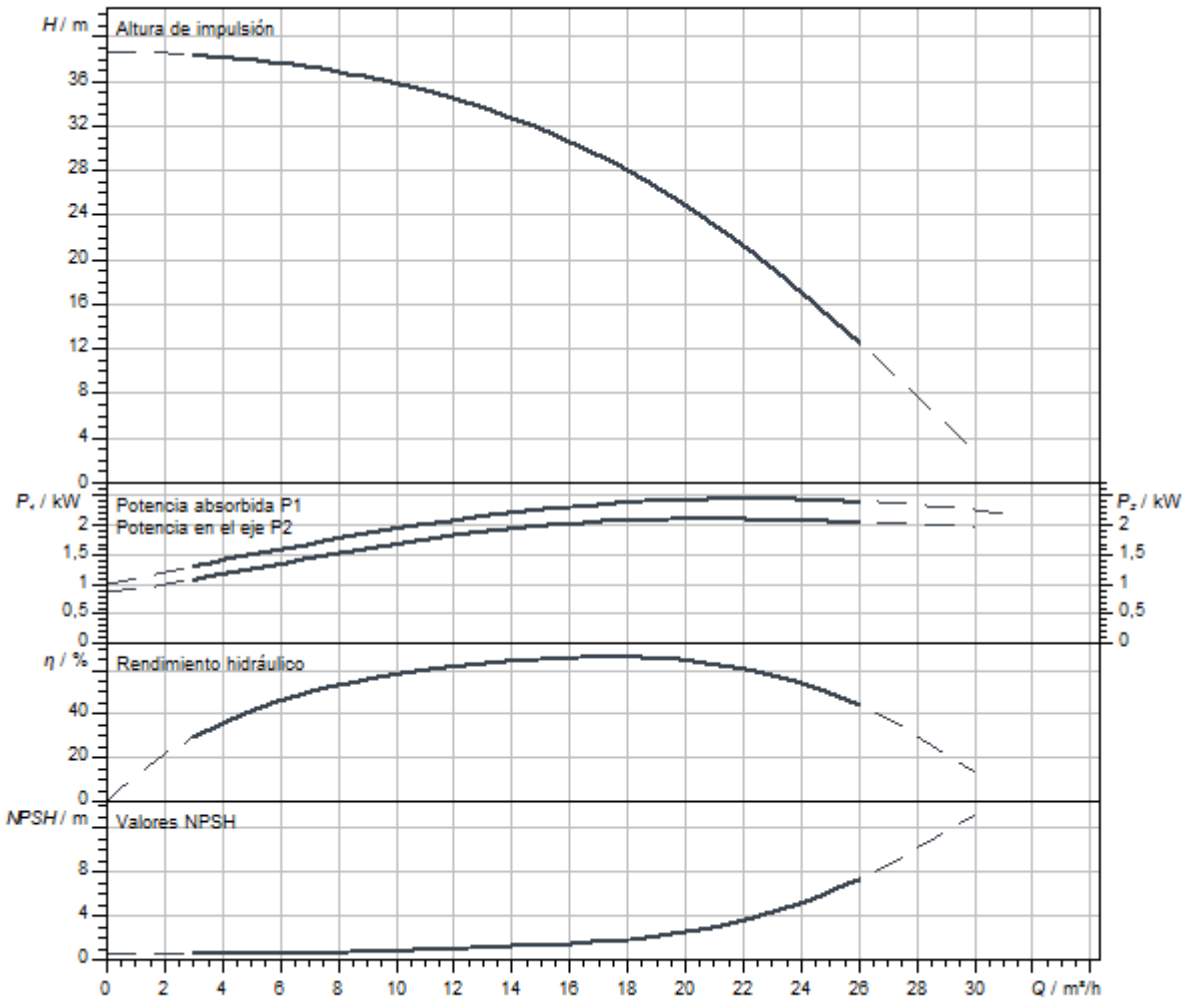

Dimensiones y planos de dimensiones

Helix V 16, PN 25

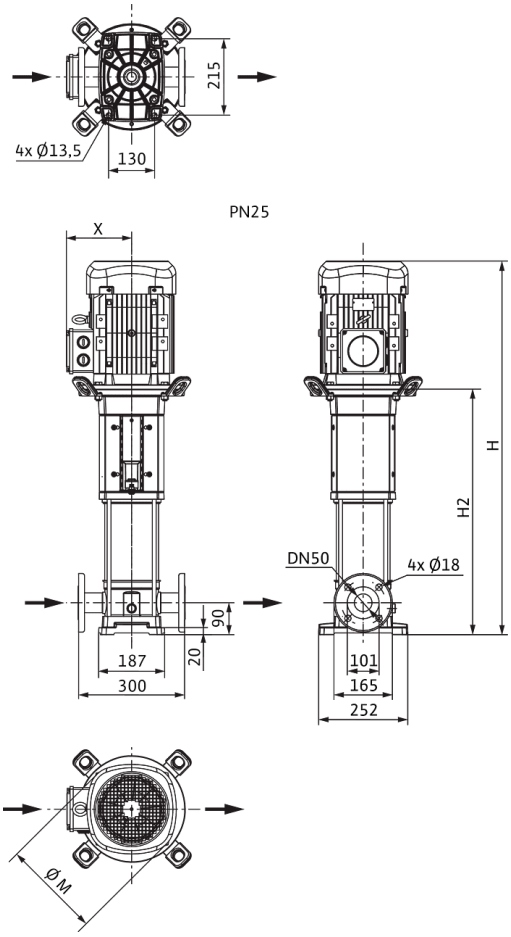

Dimensiones *H*	806 mm
Dimensiones *H1*	159 mm
Dimensiones *L1*	150 mm
Dimensiones *X*	132 mm
Dimensiones *Ø g*	193 mm
Conexión de tubería del lado de aspiración *DNs*	DN 50
Conexión de tubería del lado de impulsión *DNd*	DN 50
Diámetro del motor *X*	132 mm

Información de pedido

Datos del producto

Marca	Wilo
Denominación del producto	HELIX V1603-2/25/V/KS/400-50
Referencia	4150662
Número EAN	4048482142708
Color	verde/plata
Cantidad mínima de pedido	1
Disponibilidad en el mercado	2010-09-01

Medidas y pesos

Longitud con embalaje	1200 mm
Longitud *L*	965 mm
Altura con embalaje	400 mm
Altura *H*	806 mm
Ancho con embalaje	400 mm
Ancho *W*	375 mm
Peso bruto aproximado *m*	49 kg
Peso neto aproximado *m*	43 kg

Embalaje

Tipo de embalaje	Palé desechable
Propiedades del embalaje	Embalaje de transporte
Número por palé	1
Número por capa	1



Ficha técnica

Datos del producto

Denominación del producto	HELIX V1604-1/16/E/KS/400-50

Datos hidráulicos

Índice de eficiencia mínima (MEI)	≥0,5
Presión de entrada	10 bar
Presión máxima de trabajo *PN*	16 bar
Boca de impulsión	G 2
Temperatura mínima del fluido T_{min}	-30 °C
Temperatura máxima del fluido T_{max}	120 °C
Temperatura ambiente mínima T_{min}	-15 °C
Temperatura ambiente máxima T_{max}	50 °C

Datos del motor

Alimentación eléctrica	3~400 V, 50 Hz
Tolerancia de tensión	±10 %
Potencia nominal del motor P_2	3 kW
Clase de eficiencia energética del motor	IE3
Intensidad nominal I_N	5,5 A
Velocidad nominal *n*	2900 1/min
Factor de potencia	0,90
Tipo de arranque	Directo online (DOL)
Rendimiento del motor 50% η_M *50%*	85,4 %
Rendimiento del motor 75% η_M *75%*	87,1 %
Rendimiento del motor 100% η_M *100%*	87,1 %
Clase de aislamiento	F
Tipo de protección del motor	IP55

Materiales

Carcasa de la bomba	Acero inoxidable
Rodete	Acero inoxidable
Eje	Acero inoxidable
Cierre mecánico	BQ1EGG
Material de la junta	EPDM

Dimensiones de instalación

Conexión de tubería del lado de aspiración *DNs*	G 2
Conexión de tubería del lado de impulsión *DNd*	G 2

Queda reservado el derecho a realizar modificaciones.

Curvas características

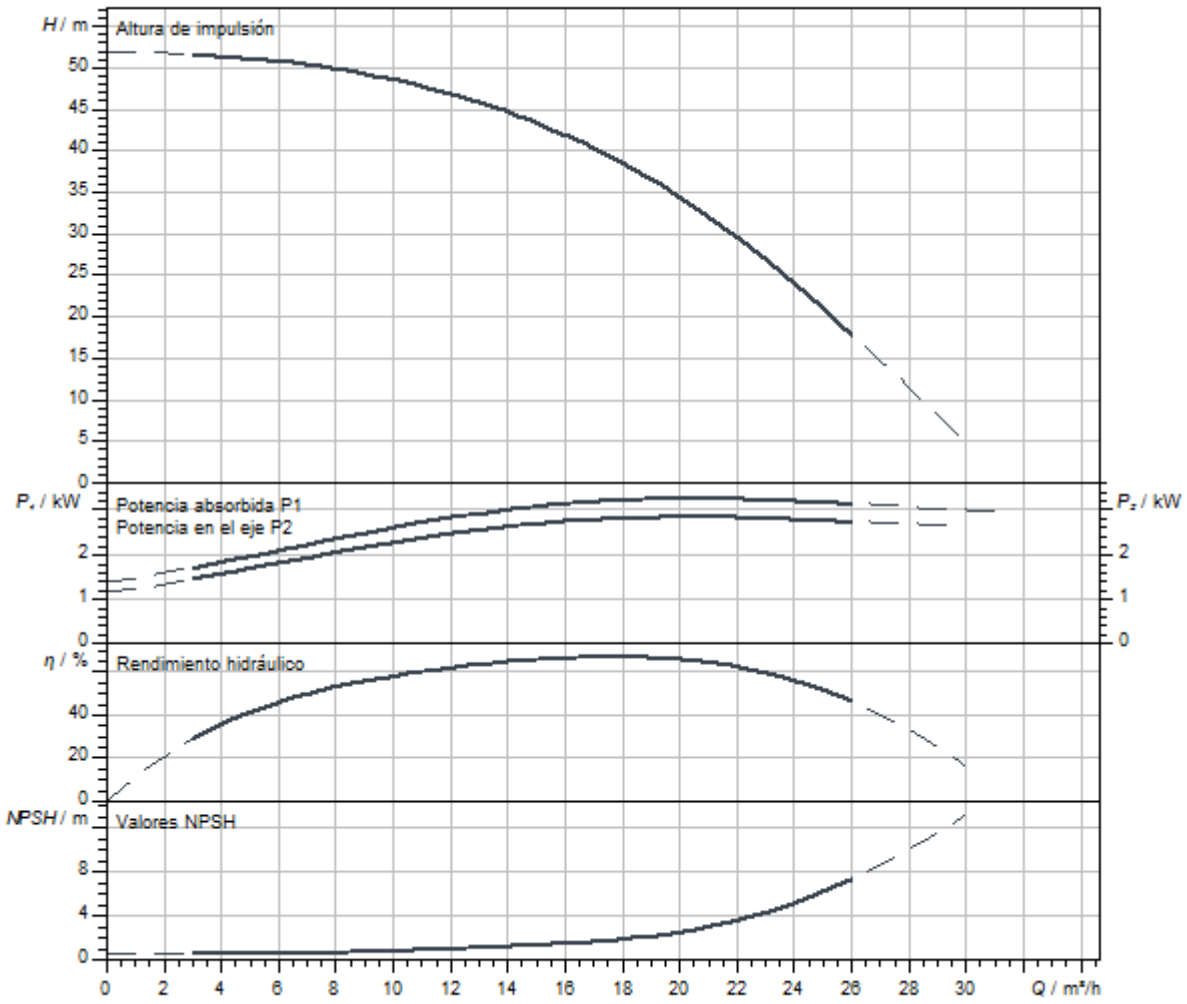

Dimensiones y planos de dimensiones

Helix V 16, PN 16

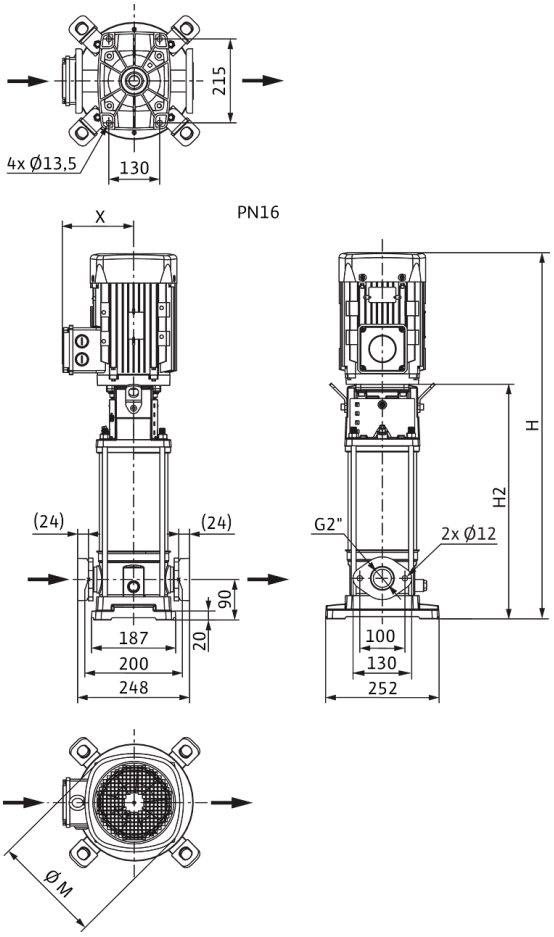

Dimensiones *H*	911 mm
Dimensiones *H1*	159 mm
Dimensiones *L1*	124 mm
Dimensiones *X*	141 mm
Dimensiones *Ø g*	217 mm
Conexión de tubería del lado de aspiración *DNs*	G 2
Conexión de tubería del lado de impulsión *DNd*	G 2
Diámetro del motor *X*	132 mm

Información de pedido

Datos del producto

Marca	Wilo
Denominación del producto	HELIX V1604-1/16/E/KS/400-50
Referencia	4141147
Número EAN	4048482078519
Color	verde/plata
Cantidad mínima de pedido	1
Disponibilidad en el mercado	2010-01-01

Medidas y pesos

Longitud con embalaje	1200 mm
Longitud *L*	864 mm
Altura con embalaje	600 mm
Altura *H*	911 mm
Ancho con embalaje	400 mm
Ancho *W*	252 mm
Peso bruto aproximado *m*	60 kg
Peso neto aproximado *m*	54 kg

Embalaje

Tipo de embalaje	Palé desechable
Propiedades del embalaje	Embalaje de transporte
Número por palé	1
Número por capa	1



Ficha técnica

Datos del producto

Denominación del producto	HELIX V1604-1/16/E/S/400-50

Datos hidráulicos

Índice de eficiencia mínima (MEI)	≥0,5
Presión de entrada	10 bar
Presión máxima de trabajo *PN*	16 bar
Boca de impulsión	G 2
Temperatura mínima del fluido T_{min}	-30 °C
Temperatura máxima del fluido T_{max}	120 °C
Temperatura ambiente mínima T_{min}	-15 °C
Temperatura ambiente máxima T_{max}	50 °C

Datos del motor

Alimentación eléctrica	3~400 V, 50 Hz
Tolerancia de tensión	±10 %
Potencia nominal del motor P_2	3 kW
Clase de eficiencia energética del motor	IE3
Intensidad nominal I_N	5,5 A
Velocidad nominal *n*	2900 1/min
Factor de potencia	0,90
Tipo de arranque	Directo online (DOL)
Rendimiento del motor 50% η_M *50%*	85,4 %
Rendimiento del motor 75% η_M *75%*	87,1 %
Rendimiento del motor 100% η_M *100%*	87,1 %
Clase de aislamiento	F
Tipo de protección del motor	IP55

Materiales

Carcasa de la bomba	Acero inoxidable
Rodete	Acero inoxidable
Eje	Acero inoxidable
Cierre mecánico	BQ1EGG
Material de la junta	EPDM

Dimensiones de instalación

Conexión de tubería del lado de aspiración *DNs*	G 2
Conexión de tubería del lado de impulsión *DNd*	G 2

Queda reservado el derecho a realizar modificaciones.

Curvas características

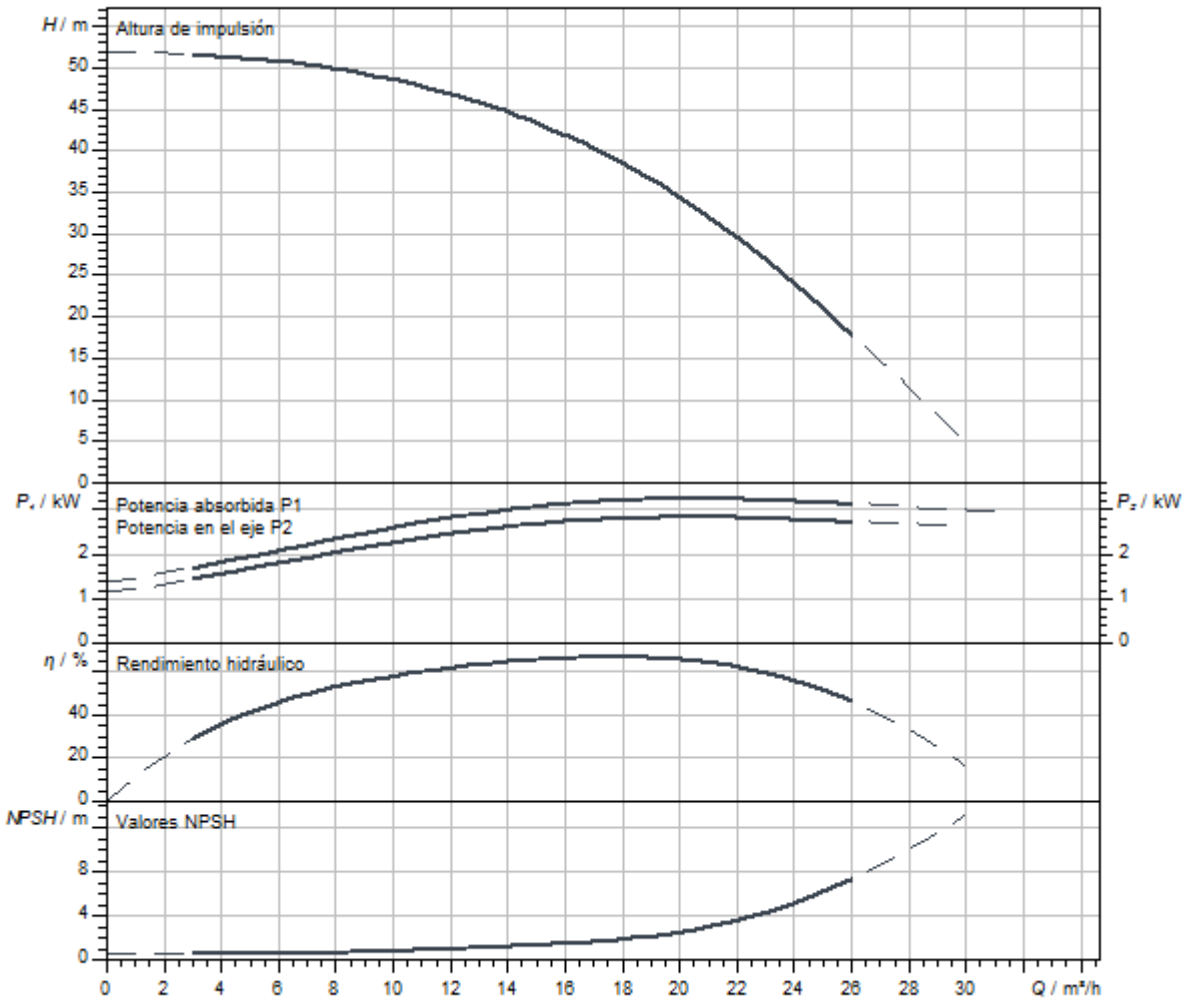

Dimensiones y planos de dimensiones

Helix V 16, PN 16

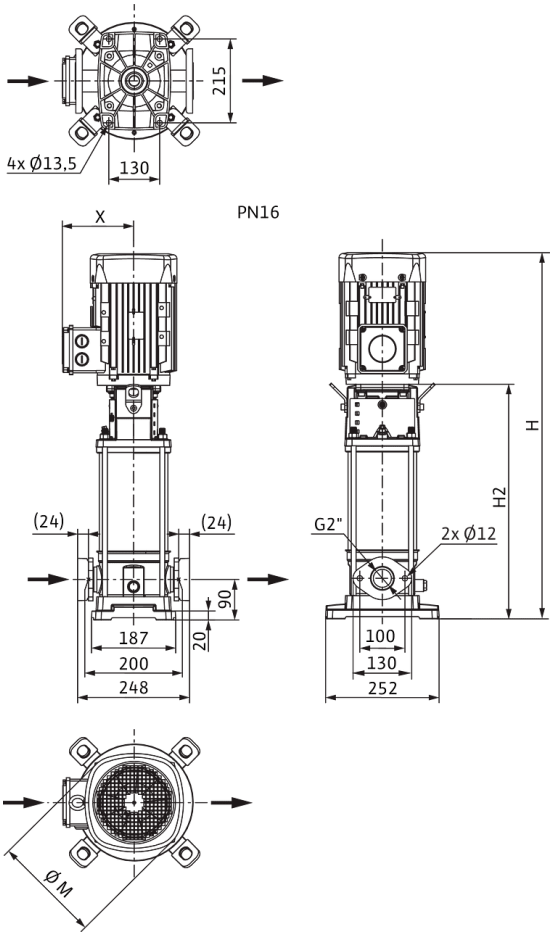

Dimensiones *H*	860 mm
Dimensiones *H1*	159 mm
Dimensiones *L1*	124 mm
Dimensiones *X*	141 mm
Dimensiones *Ø g*	217 mm
Conexión de tubería del lado de aspiración *DNs*	G 2
Conexión de tubería del lado de impulsión *DNd*	G 2
Diámetro del motor *X*	132 mm

Información de pedido

Datos del producto

Marca	Wilo
Denominación del producto	HELIX V1604-1/16/E/S/400-50
Referencia	4201321
Número EAN	4048482591933
Color	verde/plata
Cantidad mínima de pedido	1
Disponibilidad en el mercado	2015-09-01

Embalaje

Tipo de embalaje	Caja de cartón
Propiedades del embalaje	Embalaje de transporte
Número por palé	1
Número por capa	1

Medidas y pesos

Longitud con embalaje	1200 mm
Longitud *L*	294 mm
Altura con embalaje	600 mm
Altura *H*	860 mm
Ancho con embalaje	400 mm
Ancho *W*	252 mm
Peso bruto aproximado *m*	53 kg
Peso neto aproximado *m*	45,1 kg



Ficha técnica

Datos del producto

Denominación del producto	HELIX V1604-2/25/V/KS/400-50

Datos hidráulicos

Índice de eficiencia mínima (MEI)	≥0,5
Presión de entrada	10 bar
Presión máxima de trabajo *PN*	25 bar
Boca de impulsión	DN 50
Temperatura mínima del fluido T_{min}	-15 °C
Temperatura máxima del fluido T_{max}	90 °C
Temperatura ambiente mínima T_{min}	-15 °C
Temperatura ambiente máxima T_{max}	50 °C

Datos del motor

Alimentación eléctrica	3~400 V, 50 Hz
Tolerancia de tensión	±10 %
Potencia nominal del motor P_2	3 kW
Clase de eficiencia energética del motor	IE3
Intensidad nominal I_N	5,5 A
Velocidad nominal *n*	2900 1/min
Factor de potencia	0,90
Tipo de arranque	Directo online (DOL)
Rendimiento del motor 50% η_M *50%*	85,4 %
Rendimiento del motor 75% η_M *75%*	87,1 %
Rendimiento del motor 100% η_M *100%*	87,1 %
Clase de aislamiento	F
Tipo de protección del motor	IP55

Materiales

Carcasa de la bomba	Acero inoxidable
Rodete	Acero inoxidable
Eje	Acero inoxidable
Cierre mecánico	BQ1VGG
Material de la junta	FKM

Dimensiones de instalación

Conexión de tubería del lado de aspiración *DNs*	DN 50
Conexión de tubería del lado de impulsión *DNd*	DN 50

Queda reservado el derecho a realizar modificaciones.

Curvas características

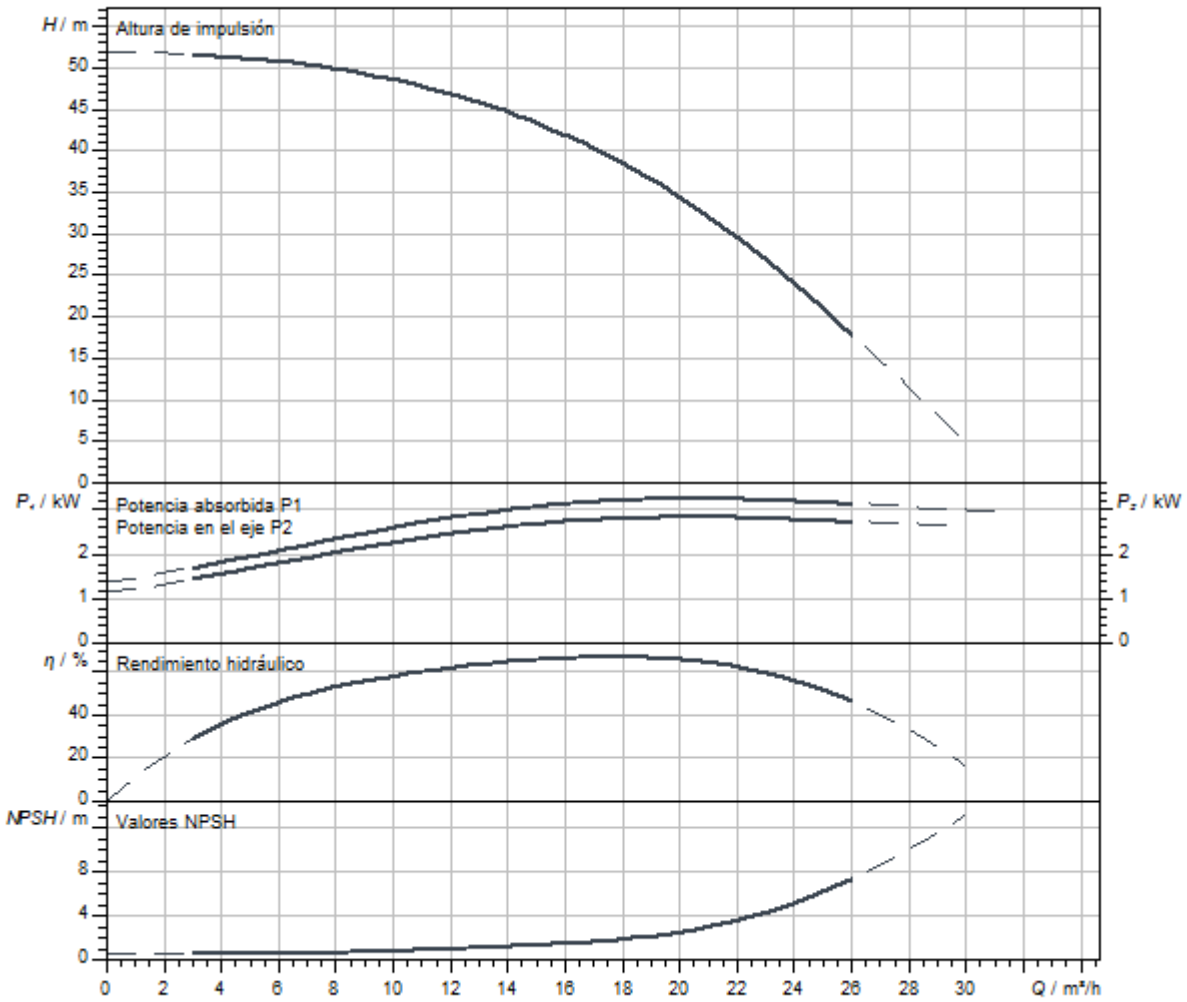

Dimensiones y planos de dimensiones

Helix V 16, PN 25

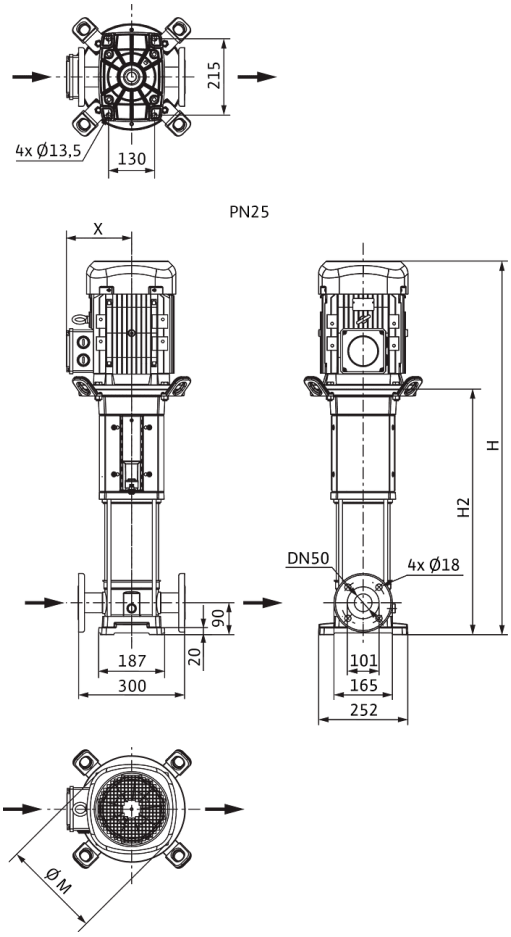

Dimensiones *H*	911 mm
Dimensiones *H1*	159 mm
Dimensiones *L1*	150 mm
Dimensiones *X*	141 mm
Dimensiones *Ø g*	217 mm
Conexión de tubería del lado de aspiración *DNs*	DN 50
Conexión de tubería del lado de impulsión *DNd*	DN 50
Diámetro del motor *X*	132 mm

Información de pedido

Datos del producto

Marca	Wilo
Denominación del producto	HELIX V1604-2/25/V/KS/400-50
Referencia	4150663
Número EAN	4048482142715
Color	verde/plata
Cantidad mínima de pedido	1
Disponibilidad en el mercado	2010-09-01

Medidas y pesos

Longitud con embalaje	1200 mm
Longitud *L*	965 mm
Altura con embalaje	600 mm
Altura *H*	911 mm
Ancho con embalaje	400 mm
Ancho *W*	375 mm
Peso bruto aproximado *m*	56 kg
Peso neto aproximado *m*	51 kg

Embalaje

Tipo de embalaje	Palé desechable
Propiedades del embalaje	Embalaje de transporte
Número por palé	1
Número por capa	1

Queda reservado el derecho a realizar modificaciones.



Ficha técnica

Datos del producto

Denominación del producto	HELIX V1605-1/16/E/KS/400-50

Datos hidráulicos

Índice de eficiencia mínima (MEI)	≥0,5
Presión de entrada	10 bar
Presión máxima de trabajo *PN*	16 bar
Boca de impulsión	G 2
Temperatura mínima del fluido T_{min}	-30 °C
Temperatura máxima del fluido T_{max}	120 °C
Temperatura ambiente mínima T_{min}	-15 °C
Temperatura ambiente máxima T_{max}	50 °C

Datos del motor

Alimentación eléctrica	3~400 V, 50 Hz
Tolerancia de tensión	±10 %
Potencia nominal del motor P_2	4 kW
Clase de eficiencia energética del motor	IE3
Intensidad nominal I_N	7,4 A
Velocidad nominal *n*	2900 1/min
Factor de potencia	0,87
Tipo de arranque	Directo online (DOL)
Rendimiento del motor 50% η_M *50%*	86,5 %
Rendimiento del motor 75% η_M *75%*	88 %
Rendimiento del motor 100% η_M *100%*	88,1 %
Clase de aislamiento	F
Tipo de protección del motor	IP55

Materiales

Carcasa de la bomba	Acero inoxidable
Rodete	Acero inoxidable
Eje	Acero inoxidable
Cierre mecánico	BQ1EGG
Material de la junta	EPDM

Dimensiones de instalación

Conexión de tubería del lado de aspiración *DNs*	G 2
Conexión de tubería del lado de impulsión *DNd*	G 2

Queda reservado el derecho a realizar modificaciones.

Curvas características

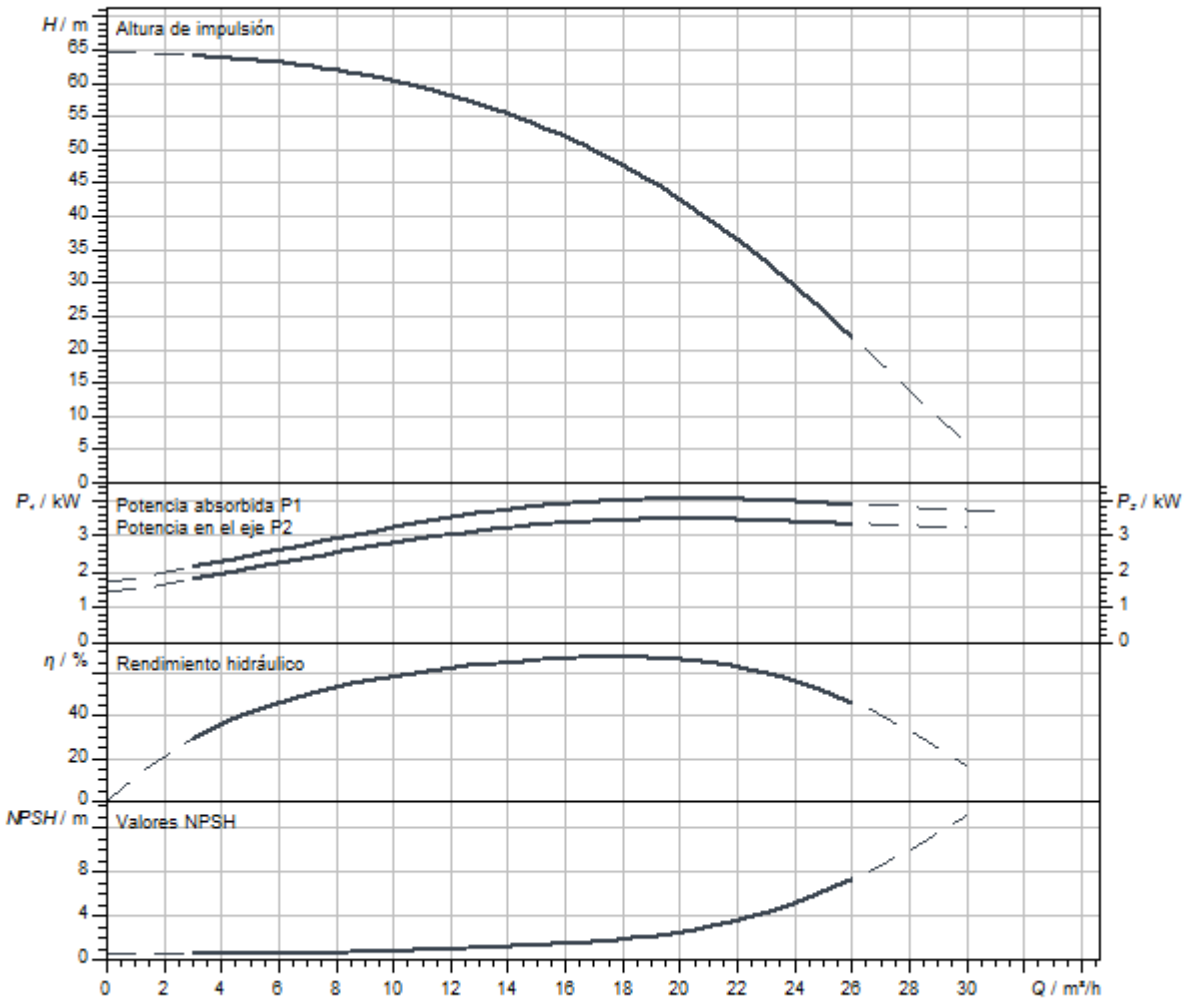

Dimensiones y planos de dimensiones

Helix V 16, PN 16

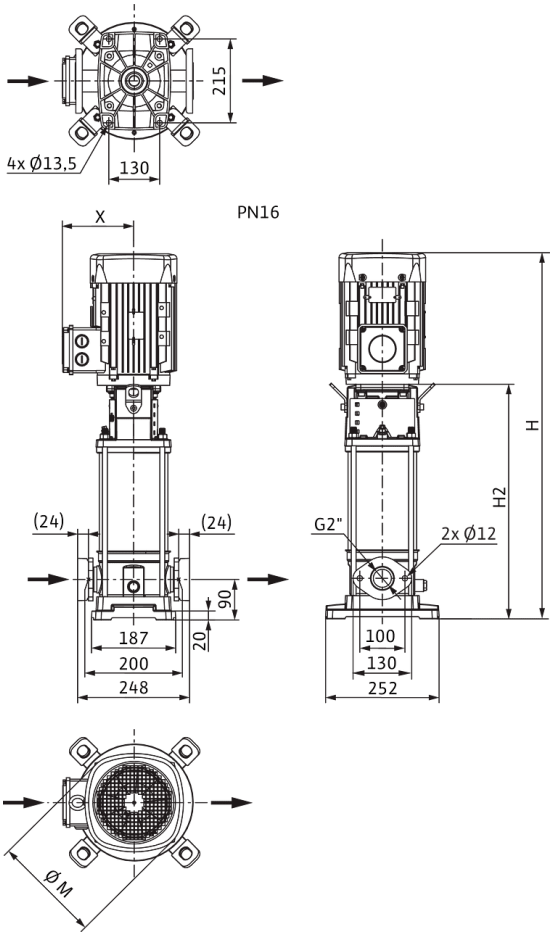

Dimensiones *H*	928 mm
Dimensiones *H1*	159 mm
Dimensiones *L1*	124 mm
Dimensiones *X*	145 mm
Dimensiones *Ø g*	196 mm
Conexión de tubería del lado de aspiración *DNs*	G 2
Conexión de tubería del lado de impulsión *DNd*	G 2
Diámetro del motor *X*	164 mm

Información de pedido

Datos del producto

Marca	Wilo
Denominación del producto	HELIX V1605-1/16/E/KS/400-50
Referencia	4141148
Número EAN	4048482078526
Color	verde/plata
Cantidad mínima de pedido	1
Disponibilidad en el mercado	2010-01-01

Medidas y pesos

Longitud con embalaje	1200 mm
Longitud *L*	958 mm
Altura con embalaje	600 mm
Altura *H*	928 mm
Ancho con embalaje	400 mm
Ancho *W*	252 mm
Peso bruto aproximado *m*	61 kg
Peso neto aproximado *m*	52 kg

Embalaje

Tipo de embalaje	Palé desechable
Propiedades del embalaje	Embalaje de transporte
Número por palé	1
Número por capa	1



Ficha técnica

Datos del producto

Denominación del producto	HELIX V1605-1/16/E/S/400-50

Datos hidráulicos

Índice de eficiencia mínima (MEI)	≥0,5
Presión de entrada	10 bar
Presión máxima de trabajo *PN*	16 bar
Boca de impulsión	G 2
Temperatura mínima del fluido T_{min}	-30 °C
Temperatura máxima del fluido T_{max}	120 °C
Temperatura ambiente mínima T_{min}	-15 °C
Temperatura ambiente máxima T_{max}	50 °C

Datos del motor

Alimentación eléctrica	3~400 V, 50 Hz
Tolerancia de tensión	±10 %
Potencia nominal del motor P_2	4 kW
Clase de eficiencia energética del motor	IE3
Intensidad nominal I_N	7,4 A
Velocidad nominal *n*	2900 1/min
Factor de potencia	0,87
Tipo de arranque	Directo online (DOL)
Rendimiento del motor 50% η_M *50%*	86,5 %
Rendimiento del motor 75% η_M *75%*	88 %
Rendimiento del motor 100% η_M *100%*	88,1 %
Clase de aislamiento	F
Tipo de protección del motor	IP55

Materiales

Carcasa de la bomba	Acero inoxidable
Rodete	Acero inoxidable
Eje	Acero inoxidable
Cierre mecánico	BQ1EGG
Material de la junta	EPDM

Dimensiones de instalación

Conexión de tubería del lado de aspiración *DNs*	G 2
Conexión de tubería del lado de impulsión *DNd*	G 2

Queda reservado el derecho a realizar modificaciones.

Curvas características

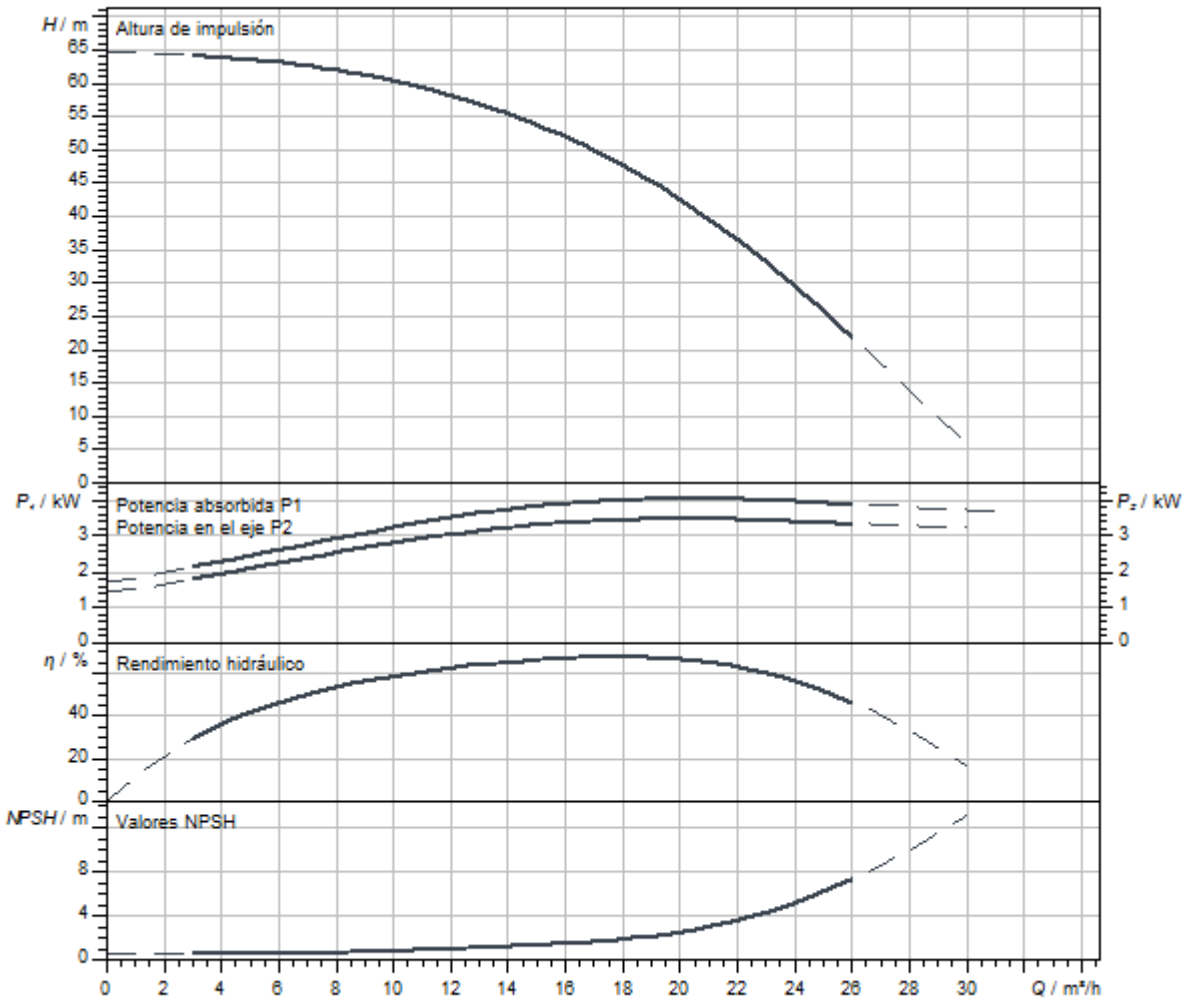

Dimensiones y planos de dimensiones

Helix V 16, PN 16

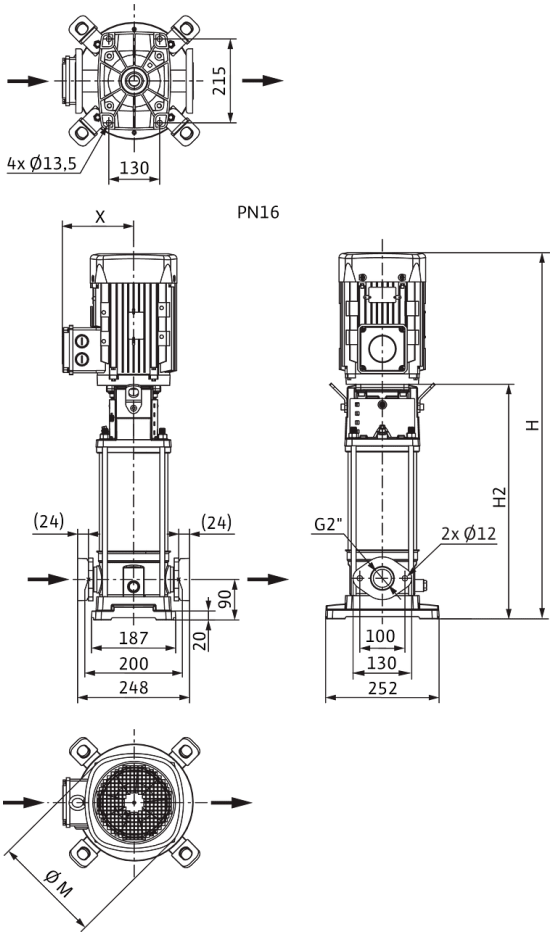

Dimensiones *H*	877 mm
Dimensiones *H1*	159 mm
Dimensiones *L1*	124 mm
Dimensiones *X*	145 mm
Dimensiones *Ø g*	196 mm
Conexión de tubería del lado de aspiración *DNs*	G 2
Conexión de tubería del lado de impulsión *DNd*	G 2
Diámetro del motor *X*	164 mm

Información de pedido

Datos del producto

Marca	Wilo
Denominación del producto	HELIX V1605-1/16/E/S/400-50
Referencia	4201325
Número EAN	4048482591971
Color	verde/plata
Cantidad mínima de pedido	1
Disponibilidad en el mercado	2015-09-01

Embalaje

Tipo de embalaje	Caja de cartón
Propiedades del embalaje	Embalaje de transporte
Número por palé	1
Número por capa	1

Medidas y pesos

Longitud con embalaje	1200 mm
Longitud *L*	299 mm
Altura con embalaje	600 mm
Altura *H*	877 mm
Ancho con embalaje	400 mm
Ancho *W*	252 mm
Peso bruto aproximado *m*	55 kg
Peso neto aproximado *m*	46,9 kg



Ficha técnica

Datos del producto

Denominación del producto	HELIX V1605-1/25/E/KS/400-50

Datos hidráulicos

Índice de eficiencia mínima (MEI)	≥0,5
Presión de entrada	10 bar
Presión máxima de trabajo *PN*	25 bar
Boca de impulsión	DN 50
Temperatura mínima del fluido T_{min}	-30 °C
Temperatura máxima del fluido T_{max}	120 °C
Temperatura ambiente mínima T_{min}	-15 °C
Temperatura ambiente máxima T_{max}	50 °C

Datos del motor

Alimentación eléctrica	3~400 V, 50 Hz
Tolerancia de tensión	±10 %
Potencia nominal del motor P_2	4 kW
Clase de eficiencia energética del motor	IE3
Intensidad nominal I_N	7,4 A
Velocidad nominal *n*	2900 1/min
Factor de potencia	0,87
Tipo de arranque	Directo online (DOL)
Rendimiento del motor 50% η_M *50%*	86,5 %
Rendimiento del motor 75% η_M *75%*	88 %
Rendimiento del motor 100% η_M *100%*	88,1 %
Clase de aislamiento	F
Tipo de protección del motor	IP55

Materiales

Carcasa de la bomba	Acero inoxidable
Rodete	Acero inoxidable
Eje	Acero inoxidable
Cierre mecánico	BQ1EGG
Material de la junta	EPDM

Dimensiones de instalación

Conexión de tubería del lado de aspiración *DNs*	DN 50
Conexión de tubería del lado de impulsión *DNd*	DN 50

Queda reservado el derecho a realizar modificaciones.

Curvas características

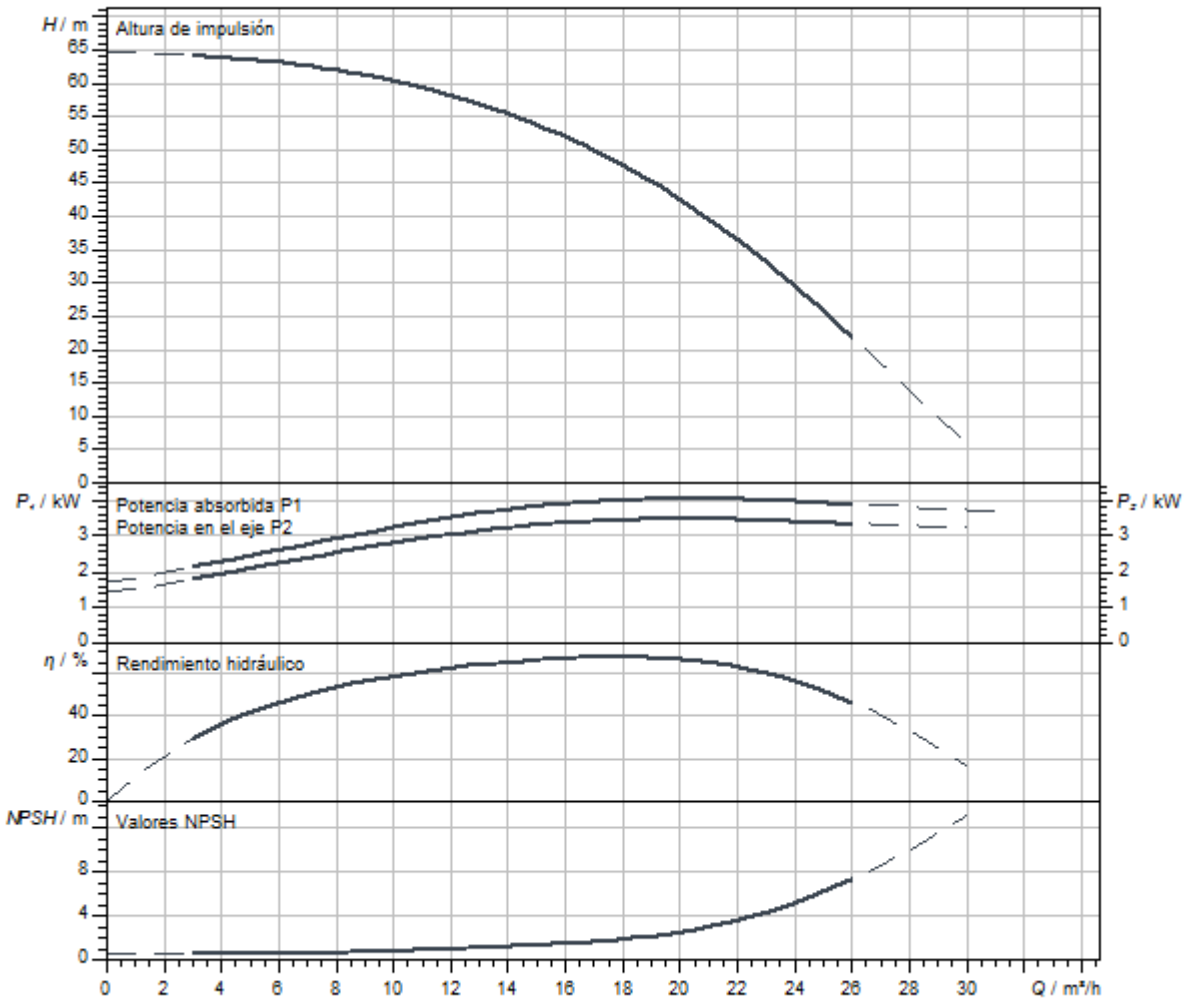

Dimensiones y planos de dimensiones

Helix V 16, PN 25

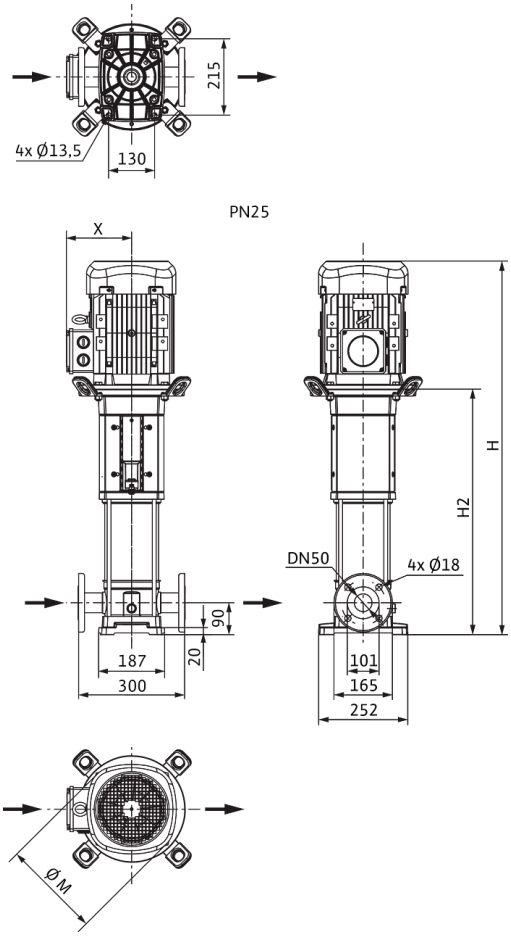

Dimensiones *H*	928 mm
Dimensiones *H1*	159 mm
Dimensiones *L1*	150 mm
Dimensiones *X*	145 mm
Dimensiones *Ø g*	196 mm
Conexión de tubería del lado de aspiración *DNs*	DN 50
Conexión de tubería del lado de impulsión *DNd*	DN 50
Diámetro del motor *X*	164 mm

Información de pedido

Datos del producto

Marca	Wilo
Denominación del producto	HELIX V1605-1/25/E/KS/400-50
Referencia	4141149
Número EAN	4048482078533
Color	verde/plata
Cantidad mínima de pedido	1
Disponibilidad en el mercado	2010-01-01

Medidas y pesos

Longitud con embalaje	1200 mm
Longitud *L*	958 mm
Altura con embalaje	600 mm
Altura *H*	928 mm
Ancho con embalaje	400 mm
Ancho *W*	252 mm
Peso bruto aproximado *m*	61 kg
Peso neto aproximado *m*	52 kg

Embalaje

Tipo de embalaje	Palé desechable
Propiedades del embalaje	Embalaje de transporte
Número por palé	1
Número por capa	1



Ficha técnica

Datos del producto

Denominación del producto	HELIX V1605-2/25/V/KS/400-50

Datos hidráulicos

Índice de eficiencia mínima (MEI)	≥0,5
Presión de entrada	10 bar
Presión máxima de trabajo *PN*	25 bar
Boca de impulsión	DN 50
Temperatura mínima del fluido T_{min}	-15 °C
Temperatura máxima del fluido T_{max}	90 °C
Temperatura ambiente mínima T_{min}	-15 °C
Temperatura ambiente máxima T_{max}	50 °C

Datos del motor

Alimentación eléctrica	3~400 V, 50 Hz
Tolerancia de tensión	±10 %
Potencia nominal del motor P_2	4 kW
Clase de eficiencia energética del motor	IE3
Intensidad nominal I_N	7,4 A
Velocidad nominal *n*	2900 1/min
Factor de potencia	0,87
Tipo de arranque	Directo online (DOL)
Rendimiento del motor 50% η_M *50%*	86,5 %
Rendimiento del motor 75% η_M *75%*	88 %
Rendimiento del motor 100% η_M *100%*	88,1 %
Clase de aislamiento	F
Tipo de protección del motor	IP55

Materiales

Carcasa de la bomba	Acero inoxidable
Rodete	Acero inoxidable
Eje	Acero inoxidable
Cierre mecánico	BQ1VGG
Material de la junta	FKM

Dimensiones de instalación

Conexión de tubería del lado de aspiración *DNs*	DN 50
Conexión de tubería del lado de impulsión *DNd*	DN 50

Queda reservado el derecho a realizar modificaciones.

Curvas características

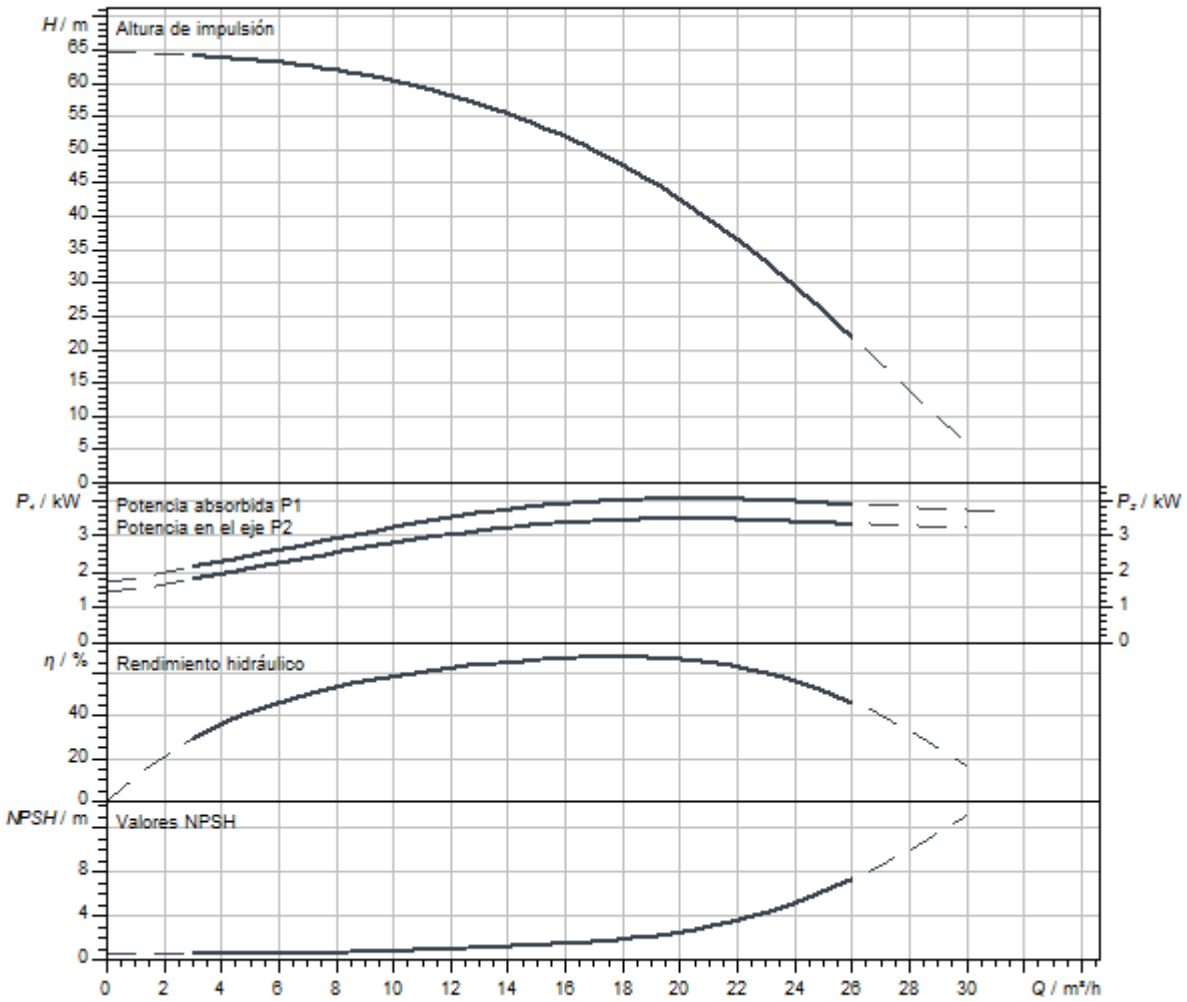

Dimensiones y planos de dimensiones

Helix V 16, PN 25

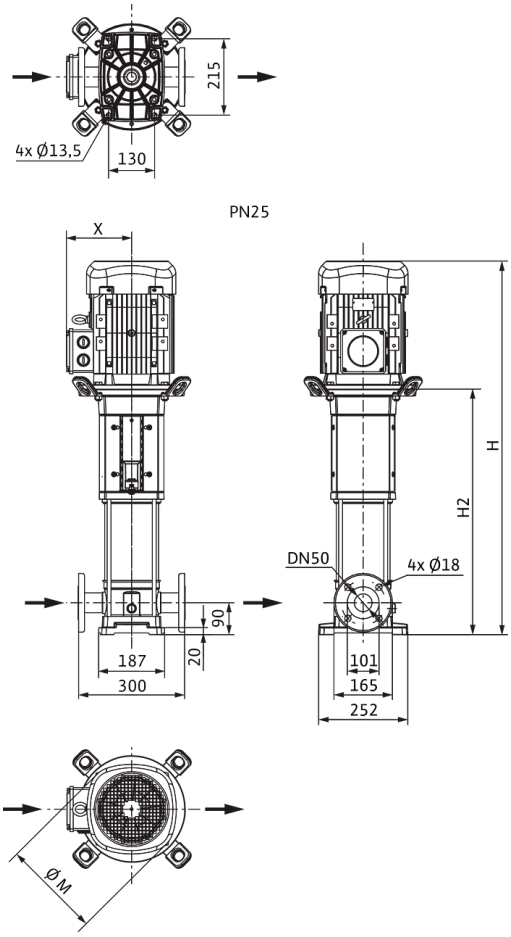

Dimensiones *H*	928 mm
Dimensiones *H1*	159 mm
Dimensiones *L1*	150 mm
Dimensiones *X*	145 mm
Dimensiones *Ø g*	196 mm
Conexión de tubería del lado de aspiración *DNs*	DN 50
Conexión de tubería del lado de impulsión *DNd*	DN 50
Diámetro del motor *X*	164 mm

Información de pedido

Datos del producto

Marca	Wilo
Denominación del producto	HELIX V1605-2/25/V/KS/400-50
Referencia	4150664
Número EAN	4048482142722
Color	verde/plata
Cantidad mínima de pedido	1
Disponibilidad en el mercado	2010-09-01

Medidas y pesos

Longitud con embalaje	1200 mm
Longitud *L*	1165 mm
Altura con embalaje	600 mm
Altura *H*	928 mm
Ancho con embalaje	400 mm
Ancho *W*	375 mm
Peso bruto aproximado *m*	61 kg
Peso neto aproximado *m*	52 kg

Embalaje

Tipo de embalaje	Palé desechable
Propiedades del embalaje	Embalaje de transporte
Número por palé	1
Número por capa	1



Ficha técnica

Datos del producto

Denominación del producto	HELIX V1606-1/16/E/KS/400-50

Datos hidráulicos

Índice de eficiencia mínima (MEI)	≥0,5
Presión de entrada	10 bar
Presión máxima de trabajo *PN*	16 bar
Boca de impulsión	G 2
Temperatura mínima del fluido T_{min}	-30 °C
Temperatura máxima del fluido T_{max}	120 °C
Temperatura ambiente mínima T_{min}	-15 °C
Temperatura ambiente máxima T_{max}	50 °C

Datos del motor

Alimentación eléctrica	3~400 V, 50 Hz
Tolerancia de tensión	±10 %
Potencia nominal del motor P_2	4 kW
Clase de eficiencia energética del motor	IE3
Intensidad nominal I_N	7,4 A
Velocidad nominal *n*	2900 1/min
Factor de potencia	0,87
Tipo de arranque	Directo online (DOL)
Rendimiento del motor 50% η_M *50%*	86,5 %
Rendimiento del motor 75% η_M *75%*	88 %
Rendimiento del motor 100% η_M *100%*	88,1 %
Clase de aislamiento	F
Tipo de protección del motor	IP55

Materiales

Carcasa de la bomba	Acero inoxidable
Rodete	Acero inoxidable
Eje	Acero inoxidable
Cierre mecánico	BQ1EGG
Material de la junta	EPDM

Dimensiones de instalación

Conexión de tubería del lado de aspiración *DNs*	G 2
Conexión de tubería del lado de impulsión *DNd*	G 2

Queda reservado el derecho a realizar modificaciones.

Curvas características

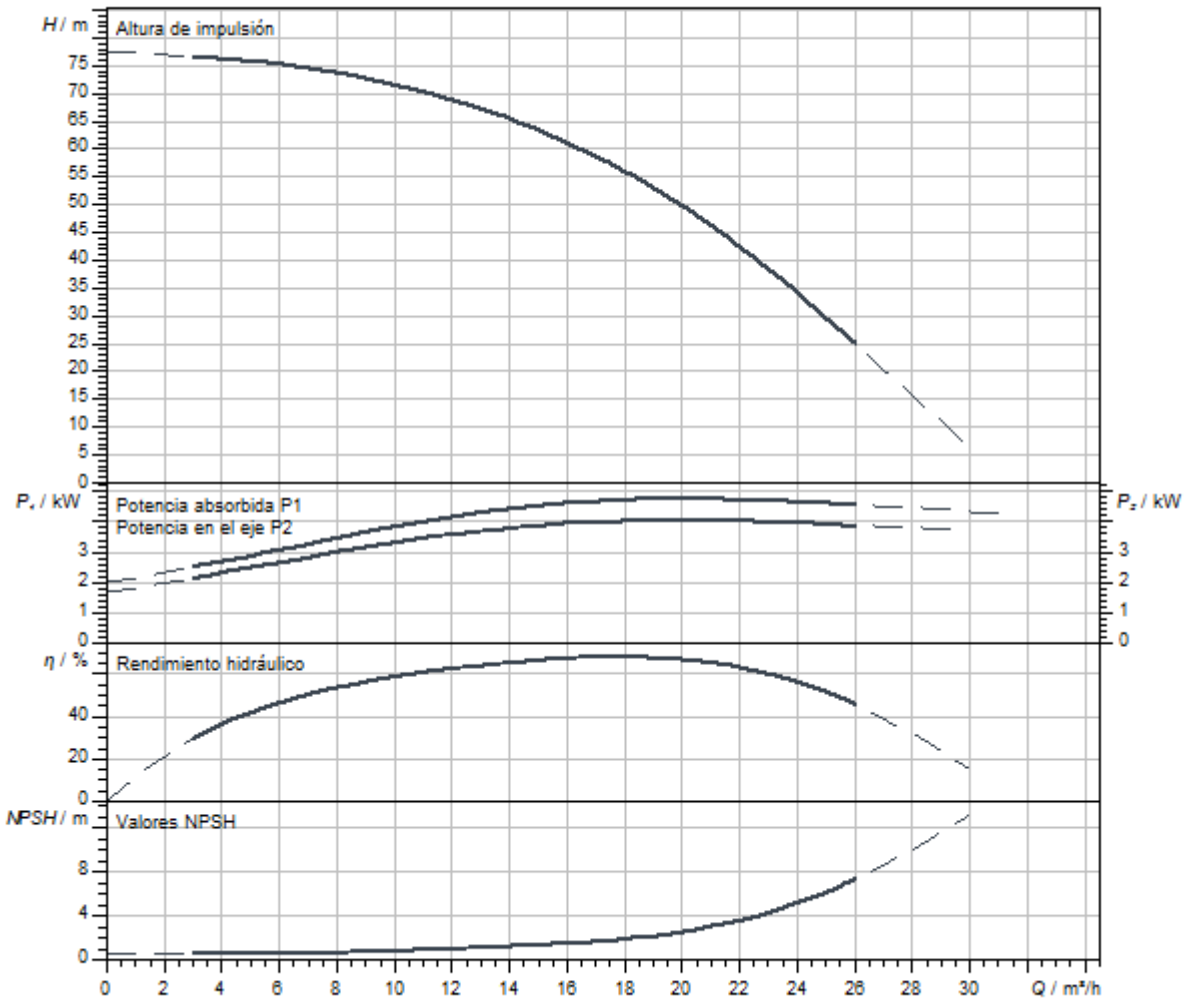

Dimensiones y planos de dimensiones

Helix V 16, PN 16

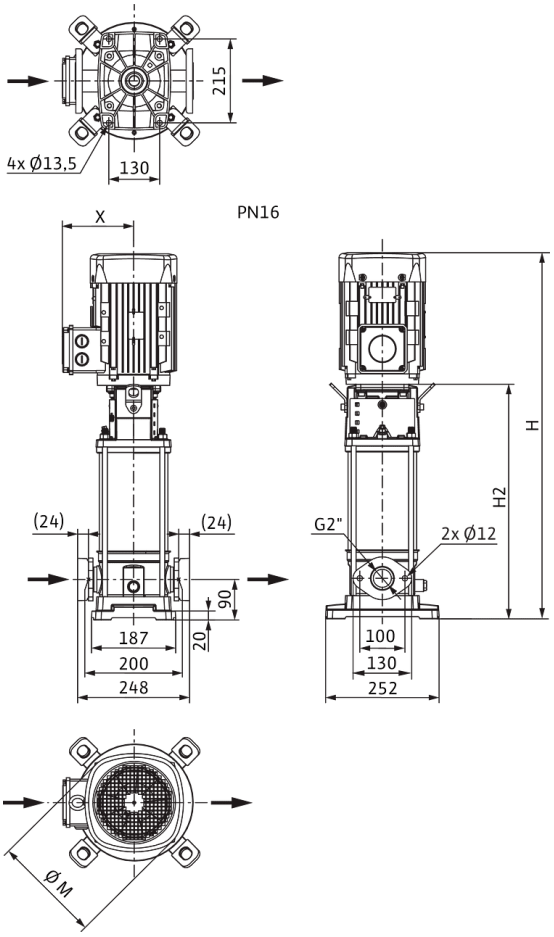

Dimensiones *H*	978 mm
Dimensiones *H1*	159 mm
Dimensiones *L1*	124 mm
Dimensiones *X*	145 mm
Dimensiones *Ø g*	196 mm
Conexión de tubería del lado de aspiración *DNs*	G 2
Conexión de tubería del lado de impulsión *DNd*	G 2
Diámetro del motor *X*	164 mm

Información de pedido

Datos del producto

Marca	Wilo
Denominación del producto	HELIX V1606-1/16/E/KS/400-50
Referencia	4141150
Número EAN	4048482078540
Color	verde/plata
Cantidad mínima de pedido	1
Disponibilidad en el mercado	2010-01-01

Medidas y pesos

Longitud con embalaje	1200 mm
Longitud *L*	1008 mm
Altura con embalaje	600 mm
Altura *H*	978 mm
Ancho con embalaje	400 mm
Ancho *W*	252 mm
Peso bruto aproximado *m*	72 kg
Peso neto aproximado *m*	53 kg

Embalaje

Tipo de embalaje	Palé desechable
Propiedades del embalaje	Embalaje de transporte
Número por palé	1
Número por capa	1



Ficha técnica

Datos del producto

Denominación del producto	HELIX V1606-1/16/E/S/400-50

Datos hidráulicos

Índice de eficiencia mínima (MEI)	≥0,5
Presión de entrada	10 bar
Presión máxima de trabajo *PN*	16 bar
Boca de impulsión	G 2
Temperatura mínima del fluido T_{min}	-30 °C
Temperatura máxima del fluido T_{max}	120 °C
Temperatura ambiente mínima T_{min}	-15 °C
Temperatura ambiente máxima T_{max}	50 °C

Datos del motor

Alimentación eléctrica	3~400 V, 50 Hz
Tolerancia de tensión	±10 %
Potencia nominal del motor P_2	4 kW
Clase de eficiencia energética del motor	IE3
Intensidad nominal I_N	7,4 A
Velocidad nominal *n*	2900 1/min
Factor de potencia	0,87
Tipo de arranque	Directo online (DOL)
Rendimiento del motor 50% η_M *50%*	86,5 %
Rendimiento del motor 75% η_M *75%*	88 %
Rendimiento del motor 100% η_M *100%*	88,1 %
Clase de aislamiento	F
Tipo de protección del motor	IP55

Materiales

Carcasa de la bomba	Acero inoxidable
Rodete	Acero inoxidable
Eje	Acero inoxidable
Cierre mecánico	BQ1EGG
Material de la junta	EPDM

Dimensiones de instalación

Conexión de tubería del lado de aspiración *DNs*	G 2
Conexión de tubería del lado de impulsión *DNd*	G 2

Queda reservado el derecho a realizar modificaciones.

Curvas características

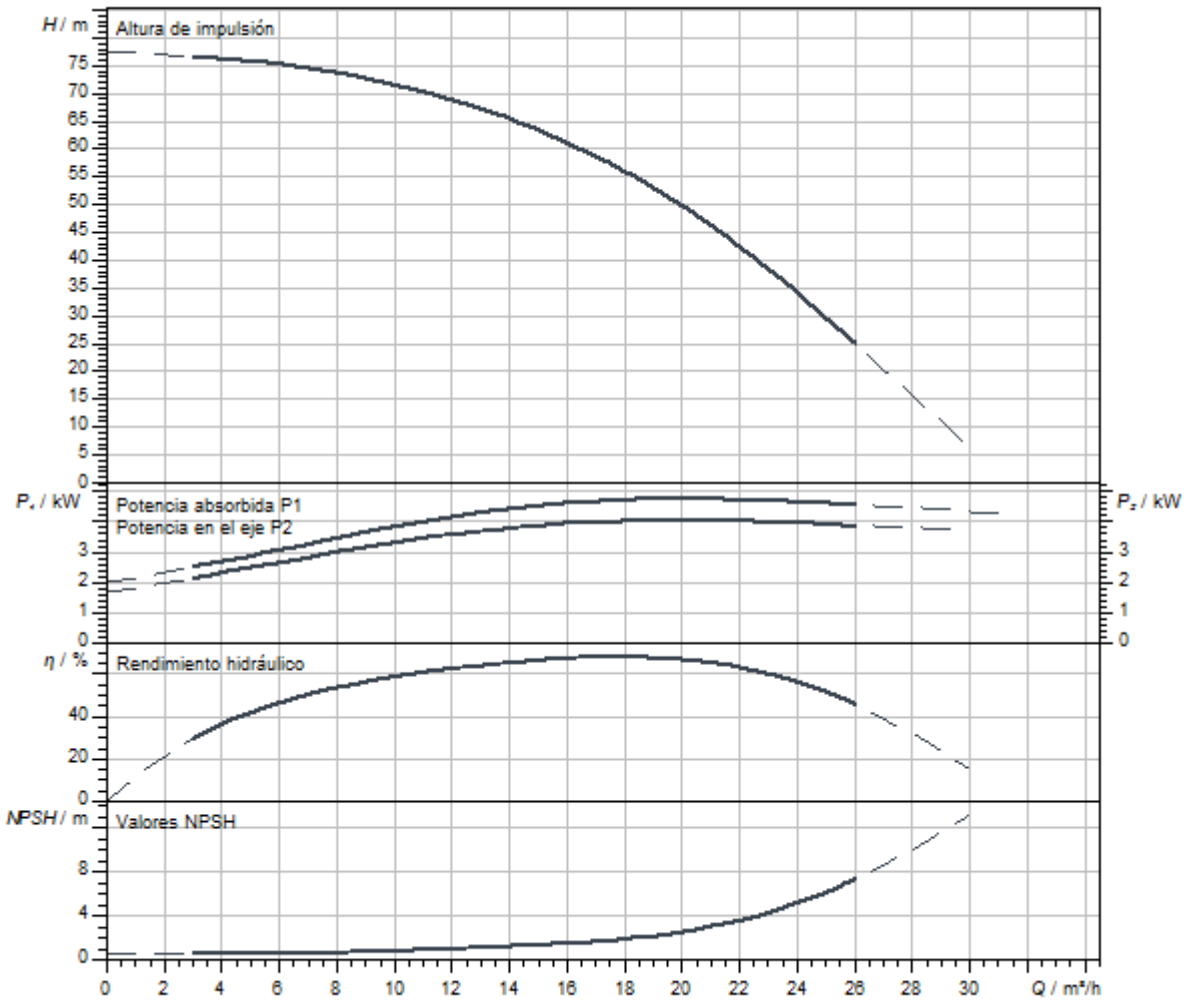

Dimensiones y planos de dimensiones

Helix V 16, PN 16

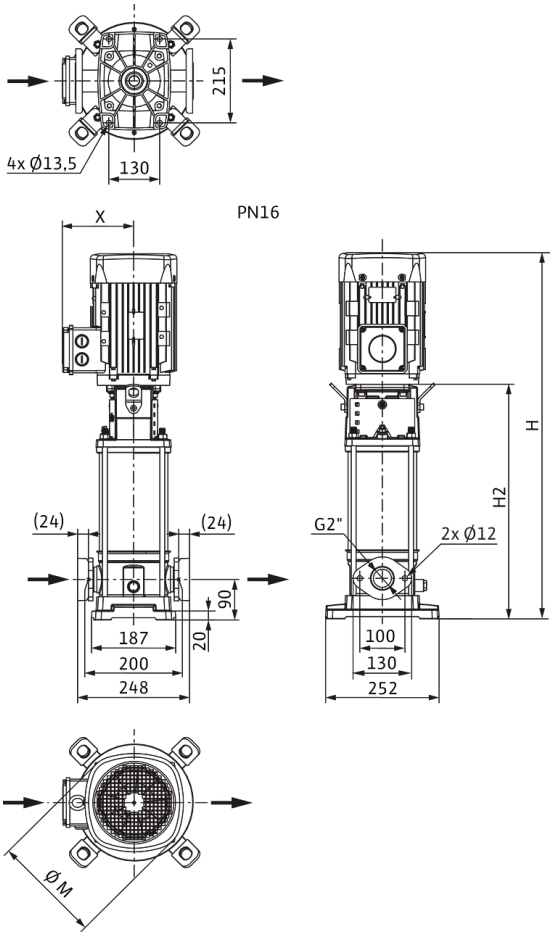

Dimensiones *H*	927 mm
Dimensiones *H1*	159 mm
Dimensiones *L1*	124 mm
Dimensiones *X*	145 mm
Dimensiones *Ø g*	196 mm
Conexión de tubería del lado de aspiración *DNs*	G 2
Conexión de tubería del lado de impulsión *DNd*	G 2
Diámetro del motor *X*	164 mm

Información de pedido

Datos del producto

Marca	Wilo
Denominación del producto	HELIX V1606-1/16/E/S/400-50
Referencia	4201328
Número EAN	4048482592008
Color	verde/plata
Cantidad mínima de pedido	1
Disponibilidad en el mercado	2015-09-01

Embalaje

Tipo de embalaje	Caja de cartón
Propiedades del embalaje	Embalaje de transporte
Número por palé	1
Número por capa	1

Medidas y pesos

Longitud con embalaje	1200 mm
Longitud *L*	299 mm
Altura con embalaje	600 mm
Altura *H*	927 mm
Ancho con embalaje	400 mm
Ancho *W*	252 mm
Peso bruto aproximado *m*	56 kg
Peso neto aproximado *m*	48 kg



Ficha técnica

Datos del producto

Denominación del producto	HELIX V1606-1/25/E/KS/400-50

Datos hidráulicos

Índice de eficiencia mínima (MEI)	≥0,5
Presión de entrada	10 bar
Presión máxima de trabajo *PN*	25 bar
Boca de impulsión	DN 50
Temperatura mínima del fluido T_{min}	-30 °C
Temperatura máxima del fluido T_{max}	120 °C
Temperatura ambiente mínima T_{min}	-15 °C
Temperatura ambiente máxima T_{max}	50 °C

Datos del motor

Alimentación eléctrica	3~400 V, 50 Hz
Tolerancia de tensión	±10 %
Potencia nominal del motor P_2	4 kW
Clase de eficiencia energética del motor	IE3
Intensidad nominal I_N	7,4 A
Velocidad nominal *n*	2900 1/min
Factor de potencia	0,87
Tipo de arranque	Directo online (DOL)
Rendimiento del motor 50% η_M *50%*	86,5 %
Rendimiento del motor 75% η_M *75%*	88 %
Rendimiento del motor 100% η_M *100%*	88,1 %
Clase de aislamiento	F
Tipo de protección del motor	IP55

Materiales

Carcasa de la bomba	Acero inoxidable
Rodete	Acero inoxidable
Eje	Acero inoxidable
Cierre mecánico	BQ1EGG
Material de la junta	EPDM

Dimensiones de instalación

Conexión de tubería del lado de aspiración *DNs*	DN 50
Conexión de tubería del lado de impulsión *DNd*	DN 50

Queda reservado el derecho a realizar modificaciones.

Curvas características

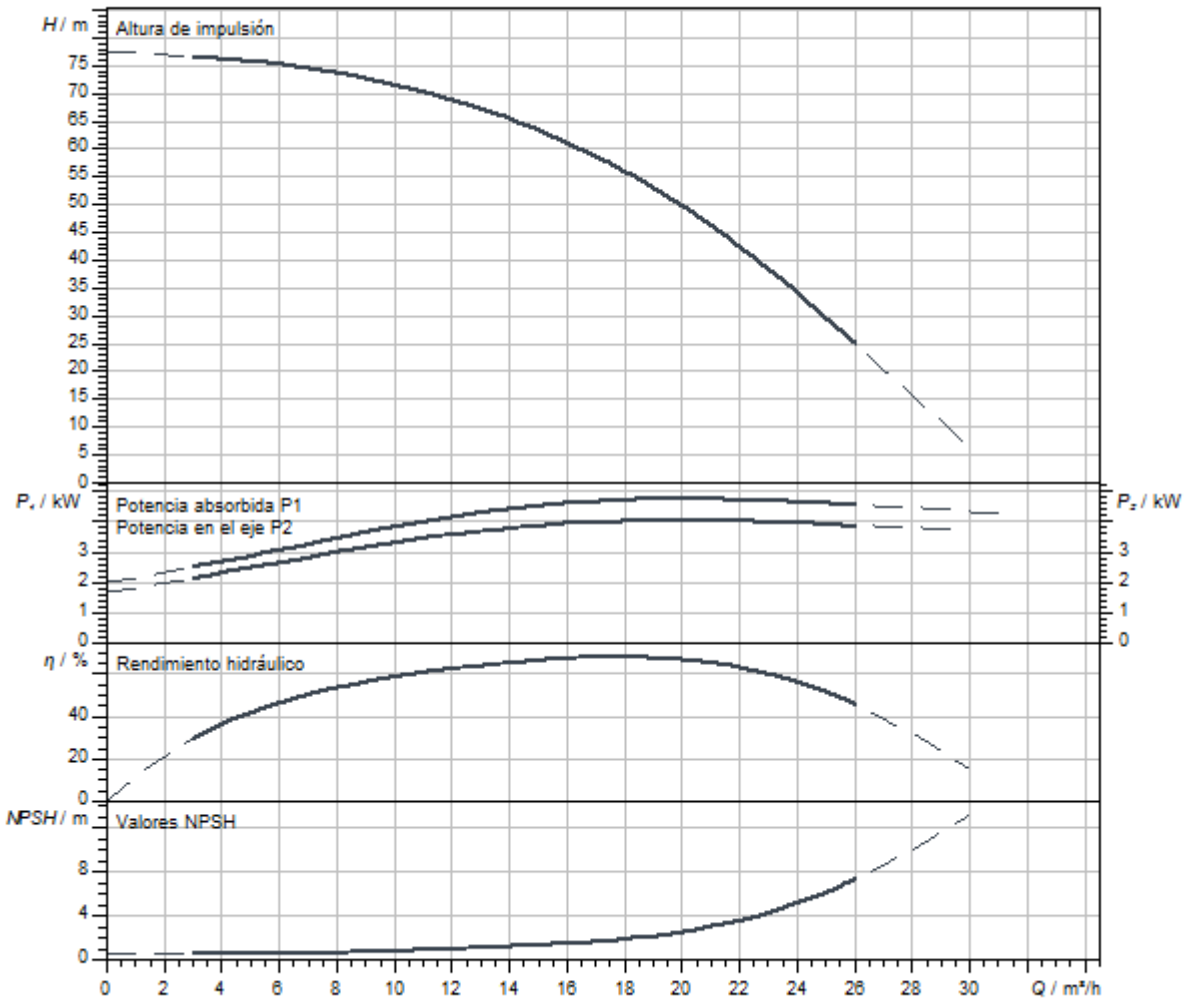

Dimensiones y planos de dimensiones

Helix V 16, PN 25

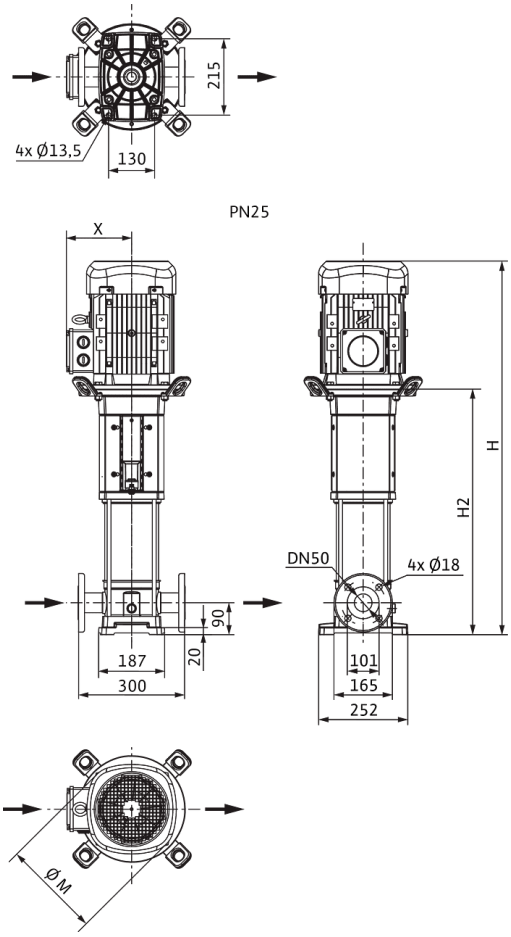

Dimensiones *H*	978 mm
Dimensiones *H1*	159 mm
Dimensiones *L1*	150 mm
Dimensiones *X*	145 mm
Dimensiones *Ø g*	196 mm
Conexión de tubería del lado de aspiración *DNs*	DN 50
Conexión de tubería del lado de impulsión *DNd*	DN 50
Diámetro del motor *X*	164 mm

Información de pedido

Datos del producto

Marca	Wilo
Denominación del producto	HELIX V1606-1/25/E/KS/400-50
Referencia	4141151
Número EAN	4048482078557
Color	verde/plata
Cantidad mínima de pedido	1
Disponibilidad en el mercado	2010-01-01

Medidas y pesos

Longitud con embalaje	1200 mm
Longitud *L*	1008 mm
Altura con embalaje	600 mm
Altura *H*	978 mm
Ancho con embalaje	400 mm
Ancho *W*	252 mm
Peso bruto aproximado *m*	72 kg
Peso neto aproximado *m*	53 kg

Embalaje

Tipo de embalaje	Palé desechable
Propiedades del embalaje	Embalaje de transporte
Número por palé	1
Número por capa	1

Queda reservado el derecho a realizar modificaciones.



Ficha técnica

Datos del producto

Denominación del producto	HELIX V1606-2/25/V/KS/400-50

Datos hidráulicos

Índice de eficiencia mínima (MEI)	≥0,5
Presión de entrada	10 bar
Presión máxima de trabajo *PN*	25 bar
Boca de impulsión	DN 50
Temperatura mínima del fluido T_{min}	-15 °C
Temperatura máxima del fluido T_{max}	90 °C
Temperatura ambiente mínima T_{min}	-15 °C
Temperatura ambiente máxima T_{max}	50 °C

Datos del motor

Alimentación eléctrica	3~400 V, 50 Hz
Tolerancia de tensión	±10 %
Potencia nominal del motor P_2	4 kW
Clase de eficiencia energética del motor	IE3
Intensidad nominal I_N	7,4 A
Velocidad nominal *n*	2900 1/min
Factor de potencia	0,87
Tipo de arranque	Directo online (DOL)
Rendimiento del motor 50% η_M *50%*	86,5 %
Rendimiento del motor 75% η_M *75%*	88 %
Rendimiento del motor 100% η_M *100%*	88,1 %
Clase de aislamiento	F
Tipo de protección del motor	IP55

Materiales

Carcasa de la bomba	Acero inoxidable
Rodete	Acero inoxidable
Eje	Acero inoxidable
Cierre mecánico	BQ1VGG
Material de la junta	FKM

Dimensiones de instalación

Conexión de tubería del lado de aspiración *DNs*	DN 50
Conexión de tubería del lado de impulsión *DNd*	DN 50

Queda reservado el derecho a realizar modificaciones.

Curvas características

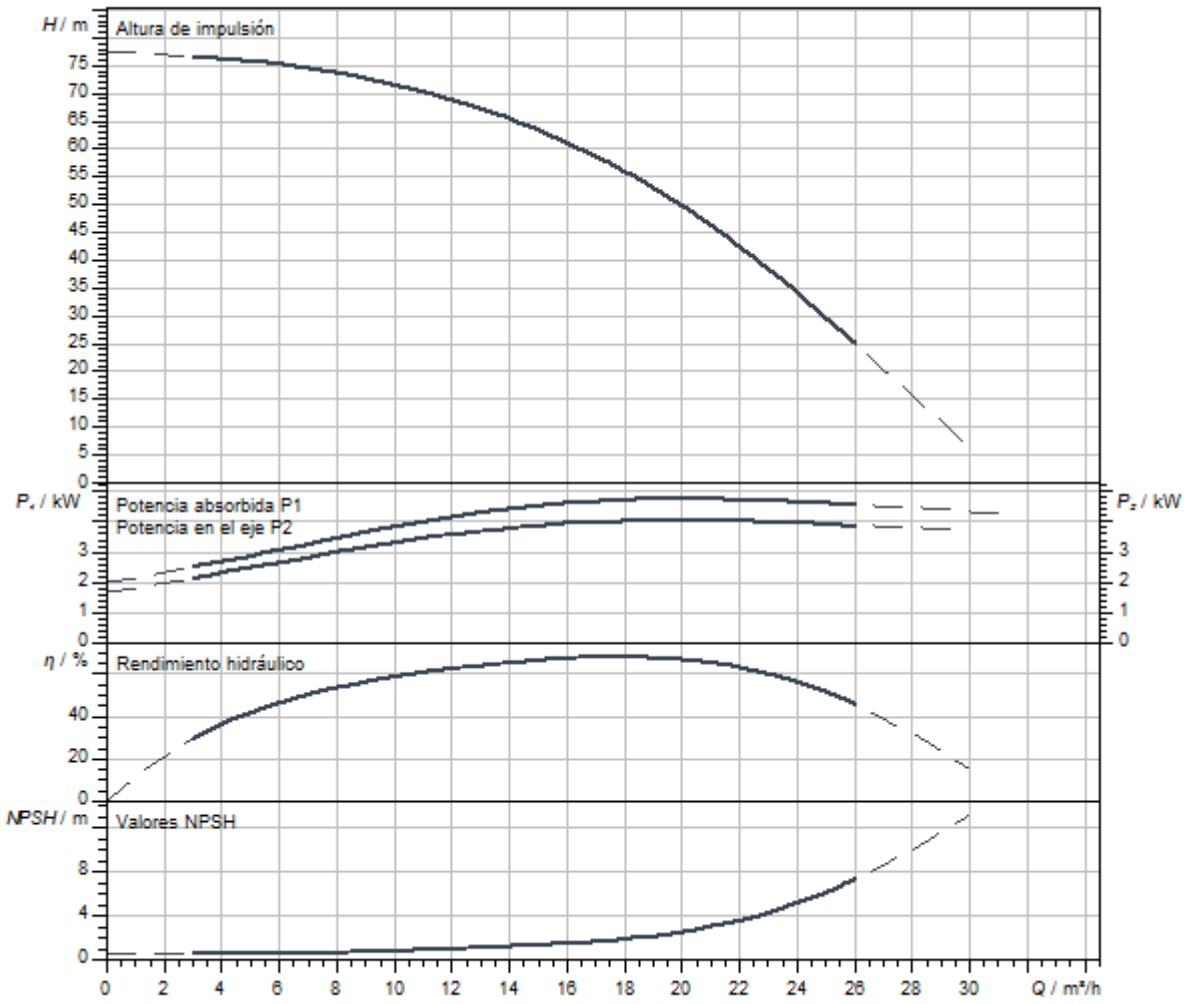

Dimensiones y planos de dimensiones

Helix V 16, PN 25

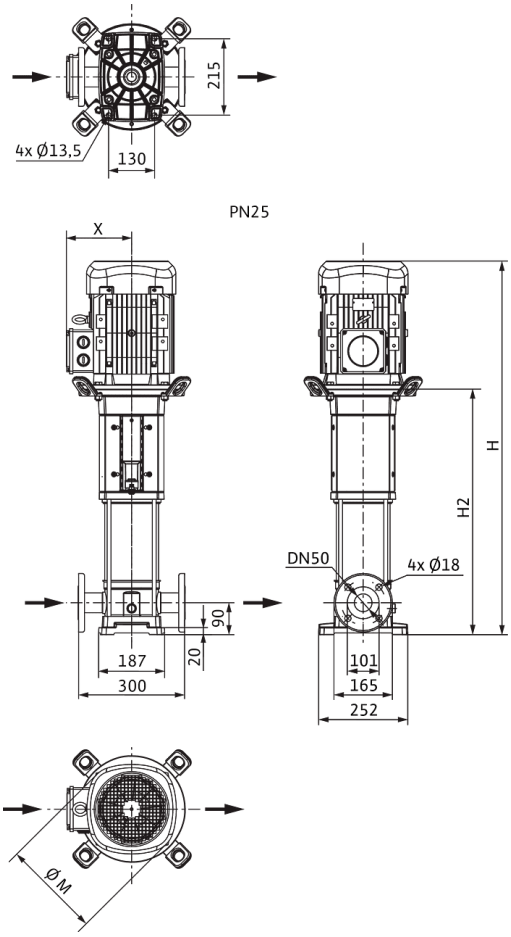

Dimensiones *H*	978 mm
Dimensiones *H1*	159 mm
Dimensiones *L1*	150 mm
Dimensiones *X*	145 mm
Dimensiones *Ø g*	196 mm
Conexión de tubería del lado de aspiración *DNs*	DN 50
Conexión de tubería del lado de impulsión *DNd*	DN 50
Diámetro del motor *X*	164 mm

Información de pedido

Datos del producto

Marca	Wilo
Denominación del producto	HELIX V1606-2/25/V/KS/400-50
Referencia	4150665
Número EAN	4048482142739
Color	verde/plata
Cantidad mínima de pedido	1
Disponibilidad en el mercado	2010-09-01

Medidas y pesos

Longitud con embalaje	1200 mm
Longitud *L*	1216 mm
Altura con embalaje	600 mm
Altura *H*	978 mm
Ancho con embalaje	400 mm
Ancho *W*	465 mm
Peso bruto aproximado *m*	72 kg
Peso neto aproximado *m*	53 kg

Embalaje

Tipo de embalaje	Palé desechable
Propiedades del embalaje	Embalaje de transporte
Número por palé	1
Número por capa	1



Ficha técnica

Datos del producto

Denominación del producto	HELIX V1607-1/16/E/KS/400-50

Datos hidráulicos

Índice de eficiencia mínima (MEI)	≥0,5
Presión de entrada	10 bar
Presión máxima de trabajo *PN*	16 bar
Boca de impulsión	G 2
Temperatura mínima del fluido T_{min}	-30 °C
Temperatura máxima del fluido T_{max}	120 °C
Temperatura ambiente mínima T_{min}	-15 °C
Temperatura ambiente máxima T_{max}	50 °C

Datos del motor

Alimentación eléctrica	3~400 V, 50 Hz
Tolerancia de tensión	±10 %
Potencia nominal del motor P_2	5,5 kW
Clase de eficiencia energética del motor	IE3
Intensidad nominal I_N	10,5 A
Velocidad nominal *n*	2900 1/min
Factor de potencia	0,86
Tipo de arranque	Directo/estrella-triángulo
Rendimiento del motor 50% η_M *50%*	87,1 %
Rendimiento del motor 75% η_M *75%*	89 %
Rendimiento del motor 100% η_M *100%*	89,2 %
Clase de aislamiento	F
Tipo de protección del motor	IP55

Materiales

Carcasa de la bomba	Acero inoxidable
Rodete	Acero inoxidable
Eje	Acero inoxidable
Cierre mecánico	BQ1EGG
Material de la junta	EPDM

Dimensiones de instalación

Conexión de tubería del lado de aspiración *DNs*	G 2
Conexión de tubería del lado de impulsión *DNd*	G 2

Queda reservado el derecho a realizar modificaciones.

Curvas características

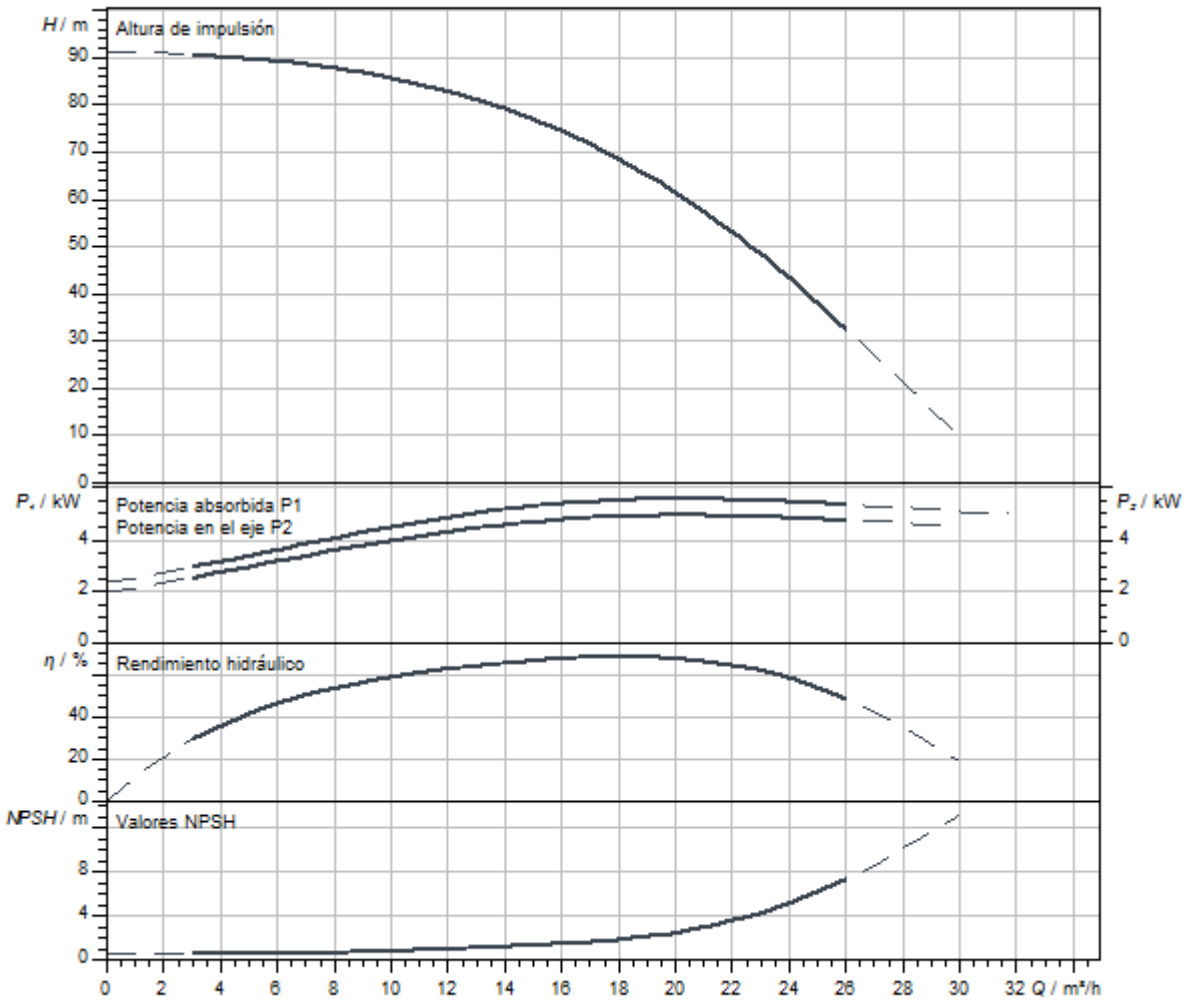

Dimensiones y planos de dimensiones

Helix V 16, PN 16

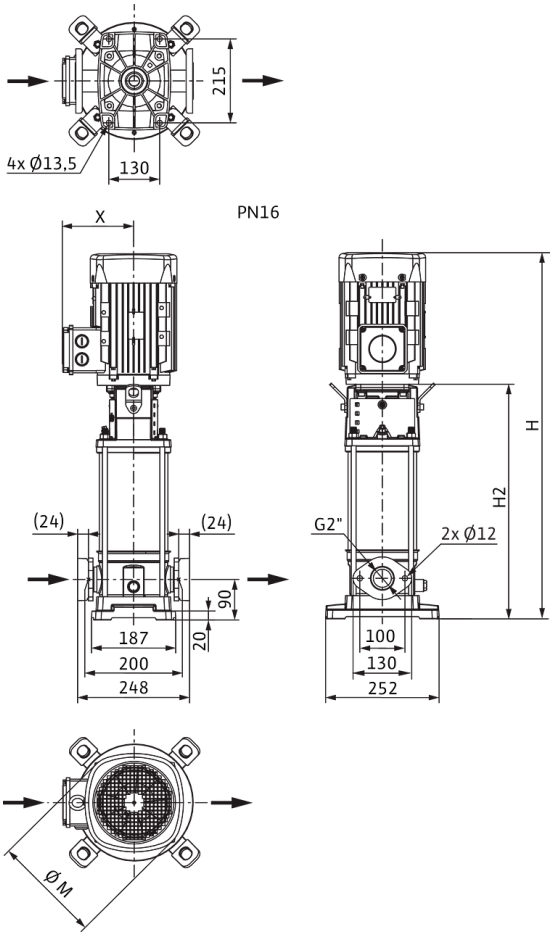

Dimensiones *H*	1058 mm
Dimensiones *H1*	159 mm
Dimensiones *L1*	124 mm
Dimensiones *X*	149 mm
Dimensiones *Ø g*	232 mm
Conexión de tubería del lado de aspiración *DNs*	G 2
Conexión de tubería del lado de impulsión *DNd*	G 2
Diámetro del motor *X*	149 mm

Información de pedido

Datos del producto

Marca	Wilo
Denominación del producto	HELIX V1607-1/16/E/KS/400-50
Referencia	4141152
Número EAN	4048482078564
Color	verde/plata
Cantidad mínima de pedido	1
Disponibilidad en el mercado	2010-01-01

Medidas y pesos

Longitud con embalaje	1600 mm
Longitud *L*	1047 mm
Altura con embalaje	500 mm
Altura *H*	1058 mm
Ancho con embalaje	400 mm
Ancho *W*	252 mm
Peso bruto aproximado *m*	86 kg
Peso neto aproximado *m*	69 kg

Embalaje

Tipo de embalaje	Palé desechable
Propiedades del embalaje	Embalaje de transporte
Número por palé	1
Número por capa	1

Queda reservado el derecho a realizar modificaciones.



Ficha técnica

Datos del producto

Denominación del producto	HELIX V1607-1/16/E/S/400-50

Datos hidráulicos

Índice de eficiencia mínima (MEI)	≥0,5
Presión de entrada	10 bar
Presión máxima de trabajo *PN*	16 bar
Boca de impulsión	G 2
Temperatura mínima del fluido T_{min}	-30 °C
Temperatura máxima del fluido T_{max}	120 °C
Temperatura ambiente mínima T_{min}	-15 °C
Temperatura ambiente máxima T_{max}	50 °C

Datos del motor

Alimentación eléctrica	3~400 V, 50 Hz
Tolerancia de tensión	±10 %
Potencia nominal del motor P_2	5,5 kW
Clase de eficiencia energética del motor	IE3
Intensidad nominal I_N	10,5 A
Velocidad nominal *n*	2900 1/min
Factor de potencia	0,86
Tipo de arranque	Directo/estrella-triángulo
Rendimiento del motor 50% η_M *50%*	87,1 %
Rendimiento del motor 75% η_M *75%*	89 %
Rendimiento del motor 100% η_M *100%*	89,2 %
Clase de aislamiento	F
Tipo de protección del motor	IP55

Materiales

Carcasa de la bomba	Acero inoxidable
Rodete	Acero inoxidable
Eje	Acero inoxidable
Cierre mecánico	BQ1EGG
Material de la junta	EPDM

Dimensiones de instalación

Conexión de tubería del lado de aspiración *DNs*	G 2
Conexión de tubería del lado de impulsión *DNd*	G 2

Queda reservado el derecho a realizar modificaciones.

Curvas características

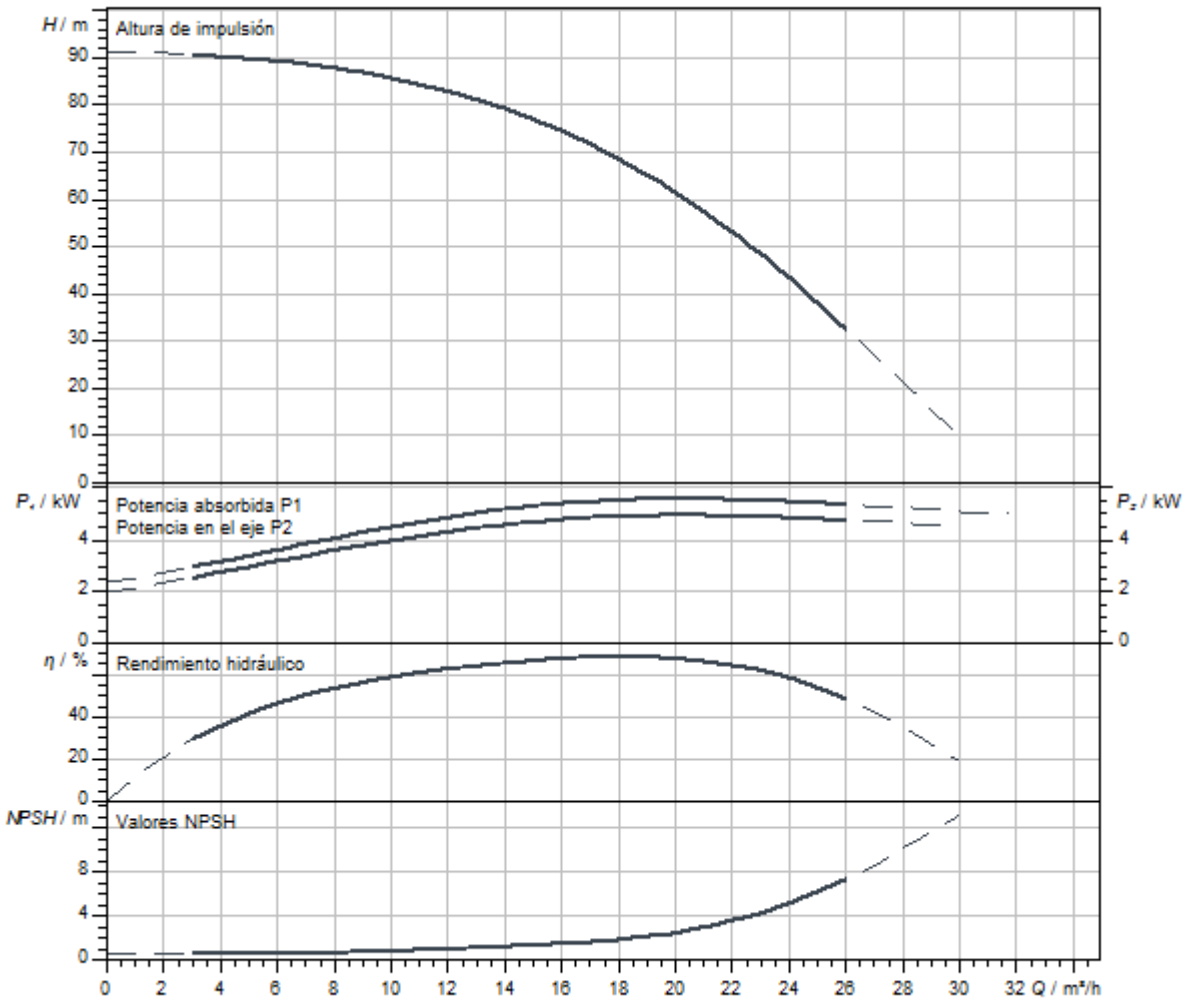

Dimensiones y planos de dimensiones

Helix V 16, PN 16

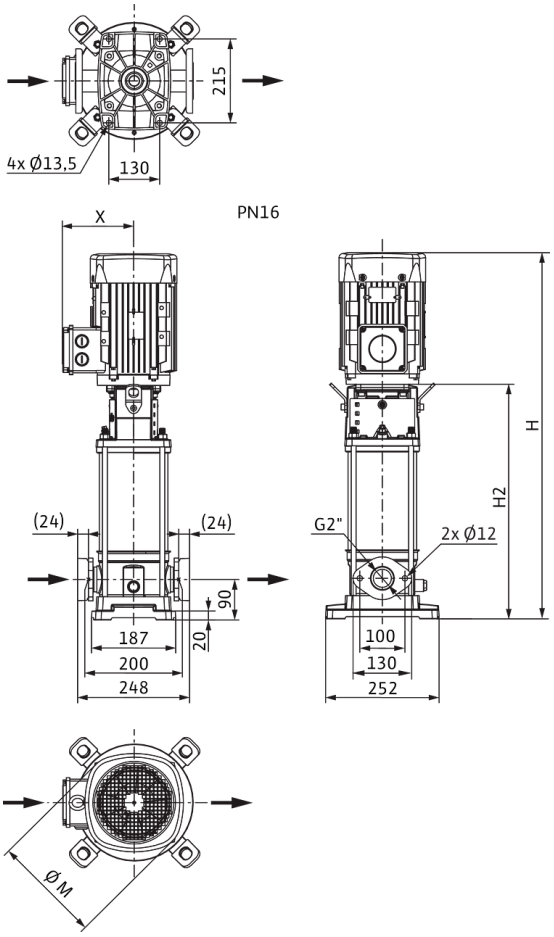

Dimensiones *H*	1007 mm
Dimensiones *H1*	159 mm
Dimensiones *L1*	124 mm
Dimensiones *X*	149 mm
Dimensiones *Ø g*	232 mm
Conexión de tubería del lado de aspiración *DNs*	G 2
Conexión de tubería del lado de impulsión *DNd*	G 2
Diámetro del motor *X*	149 mm

Información de pedido

Datos del producto

Marca	Wilo
Denominación del producto	HELIX V1607-1/16/E/S/400-50
Referencia	4201331
Número EAN	4048482592039
Color	verde/plata
Cantidad mínima de pedido	1
Disponibilidad en el mercado	2015-09-01

Embalaje

Tipo de embalaje	Palé desechable
Propiedades del embalaje	Embalaje de transporte
Número por palé	1
Número por capa	1

Medidas y pesos

Longitud con embalaje	1200 mm
Longitud *L*	284 mm
Altura con embalaje	590 mm
Altura *H*	1007 mm
Ancho con embalaje	400 mm
Ancho *W*	252 mm
Peso bruto aproximado *m*	76 kg
Peso neto aproximado *m*	57 kg

Queda reservado el derecho a realizar modificaciones.



Ficha técnica

Datos del producto

Denominación del producto	HELIX V1607-1/25/E/KS/400-50

Datos hidráulicos

Índice de eficiencia mínima (MEI)	≥0,5
Presión de entrada	10 bar
Presión máxima de trabajo *PN*	25 bar
Boca de impulsión	DN 50
Temperatura mínima del fluido T_{min}	-30 °C
Temperatura máxima del fluido T_{max}	120 °C
Temperatura ambiente mínima T_{min}	-15 °C
Temperatura ambiente máxima T_{max}	50 °C

Datos del motor

Alimentación eléctrica	3~400 V, 50 Hz
Tolerancia de tensión	±10 %
Potencia nominal del motor P_2	5,5 kW
Clase de eficiencia energética del motor	IE3
Intensidad nominal I_N	10,5 A
Velocidad nominal *n*	2900 1/min
Factor de potencia	0,86
Tipo de arranque	Directo/estrella-triángulo
Rendimiento del motor 50% η_M *50%*	87,1 %
Rendimiento del motor 75% η_M *75%*	89 %
Rendimiento del motor 100% η_M *100%*	89,2 %
Clase de aislamiento	F
Tipo de protección del motor	IP55

Materiales

Carcasa de la bomba	Acero inoxidable
Rodete	Acero inoxidable
Eje	Acero inoxidable
Cierre mecánico	BQ1EGG
Material de la junta	EPDM

Dimensiones de instalación

Conexión de tubería del lado de aspiración *DNs*	DN 50
Conexión de tubería del lado de impulsión *DNd*	DN 50

Queda reservado el derecho a realizar modificaciones.

Curvas características

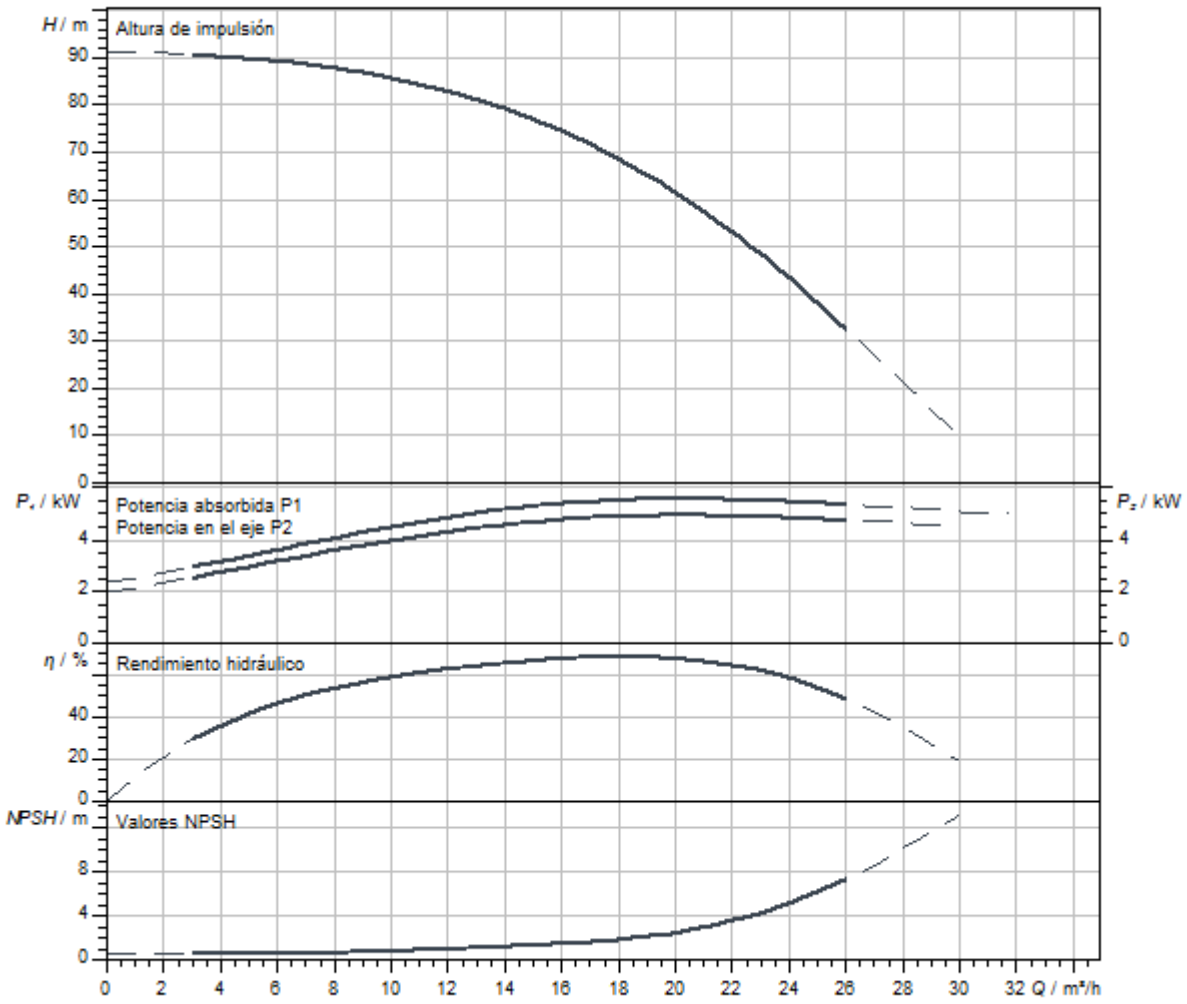

Dimensiones y planos de dimensiones

Helix V 16, PN 25

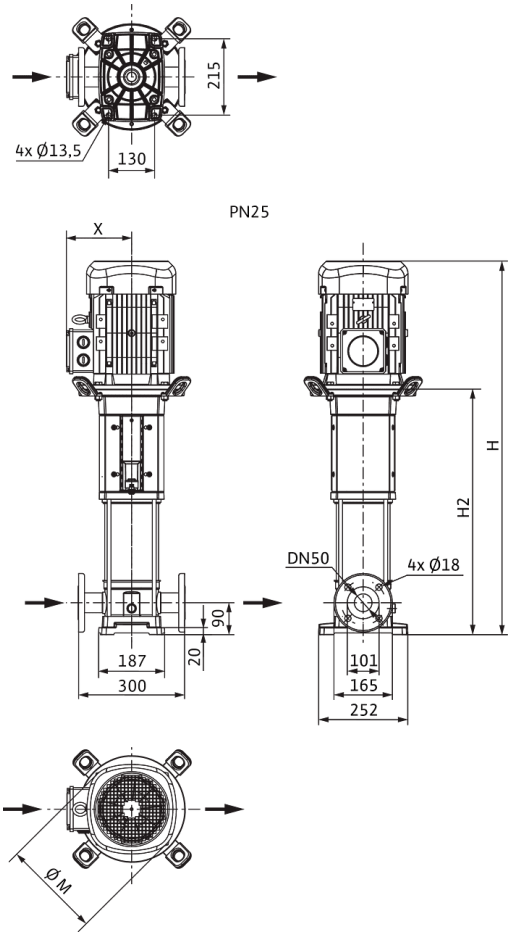

Dimensiones *H*	1058 mm
Dimensiones *H1*	159 mm
Dimensiones *L1*	150 mm
Dimensiones *X*	149 mm
Dimensiones *Ø g*	232 mm
Conexión de tubería del lado de aspiración *DNs*	DN 50
Conexión de tubería del lado de impulsión *DNd*	DN 50
Diámetro del motor *X*	149 mm

Información de pedido

Datos del producto

Marca	Wilo
Denominación del producto	HELIX V1607-1/25/E/KS/400-50
Referencia	4141153
Número EAN	4048482078571
Color	verde/plata
Cantidad mínima de pedido	1
Disponibilidad en el mercado	2010-01-01

Medidas y pesos

Longitud con embalaje	1600 mm
Longitud *L*	1047 mm
Altura con embalaje	500 mm
Altura *H*	1058 mm
Ancho con embalaje	400 mm
Ancho *W*	252 mm
Peso bruto aproximado *m*	86 kg
Peso neto aproximado *m*	69 kg

Embalaje

Tipo de embalaje	Palé desechable
Propiedades del embalaje	Embalaje de transporte
Número por palé	1
Número por capa	1

Queda reservado el derecho a realizar modificaciones.



Ficha técnica

Datos del producto

Denominación del producto	HELIX V1607-2/25/V/KS/400-50

Datos hidráulicos

Índice de eficiencia mínima (MEI)	≥0,5
Presión de entrada	10 bar
Presión máxima de trabajo *PN*	25 bar
Boca de impulsión	DN 50
Temperatura mínima del fluido T_{min}	-15 °C
Temperatura máxima del fluido T_{max}	90 °C
Temperatura ambiente mínima T_{min}	-15 °C
Temperatura ambiente máxima T_{max}	50 °C

Datos del motor

Alimentación eléctrica	3~400 V, 50 Hz
Tolerancia de tensión	±10 %
Potencia nominal del motor P_2	5,5 kW
Clase de eficiencia energética del motor	IE3
Intensidad nominal I_N	10,5 A
Velocidad nominal *n*	2900 1/min
Factor de potencia	0,86
Tipo de arranque	Directo/estrella-triángulo
Rendimiento del motor 50% η_M *50%*	87,1 %
Rendimiento del motor 75% η_M *75%*	89 %
Rendimiento del motor 100% η_M *100%*	89,2 %
Clase de aislamiento	F
Tipo de protección del motor	IP55

Materiales

Carcasa de la bomba	Acero inoxidable
Rodete	Acero inoxidable
Eje	Acero inoxidable
Cierre mecánico	BQ1VGG
Material de la junta	FKM

Dimensiones de instalación

Conexión de tubería del lado de aspiración *DNs*	DN 50
Conexión de tubería del lado de impulsión *DNd*	DN 50

Queda reservado el derecho a realizar modificaciones.

Curvas características

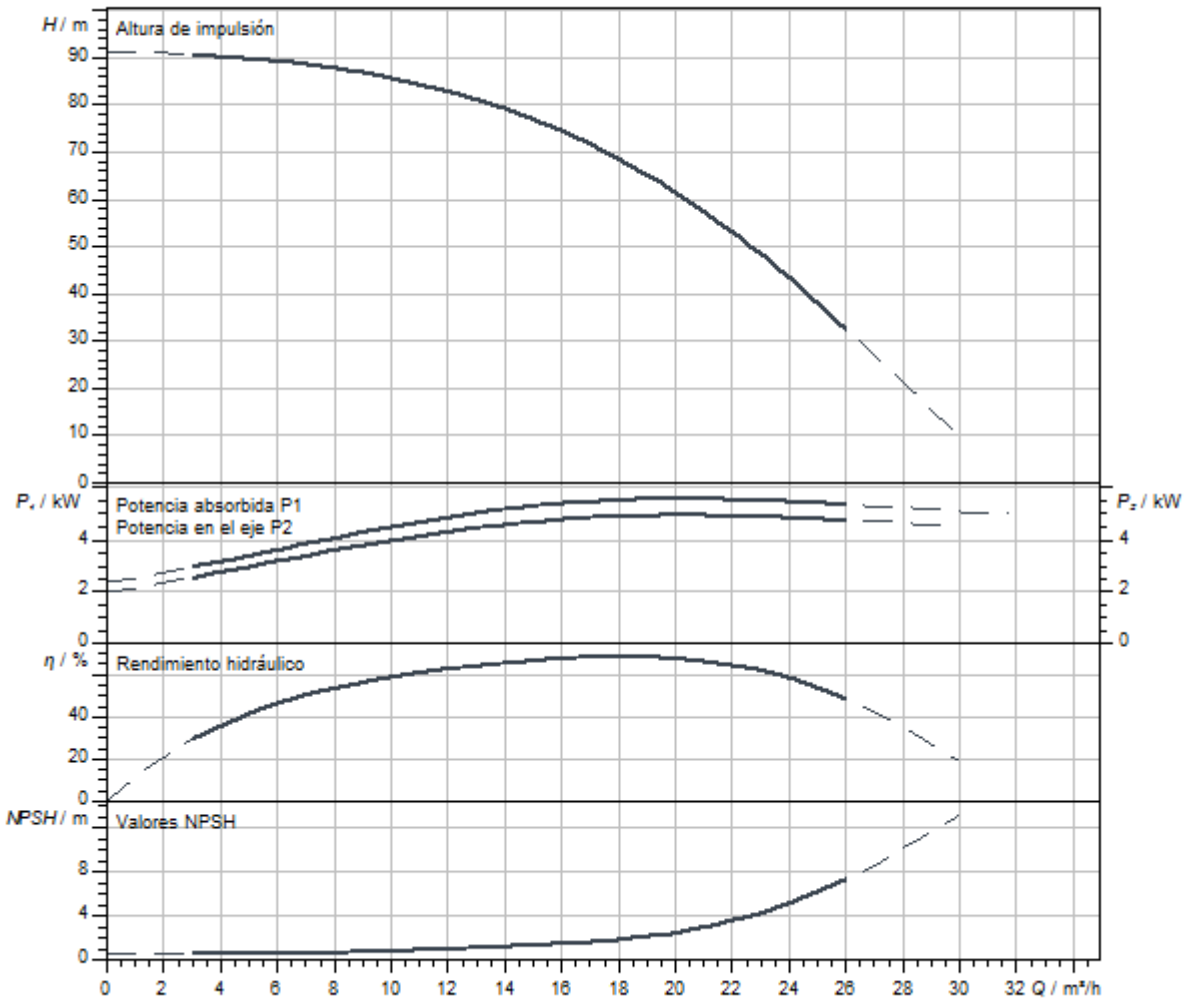

Dimensiones y planos de dimensiones

Helix V 16, PN 25

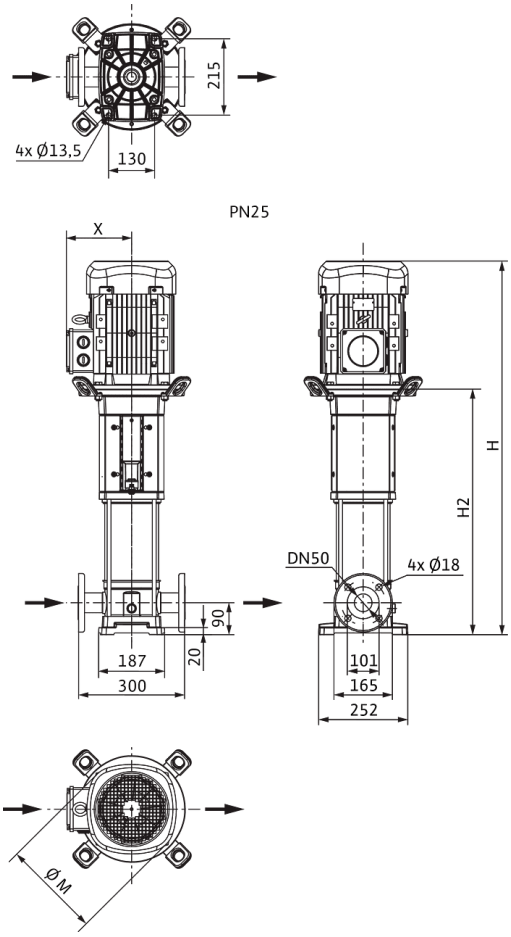

Dimensiones *H*	1058 mm
Dimensiones *H1*	159 mm
Dimensiones *L1*	150 mm
Dimensiones *X*	149 mm
Dimensiones *Ø g*	232 mm
Conexión de tubería del lado de aspiración *DNs*	DN 50
Conexión de tubería del lado de impulsión *DNd*	DN 50
Diámetro del motor *X*	149 mm

Información de pedido

Datos del producto

Marca	Wilo
Denominación del producto	HELIX V1607-2/25/V/KS/400-50
Referencia	4150666
Número EAN	4048482142746
Color	verde/plata
Cantidad mínima de pedido	1
Disponibilidad en el mercado	2010-09-01

Medidas y pesos

Longitud con embalaje	1600 mm
Longitud *L*	1216 mm
Altura con embalaje	500 mm
Altura *H*	1058 mm
Ancho con embalaje	400 mm
Ancho *W*	465 mm
Peso bruto aproximado *m*	86 kg
Peso neto aproximado *m*	69 kg

Embalaje

Tipo de embalaje	Palé desechable
Propiedades del embalaje	Embalaje de transporte
Número por palé	1
Número por capa	1

Queda reservado el derecho a realizar modificaciones.



Ficha técnica

Datos del producto

Denominación del producto	HELIX V1608-1/16/E/KS/400-50

Datos hidráulicos

Índice de eficiencia mínima (MEI)	≥0,5
Presión de entrada	10 bar
Presión máxima de trabajo *PN*	16 bar
Boca de impulsión	G 2
Temperatura mínima del fluido T_{min}	-30 °C
Temperatura máxima del fluido T_{max}	120 °C
Temperatura ambiente mínima T_{min}	-15 °C
Temperatura ambiente máxima T_{max}	50 °C

Datos del motor

Alimentación eléctrica	3~400 V, 50 Hz
Tolerancia de tensión	±10 %
Potencia nominal del motor P_2	5,5 kW
Clase de eficiencia energética del motor	IE3
Intensidad nominal I_N	10,5 A
Velocidad nominal *n*	2900 1/min
Factor de potencia	0,86
Tipo de arranque	Directo/estrella-triángulo
Rendimiento del motor 50% η_M *50%*	87,1 %
Rendimiento del motor 75% η_M *75%*	89 %
Rendimiento del motor 100% η_M *100%*	89,2 %
Clase de aislamiento	F
Tipo de protección del motor	IP55

Materiales

Carcasa de la bomba	Acero inoxidable
Rodete	Acero inoxidable
Eje	Acero inoxidable
Cierre mecánico	BQ1EGG
Material de la junta	EPDM

Dimensiones de instalación

Conexión de tubería del lado de aspiración *DNs*	G 2
Conexión de tubería del lado de impulsión *DNd*	G 2

Queda reservado el derecho a realizar modificaciones.

Curvas características

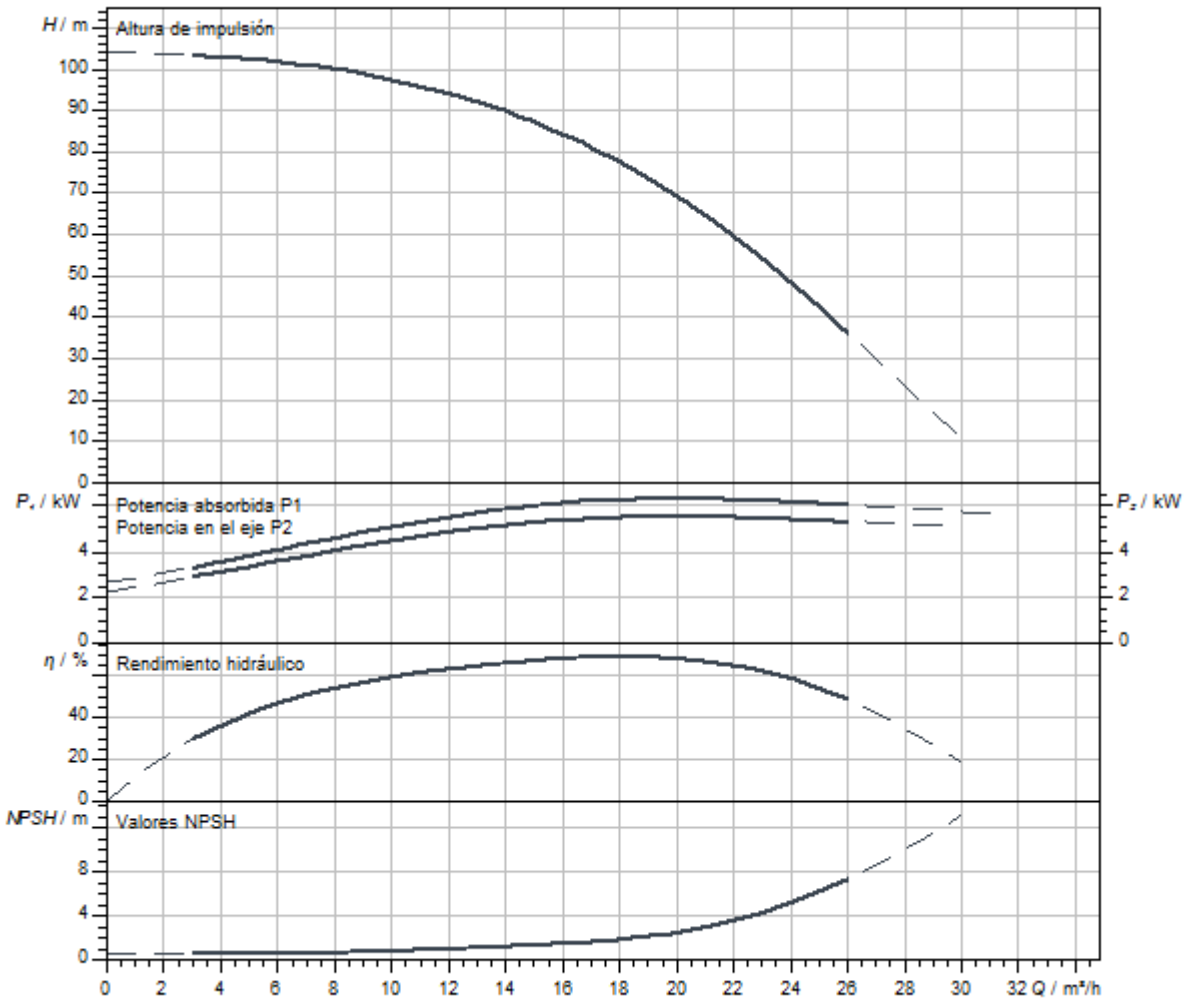

Dimensiones y planos de dimensiones

Helix V 16, PN 16

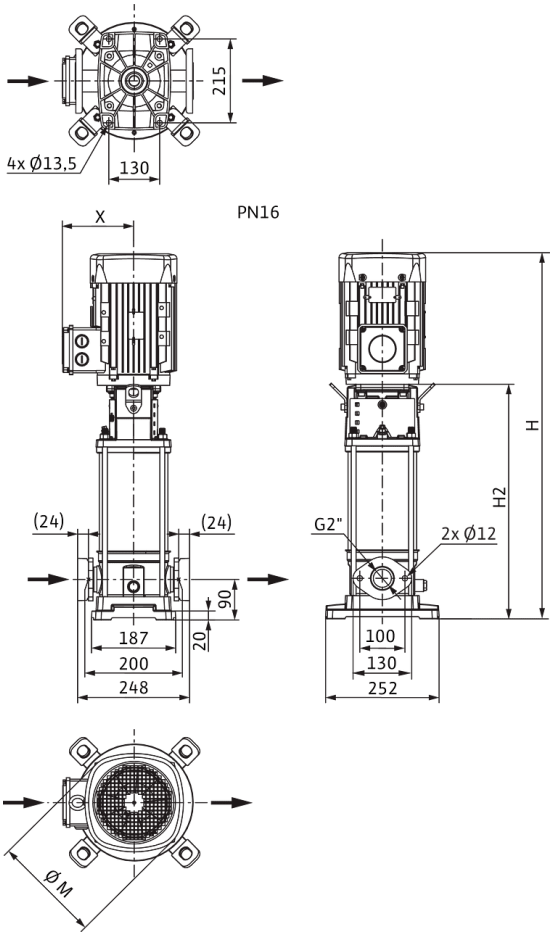

Dimensiones *H*	1108 mm
Dimensiones *H1*	159 mm
Dimensiones *L1*	124 mm
Dimensiones *X*	149 mm
Dimensiones *Ø g*	232 mm
Conexión de tubería del lado de aspiración *DNs*	G 2
Conexión de tubería del lado de impulsión *DNd*	G 2
Diámetro del motor *X*	149 mm

Información de pedido

Datos del producto

Marca	Wilo
Denominación del producto	HELIX V1608-1/16/E/KS/400-50
Referencia	4141154
Número EAN	4048482078588
Color	verde/plata
Cantidad mínima de pedido	1
Disponibilidad en el mercado	2010-01-01

Medidas y pesos

Longitud con embalaje	1600 mm
Longitud *L*	1097 mm
Altura con embalaje	500 mm
Altura *H*	1108 mm
Ancho con embalaje	400 mm
Ancho *W*	252 mm
Peso bruto aproximado *m*	87 kg
Peso neto aproximado *m*	70 kg

Embalaje

Tipo de embalaje	Palé desechable
Propiedades del embalaje	Embalaje de transporte
Número por palé	1
Número por capa	1

Queda reservado el derecho a realizar modificaciones.



Ficha técnica

Datos del producto

Denominación del producto	HELIX V1608-1/16/E/S/400-50

Datos hidráulicos

Índice de eficiencia mínima (MEI)	≥0,5
Presión de entrada	10 bar
Presión máxima de trabajo *PN*	16 bar
Boca de impulsión	G 2
Temperatura mínima del fluido T_{min}	-30 °C
Temperatura máxima del fluido T_{max}	120 °C
Temperatura ambiente mínima T_{min}	-15 °C
Temperatura ambiente máxima T_{max}	50 °C

Datos del motor

Alimentación eléctrica	3~400 V, 50 Hz
Tolerancia de tensión	±10 %
Potencia nominal del motor P_2	5,5 kW
Clase de eficiencia energética del motor	IE3
Intensidad nominal I_N	10,5 A
Velocidad nominal *n*	2900 1/min
Factor de potencia	0,86
Tipo de arranque	Directo/estrella-triángulo
Rendimiento del motor 50% η_M *50%*	87,1 %
Rendimiento del motor 75% η_M *75%*	89 %
Rendimiento del motor 100% η_M *100%*	89,2 %
Clase de aislamiento	F
Tipo de protección del motor	IP55

Materiales

Carcasa de la bomba	Acero inoxidable
Rodete	Acero inoxidable
Eje	Acero inoxidable
Cierre mecánico	BQ1EGG
Material de la junta	EPDM

Dimensiones de instalación

Conexión de tubería del lado de aspiración *DNs*	G 2
Conexión de tubería del lado de impulsión *DNd*	G 2

Queda reservado el derecho a realizar modificaciones.

Curvas características

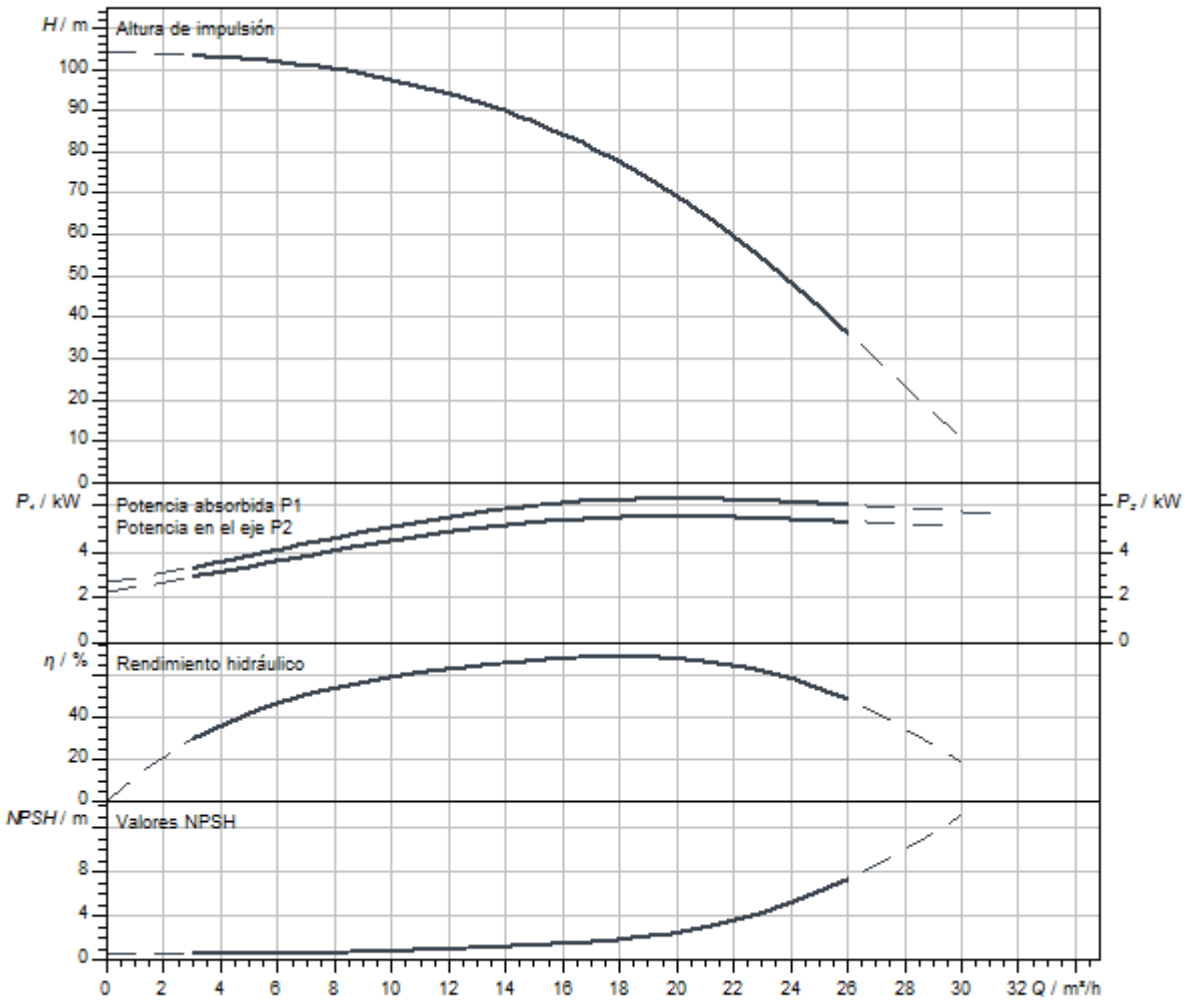

Dimensiones y planos de dimensiones

Helix V 16, PN 16

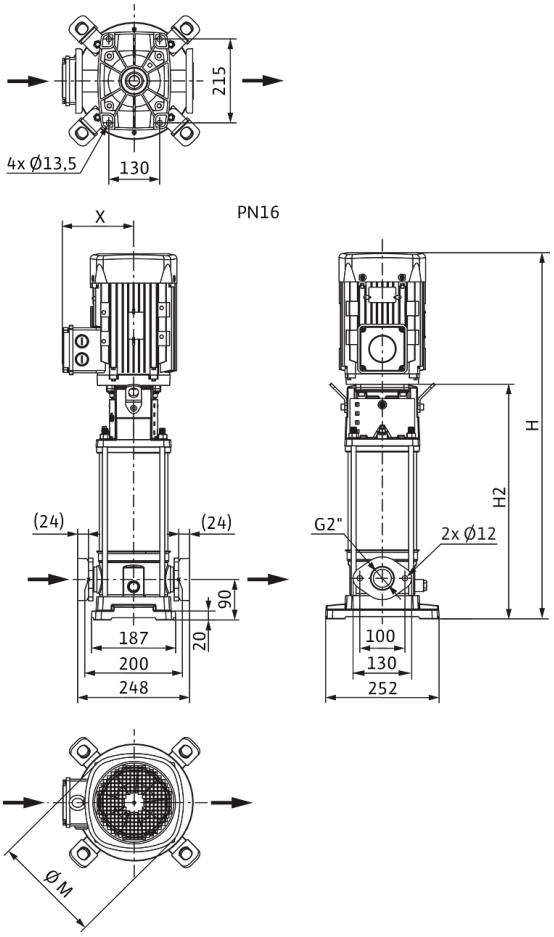

Dimensiones *H*	1057 mm
Dimensiones *H1*	159 mm
Dimensiones *L1*	124 mm
Dimensiones *X*	149 mm
Dimensiones *Ø g*	232 mm
Conexión de tubería del lado de aspiración *DNs*	G 2
Conexión de tubería del lado de impulsión *DNd*	G 2
Diámetro del motor *X*	149 mm

Información de pedido

Datos del producto

Marca	Wilo
Denominación del producto	HELIX V1608-1/16/E/S/400-50
Referencia	4201334
Número EAN	4048482592060
Color	verde/plata
Cantidad mínima de pedido	1
Disponibilidad en el mercado	2015-09-01

Embalaje

Tipo de embalaje	Palé desechable
Propiedades del embalaje	Embalaje de transporte
Número por palé	1
Número por capa	1

Medidas y pesos

Longitud con embalaje	1600 mm
Longitud *L*	284 mm
Altura con embalaje	500 mm
Altura *H*	1057 mm
Ancho con embalaje	400 mm
Ancho *W*	252 mm
Peso bruto aproximado *m*	75 kg
Peso neto aproximado *m*	58 kg



Ficha técnica

Datos del producto

Denominación del producto	HELIX V1608-1/25/E/KS/400-50

Datos hidráulicos

Índice de eficiencia mínima (MEI)	≥0,5
Presión de entrada	10 bar
Presión máxima de trabajo *PN*	25 bar
Boca de impulsión	DN 50
Temperatura mínima del fluido T_{min}	-30 °C
Temperatura máxima del fluido T_{max}	120 °C
Temperatura ambiente mínima T_{min}	-15 °C
Temperatura ambiente máxima T_{max}	50 °C

Datos del motor

Alimentación eléctrica	3~400 V, 50 Hz
Tolerancia de tensión	±10 %
Potencia nominal del motor P_2	5,5 kW
Clase de eficiencia energética del motor	IE3
Intensidad nominal I_N	10,5 A
Velocidad nominal *n*	2900 1/min
Factor de potencia	0,86
Tipo de arranque	Directo/estrella-triángulo
Rendimiento del motor 50% η_M *50%*	87,1 %
Rendimiento del motor 75% η_M *75%*	89 %
Rendimiento del motor 100% η_M *100%*	89,2 %
Clase de aislamiento	F
Tipo de protección del motor	IP55

Materiales

Carcasa de la bomba	Acero inoxidable
Rodete	Acero inoxidable
Eje	Acero inoxidable
Cierre mecánico	BQ1EGG
Material de la junta	EPDM

Dimensiones de instalación

Conexión de tubería del lado de aspiración *DNs*	DN 50
Conexión de tubería del lado de impulsión *DNd*	DN 50

Queda reservado el derecho a realizar modificaciones.

Curvas características

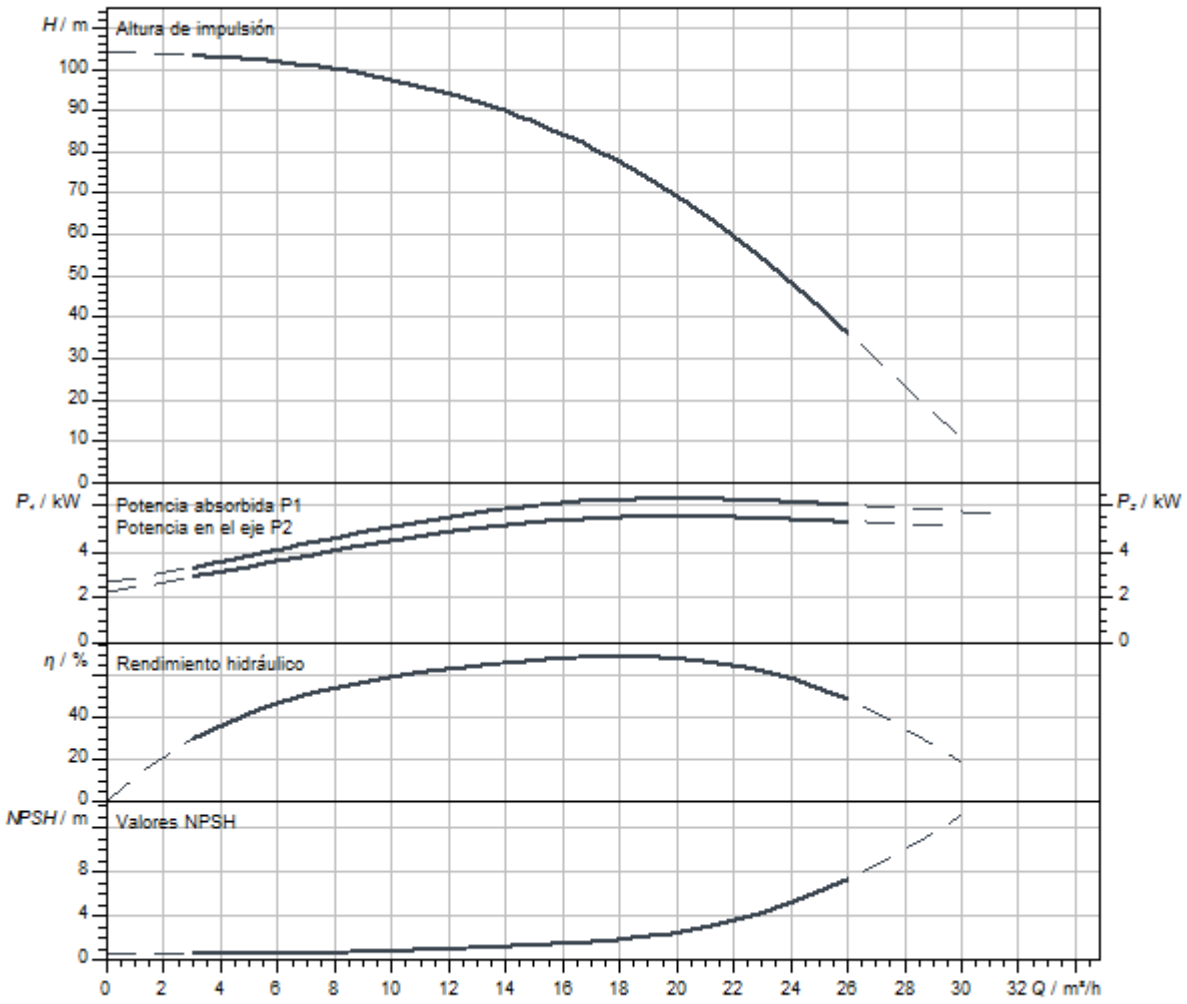

Dimensiones y planos de dimensiones

Helix V 16, PN 25

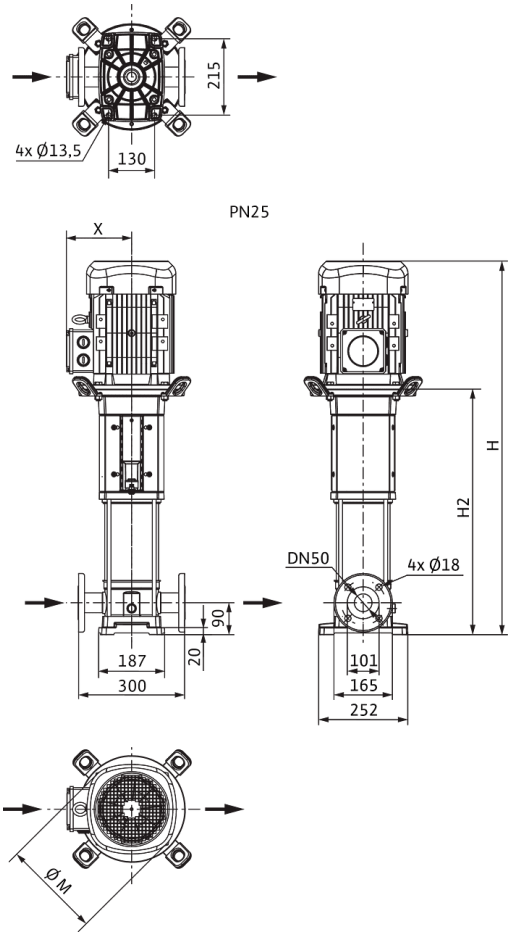

Dimensiones *H*	1108 mm
Dimensiones *H1*	159 mm
Dimensiones *L1*	150 mm
Dimensiones *X*	149 mm
Dimensiones *Ø g*	232 mm
Conexión de tubería del lado de aspiración *DNs*	DN 50
Conexión de tubería del lado de impulsión *DNd*	DN 50
Diámetro del motor *X*	149 mm

Información de pedido

Datos del producto

Marca	Wilo
Denominación del producto	HELIX V1608-1/25/E/KS/400-50
Referencia	4141155
Número EAN	4048482078595
Color	verde/plata
Cantidad mínima de pedido	1
Disponibilidad en el mercado	2010-01-01

Medidas y pesos

Longitud con embalaje	1600 mm
Longitud *L*	1097 mm
Altura con embalaje	500 mm
Altura *H*	1108 mm
Ancho con embalaje	400 mm
Ancho *W*	252 mm
Peso bruto aproximado *m*	87 kg
Peso neto aproximado *m*	70 kg

Embalaje

Tipo de embalaje	Palé desechable
Propiedades del embalaje	Embalaje de transporte
Número por palé	1
Número por capa	1



Ficha técnica

Datos del producto

Denominación del producto	HELIX V1608-2/25/V/KS/400-50

Datos hidráulicos

Índice de eficiencia mínima (MEI)	≥0,5
Presión de entrada	10 bar
Presión máxima de trabajo *PN*	25 bar
Boca de impulsión	DN 50
Temperatura mínima del fluido T_{min}	-15 °C
Temperatura máxima del fluido T_{max}	90 °C
Temperatura ambiente mínima T_{min}	-15 °C
Temperatura ambiente máxima T_{max}	50 °C

Datos del motor

Alimentación eléctrica	3~400 V, 50 Hz
Tolerancia de tensión	±10 %
Potencia nominal del motor P_2	5,5 kW
Clase de eficiencia energética del motor	IE3
Intensidad nominal I_N	10,5 A
Velocidad nominal *n*	2900 1/min
Factor de potencia	0,86
Tipo de arranque	Directo/estrella-triángulo
Rendimiento del motor 50% η_M *50%*	87,1 %
Rendimiento del motor 75% η_M *75%*	89 %
Rendimiento del motor 100% η_M *100%*	89,2 %
Clase de aislamiento	F
Tipo de protección del motor	IP55

Materiales

Carcasa de la bomba	Acero inoxidable
Rodete	Acero inoxidable
Eje	Acero inoxidable
Cierre mecánico	BQ1VGG
Material de la junta	FKM

Dimensiones de instalación

Conexión de tubería del lado de aspiración *DNs*	DN 50
Conexión de tubería del lado de impulsión *DNd*	DN 50

Queda reservado el derecho a realizar modificaciones.

Curvas características

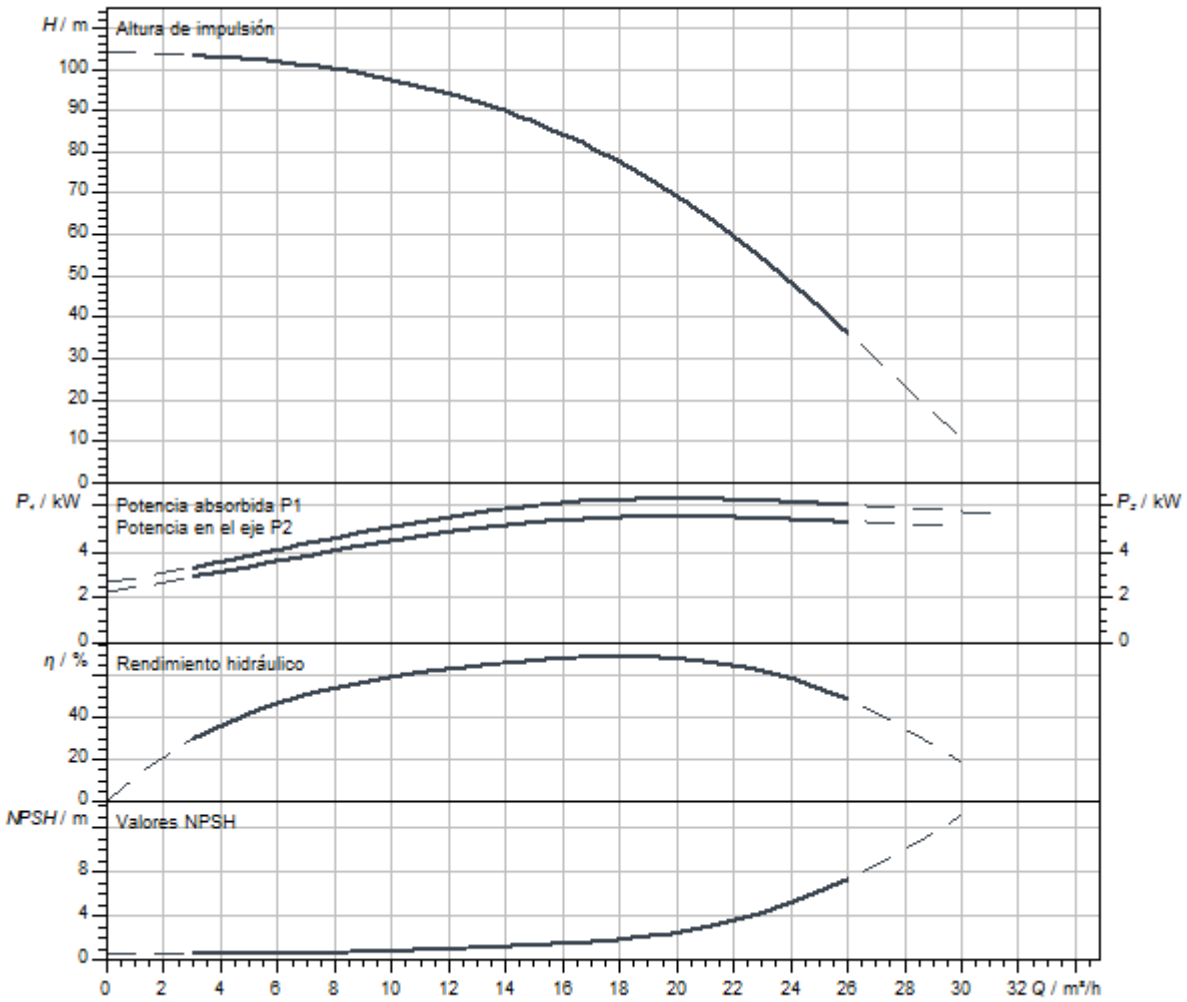

Dimensiones y planos de dimensiones

Helix V 16, PN 25

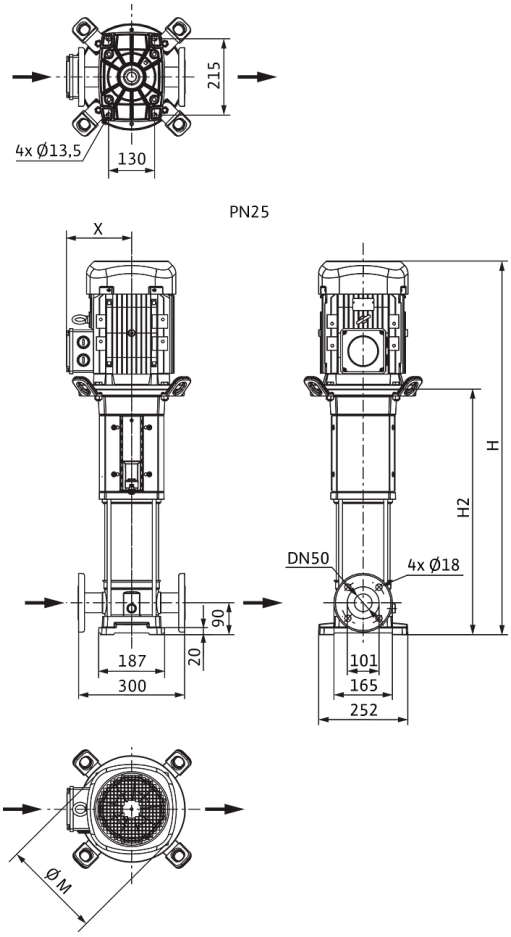

Dimensiones *H*	1108 mm
Dimensiones *H1*	159 mm
Dimensiones *L1*	150 mm
Dimensiones *X*	149 mm
Dimensiones *Ø g*	232 mm
Conexión de tubería del lado de aspiración *DNs*	DN 50
Conexión de tubería del lado de impulsión *DNd*	DN 50
Diámetro del motor *X*	149 mm

Información de pedido

Datos del producto

Marca	Wilo
Denominación del producto	HELIX V1608-2/25/V/KS/400-50
Referencia	4150667
Número EAN	4048482142753
Color	verde/plata
Cantidad mínima de pedido	1
Disponibilidad en el mercado	2010-09-01

Medidas y pesos

Longitud con embalaje	1600 mm
Longitud *L*	1616 mm
Altura con embalaje	500 mm
Altura *H*	1108 mm
Ancho con embalaje	400 mm
Ancho *W*	465 mm
Peso bruto aproximado *m*	87 kg
Peso neto aproximado *m*	70 kg

Embalaje

Tipo de embalaje	Palé desechable
Propiedades del embalaje	Embalaje de transporte
Número por palé	1
Número por capa	1



Ficha técnica

Datos del producto

Denominación del producto	HELIX V1609-1/16/E/KS/400-50

Datos hidráulicos

Índice de eficiencia mínima (MEI)	≥0,5
Presión de entrada	10 bar
Presión máxima de trabajo *PN*	16 bar
Boca de impulsión	G 2
Temperatura mínima del fluido T_{min}	-30 °C
Temperatura máxima del fluido T_{max}	120 °C
Temperatura ambiente mínima T_{min}	-15 °C
Temperatura ambiente máxima T_{max}	50 °C

Datos del motor

Alimentación eléctrica	3~400 V, 50 Hz
Tolerancia de tensión	±10 %
Potencia nominal del motor P_2	7,5 kW
Clase de eficiencia energética del motor	IE3
Intensidad nominal I_N	13,7 A
Velocidad nominal *n*	2905 1/min
Factor de potencia	0,88
Tipo de arranque	Directo/estrella-triángulo
Rendimiento del motor 50% η_M *50%*	89,8 %
Rendimiento del motor 75% η_M *75%*	90,5 %
Rendimiento del motor 100% η_M *100%*	90,1 %
Clase de aislamiento	F
Tipo de protección del motor	IP55

Materiales

Carcasa de la bomba	Acero inoxidable
Rodete	Acero inoxidable
Eje	Acero inoxidable
Cierre mecánico	BQ1EGG
Material de la junta	EPDM

Dimensiones de instalación

Conexión de tubería del lado de aspiración *DNs*	G 2
Conexión de tubería del lado de impulsión *DNd*	G 2

Queda reservado el derecho a realizar modificaciones.

Curvas características

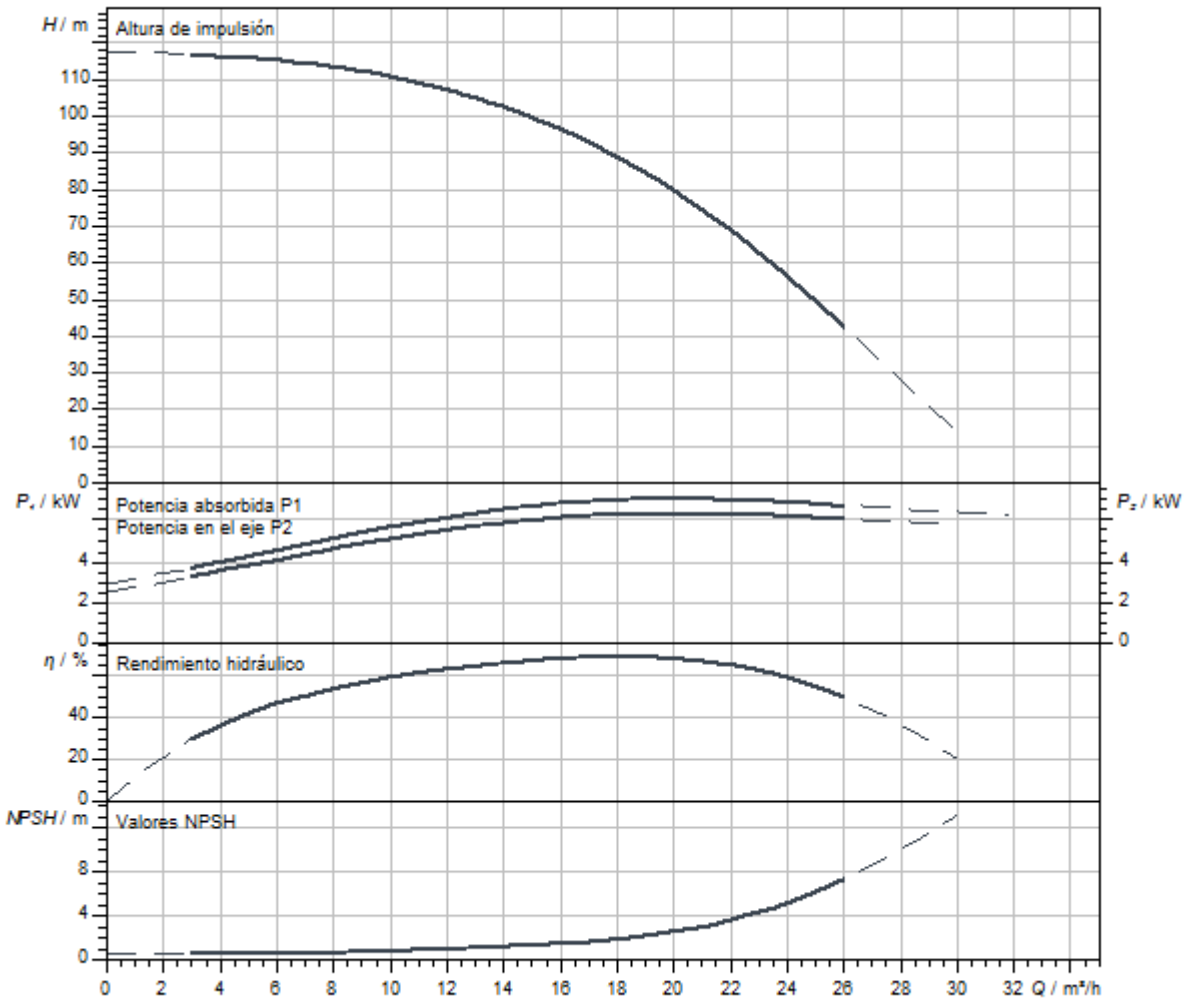

Dimensiones y planos de dimensiones

Helix V 16, PN 16

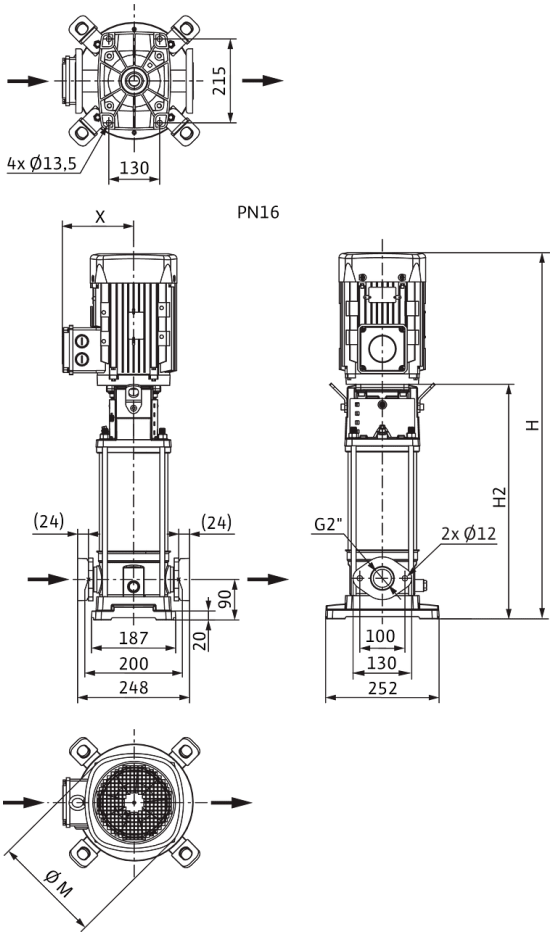

Dimensiones *H*	1309 mm
Dimensiones *H1*	159 mm
Dimensiones *L1*	124 mm
Dimensiones *X*	160 mm
Dimensiones *Ø g*	225 mm
Conexión de tubería del lado de aspiración *DNs*	G 2
Conexión de tubería del lado de impulsión *DNd*	G 2
Diámetro del motor *X*	191 mm

Información de pedido

Datos del producto

Marca	Wilo
Denominación del producto	HELIX V1609-1/16/E/KS/400-50
Referencia	4141176
Número EAN	4048482078809
Color	verde/plata
Cantidad mínima de pedido	1
Disponibilidad en el mercado	2015-03-01

Medidas y pesos

Longitud con embalaje	1600 mm
Longitud *L*	248 mm
Altura con embalaje	500 mm
Altura *H*	1309 mm
Ancho con embalaje	400 mm
Ancho *W*	252 mm
Peso bruto aproximado *m*	104 kg
Peso neto aproximado *m*	70 kg

Embalaje

Tipo de embalaje	Palé desechable
Propiedades del embalaje	Embalaje de transporte
Número por palé	1
Número por capa	1



Ficha técnica

Datos del producto

Denominación del producto	HELIX V1609-1/16/E/KS/400-50-FF240

Datos hidráulicos

Índice de eficiencia mínima (MEI)	≥0,5
Presión de entrada	10 bar
Presión máxima de trabajo *PN*	16 bar
Boca de impulsión	G 2
Temperatura mínima del fluido T_{min}	-30 °C
Temperatura máxima del fluido T_{max}	120 °C
Temperatura ambiente mínima T_{min}	-15 °C
Temperatura ambiente máxima T_{max}	50 °C

Datos del motor

Alimentación eléctrica	3~400 V, 50 Hz
Tolerancia de tensión	±10 %
Potencia nominal del motor P_2	7,5 kW
Clase de eficiencia energética del motor	IE3
Intensidad nominal I_N	13,7 A
Velocidad nominal *n*	2900 1/min
Factor de potencia	0,88
Tipo de arranque	Directo/estrella-triángulo
Rendimiento del motor 50% η_M *50%*	89,8 %
Rendimiento del motor 75% η_M *75%*	90,5 %
Rendimiento del motor 100% η_M *100%*	90,1 %
Clase de aislamiento	F
Tipo de protección del motor	IP55

Materiales

Carcasa de la bomba	Acero inoxidable
Rodete	Acero inoxidable
Eje	Acero inoxidable
Cierre mecánico	BQ1EGG
Material de la junta	EPDM

Dimensiones de instalación

Conexión de tubería del lado de aspiración *DNs*	G 2
Conexión de tubería del lado de impulsión *DNd*	G 2

Queda reservado el derecho a realizar modificaciones.

Curvas características

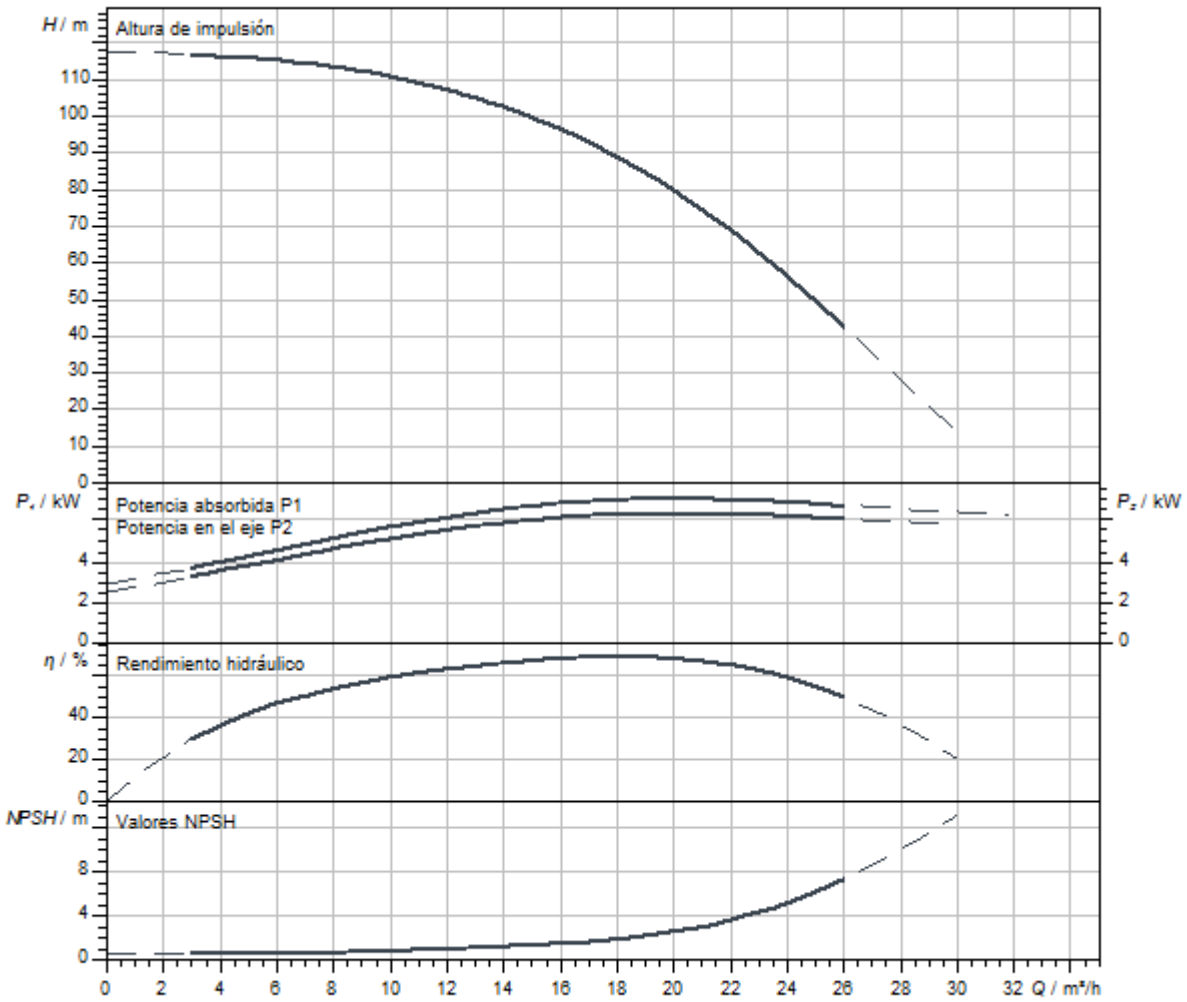

Dimensiones y planos de dimensiones

Helix V 16, PN 16

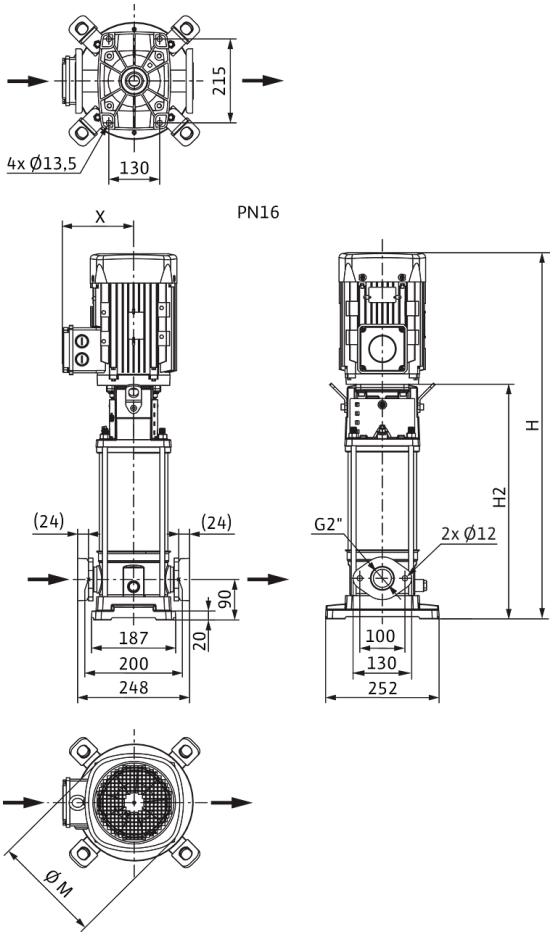

Dimensiones *H*	1309 mm
Dimensiones *H1*	159 mm
Dimensiones *L1*	124 mm
Dimensiones *X*	160 mm
Dimensiones *Ø g*	225 mm
Conexión de tubería del lado de aspiración *DNs*	G 2
Conexión de tubería del lado de impulsión *DNd*	G 2
Diámetro del motor *X*	191 mm

Información de pedido

Datos del producto

Marca	Wilo
Denominación del producto	HELIX V1609-1/16/E/KS/400-50-FF240
Referencia	4182514
Número EAN	4048482349671
Color	verde/plata
Cantidad mínima de pedido	1
Disponibilidad en el mercado	2015-03-01

Medidas y pesos

Longitud con embalaje	1600 mm
Longitud *L*	248 mm
Altura con embalaje	500 mm
Altura *H*	1309 mm
Ancho con embalaje	400 mm
Ancho *W*	252 mm
Peso bruto aproximado *m*	104 kg
Peso neto aproximado *m*	78 kg

Embalaje

Tipo de embalaje	Palé desechable
Propiedades del embalaje	Embalaje de transporte
Número por palé	1
Número por capa	1



Ficha técnica

Datos del producto

Denominación del producto	HELIX V1609-1/25/E/KS/400-50

Datos hidráulicos

Índice de eficiencia mínima (MEI)	≥0,5
Presión de entrada	10 bar
Presión máxima de trabajo *PN*	25 bar
Boca de impulsión	DN 50
Temperatura mínima del fluido T_{min}	-30 °C
Temperatura máxima del fluido T_{max}	120 °C
Temperatura ambiente mínima T_{min}	-15 °C
Temperatura ambiente máxima T_{max}	50 °C

Datos del motor

Alimentación eléctrica	3~400 V, 50 Hz
Tolerancia de tensión	±10 %
Potencia nominal del motor P_2	7,5 kW
Clase de eficiencia energética del motor	IE3
Intensidad nominal I_N	13,7 A
Velocidad nominal *n*	2900 1/min
Factor de potencia	0,88
Tipo de arranque	Directo/estrella-triángulo
Rendimiento del motor 50% η_M *50%*	89,8 %
Rendimiento del motor 75% η_M *75%*	90,5 %
Rendimiento del motor 100% η_M *100%*	90,1 %
Clase de aislamiento	F
Tipo de protección del motor	IP55

Materiales

Carcasa de la bomba	Acero inoxidable
Rodete	Acero inoxidable
Eje	Acero inoxidable
Cierre mecánico	BQ1EGG
Material de la junta	EPDM

Dimensiones de instalación

Conexión de tubería del lado de aspiración *DNs*	DN 50
Conexión de tubería del lado de impulsión *DNd*	DN 50

Queda reservado el derecho a realizar modificaciones.

Curvas características

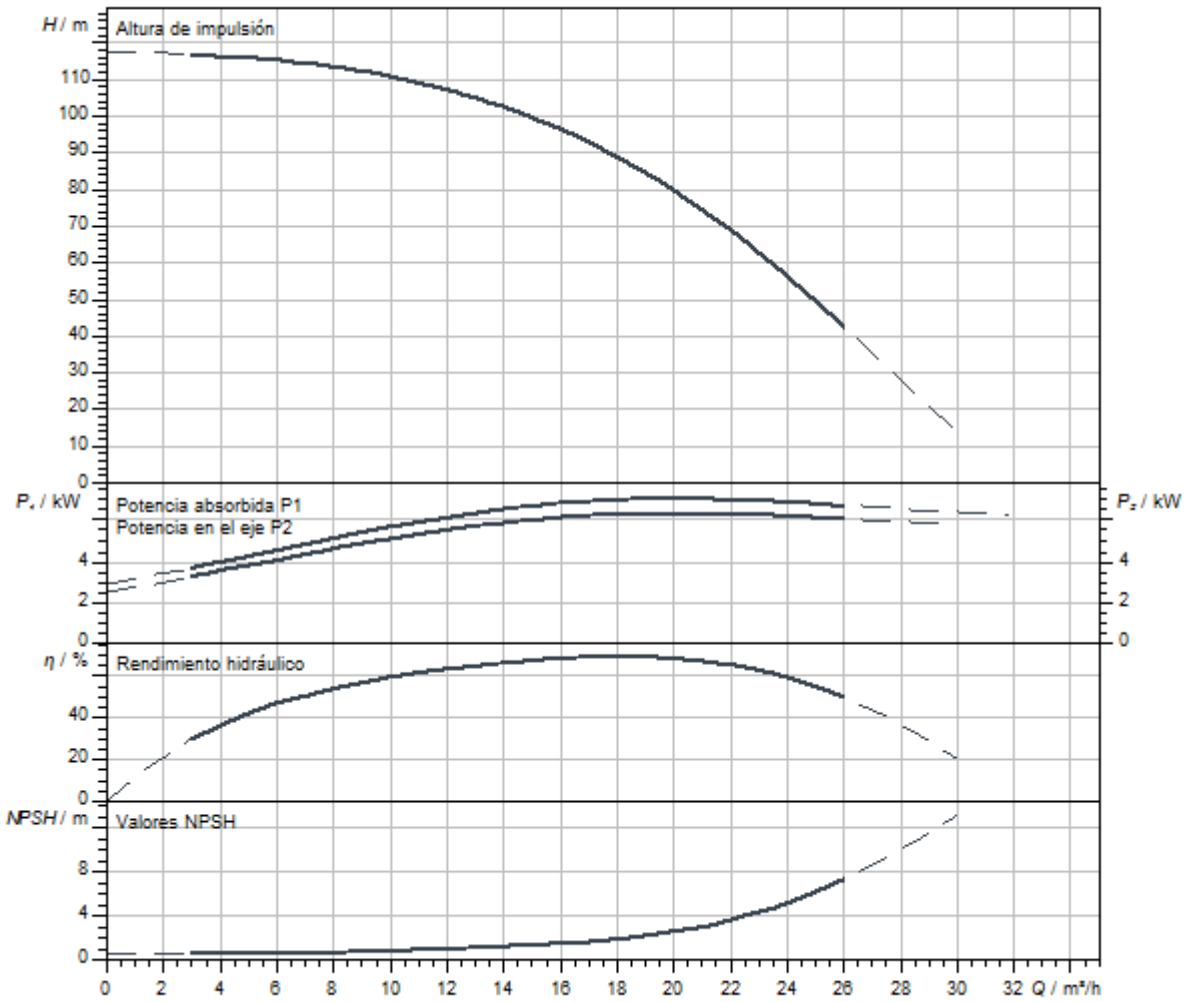

Dimensiones y planos de dimensiones

Helix V 16, PN 25

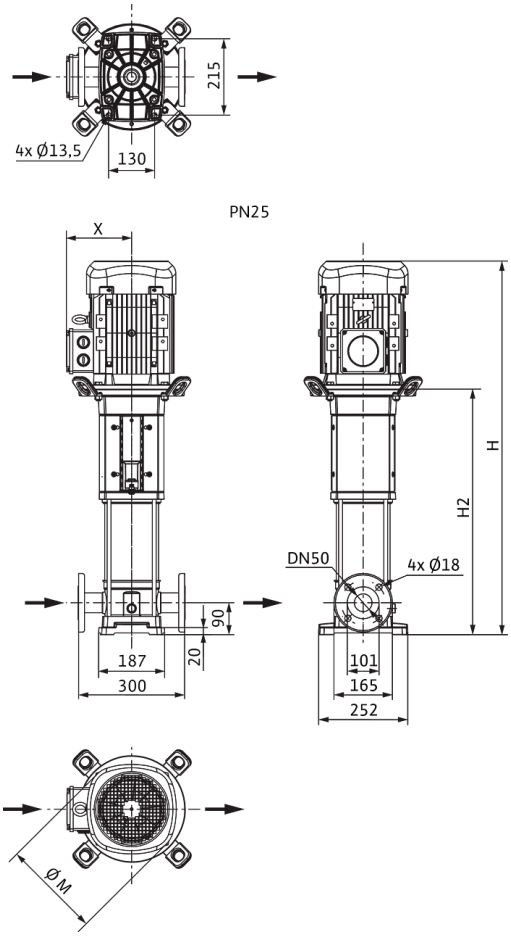

Dimensiones *H*	1309 mm
Dimensiones *H1*	159 mm
Dimensiones *L1*	150 mm
Dimensiones *X*	160 mm
Dimensiones *Ø g*	225 mm
Conexión de tubería del lado de aspiración *DNs*	DN 50
Conexión de tubería del lado de impulsión *DNd*	DN 50
Diámetro del motor *X*	191 mm

Información de pedido

Datos del producto

Marca	Wilo
Denominación del producto	HELIX V1609-1/25/E/KS/400-50
Referencia	4141157
Número EAN	4048482078618
Color	verde/plata
Cantidad mínima de pedido	1
Disponibilidad en el mercado	2010-01-01

Medidas y pesos

Longitud con embalaje	1600 mm
Longitud *L*	1337 mm
Altura con embalaje	500 mm
Altura *H*	1309 mm
Ancho con embalaje	400 mm
Ancho *W*	252 mm
Peso bruto aproximado *m*	104 kg
Peso neto aproximado *m*	70 kg

Embalaje

Tipo de embalaje	Palé desechable
Propiedades del embalaje	Embalaje de transporte
Número por palé	1
Número por capa	1

Queda reservado el derecho a realizar modificaciones.



Ficha técnica

Datos del producto

Denominación del producto	HELIX V1609-2/25/V/KS/400-50

Datos hidráulicos

Índice de eficiencia mínima (MEI)	≥0,5
Presión de entrada	10 bar
Presión máxima de trabajo *PN*	25 bar
Boca de impulsión	DN 50
Temperatura mínima del fluido T_{min}	-15 °C
Temperatura máxima del fluido T_{max}	90 °C
Temperatura ambiente mínima T_{min}	-15 °C
Temperatura ambiente máxima T_{max}	50 °C

Datos del motor

Alimentación eléctrica	3~400 V, 50 Hz
Tolerancia de tensión	±10 %
Potencia nominal del motor P_2	7,5 kW
Clase de eficiencia energética del motor	IE3
Intensidad nominal I_N	13,7 A
Velocidad nominal *n*	2900 1/min
Factor de potencia	0,88
Tipo de arranque	Directo/estrella-triángulo
Rendimiento del motor 50% η_M *50%*	89,8 %
Rendimiento del motor 75% η_M *75%*	90,5 %
Rendimiento del motor 100% η_M *100%*	90,1 %
Clase de aislamiento	F
Tipo de protección del motor	IP55

Materiales

Carcasa de la bomba	Acero inoxidable
Rodete	Acero inoxidable
Eje	Acero inoxidable
Cierre mecánico	BQ1VGG
Material de la junta	FKM

Dimensiones de instalación

Conexión de tubería del lado de aspiración *DNs*	DN 50
Conexión de tubería del lado de impulsión *DNd*	DN 50

Curvas características

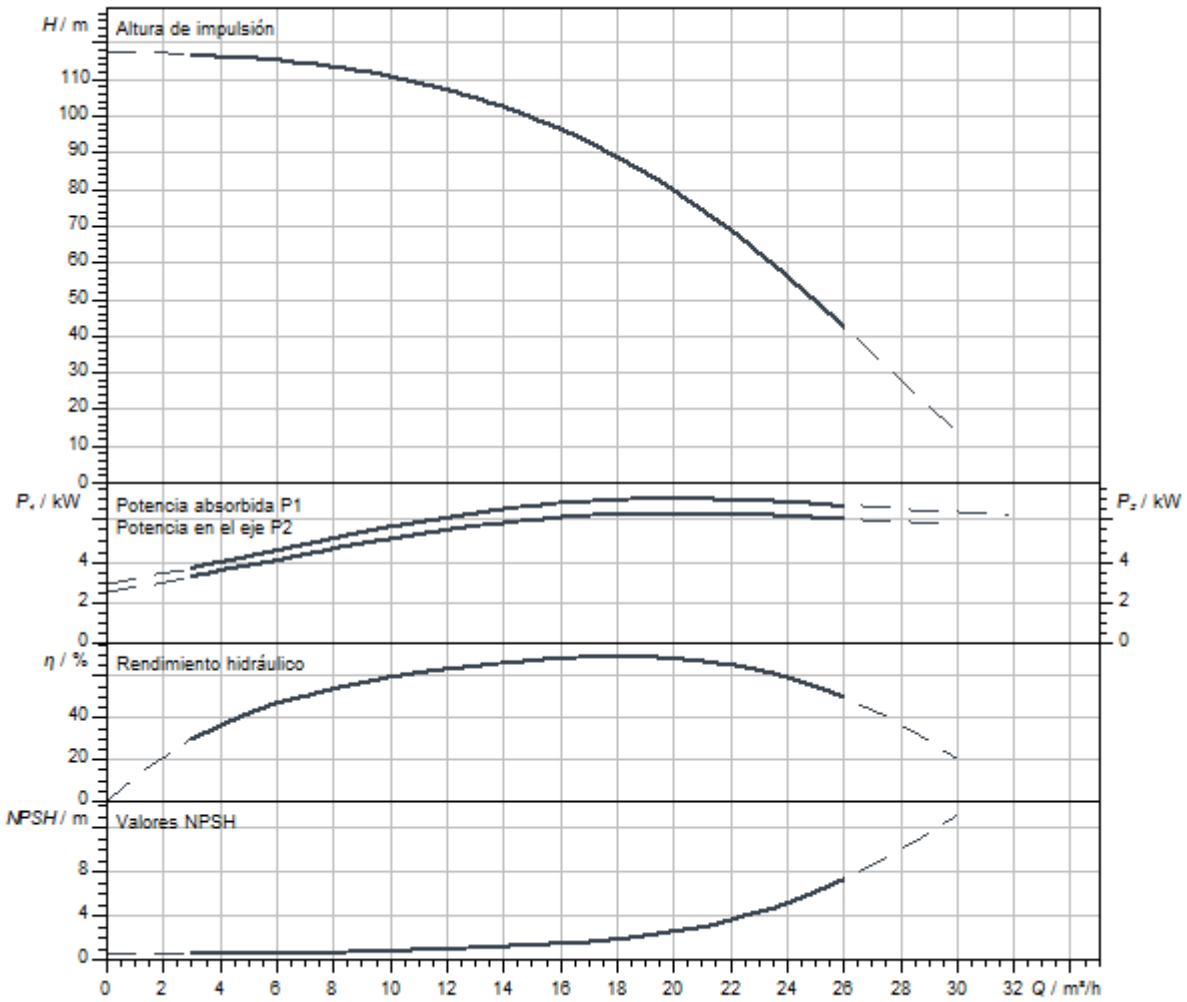

Dimensiones y planos de dimensiones

Helix V 16, PN 25

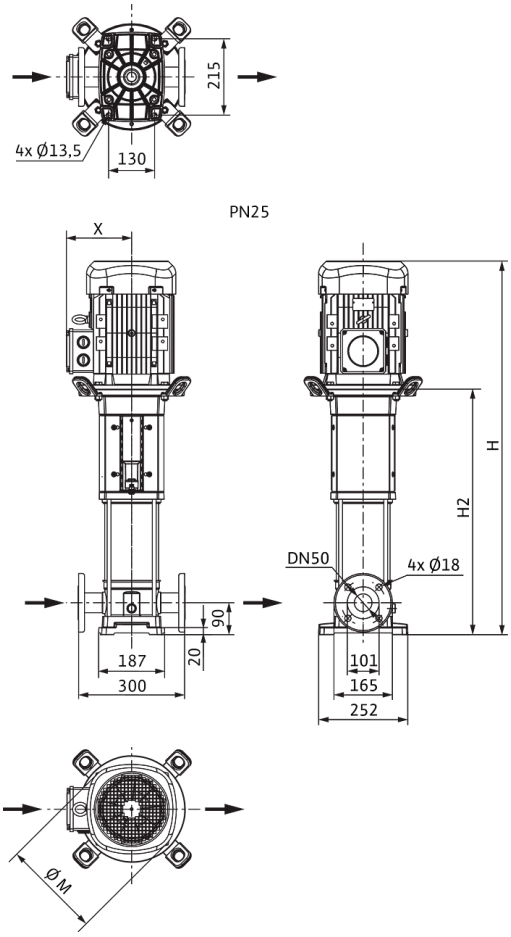

Dimensiones *H*	1309 mm
Dimensiones *H1*	159 mm
Dimensiones *L1*	150 mm
Dimensiones *X*	160 mm
Dimensiones *Ø g*	225 mm
Conexión de tubería del lado de aspiración *DNs*	DN 50
Conexión de tubería del lado de impulsión *DNd*	DN 50
Diámetro del motor *X*	191 mm

Información de pedido

Datos del producto

Marca	Wilo
Denominación del producto	HELIX V1609-2/25/V/KS/400-50
Referencia	4150668
Número EAN	4048482142760
Color	verde/plata
Cantidad mínima de pedido	1
Disponibilidad en el mercado	2010-09-01

Medidas y pesos

Longitud con embalaje	1600 mm
Longitud *L*	1616 mm
Altura con embalaje	500 mm
Altura *H*	1309 mm
Ancho con embalaje	400 mm
Ancho *W*	465 mm
Peso bruto aproximado *m*	104 kg
Peso neto aproximado *m*	70 kg

Embalaje

Tipo de embalaje	Palé desechable
Propiedades del embalaje	Embalaje de transporte
Número por palé	1
Número por capa	1

Queda reservado el derecho a realizar modificaciones.



Ficha técnica

Datos del producto

Denominación del producto	HELIX V1610-1/16/E/KS/400-50

Datos hidráulicos

Índice de eficiencia mínima (MEI)	≥0,5
Presión de entrada	10 bar
Presión máxima de trabajo *PN*	16 bar
Boca de impulsión	G 2
Temperatura mínima del fluido T_{min}	-30 °C
Temperatura máxima del fluido T_{max}	120 °C
Temperatura ambiente mínima T_{min}	-15 °C
Temperatura ambiente máxima T_{max}	50 °C

Datos del motor

Alimentación eléctrica	3~400 V, 50 Hz
Tolerancia de tensión	±10 %
Potencia nominal del motor P_2	7,5 kW
Clase de eficiencia energética del motor	IE3
Intensidad nominal I_N	13,7 A
Velocidad nominal *n*	2905 1/min
Factor de potencia	0,88
Tipo de arranque	Directo/estrella-triángulo
Rendimiento del motor 50% η_M *50%*	89,8 %
Rendimiento del motor 75% η_M *75%*	90,5 %
Rendimiento del motor 100% η_M *100%*	90,1 %
Clase de aislamiento	F
Tipo de protección del motor	IP55

Materiales

Carcasa de la bomba	Acero inoxidable
Rodete	Acero inoxidable
Eje	Acero inoxidable
Cierre mecánico	BQ1EGG
Material de la junta	EPDM

Dimensiones de instalación

Conexión de tubería del lado de aspiración *DNs*	G 2
Conexión de tubería del lado de impulsión *DNd*	G 2

Queda reservado el derecho a realizar modificaciones.

Curvas características

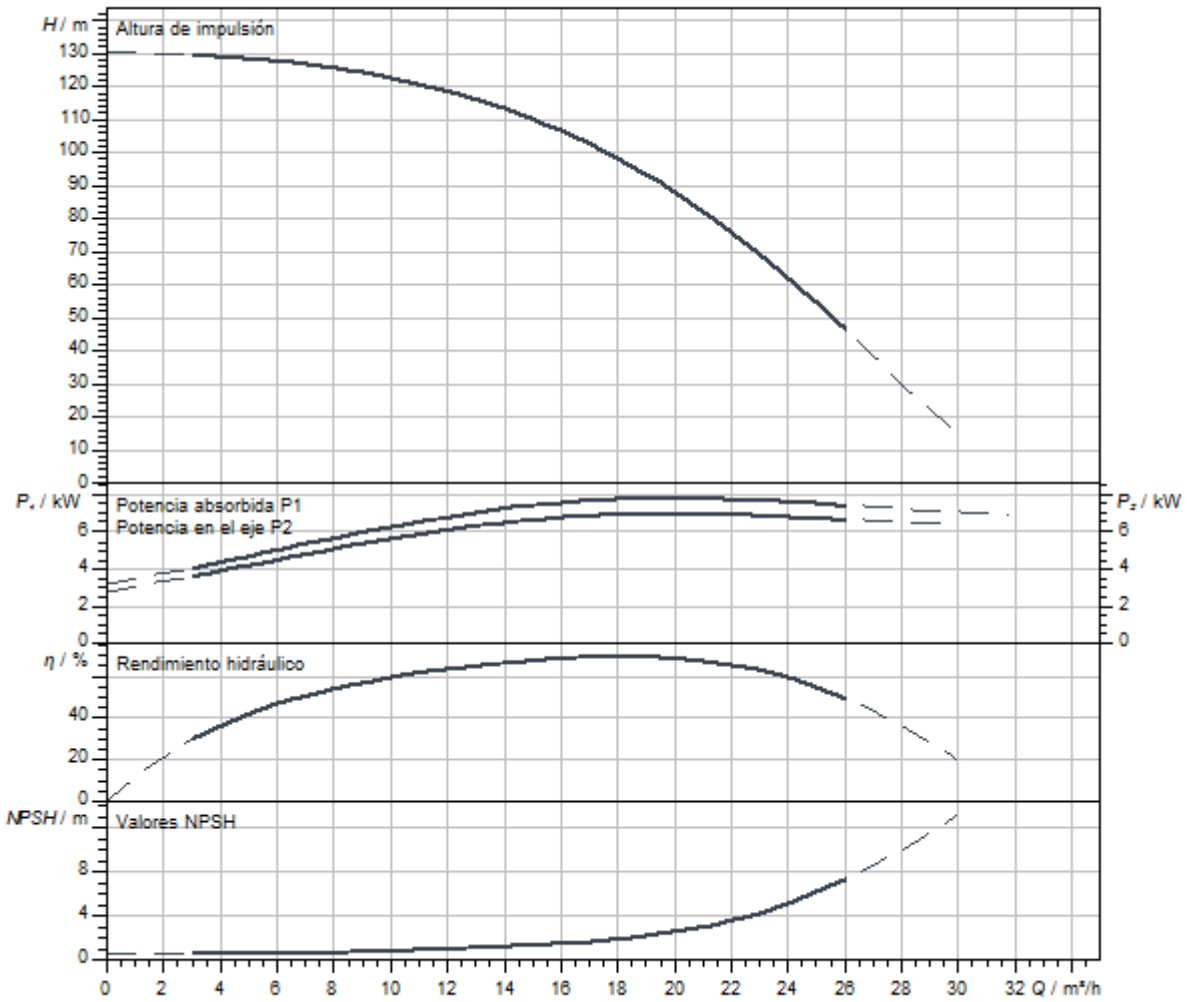

Dimensiones y planos de dimensiones

Helix V 16, PN 16

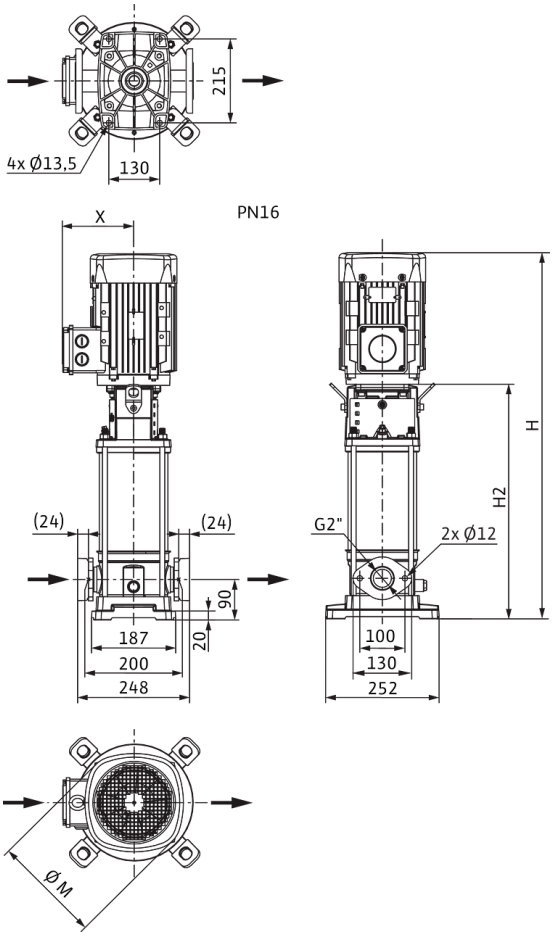

Dimensiones *H*	1442 mm
Dimensiones *H1*	159 mm
Dimensiones *L1*	124 mm
Dimensiones *X*	160 mm
Dimensiones *Ø g*	225 mm
Conexión de tubería del lado de aspiración *DNs*	G 2
Conexión de tubería del lado de impulsión *DNd*	G 2
Diámetro del motor *X*	191 mm

Información de pedido

Datos del producto

Marca	Wilo
Denominación del producto	HELIX V1610-1/16/E/KS/400-50
Referencia	4141177
Número EAN	4048482078816
Color	verde/plata
Cantidad mínima de pedido	1
Disponibilidad en el mercado	2015-03-01

Medidas y pesos

Longitud con embalaje	1600 mm
Longitud *L*	248 mm
Altura con embalaje	500 mm
Altura *H*	1442 mm
Ancho con embalaje	400 mm
Ancho *W*	252 mm
Peso bruto aproximado *m*	106 kg
Peso neto aproximado *m*	72 kg

Embalaje

Tipo de embalaje	Palé desechable
Propiedades del embalaje	Embalaje de transporte
Número por palé	1
Número por capa	1



Ficha técnica

Datos del producto

Denominación del producto	HELIX V1610-1/16/E/KS/400-50-FF240

Datos hidráulicos

Índice de eficiencia mínima (MEI)	≥0,5
Presión de entrada	10 bar
Presión máxima de trabajo *PN*	16 bar
Boca de impulsión	G 2
Temperatura mínima del fluido T_{min}	-30 °C
Temperatura máxima del fluido T_{max}	120 °C
Temperatura ambiente mínima T_{min}	-15 °C
Temperatura ambiente máxima T_{max}	50 °C

Datos del motor

Alimentación eléctrica	3~400 V, 50 Hz
Tolerancia de tensión	±10 %
Potencia nominal del motor P_2	7,5 kW
Clase de eficiencia energética del motor	IE3
Intensidad nominal I_N	13,7 A
Velocidad nominal *n*	2900 1/min
Factor de potencia	0,88
Tipo de arranque	Directo/estrella-triángulo
Rendimiento del motor 50% η_M *50%*	89,8 %
Rendimiento del motor 75% η_M *75%*	90,5 %
Rendimiento del motor 100% η_M *100%*	90,1 %
Clase de aislamiento	F
Tipo de protección del motor	IP55

Materiales

Carcasa de la bomba	Acero inoxidable
Rodete	Acero inoxidable
Eje	Acero inoxidable
Cierre mecánico	BQ1EGG
Material de la junta	EPDM

Dimensiones de instalación

Conexión de tubería del lado de aspiración *DNs*	G 2
Conexión de tubería del lado de impulsión *DNd*	G 2

Queda reservado el derecho a realizar modificaciones.

Curvas características

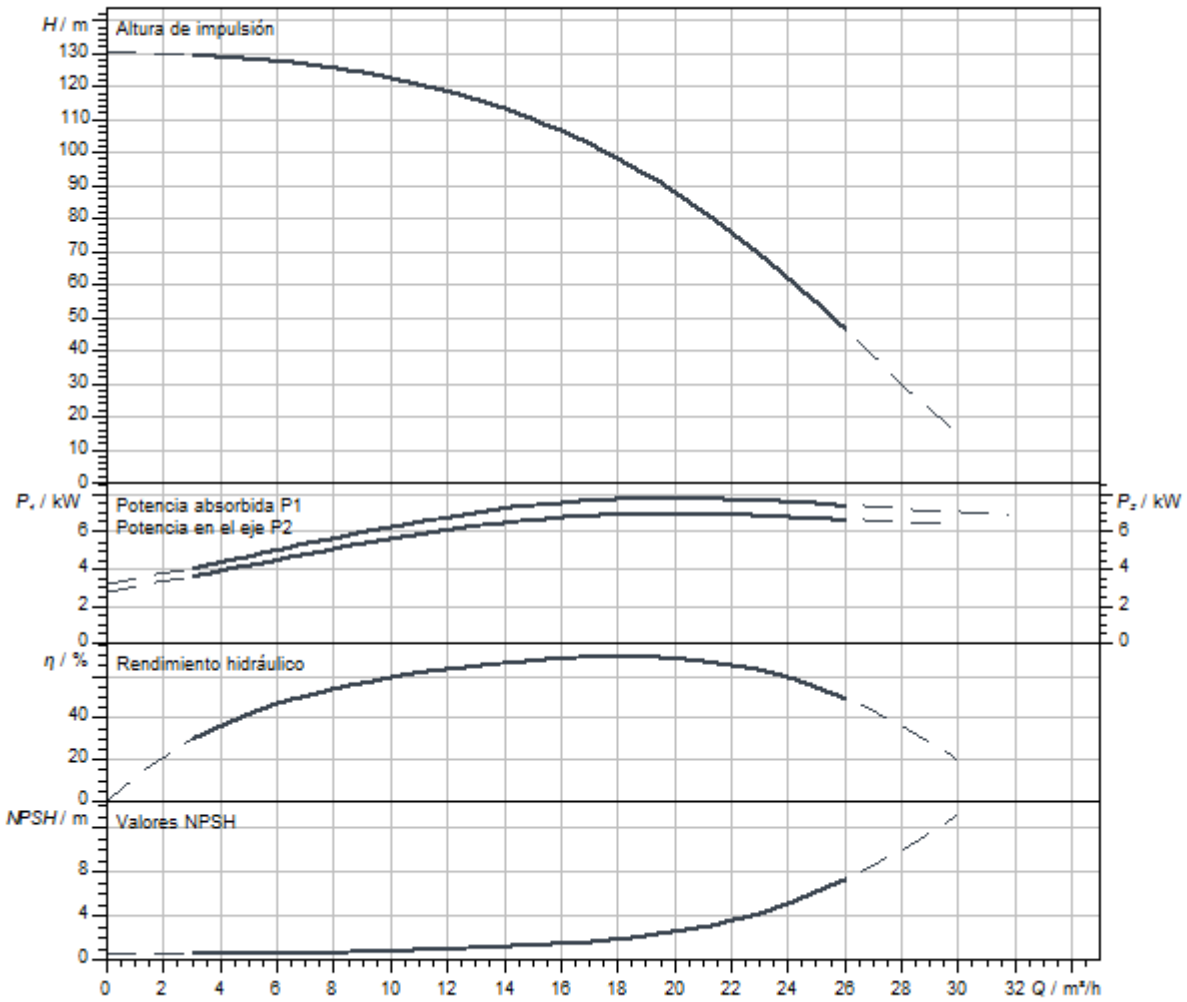

Dimensiones y planos de dimensiones

Helix V 16, PN 16

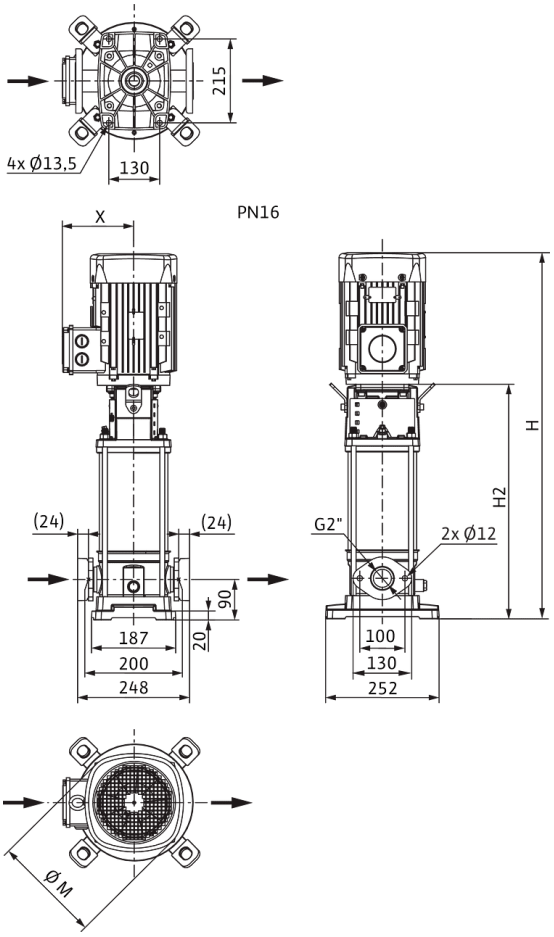

Dimensiones *H*	1442 mm
Dimensiones *H1*	159 mm
Dimensiones *L1*	124 mm
Dimensiones *X*	160 mm
Dimensiones *Ø g*	225 mm
Conexión de tubería del lado de aspiración *DNs*	G 2
Conexión de tubería del lado de impulsión *DNd*	G 2
Diámetro del motor *X*	191 mm

Información de pedido

Datos del producto

Marca	Wilo
Denominación del producto	HELIX V1610-1/16/E/KS/400-50-FF240
Referencia	4182515
Número EAN	4048482349688
Color	verde/plata
Cantidad mínima de pedido	1
Disponibilidad en el mercado	2015-03-01

Medidas y pesos

Longitud con embalaje	1600 mm
Longitud *L*	248 mm
Altura con embalaje	500 mm
Altura *H*	1442 mm
Ancho con embalaje	400 mm
Ancho *W*	252 mm
Peso bruto aproximado *m*	106 kg
Peso neto aproximado *m*	80 kg

Embalaje

Tipo de embalaje	Palé desechable
Propiedades del embalaje	Embalaje de transporte
Número por palé	1
Número por capa	1



Ficha técnica

Datos del producto

Denominación del producto	HELIX V1610-1/25/E/KS/400-50

Datos hidráulicos

Índice de eficiencia mínima (MEI)	≥0,5
Presión de entrada	10 bar
Presión máxima de trabajo *PN*	25 bar
Boca de impulsión	DN 50
Temperatura mínima del fluido T_{min}	-30 °C
Temperatura máxima del fluido T_{max}	120 °C
Temperatura ambiente mínima T_{min}	-15 °C
Temperatura ambiente máxima T_{max}	50 °C

Datos del motor

Alimentación eléctrica	3~400 V, 50 Hz
Tolerancia de tensión	±10 %
Potencia nominal del motor P_2	7,5 kW
Clase de eficiencia energética del motor	IE3
Intensidad nominal I_N	13,7 A
Velocidad nominal *n*	2900 1/min
Factor de potencia	0,88
Tipo de arranque	Directo/estrella-triángulo
Rendimiento del motor 50% η_M *50%*	89,8 %
Rendimiento del motor 75% η_M *75%*	90,5 %
Rendimiento del motor 100% η_M *100%*	90,1 %
Clase de aislamiento	F
Tipo de protección del motor	IP55

Materiales

Carcasa de la bomba	Acero inoxidable
Rodete	Acero inoxidable
Eje	Acero inoxidable
Cierre mecánico	BQ1EGG
Material de la junta	EPDM

Dimensiones de instalación

Conexión de tubería del lado de aspiración *DNs*	DN 50
Conexión de tubería del lado de impulsión *DNd*	DN 50

Queda reservado el derecho a realizar modificaciones.

Curvas características

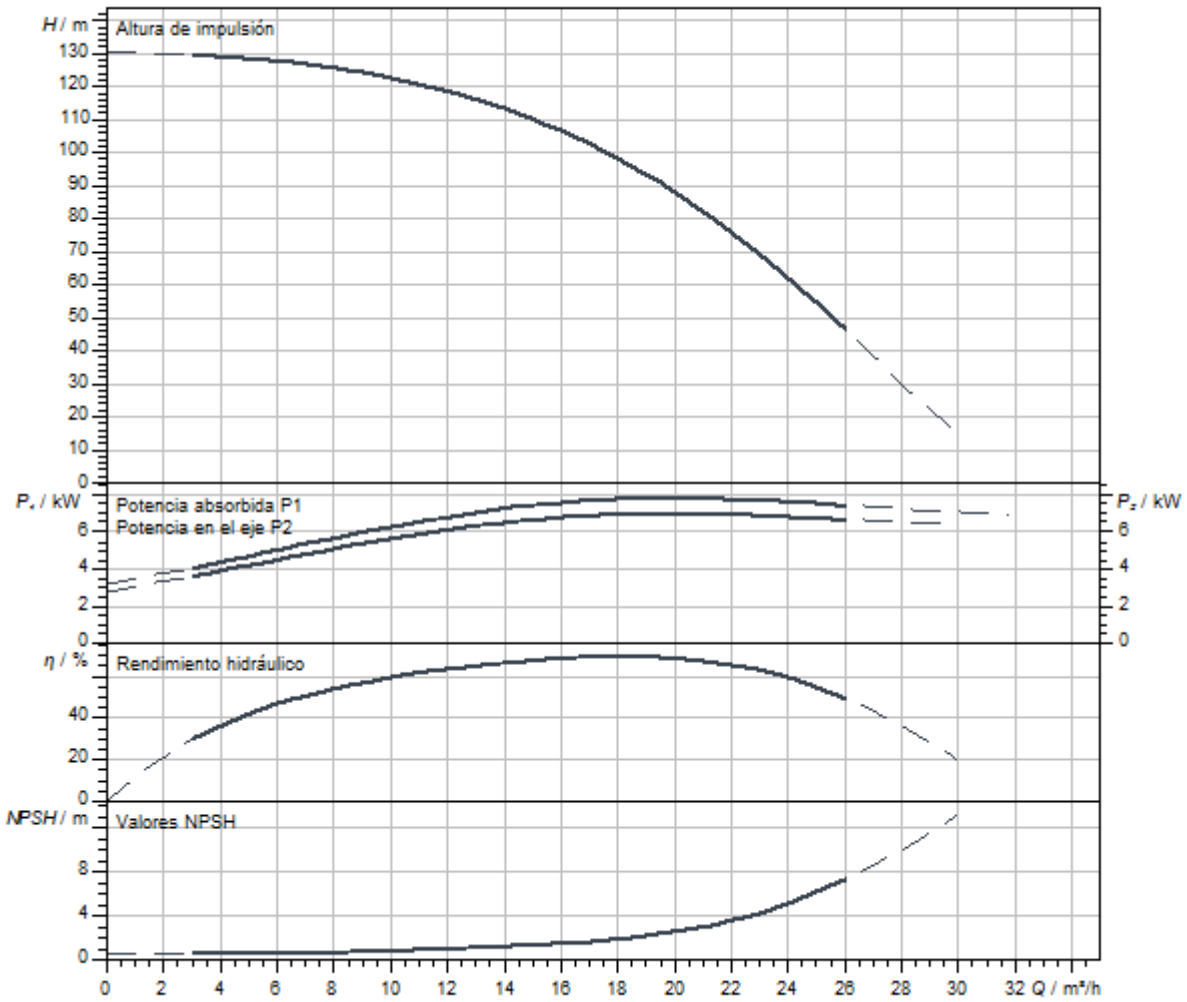

Dimensiones y planos de dimensiones

Helix V 16, PN 25

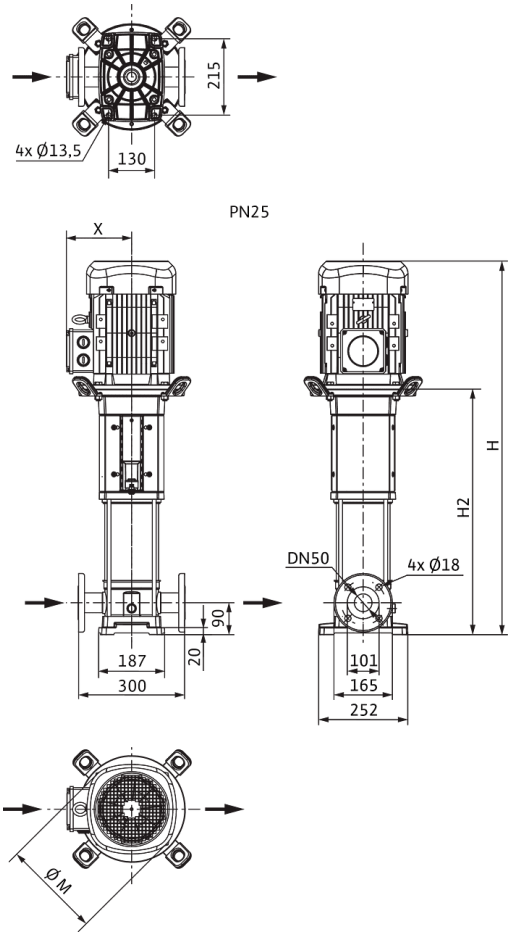

Dimensiones *H*	1442 mm
Dimensiones *H1*	159 mm
Dimensiones *L1*	150 mm
Dimensiones *X*	160 mm
Dimensiones *Ø g*	225 mm
Conexión de tubería del lado de aspiración *DNs*	DN 50
Conexión de tubería del lado de impulsión *DNd*	DN 50
Diámetro del motor *X*	191 mm

Información de pedido

Datos del producto

Marca	Wilo
Denominación del producto	HELIX V1610-1/25/E/KS/400-50
Referencia	4141159
Número EAN	4048482078632
Color	verde/plata
Cantidad mínima de pedido	1
Disponibilidad en el mercado	2010-01-01

Medidas y pesos

Longitud con embalaje	1600 mm
Longitud *L*	1487 mm
Altura con embalaje	500 mm
Altura *H*	1442 mm
Ancho con embalaje	400 mm
Ancho *W*	252 mm
Peso bruto aproximado *m*	106 kg
Peso neto aproximado *m*	72 kg

Embalaje

Tipo de embalaje	Palé desechable
Propiedades del embalaje	Embalaje de transporte
Número por palé	1
Número por capa	1



Ficha técnica

Datos del producto

Denominación del producto	HELIX V1610-2/25/V/KS/400-50

Datos hidráulicos

Índice de eficiencia mínima (MEI)	≥0,5
Presión de entrada	10 bar
Presión máxima de trabajo *PN*	25 bar
Boca de impulsión	DN 50
Temperatura mínima del fluido T_{min}	-15 °C
Temperatura máxima del fluido T_{max}	90 °C
Temperatura ambiente mínima T_{min}	-15 °C
Temperatura ambiente máxima T_{max}	50 °C

Datos del motor

Alimentación eléctrica	3~400 V, 50 Hz
Tolerancia de tensión	±10 %
Potencia nominal del motor P_2	7,5 kW
Clase de eficiencia energética del motor	IE3
Intensidad nominal I_N	13,7 A
Velocidad nominal *n*	2900 1/min
Factor de potencia	0,88
Tipo de arranque	Directo/estrella-triángulo
Rendimiento del motor 50% η_M *50%*	89,8 %
Rendimiento del motor 75% η_M *75%*	90,5 %
Rendimiento del motor 100% η_M *100%*	90,1 %
Clase de aislamiento	F
Tipo de protección del motor	IP55

Materiales

Carcasa de la bomba	Acero inoxidable
Rodete	Acero inoxidable
Eje	Acero inoxidable
Cierre mecánico	BQ1VGG
Material de la junta	FKM

Dimensiones de instalación

Conexión de tubería del lado de aspiración *DNs*	DN 50
Conexión de tubería del lado de impulsión *DNd*	DN 50

Queda reservado el derecho a realizar modificaciones.

Curvas características

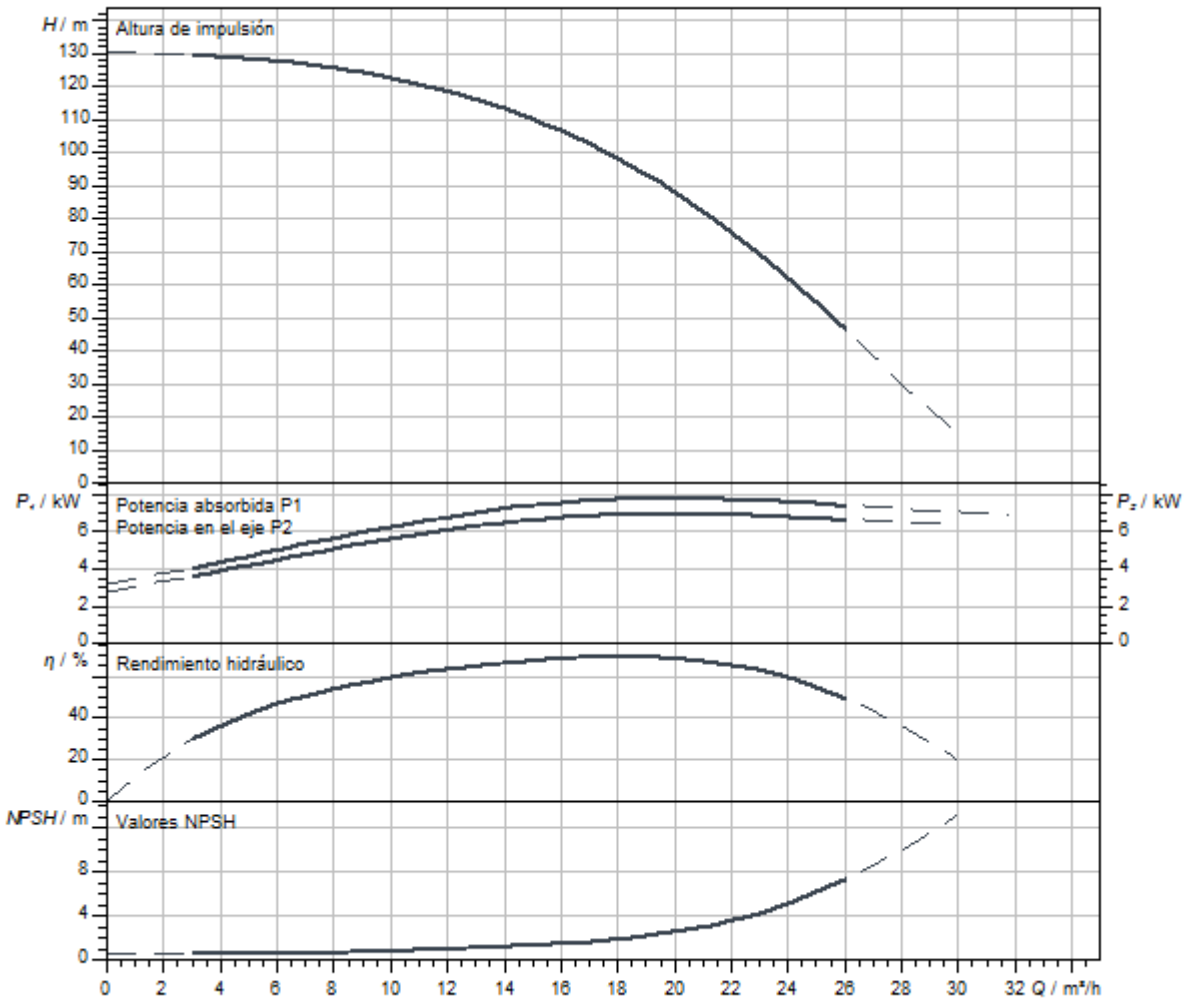

Dimensiones y planos de dimensiones

Helix V 16, PN 25

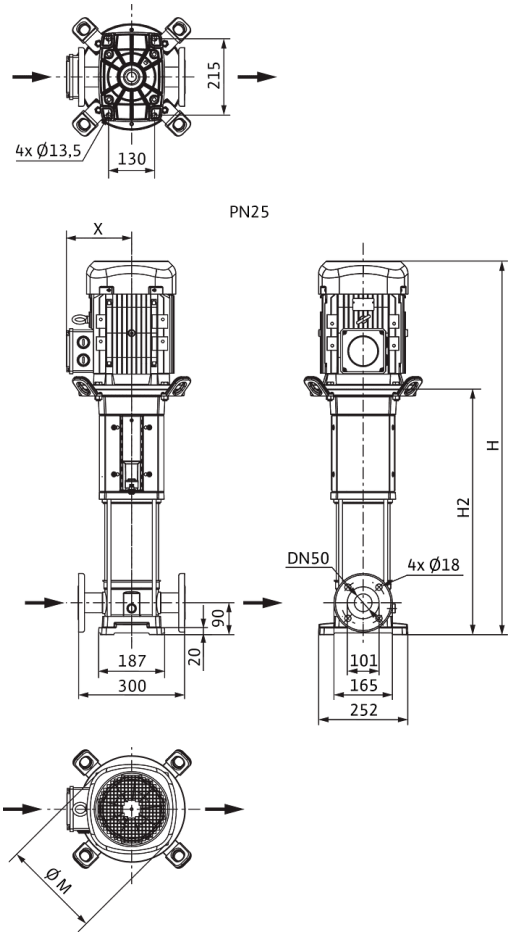

Dimensiones *H*	1442 mm
Dimensiones *H1*	159 mm
Dimensiones *L1*	150 mm
Dimensiones *X*	160 mm
Dimensiones *Ø g*	225 mm
Conexión de tubería del lado de aspiración *DNs*	DN 50
Conexión de tubería del lado de impulsión *DNd*	DN 50
Diámetro del motor *X*	191 mm

Información de pedido

Datos del producto

Marca	Wilo
Denominación del producto	HELIX V1610-2/25/V/KS/400-50
Referencia	4150669
Número EAN	4048482142777
Color	verde/plata
Cantidad mínima de pedido	1
Disponibilidad en el mercado	2010-09-01

Medidas y pesos

Longitud con embalaje	1600 mm
Longitud *L*	1616 mm
Altura con embalaje	500 mm
Altura *H*	1442 mm
Ancho con embalaje	400 mm
Ancho *W*	465 mm
Peso bruto aproximado *m*	106 kg
Peso neto aproximado *m*	72 kg

Embalaje

Tipo de embalaje	Palé desechable
Propiedades del embalaje	Embalaje de transporte
Número por palé	1
Número por capa	1



Ficha técnica

Datos del producto

Denominación del producto	HELIX V1611-1/16/E/KS/400-50

Datos hidráulicos

Índice de eficiencia mínima (MEI)	≥0,5
Presión de entrada	10 bar
Presión máxima de trabajo *PN*	16 bar
Boca de impulsión	G 2
Temperatura mínima del fluido T_{min}	-30 °C
Temperatura máxima del fluido T_{max}	120 °C
Temperatura ambiente mínima T_{min}	-15 °C
Temperatura ambiente máxima T_{max}	50 °C

Datos del motor

Alimentación eléctrica	3~400 V, 50 Hz
Tolerancia de tensión	±10 %
Potencia nominal del motor P_2	7,5 kW
Clase de eficiencia energética del motor	IE3
Intensidad nominal I_N	13,7 A
Velocidad nominal *n*	2905 1/min
Factor de potencia	0,88
Tipo de arranque	Directo/estrella-triángulo
Rendimiento del motor 50% η_M *50%*	89,8 %
Rendimiento del motor 75% η_M *75%*	90,5 %
Rendimiento del motor 100% η_M *100%*	90,1 %
Clase de aislamiento	F
Tipo de protección del motor	IP55

Materiales

Carcasa de la bomba	Acero inoxidable
Rodete	Acero inoxidable
Eje	Acero inoxidable
Cierre mecánico	BQ1EGG
Material de la junta	EPDM

Dimensiones de instalación

Conexión de tubería del lado de aspiración *DNs*	G 2
Conexión de tubería del lado de impulsión *DNd*	G 2

Queda reservado el derecho a realizar modificaciones.

Curvas características

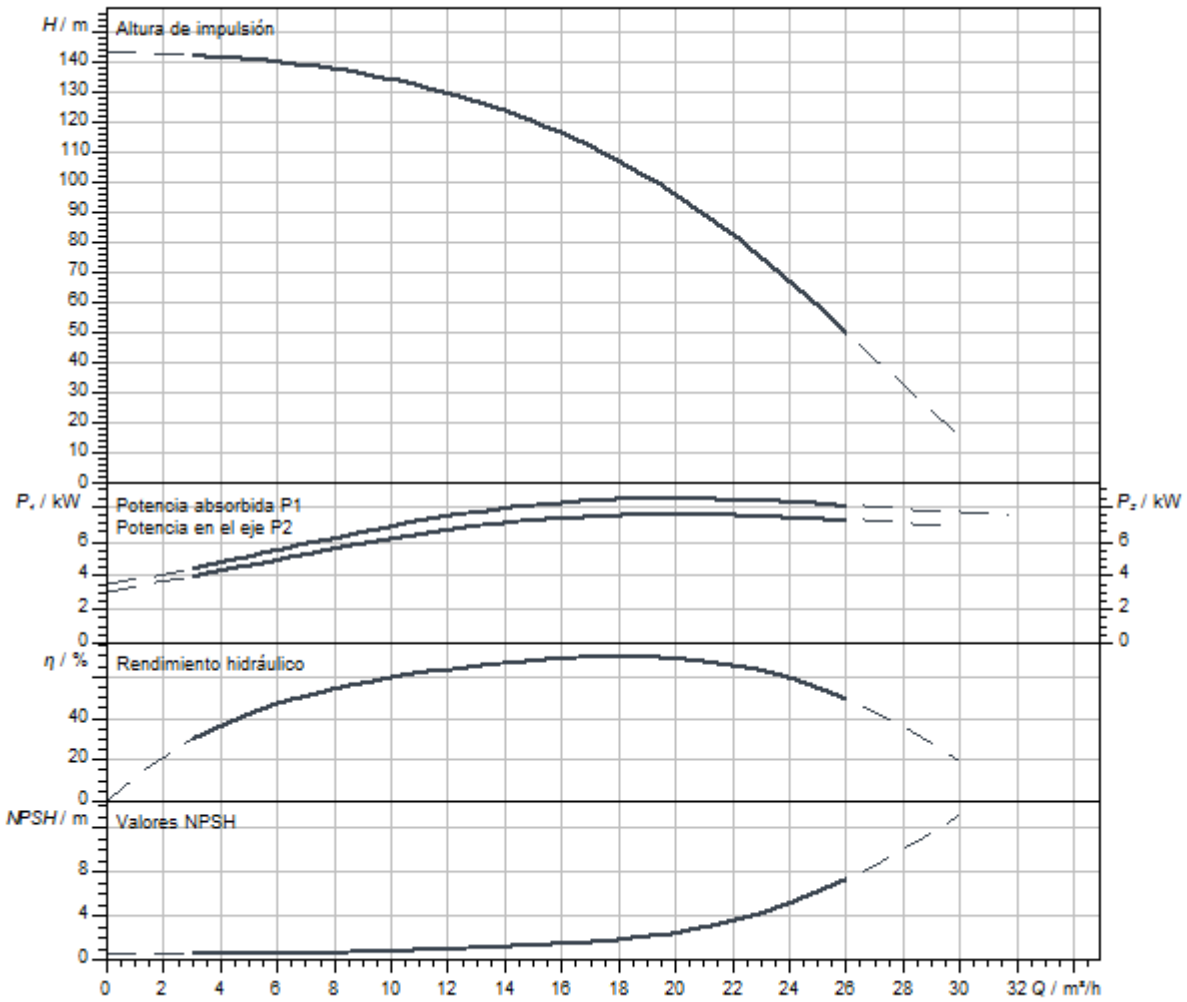

Dimensiones y planos de dimensiones

Helix V 16, PN 16

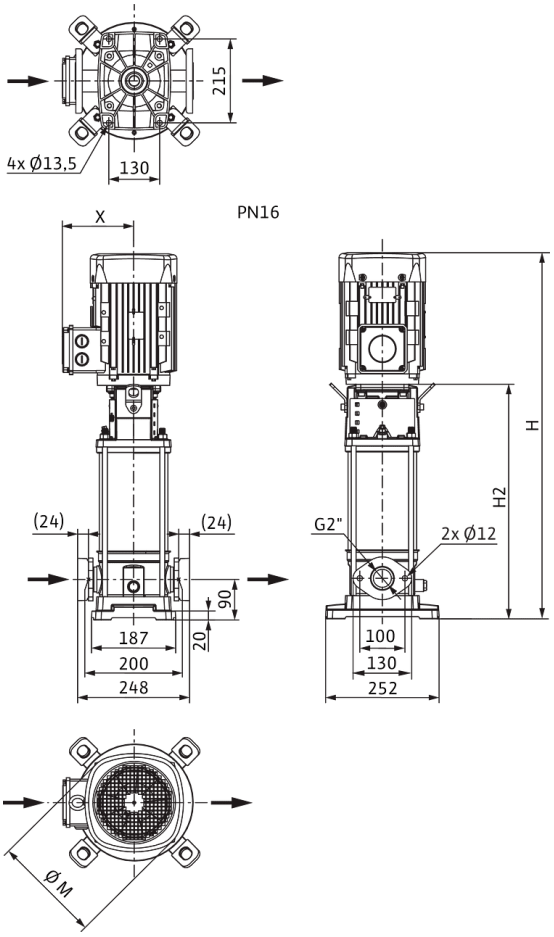

Dimensiones *H*	1442 mm
Dimensiones *H1*	159 mm
Dimensiones *L1*	124 mm
Dimensiones *X*	160 mm
Dimensiones *Ø g*	225 mm
Conexión de tubería del lado de aspiración *DNs*	G 2
Conexión de tubería del lado de impulsión *DNd*	G 2
Diámetro del motor *X*	191 mm

Información de pedido

Datos del producto

Marca	Wilo
Denominación del producto	HELIX V1611-1/16/E/KS/400-50
Referencia	4141178
Número EAN	4048482078823
Color	verde/plata
Cantidad mínima de pedido	1
Disponibilidad en el mercado	2015-03-01

Medidas y pesos

Longitud con embalaje	1600 mm
Longitud *L*	248 mm
Altura con embalaje	500 mm
Altura *H*	1442 mm
Ancho con embalaje	400 mm
Ancho *W*	252 mm
Peso bruto aproximado *m*	107 kg
Peso neto aproximado *m*	73 kg

Embalaje

Tipo de embalaje	Palé desechable
Propiedades del embalaje	Embalaje de transporte
Número por palé	1
Número por capa	1

Queda reservado el derecho a realizar modificaciones.



Ficha técnica

Datos del producto

Denominación del producto	HELIX V1611-1/16/E/KS/400-50-FF240

Datos hidráulicos

Índice de eficiencia mínima (MEI)	≥0,5
Presión de entrada	10 bar
Presión máxima de trabajo *PN*	16 bar
Boca de impulsión	G 2
Temperatura mínima del fluido T_{min}	-30 °C
Temperatura máxima del fluido T_{max}	120 °C
Temperatura ambiente mínima T_{min}	-15 °C
Temperatura ambiente máxima T_{max}	50 °C

Datos del motor

Alimentación eléctrica	3~400 V, 50 Hz
Tolerancia de tensión	±10 %
Potencia nominal del motor P_2	7,5 kW
Clase de eficiencia energética del motor	IE3
Intensidad nominal I_N	13,7 A
Velocidad nominal *n*	2900 1/min
Factor de potencia	0,88
Tipo de arranque	Directo/estrella-triángulo
Rendimiento del motor 50% η_M *50%*	89,8 %
Rendimiento del motor 75% η_M *75%*	90,5 %
Rendimiento del motor 100% η_M *100%*	90,1 %
Clase de aislamiento	F
Tipo de protección del motor	IP55

Materiales

Carcasa de la bomba	Acero inoxidable
Rodete	Acero inoxidable
Eje	Acero inoxidable
Cierre mecánico	BQ1EGG
Material de la junta	EPDM

Dimensiones de instalación

Conexión de tubería del lado de aspiración *DNs*	G 2
Conexión de tubería del lado de impulsión *DNd*	G 2

Queda reservado el derecho a realizar modificaciones.

Curvas características

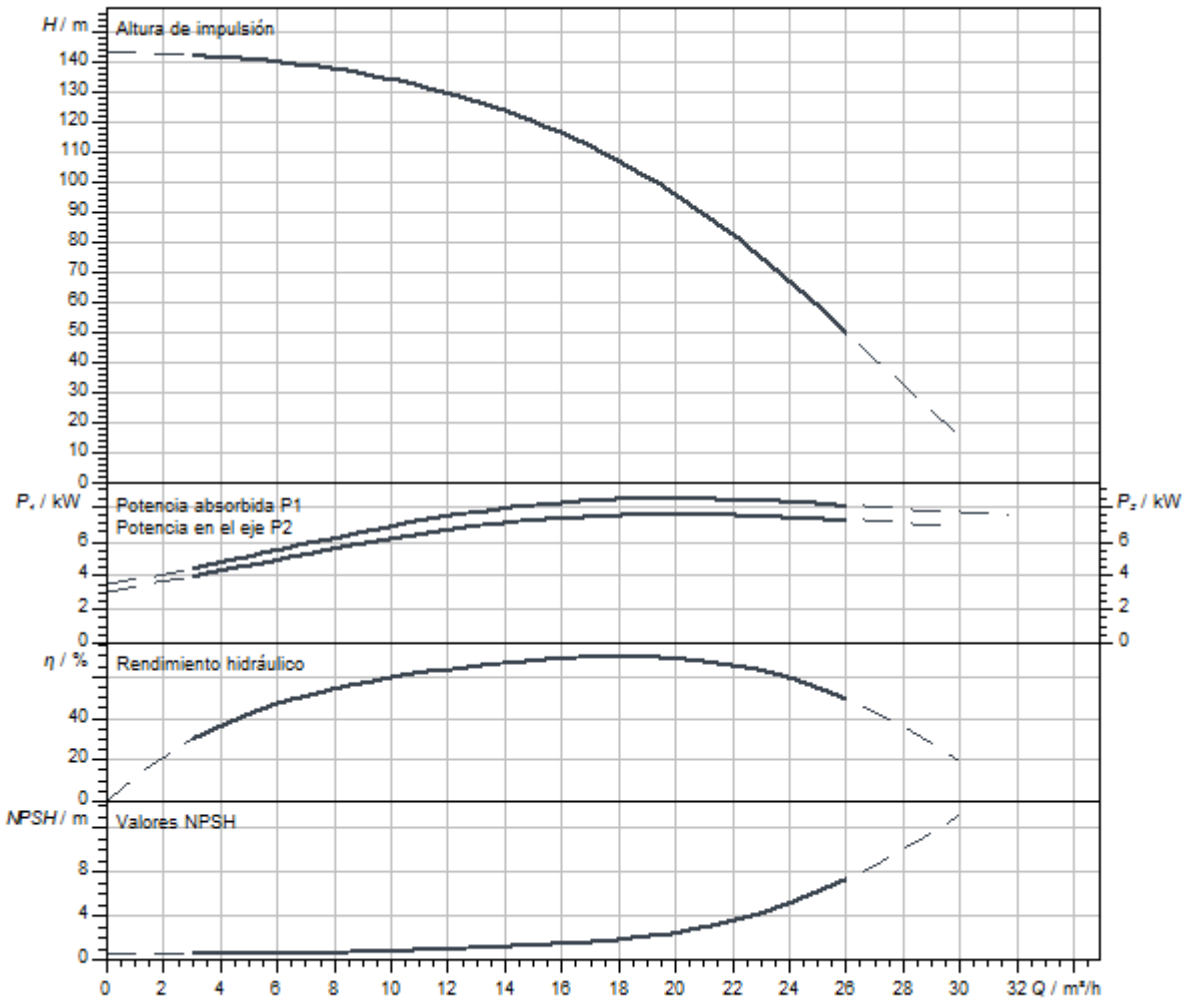

Dimensiones y planos de dimensiones

Helix V 16, PN 16

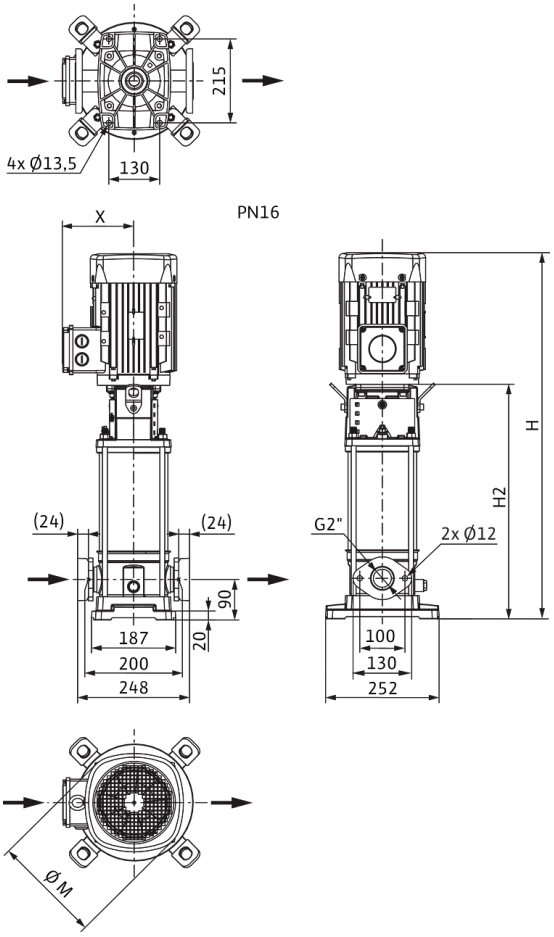

Dimensiones *H*	1442 mm
Dimensiones *H1*	159 mm
Dimensiones *L1*	124 mm
Dimensiones *X*	160 mm
Dimensiones *Ø g*	225 mm
Conexión de tubería del lado de aspiración *DNs*	G 2
Conexión de tubería del lado de impulsión *DNd*	G 2
Diámetro del motor *X*	191 mm

Información de pedido

Datos del producto

Marca	Wilo
Denominación del producto	HELIX V1611-1/16/E/KS/400-50-FF240
Referencia	4182516
Número EAN	4048482349695
Color	verde/plata
Cantidad mínima de pedido	1
Disponibilidad en el mercado	2015-03-01

Medidas y pesos

Longitud con embalaje	1600 mm
Longitud *L*	248 mm
Altura con embalaje	500 mm
Altura *H*	1442 mm
Ancho con embalaje	400 mm
Ancho *W*	252 mm
Peso bruto aproximado *m*	107 kg
Peso neto aproximado *m*	81 kg

Embalaje

Tipo de embalaje	Palé desechable
Propiedades del embalaje	Embalaje de transporte
Número por palé	1
Número por capa	1

Queda reservado el derecho a realizar modificaciones.



Ficha técnica

Datos del producto

Denominación del producto	HELIX V1611-1/25/E/KS/400-50

Datos hidráulicos

Índice de eficiencia mínima (MEI)	≥0,5
Presión de entrada	10 bar
Presión máxima de trabajo *PN*	25 bar
Boca de impulsión	DN 50
Temperatura mínima del fluido T_{min}	-30 °C
Temperatura máxima del fluido T_{max}	120 °C
Temperatura ambiente mínima T_{min}	-15 °C
Temperatura ambiente máxima T_{max}	50 °C

Datos del motor

Alimentación eléctrica	3~400 V, 50 Hz
Tolerancia de tensión	±10 %
Potencia nominal del motor P_2	7,5 kW
Clase de eficiencia energética del motor	IE3
Intensidad nominal I_N	13,7 A
Velocidad nominal *n*	2900 1/min
Factor de potencia	0,88
Tipo de arranque	Directo/estrella-triángulo
Rendimiento del motor 50% η_M *50%*	89,8 %
Rendimiento del motor 75% η_M *75%*	90,5 %
Rendimiento del motor 100% η_M *100%*	90,1 %
Clase de aislamiento	F
Tipo de protección del motor	IP55

Materiales

Carcasa de la bomba	Acero inoxidable
Rodete	Acero inoxidable
Eje	Acero inoxidable
Cierre mecánico	BQ1EGG
Material de la junta	EPDM

Dimensiones de instalación

Conexión de tubería del lado de aspiración *DNs*	DN 50
Conexión de tubería del lado de impulsión *DNd*	DN 50

Queda reservado el derecho a realizar modificaciones.

Curvas características

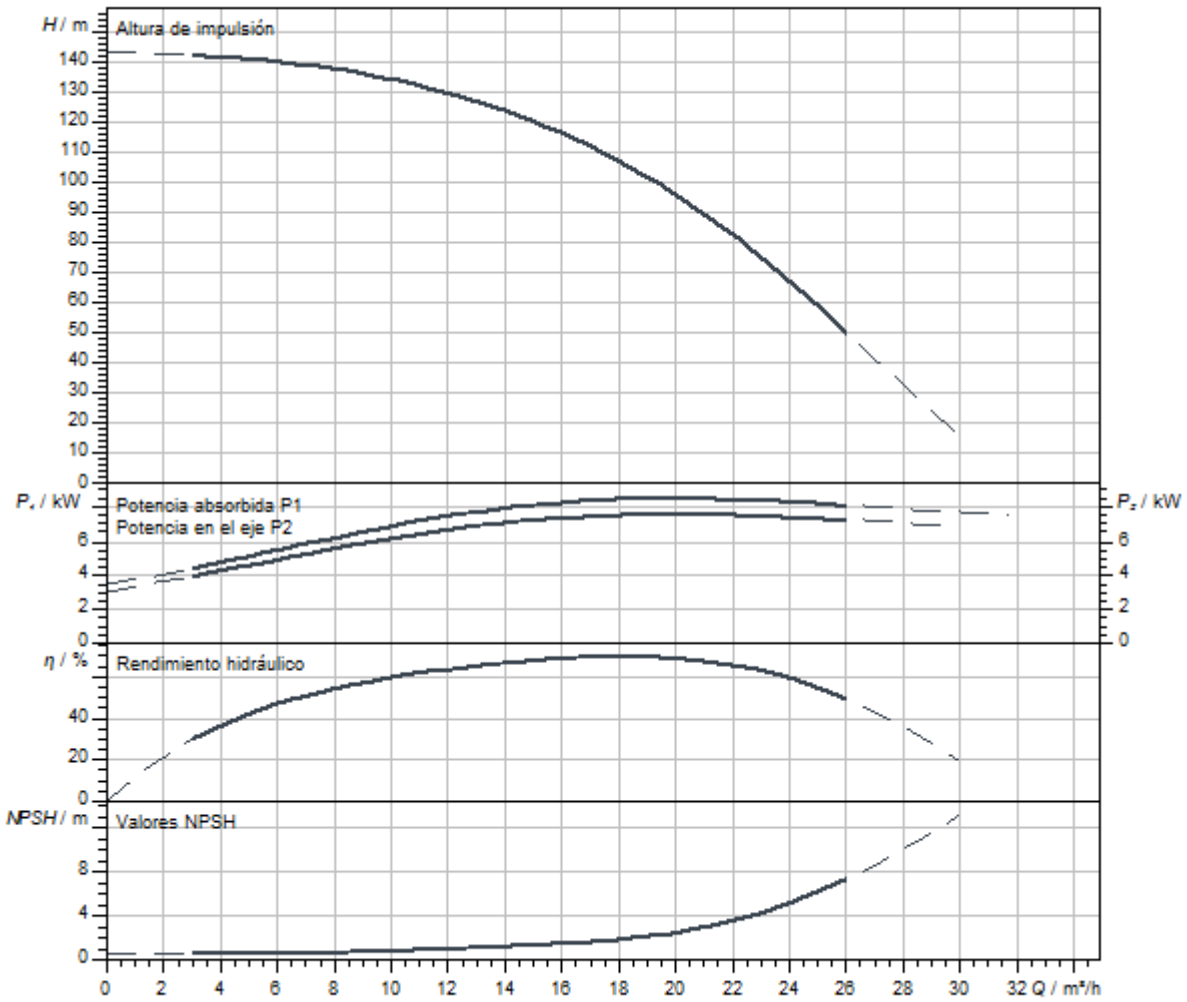

Queda reservado el derecho a realizar modificaciones.

Dimensiones y planos de dimensiones

Helix V 16, PN 25

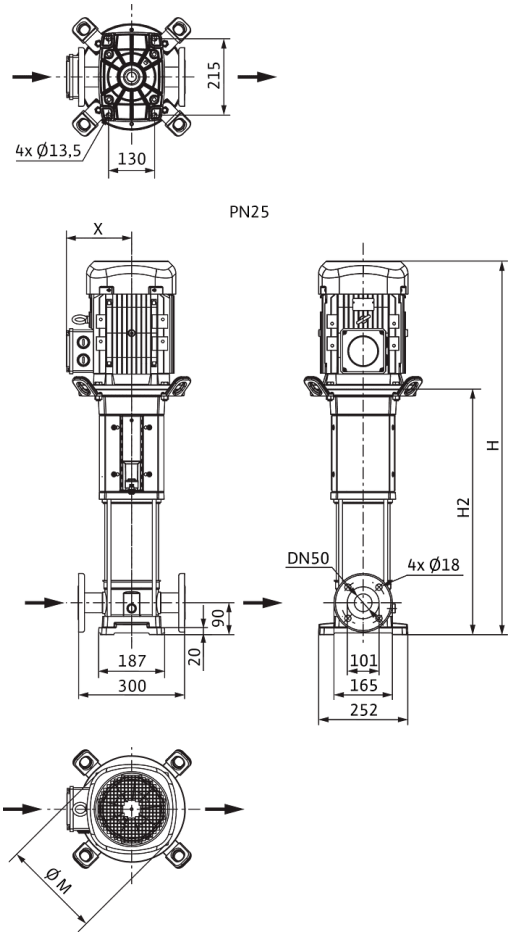

Dimensiones *H*	1442 mm
Dimensiones *H1*	159 mm
Dimensiones *L1*	150 mm
Dimensiones *X*	160 mm
Dimensiones *Ø g*	225 mm
Conexión de tubería del lado de aspiración *DNs*	DN 50
Conexión de tubería del lado de impulsión *DNd*	DN 50
Diámetro del motor *X*	191 mm

Información de pedido

Datos del producto

Marca	Wilo
Denominación del producto	HELIX V1611-1/25/E/KS/400-50
Referencia	4141161
Número EAN	4048482078656
Color	verde/plata
Cantidad mínima de pedido	1
Disponibilidad en el mercado	2010-01-01

Medidas y pesos

Longitud con embalaje	1600 mm
Longitud *L*	1487 mm
Altura con embalaje	500 mm
Altura *H*	1442 mm
Ancho con embalaje	400 mm
Ancho *W*	252 mm
Peso bruto aproximado *m*	107 kg
Peso neto aproximado *m*	73 kg

Embalaje

Tipo de embalaje	Palé desechable
Propiedades del embalaje	Embalaje de transporte
Número por palé	1
Número por capa	1

Queda reservado el derecho a realizar modificaciones.



Ficha técnica

Datos del producto

Denominación del producto	HELIX V1611-2/25/V/KS/400-50

Datos hidráulicos

Índice de eficiencia mínima (MEI)	≥0,5
Presión de entrada	10 bar
Presión máxima de trabajo *PN*	25 bar
Boca de impulsión	DN 50
Temperatura mínima del fluido T_{min}	-15 °C
Temperatura máxima del fluido T_{max}	90 °C
Temperatura ambiente mínima T_{min}	-15 °C
Temperatura ambiente máxima T_{max}	50 °C

Datos del motor

Alimentación eléctrica	3~400 V, 50 Hz
Tolerancia de tensión	±10 %
Potencia nominal del motor P_2	7,5 kW
Clase de eficiencia energética del motor	IE3
Intensidad nominal I_N	13,7 A
Velocidad nominal *n*	2900 1/min
Factor de potencia	0,88
Tipo de arranque	Directo/estrella-triángulo
Rendimiento del motor 50% η_M *50%*	89,8 %
Rendimiento del motor 75% η_M *75%*	90,5 %
Rendimiento del motor 100% η_M *100%*	90,1 %
Clase de aislamiento	F
Tipo de protección del motor	IP55

Materiales

Carcasa de la bomba	Acero inoxidable
Rodete	Acero inoxidable
Eje	Acero inoxidable
Cierre mecánico	BQ1VGG
Material de la junta	FKM

Dimensiones de instalación

Conexión de tubería del lado de aspiración *DNs*	DN 50
Conexión de tubería del lado de impulsión *DNd*	DN 50

Curvas características

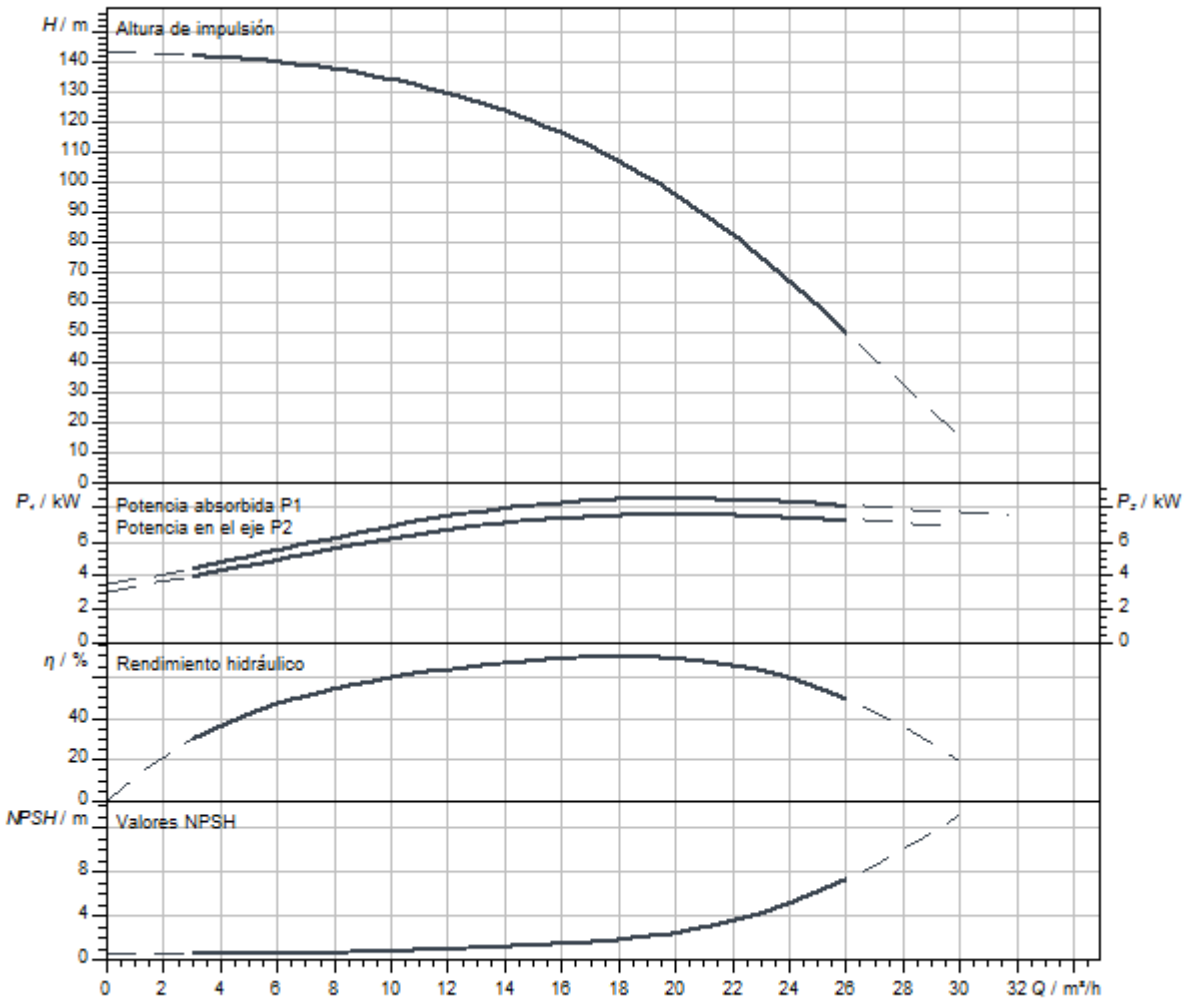

Dimensiones y planos de dimensiones

Helix V 16, PN 25

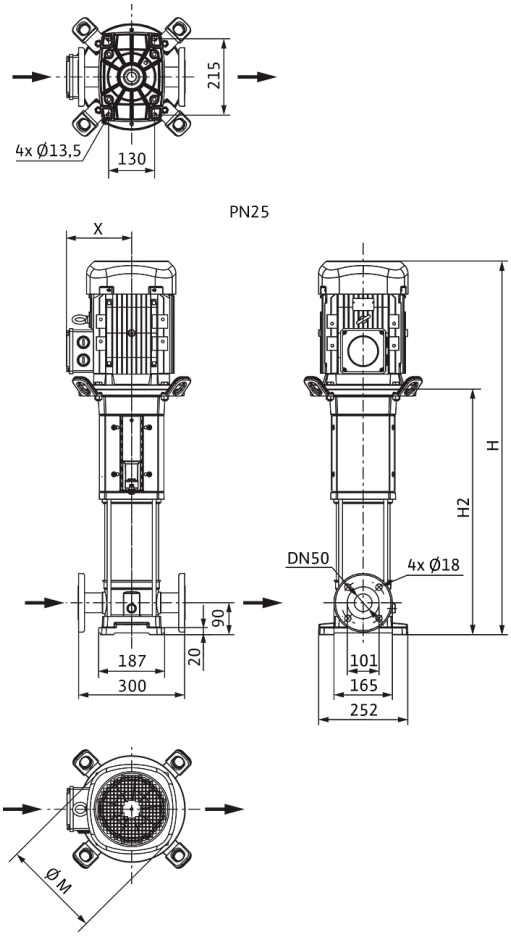

Dimensiones *H*	1442 mm
Dimensiones *H1*	159 mm
Dimensiones *L1*	150 mm
Dimensiones *X*	160 mm
Dimensiones *Ø g*	225 mm
Conexión de tubería del lado de aspiración *DNs*	DN 50
Conexión de tubería del lado de impulsión *DNd*	DN 50
Diámetro del motor *X*	191 mm

Información de pedido

Datos del producto

Marca	Wilo
Denominación del producto	HELIX V1611-2/25/V/KS/400-50
Referencia	4150670
Número EAN	4048482142784
Color	verde/plata
Cantidad mínima de pedido	1
Disponibilidad en el mercado	2010-09-01

Medidas y pesos

Longitud con embalaje	1600 mm
Longitud *L*	1616 mm
Altura con embalaje	500 mm
Altura *H*	1442 mm
Ancho con embalaje	400 mm
Ancho *W*	465 mm
Peso bruto aproximado *m*	107 kg
Peso neto aproximado *m*	73 kg

Embalaje

Tipo de embalaje	Palé desechable
Propiedades del embalaje	Embalaje de transporte
Número por palé	1
Número por capa	1



Ficha técnica

Datos del producto

Denominación del producto	HELIX V1612-1/25/E/KS/400-50

Datos hidráulicos

Índice de eficiencia mínima (MEI)	≥0,5
Presión de entrada	10 bar
Presión máxima de trabajo *PN*	25 bar
Boca de impulsión	DN 50
Temperatura mínima del fluido T_{min}	-30 °C
Temperatura máxima del fluido T_{max}	120 °C
Temperatura ambiente mínima T_{min}	-15 °C
Temperatura ambiente máxima T_{max}	50 °C

Datos del motor

Alimentación eléctrica	3~400 V, 50 Hz
Tolerancia de tensión	±10 %
Potencia nominal del motor P_2	9 kW
Clase de eficiencia energética del motor	IE3
Intensidad nominal I_N	16,7 A
Velocidad nominal *n*	2900 1/min
Factor de potencia	0,87
Tipo de arranque	Directo/estrella-triángulo
Rendimiento del motor 50% η_M *50%*	90,4 %
Rendimiento del motor 75% η_M *75%*	91 %
Rendimiento del motor 100% η_M *100%*	90,6 %
Clase de aislamiento	F
Tipo de protección del motor	IP55

Materiales

Carcasa de la bomba	Acero inoxidable
Rodete	Acero inoxidable
Eje	Acero inoxidable
Cierre mecánico	BQ1EGG
Material de la junta	EPDM

Dimensiones de instalación

Conexión de tubería del lado de aspiración *DNs*	DN 50
Conexión de tubería del lado de impulsión *DNd*	DN 50

Curvas características

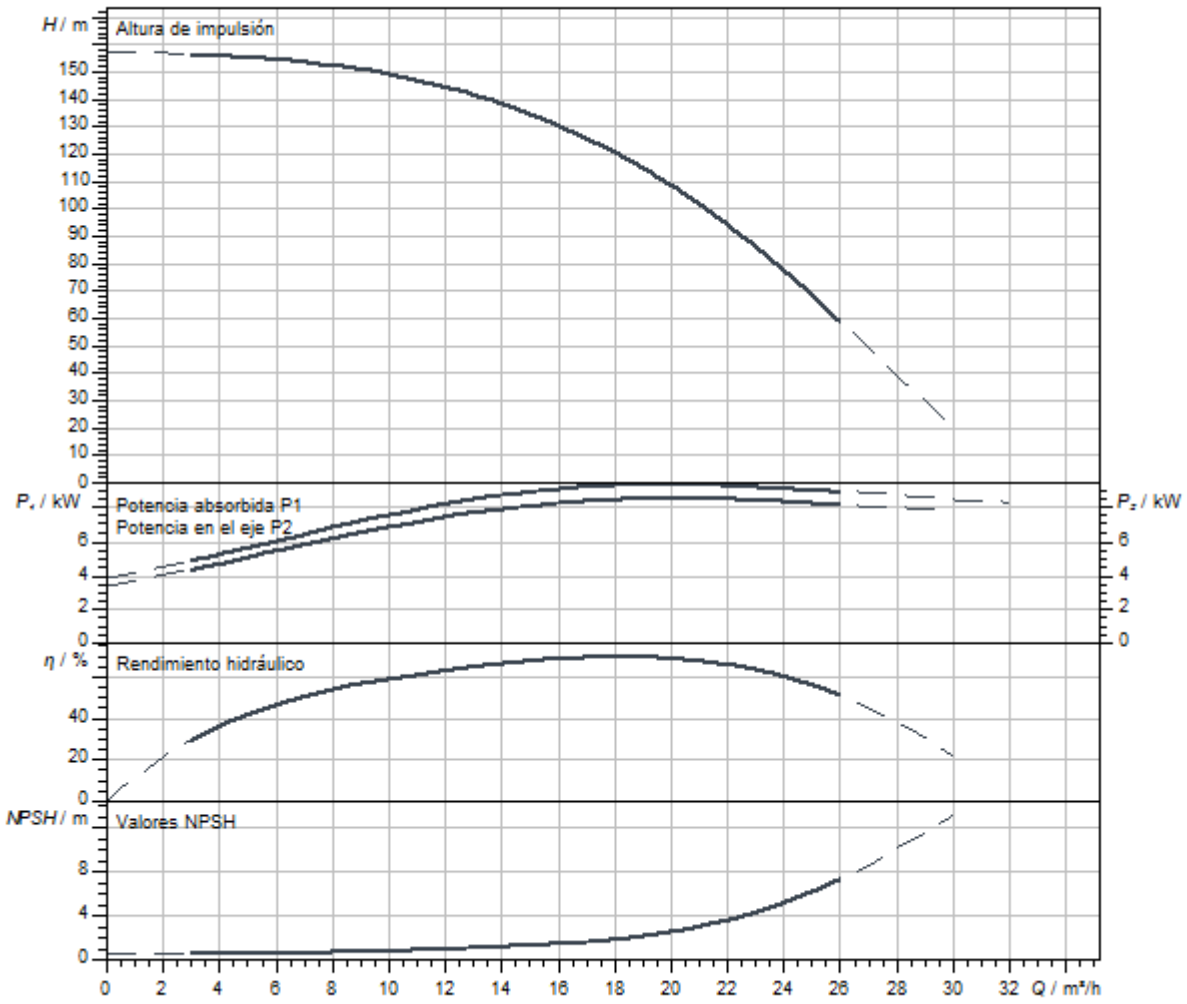

Dimensiones y planos de dimensiones

Helix V 16, PN 25

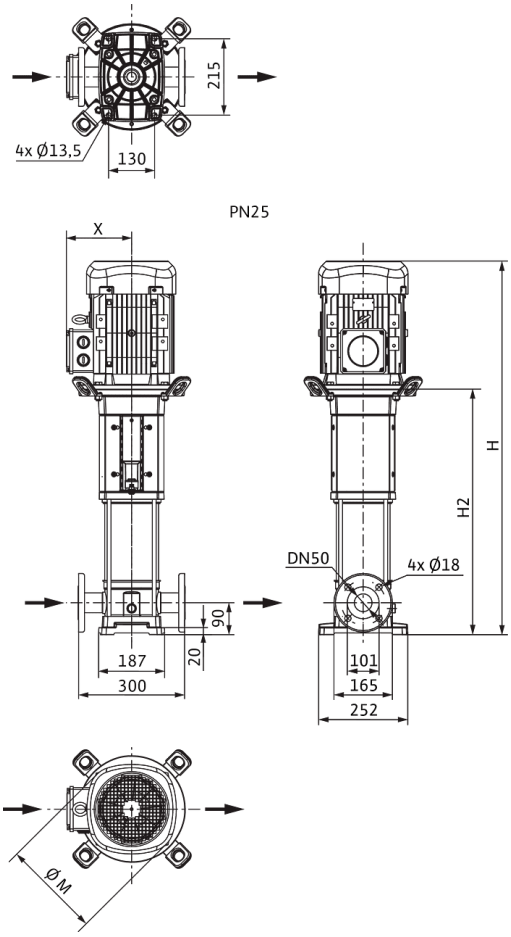

Dimensiones *H*	1492 mm
Dimensiones *H1*	159 mm
Dimensiones *L1*	150 mm
Dimensiones *X*	182 mm
Dimensiones *Ø g*	279 mm
Conexión de tubería del lado de aspiración *DNs*	DN 50
Conexión de tubería del lado de impulsión *DNd*	DN 50
Diámetro del motor *X*	182 mm

Información de pedido

Datos del producto

Marca	Wilo
Denominación del producto	HELIX V1612-1/25/E/KS/400-50
Referencia	4141162
Número EAN	4048482078663
Color	verde/plata
Cantidad mínima de pedido	1
Disponibilidad en el mercado	2010-01-01

Medidas y pesos

Longitud con embalaje	2000 mm
Longitud *L*	1487 mm
Altura con embalaje	650 mm
Altura *H*	1492 mm
Ancho con embalaje	600 mm
Ancho *W*	252 mm
Peso bruto aproximado *m*	163 kg
Peso neto aproximado *m*	128 kg

Embalaje

Tipo de embalaje	Palé desechable
Propiedades del embalaje	Embalaje de transporte
Número por palé	1
Número por capa	1

Queda reservado el derecho a realizar modificaciones.



Ficha técnica

Datos del producto

Denominación del producto	HELIX V1612-2/25/V/KS/400-50

Datos hidráulicos

Índice de eficiencia mínima (MEI)	≥0,5
Presión de entrada	10 bar
Presión máxima de trabajo *PN*	25 bar
Boca de impulsión	DN 50
Temperatura mínima del fluido T_{min}	-15 °C
Temperatura máxima del fluido T_{max}	90 °C
Temperatura ambiente mínima T_{min}	-15 °C
Temperatura ambiente máxima T_{max}	50 °C

Datos del motor

Alimentación eléctrica	3~400 V, 50 Hz
Tolerancia de tensión	±10 %
Potencia nominal del motor P_2	9 kW
Clase de eficiencia energética del motor	IE3
Intensidad nominal I_N	16,7 A
Velocidad nominal *n*	2900 1/min
Factor de potencia	0,87
Tipo de arranque	Directo/estrella-triángulo
Rendimiento del motor 50% η_M *50%*	90,4 %
Rendimiento del motor 75% η_M *75%*	91 %
Rendimiento del motor 100% η_M *100%*	90,6 %
Clase de aislamiento	F
Tipo de protección del motor	IP55

Materiales

Carcasa de la bomba	Acero inoxidable
Rodete	Acero inoxidable
Eje	Acero inoxidable
Cierre mecánico	BQ1VGG
Material de la junta	FKM

Dimensiones de instalación

Conexión de tubería del lado de aspiración *DNs*	DN 50
Conexión de tubería del lado de impulsión *DNd*	DN 50

Curvas características

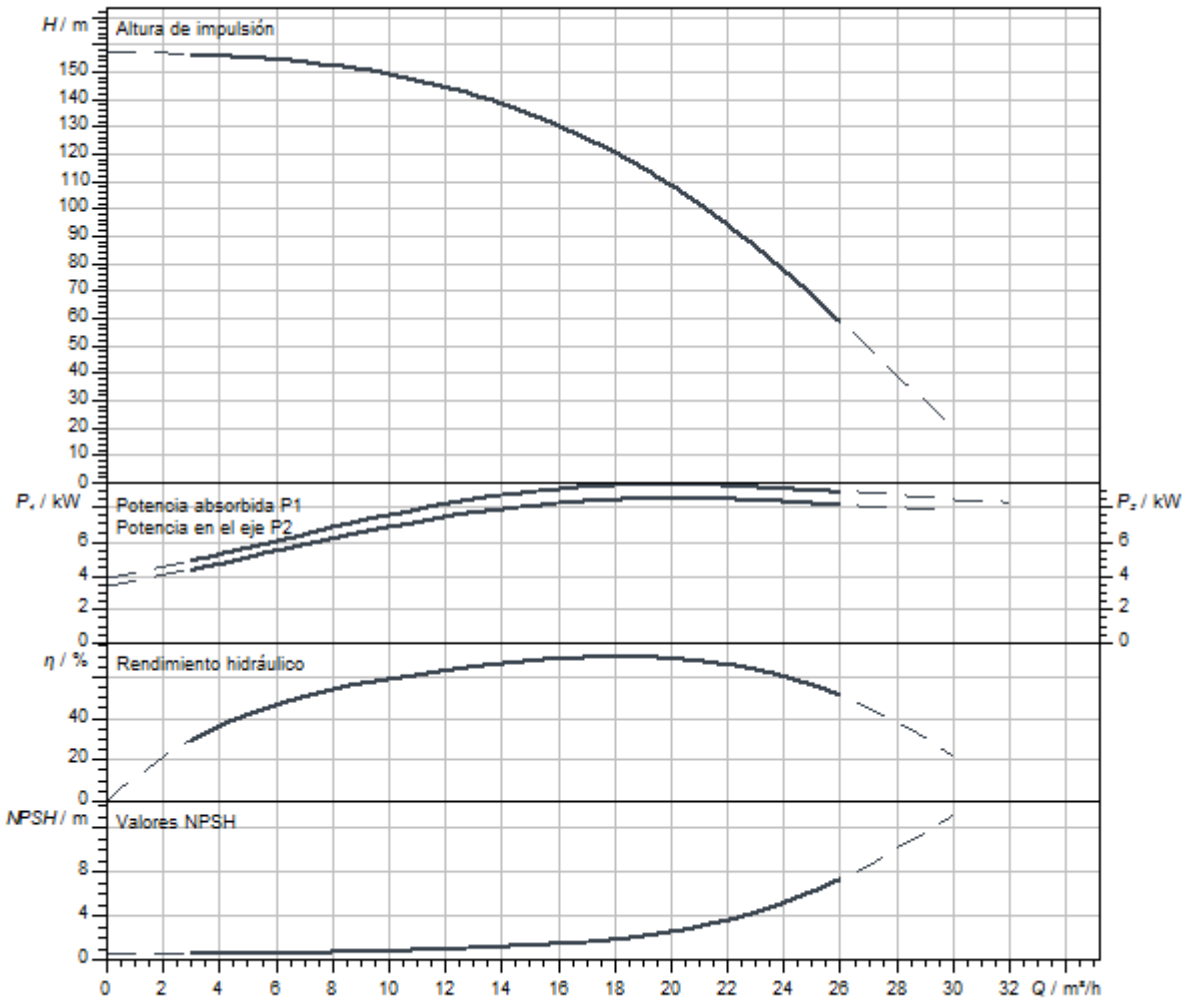

Dimensiones y planos de dimensiones

Helix V 16, PN 25

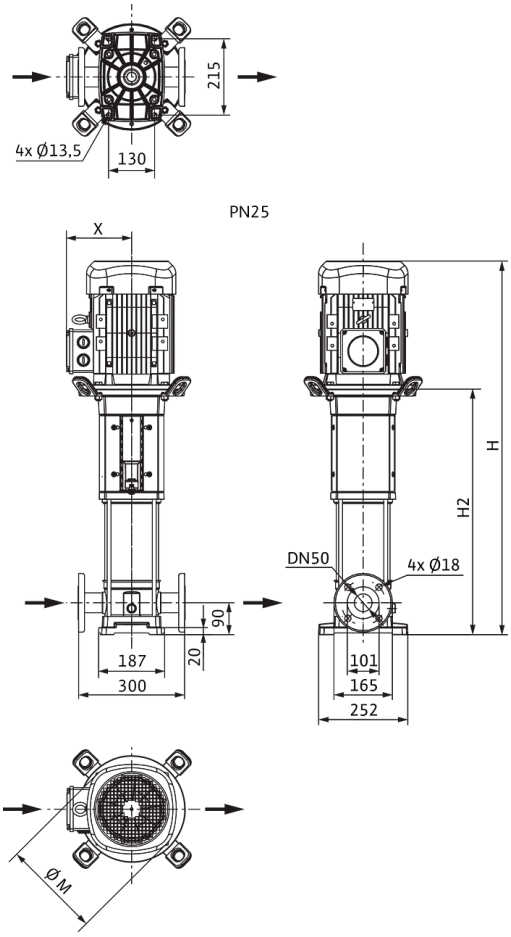

Dimensiones *H*	1492 mm
Dimensiones *H1*	159 mm
Dimensiones *L1*	150 mm
Dimensiones *X*	182 mm
Dimensiones *Ø g*	279 mm
Conexión de tubería del lado de aspiración *DNs*	DN 50
Conexión de tubería del lado de impulsión *DNd*	DN 50
Diámetro del motor *X*	182 mm

Información de pedido

Datos del producto

Marca	Wilo
Denominación del producto	HELIX V1612-2/25/V/KS/400-50
Referencia	4150671
Número EAN	4048482142791
Color	verde/plata
Cantidad mínima de pedido	1
Disponibilidad en el mercado	2010-09-01

Medidas y pesos

Longitud con embalaje	2000 mm
Longitud *L*	2010 mm
Altura con embalaje	650 mm
Altura *H*	1492 mm
Ancho con embalaje	600 mm
Ancho *W*	630 mm
Peso bruto aproximado *m*	163 kg
Peso neto aproximado *m*	128 kg

Embalaje

Tipo de embalaje	Palé desechable
Propiedades del embalaje	Embalaje de transporte
Número por palé	1
Número por capa	1



Ficha técnica

Datos del producto

Denominación del producto	HELIX V1613-1/25/E/KS/400-50

Datos hidráulicos

Índice de eficiencia mínima (MEI)	≥0,5
Presión de entrada	10 bar
Presión máxima de trabajo *PN*	25 bar
Boca de impulsión	DN 50
Temperatura mínima del fluido T_{min}	-30 °C
Temperatura máxima del fluido T_{max}	120 °C
Temperatura ambiente mínima T_{min}	-15 °C
Temperatura ambiente máxima T_{max}	50 °C

Datos del motor

Alimentación eléctrica	3~400 V, 50 Hz
Tolerancia de tensión	±10 %
Potencia nominal del motor P_2	9 kW
Clase de eficiencia energética del motor	IE3
Intensidad nominal I_N	16,7 A
Velocidad nominal *n*	2900 1/min
Factor de potencia	0,87
Tipo de arranque	Directo/estrella-triángulo
Rendimiento del motor 50% η_M *50%*	90,4 %
Rendimiento del motor 75% η_M *75%*	91 %
Rendimiento del motor 100% η_M *100%*	90,6 %
Clase de aislamiento	F
Tipo de protección del motor	IP55

Materiales

Carcasa de la bomba	Acero inoxidable
Rodete	Acero inoxidable
Eje	Acero inoxidable
Cierre mecánico	BQ1EGG
Material de la junta	EPDM

Dimensiones de instalación

Conexión de tubería del lado de aspiración *DNs*	DN 50
Conexión de tubería del lado de impulsión *DNd*	DN 50

Queda reservado el derecho a realizar modificaciones.

Curvas características

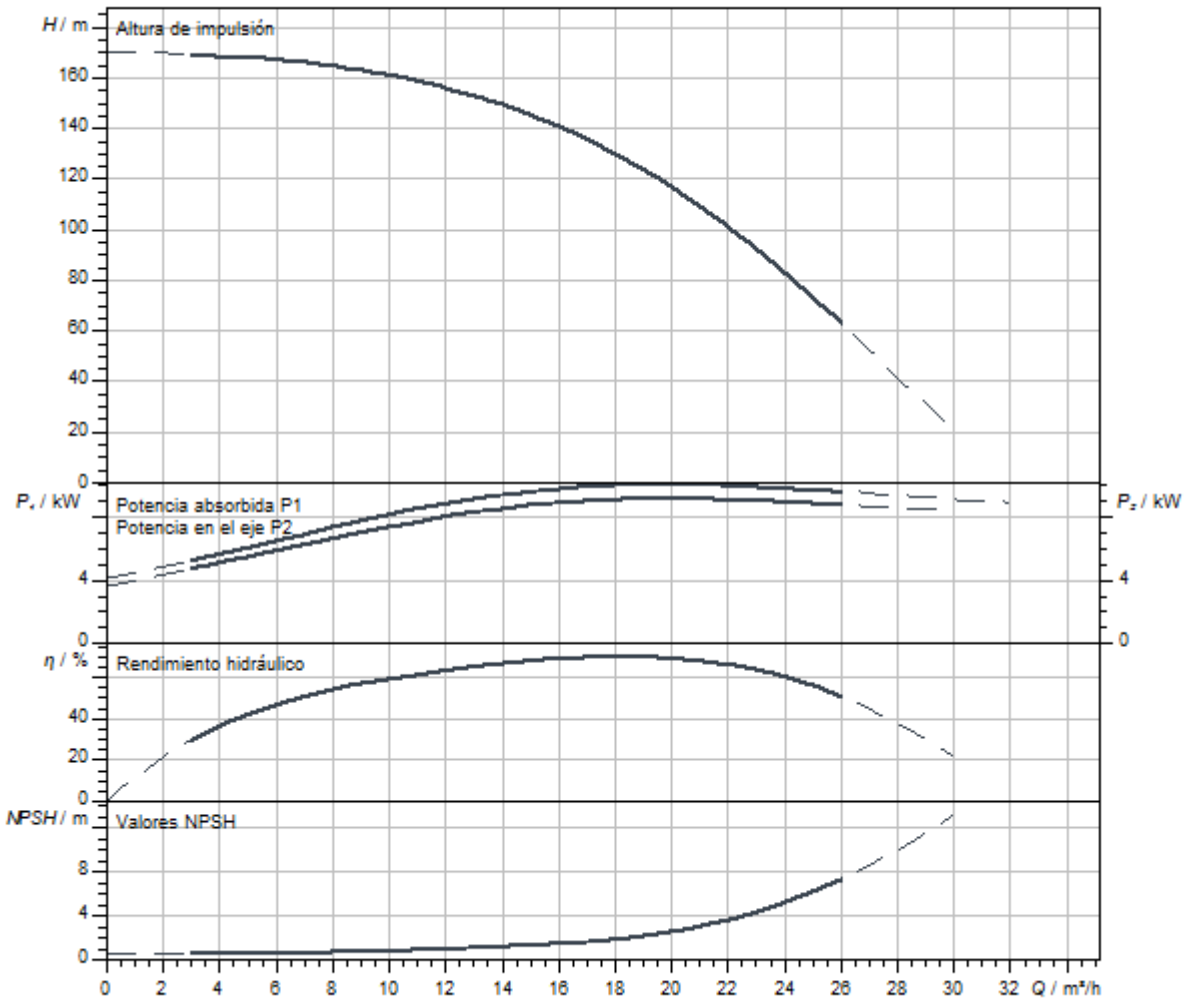

Dimensiones y planos de dimensiones

Helix V 16, PN 25

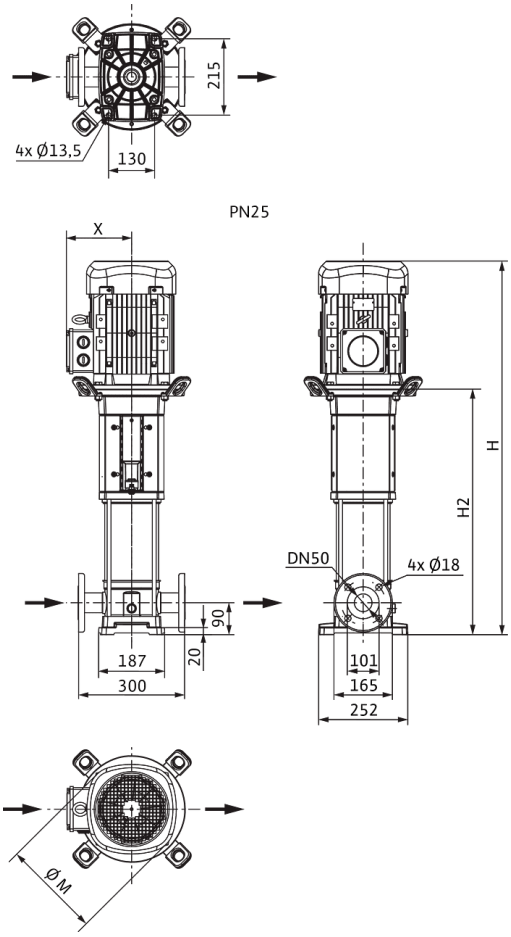

Dimensiones *H*	1642 mm
Dimensiones *H1*	159 mm
Dimensiones *L1*	150 mm
Dimensiones *X*	182 mm
Dimensiones *Ø g*	279 mm
Conexión de tubería del lado de aspiración *DNs*	DN 50
Conexión de tubería del lado de impulsión *DNd*	DN 50
Diámetro del motor *X*	182 mm

Información de pedido

Datos del producto

Marca	Wilo
Denominación del producto	HELIX V1613-1/25/E/KS/400-50
Referencia	4141163
Número EAN	4048482078670
Color	verde/plata
Cantidad mínima de pedido	1
Disponibilidad en el mercado	2010-01-01

Medidas y pesos

Longitud con embalaje	2000 mm
Longitud *L*	1637 mm
Altura con embalaje	650 mm
Altura *H*	1642 mm
Ancho con embalaje	600 mm
Ancho *W*	252 mm
Peso bruto aproximado *m*	167 kg
Peso neto aproximado *m*	132 kg

Embalaje

Tipo de embalaje	Palé desechable
Propiedades del embalaje	Embalaje de transporte
Número por palé	1
Número por capa	1



Ficha técnica

Datos del producto

Denominación del producto	HELIX V1613-2/25/V/KS/400-50

Datos hidráulicos

Índice de eficiencia mínima (MEI)	≥0,5
Presión de entrada	10 bar
Presión máxima de trabajo *PN*	25 bar
Boca de impulsión	DN 50
Temperatura mínima del fluido T_{min}	-15 °C
Temperatura máxima del fluido T_{max}	90 °C
Temperatura ambiente mínima T_{min}	-15 °C
Temperatura ambiente máxima T_{max}	50 °C

Datos del motor

Alimentación eléctrica	3~400 V, 50 Hz
Tolerancia de tensión	±10 %
Potencia nominal del motor P_2	9 kW
Clase de eficiencia energética del motor	IE3
Intensidad nominal I_N	16,7 A
Velocidad nominal *n*	2900 1/min
Factor de potencia	0,87
Tipo de arranque	Directo/estrella-triángulo
Rendimiento del motor 50% η_M *50%*	90,4 %
Rendimiento del motor 75% η_M *75%*	91 %
Rendimiento del motor 100% η_M *100%*	90,6 %
Clase de aislamiento	F
Tipo de protección del motor	IP55

Materiales

Carcasa de la bomba	Acero inoxidable
Rodete	Acero inoxidable
Eje	Acero inoxidable
Cierre mecánico	BQ1VGG
Material de la junta	FKM

Dimensiones de instalación

Conexión de tubería del lado de aspiración *DNs*	DN 50
Conexión de tubería del lado de impulsión *DNd*	DN 50

Curvas características

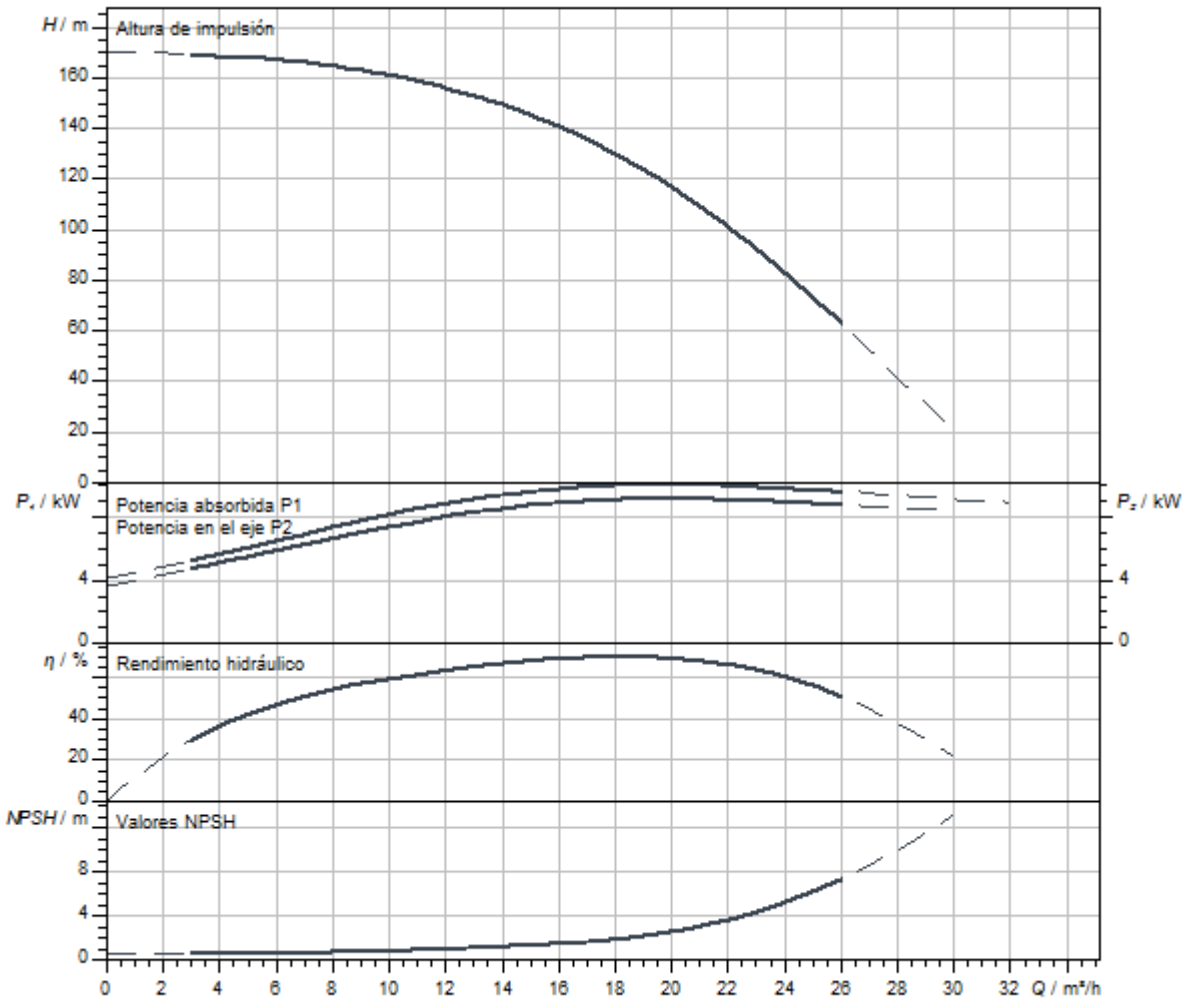

Dimensiones y planos de dimensiones

Helix V 16, PN 25

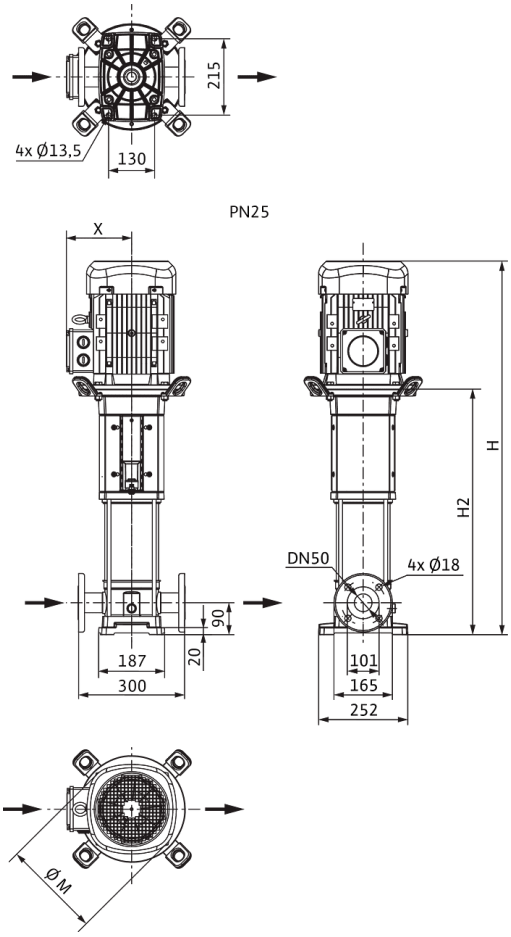

Dimensiones *H*	1642 mm
Dimensiones *H1*	159 mm
Dimensiones *L1*	150 mm
Dimensiones *X*	182 mm
Dimensiones *Ø g*	279 mm
Conexión de tubería del lado de aspiración *DNs*	DN 50
Conexión de tubería del lado de impulsión *DNd*	DN 50
Diámetro del motor *X*	182 mm

Información de pedido

Datos del producto

Marca	Wilo
Denominación del producto	HELIX V1613-2/25/V/KS/400-50
Referencia	4150672
Número EAN	4048482142807
Color	verde/plata
Cantidad mínima de pedido	1
Disponibilidad en el mercado	2010-09-01

Medidas y pesos

Longitud con embalaje	2000 mm
Longitud *L*	2010 mm
Altura con embalaje	650 mm
Altura *H*	1642 mm
Ancho con embalaje	600 mm
Ancho *W*	630 mm
Peso bruto aproximado *m*	167 kg
Peso neto aproximado *m*	132 kg

Embalaje

Tipo de embalaje	Palé desechable
Propiedades del embalaje	Embalaje de transporte
Número por palé	1
Número por capa	1



Ficha técnica

Datos del producto

Denominación del producto	HELIX V1616-1/25/E/KS/400-50

Datos hidráulicos

Índice de eficiencia mínima (MEI)	≥0,5
Presión de entrada	10 bar
Presión máxima de trabajo *PN*	25 bar
Boca de impulsión	DN 50
Temperatura mínima del fluido T_{min}	-30 °C
Temperatura máxima del fluido T_{max}	120 °C
Temperatura ambiente mínima T_{min}	-15 °C
Temperatura ambiente máxima T_{max}	50 °C

Datos del motor

Alimentación eléctrica	3~400 V, 50 Hz
Tolerancia de tensión	±10 %
Potencia nominal del motor P_2	11 kW
Clase de eficiencia energética del motor	IE3
Intensidad nominal I_N	21 A
Velocidad nominal *n*	2900 1/min
Factor de potencia	0,84
Tipo de arranque	Directo/estrella-triángulo
Rendimiento del motor 50% η_M *50%*	90,3 %
Rendimiento del motor 75% η_M *75%*	91,3 %
Rendimiento del motor 100% η_M *100%*	91,2 %
Clase de aislamiento	F
Tipo de protección del motor	IP55

Materiales

Carcasa de la bomba	Acero inoxidable
Rodete	Acero inoxidable
Eje	Acero inoxidable
Cierre mecánico	BQ1EGG
Material de la junta	EPDM

Dimensiones de instalación

Conexión de tubería del lado de aspiración *DNs*	DN 50
Conexión de tubería del lado de impulsión *DNd*	DN 50

Queda reservado el derecho a realizar modificaciones.

Curvas características

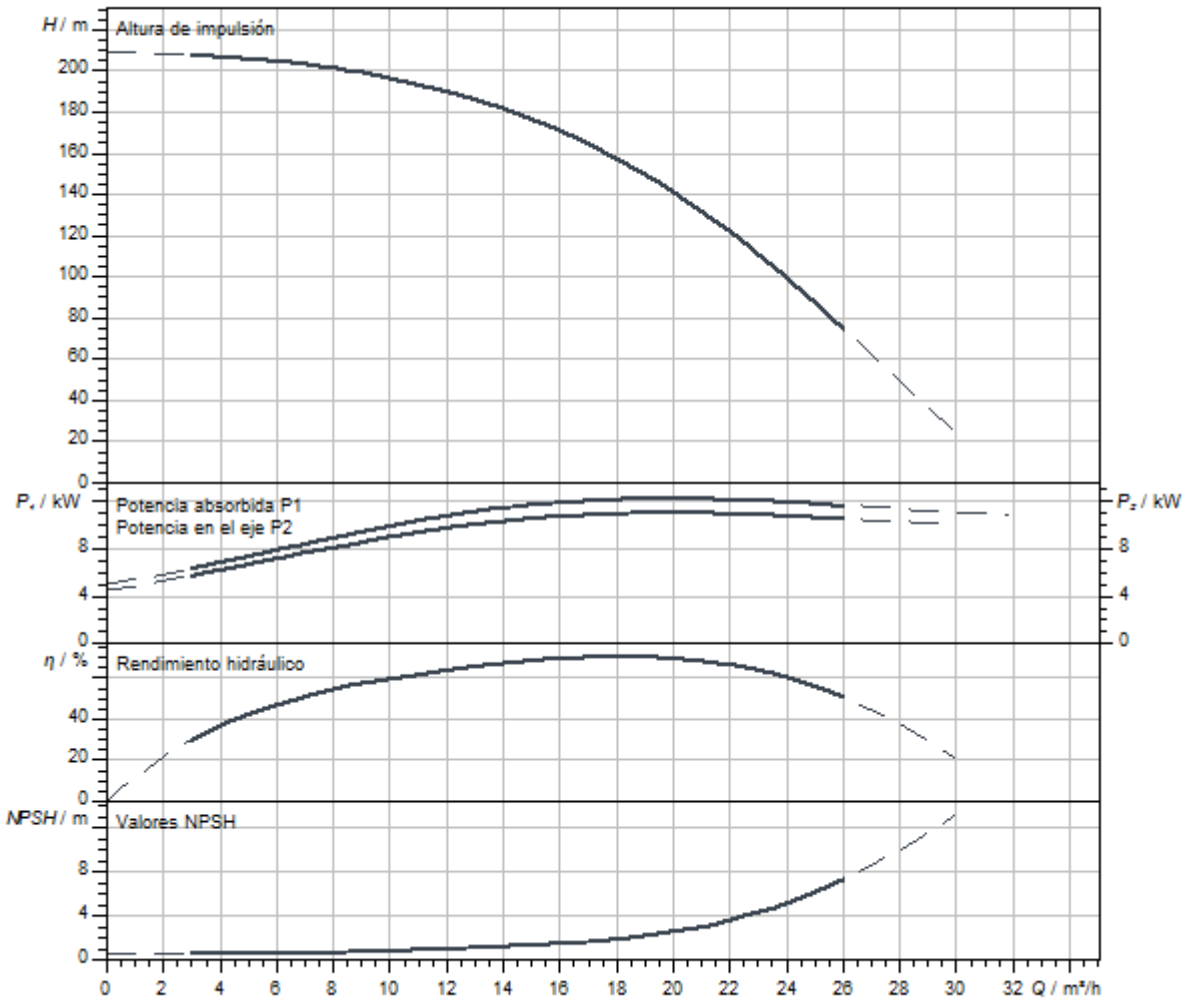

Dimensiones y planos de dimensiones

Helix V 16, PN 25

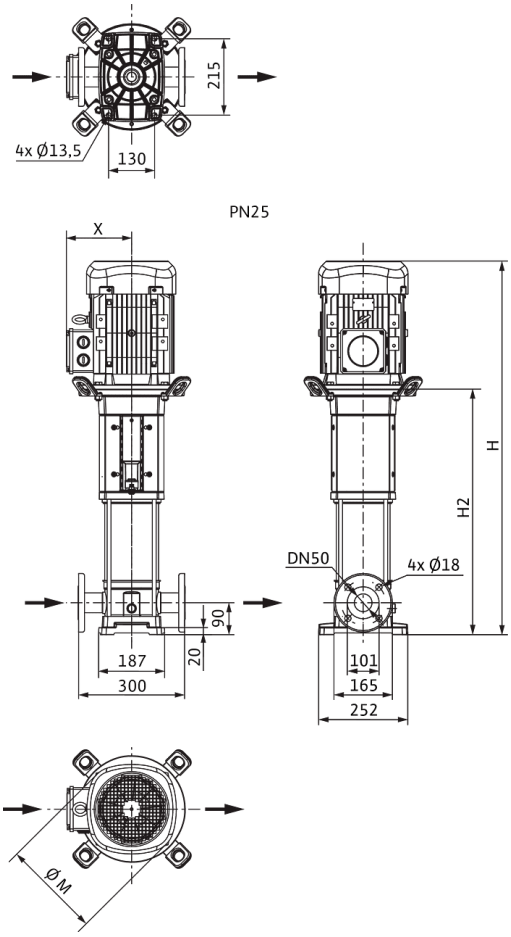

Dimensiones *H*	1792 mm
Dimensiones *H1*	159 mm
Dimensiones *L1*	150 mm
Dimensiones *X*	182 mm
Dimensiones *Ø g*	279 mm
Conexión de tubería del lado de aspiración *DNs*	DN 50
Conexión de tubería del lado de impulsión *DNd*	DN 50
Diámetro del motor *X*	191 mm

Información de pedido

Datos del producto

Marca	Wilo
Denominación del producto	HELIX V1616-1/25/E/KS/400-50
Referencia	4141166
Número EAN	4048482078700
Color	verde/plata
Cantidad mínima de pedido	1
Disponibilidad en el mercado	2010-01-01

Medidas y pesos

Longitud con embalaje	2000 mm
Longitud *L*	1897 mm
Altura con embalaje	650 mm
Altura *H*	1792 mm
Ancho con embalaje	600 mm
Ancho *W*	252 mm
Peso bruto aproximado *m*	169 kg
Peso neto aproximado *m*	134 kg

Embalaje

Tipo de embalaje	Palé desechable
Propiedades del embalaje	Embalaje de transporte
Número por palé	1
Número por capa	1



Ficha técnica

Datos del producto

Denominación del producto	HELIX V1616-2/25/V/KS/400-50

Datos hidráulicos

Índice de eficiencia mínima (MEI)	≥0,5
Presión de entrada	10 bar
Presión máxima de trabajo *PN*	25 bar
Boca de impulsión	DN 50
Temperatura mínima del fluido T_{min}	-15 °C
Temperatura máxima del fluido T_{max}	90 °C
Temperatura ambiente mínima T_{min}	-15 °C
Temperatura ambiente máxima T_{max}	50 °C

Datos del motor

Alimentación eléctrica	3~400 V, 50 Hz
Tolerancia de tensión	±10 %
Potencia nominal del motor P_2	11 kW
Clase de eficiencia energética del motor	IE3
Intensidad nominal I_N	21 A
Velocidad nominal *n*	2900 1/min
Factor de potencia	0,84
Tipo de arranque	Directo/estrella-triángulo
Rendimiento del motor 50% η_M *50%*	90,3 %
Rendimiento del motor 75% η_M *75%*	91,3 %
Rendimiento del motor 100% η_M *100%*	91,2 %
Clase de aislamiento	F
Tipo de protección del motor	IP55

Materiales

Carcasa de la bomba	Acero inoxidable
Rodete	Acero inoxidable
Eje	Acero inoxidable
Cierre mecánico	BQ1VGG
Material de la junta	FKM

Dimensiones de instalación

Conexión de tubería del lado de aspiración *DNs*	DN 50
Conexión de tubería del lado de impulsión *DNd*	DN 50

Curvas características

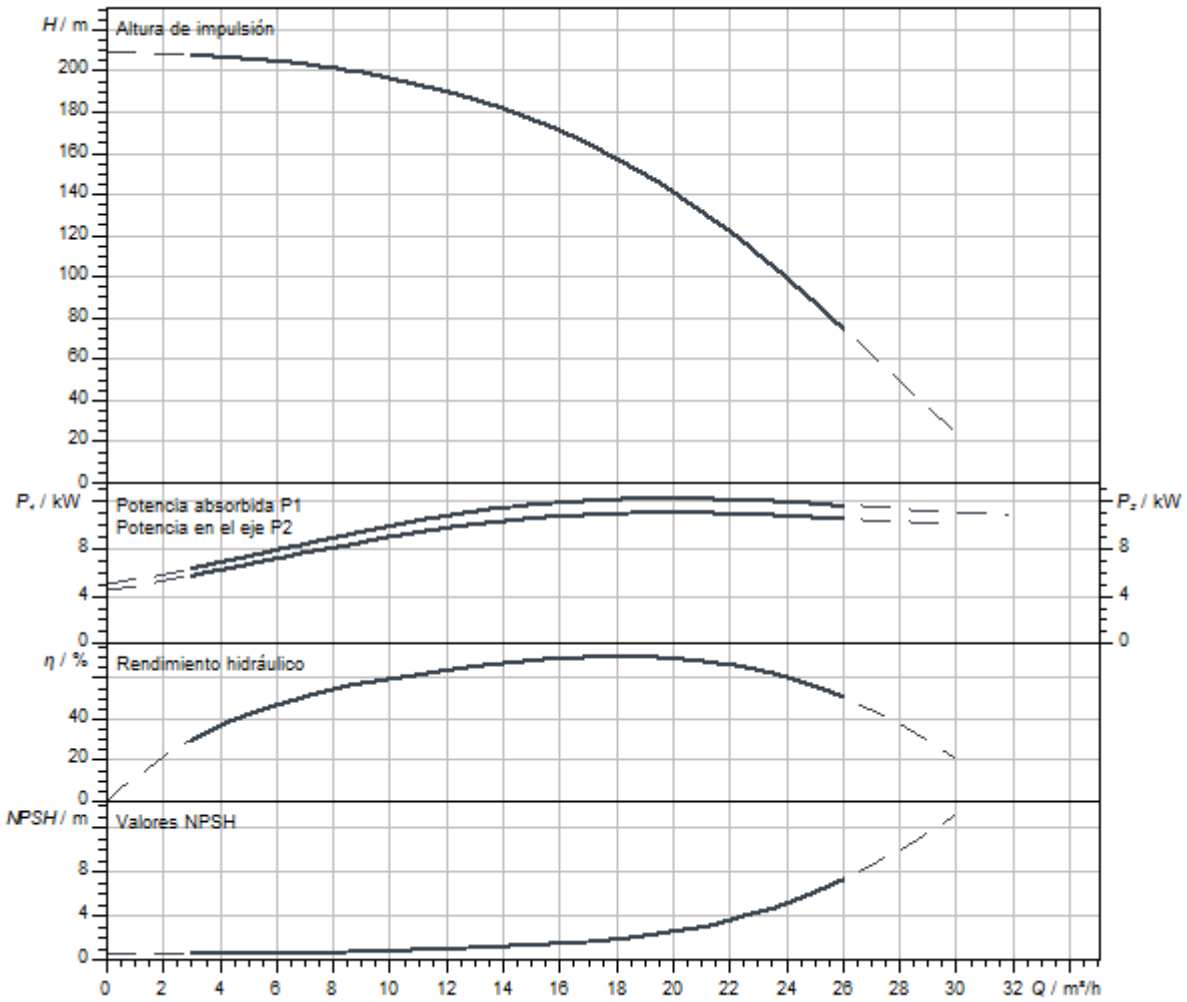

Dimensiones y planos de dimensiones

Helix V 16, PN 25

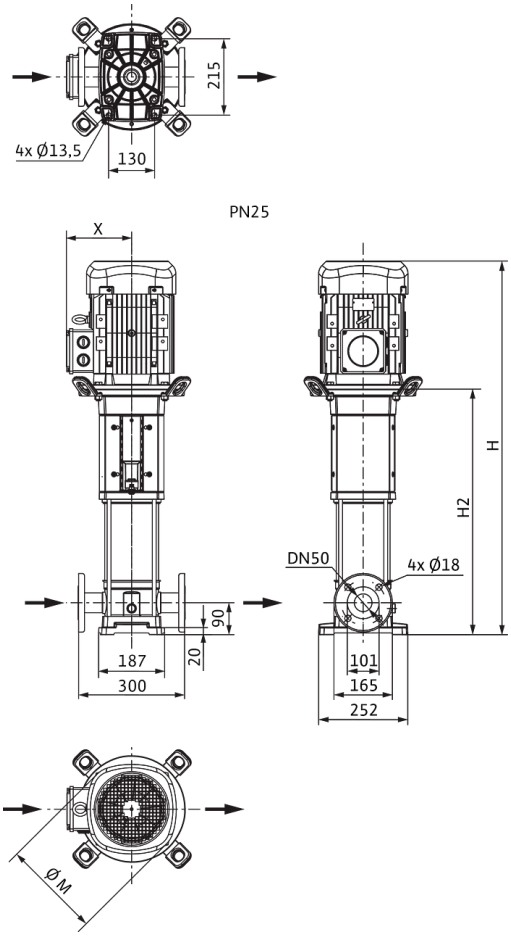

Dimensiones *H*	1792 mm
Dimensiones *H1*	159 mm
Dimensiones *L1*	150 mm
Dimensiones *X*	182 mm
Dimensiones *Ø g*	279 mm
Conexión de tubería del lado de aspiración *DNs*	DN 50
Conexión de tubería del lado de impulsión *DNd*	DN 50
Diámetro del motor *X*	191 mm

Información de pedido

Datos del producto

Marca	Wilo
Denominación del producto	HELIX V1616-2/25/V/KS/400-50
Referencia	4150673
Número EAN	4048482142814
Color	verde/plata
Cantidad mínima de pedido	1
Disponibilidad en el mercado	2010-09-01

Medidas y pesos

Longitud con embalaje	2000 mm
Longitud *L*	2200 mm
Altura con embalaje	650 mm
Altura *H*	1792 mm
Ancho con embalaje	600 mm
Ancho *W*	830 mm
Peso bruto aproximado *m*	169 kg
Peso neto aproximado *m*	134 kg

Embalaje

Tipo de embalaje	Palé desechable
Propiedades del embalaje	Embalaje de transporte
Número por palé	1
Número por capa	1



Ficha técnica

Datos del producto

Denominación del producto	HELIX V2201-1/16/E/KS/400-50

Datos hidráulicos

Índice de eficiencia mínima (MEI)	≥0,7
Presión de entrada	10 bar
Presión máxima de trabajo *PN*	16 bar
Boca de impulsión	DN 50
Temperatura mínima del fluido T_{min}	-20 °C
Temperatura máxima del fluido T_{max}	120 °C
Temperatura ambiente mínima T_{min}	-15 °C
Temperatura ambiente máxima T_{max}	50 °C

Datos del motor

Alimentación eléctrica	3~400 V, 50 Hz
Tolerancia de tensión	±10 %
Potencia nominal del motor P_2	1,5 kW
Clase de eficiencia energética del motor	IE3
Intensidad nominal I_N	3 A
Velocidad nominal *n*	2900 1/min
Factor de potencia	0,85
Tipo de arranque	Directo online (DOL)
Rendimiento del motor 50% η_M *50%*	80,9 %
Rendimiento del motor 75% η_M *75%*	83,8 %
Rendimiento del motor 100% η_M *100%*	84,2 %
Clase de aislamiento	F
Tipo de protección del motor	IP55

Materiales

Carcasa de la bomba	Acero inoxidable
Rodete	Acero inoxidable
Eje	Acero inoxidable
Cierre mecánico	BQ1EGG
Material de la junta	EPDM

Dimensiones de instalación

Conexión de tubería del lado de aspiración *DNs*	DN 50
Conexión de tubería del lado de impulsión *DNd*	DN 50

Queda reservado el derecho a realizar modificaciones.

Curvas características

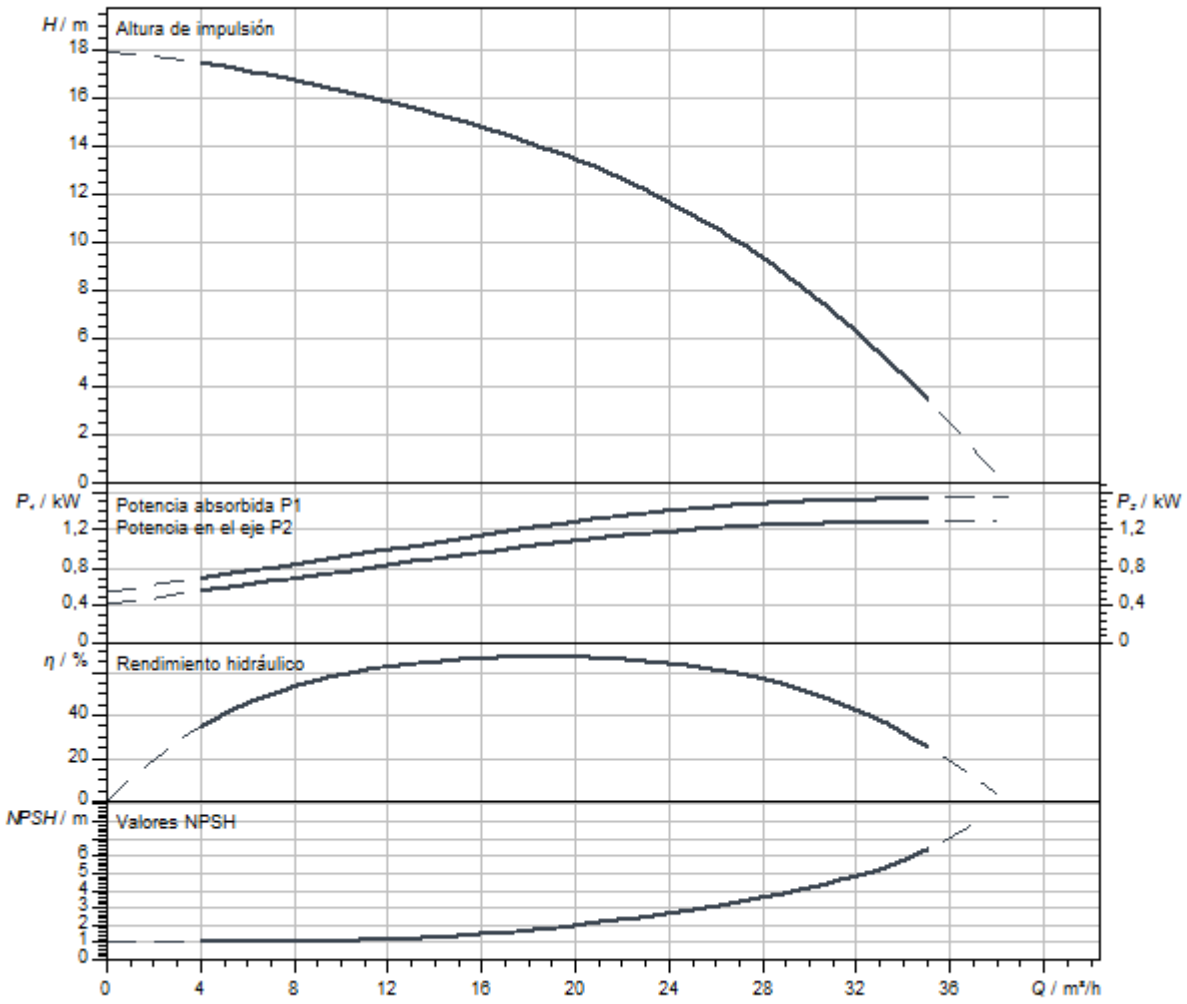

Queda reservado el derecho a realizar modificaciones.

Dimensiones y planos de dimensiones

Helix V 22

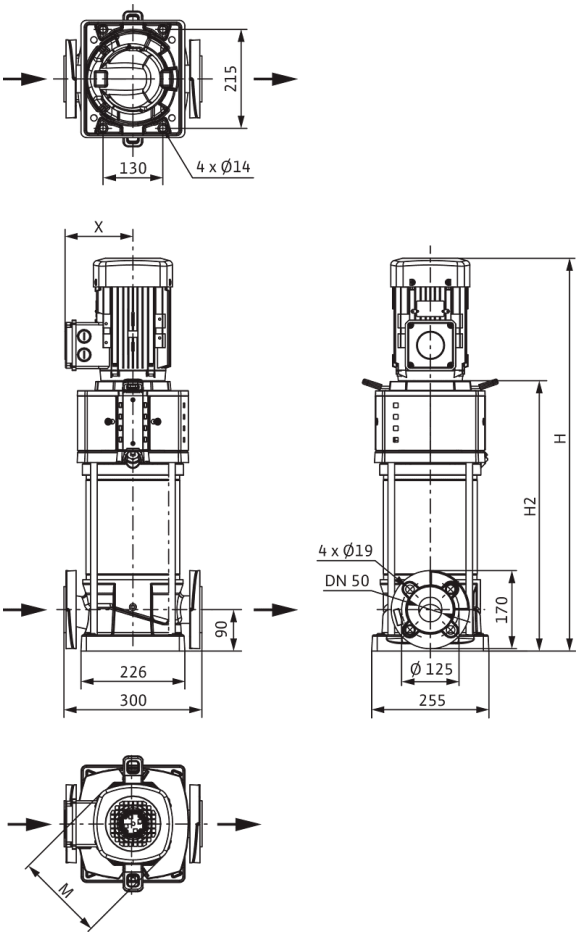

Dimensiones *H*	782 mm
Dimensiones *H1*	172 mm
Dimensiones *L1*	150 mm
Dimensiones *X*	132 mm
Dimensiones *Ø g*	193 mm
Conexión de tubería del lado de aspiración *DNs*	DN 50
Conexión de tubería del lado de impulsión *DNd*	DN 50
Diámetro del motor *X*	132 mm

Información de pedido

Datos del producto

Marca	Wilo
Denominación del producto	HELIX V2201-1/16/E/KS/400-50
Referencia	4246574
Número EAN	4062679185286
Color	verde/plata
Cantidad mínima de pedido	1
Disponibilidad en el mercado	2021-09-28

Medidas y pesos

Longitud con embalaje	1200 mm
Longitud *L*	300 mm
Altura con embalaje	500 mm
Altura *H*	782 mm
Ancho con embalaje	400 mm
Ancho *W*	296 mm
Peso bruto aproximado *m*	76 kg
Peso neto aproximado *m*	61 kg

Embalaje

Tipo de embalaje	Palé desechable
Propiedades del embalaje	Embalaje de transporte
Número por palé	1
Número por capa	1



Ficha técnica

Datos del producto

Denominación del producto	HELIX V2201-2/16/V/KS/400-50

Datos hidráulicos

Índice de eficiencia mínima (MEI)	≥0,7
Presión de entrada	10 bar
Presión máxima de trabajo *PN*	16 bar
Boca de impulsión	DN 50
Temperatura mínima del fluido T_{min}	-15 °C
Temperatura máxima del fluido T_{max}	90 °C
Temperatura ambiente mínima T_{min}	-15 °C
Temperatura ambiente máxima T_{max}	50 °C

Datos del motor

Alimentación eléctrica	3~400 V, 50 Hz
Tolerancia de tensión	±10 %
Potencia nominal del motor P_2	1,5 kW
Clase de eficiencia energética del motor	IE3
Intensidad nominal I_N	3 A
Velocidad nominal *n*	2900 1/min
Factor de potencia	0,85
Tipo de arranque	Directo online (DOL)
Rendimiento del motor 50% η_M *50%*	80,9 %
Rendimiento del motor 75% η_M *75%*	83,8 %
Rendimiento del motor 100% η_M *100%*	84,2 %
Clase de aislamiento	F
Tipo de protección del motor	IP55

Materiales

Carcasa de la bomba	Acero inoxidable
Rodete	Acero inoxidable
Eje	Acero inoxidable
Cierre mecánico	BQ1VGG
Material de la junta	FKM

Dimensiones de instalación

Conexión de tubería del lado de aspiración *DNs*	DN 50
Conexión de tubería del lado de impulsión *DNd*	DN 50

Queda reservado el derecho a realizar modificaciones.

Curvas características

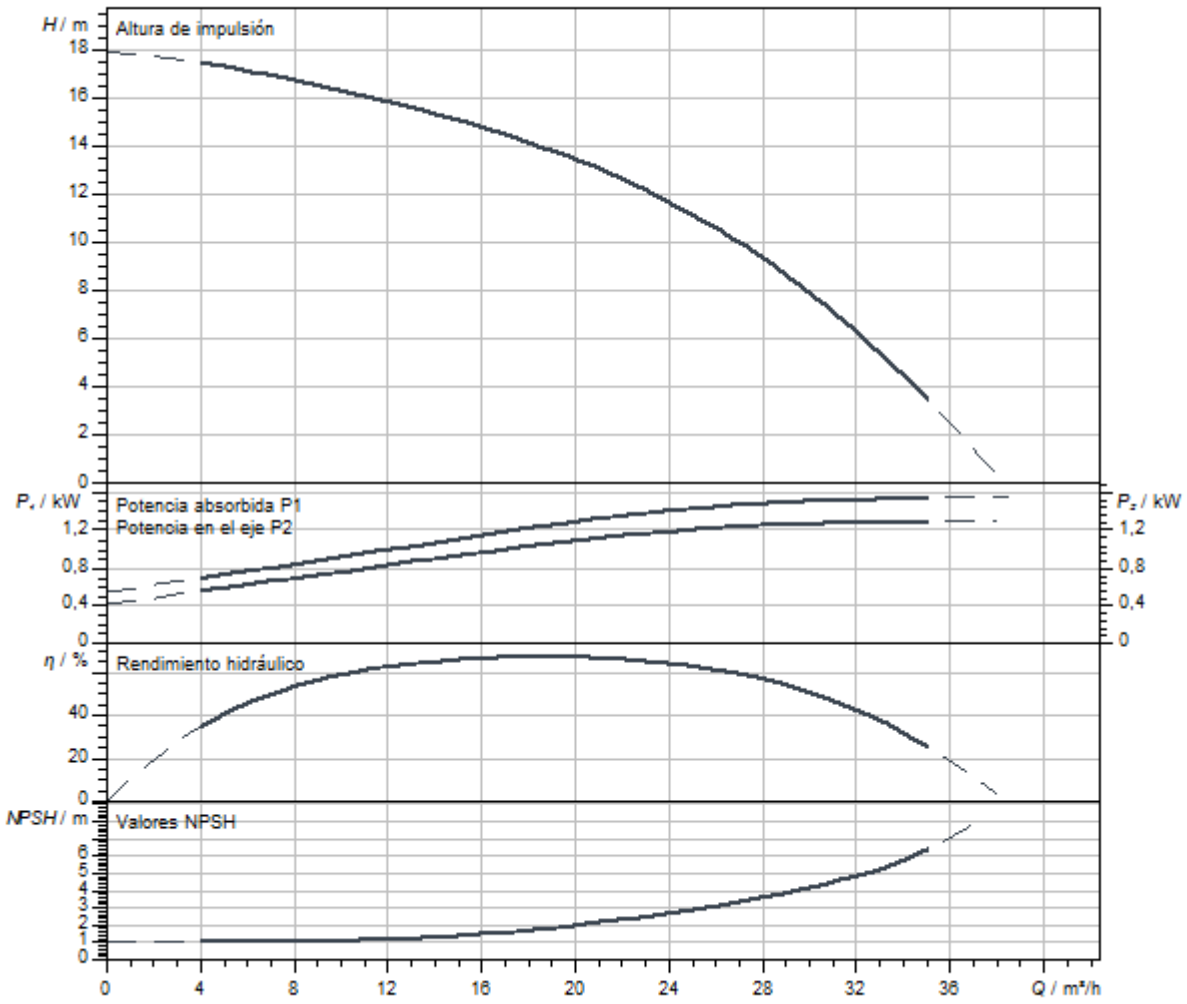

Queda reservado el derecho a realizar modificaciones.

Dimensiones y planos de dimensiones

Helix V 22, PN 25

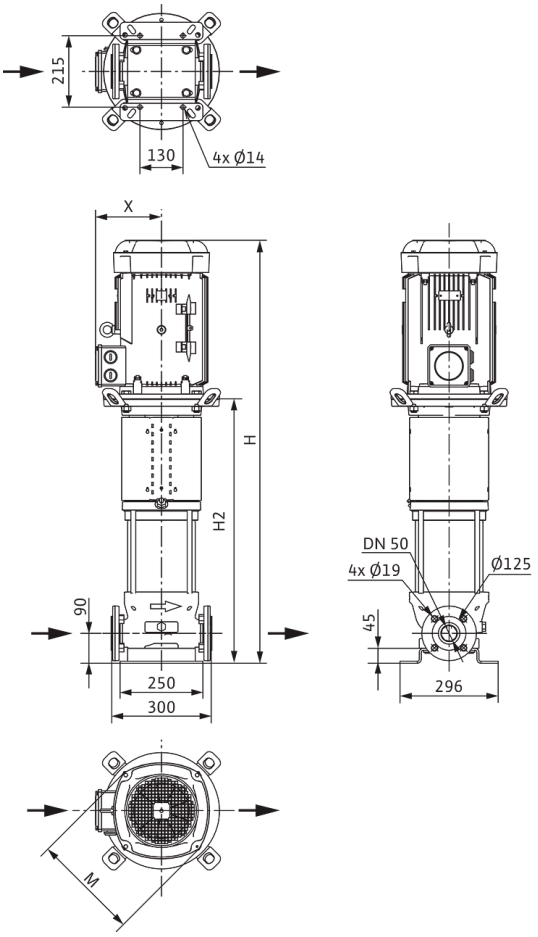

Dimensiones *H*	835 mm
Dimensiones *H1*	172 mm
Dimensiones *L1*	150 mm
Dimensiones *X*	132 mm
Dimensiones *Ø g*	193 mm
Conexión de tubería del lado de aspiración *DNs*	DN 50
Conexión de tubería del lado de impulsión *DNd*	DN 50
Diámetro del motor *X*	132 mm

Información de pedido

Datos del producto

Marca	Wilo
Denominación del producto	HELIX V2201-2/16/V/KS/400-50
Referencia	4139774
Número EAN	4048482073934
Color	verde/plata
Cantidad mínima de pedido	1
Disponibilidad en el mercado	2010-01-01

Medidas y pesos

Longitud con embalaje	1200 mm
Longitud *L*	300 mm
Altura con embalaje	500 mm
Altura *H*	835 mm
Ancho con embalaje	400 mm
Ancho *W*	296 mm
Peso bruto aproximado *m*	77 kg
Peso neto aproximado *m*	63 kg

Embalaje

Tipo de embalaje	Palé desechable
Propiedades del embalaje	Embalaje de transporte
Número por palé	1
Número por capa	1



Ficha técnica

Datos del producto

Denominación del producto	HELIX V2202-1/16/E/KS/400-50

Datos hidráulicos

Índice de eficiencia mínima (MEI)	≥0,7
Presión de entrada	10 bar
Presión máxima de trabajo *PN*	16 bar
Boca de impulsión	DN 50
Temperatura mínima del fluido T_{min}	-20 °C
Temperatura máxima del fluido T_{max}	120 °C
Temperatura ambiente mínima T_{min}	-15 °C
Temperatura ambiente máxima T_{max}	50 °C

Datos del motor

Alimentación eléctrica	3~400 V, 50 Hz
Tolerancia de tensión	±10 %
Potencia nominal del motor P_2	3 kW
Clase de eficiencia energética del motor	IE3
Intensidad nominal I_N	5,5 A
Velocidad nominal *n*	2900 1/min
Factor de potencia	0,90
Tipo de arranque	Directo online (DOL)
Rendimiento del motor 50% η_M *50%*	85,4 %
Rendimiento del motor 75% η_M *75%*	87,1 %
Rendimiento del motor 100% η_M *100%*	87,1 %
Clase de aislamiento	F
Tipo de protección del motor	IP55

Materiales

Carcasa de la bomba	Acero inoxidable
Rodete	Acero inoxidable
Eje	Acero inoxidable
Cierre mecánico	BQ1EGG
Material de la junta	EPDM

Dimensiones de instalación

Conexión de tubería del lado de aspiración *DNs*	DN 50
Conexión de tubería del lado de impulsión *DNd*	DN 50

Queda reservado el derecho a realizar modificaciones.

Curvas características

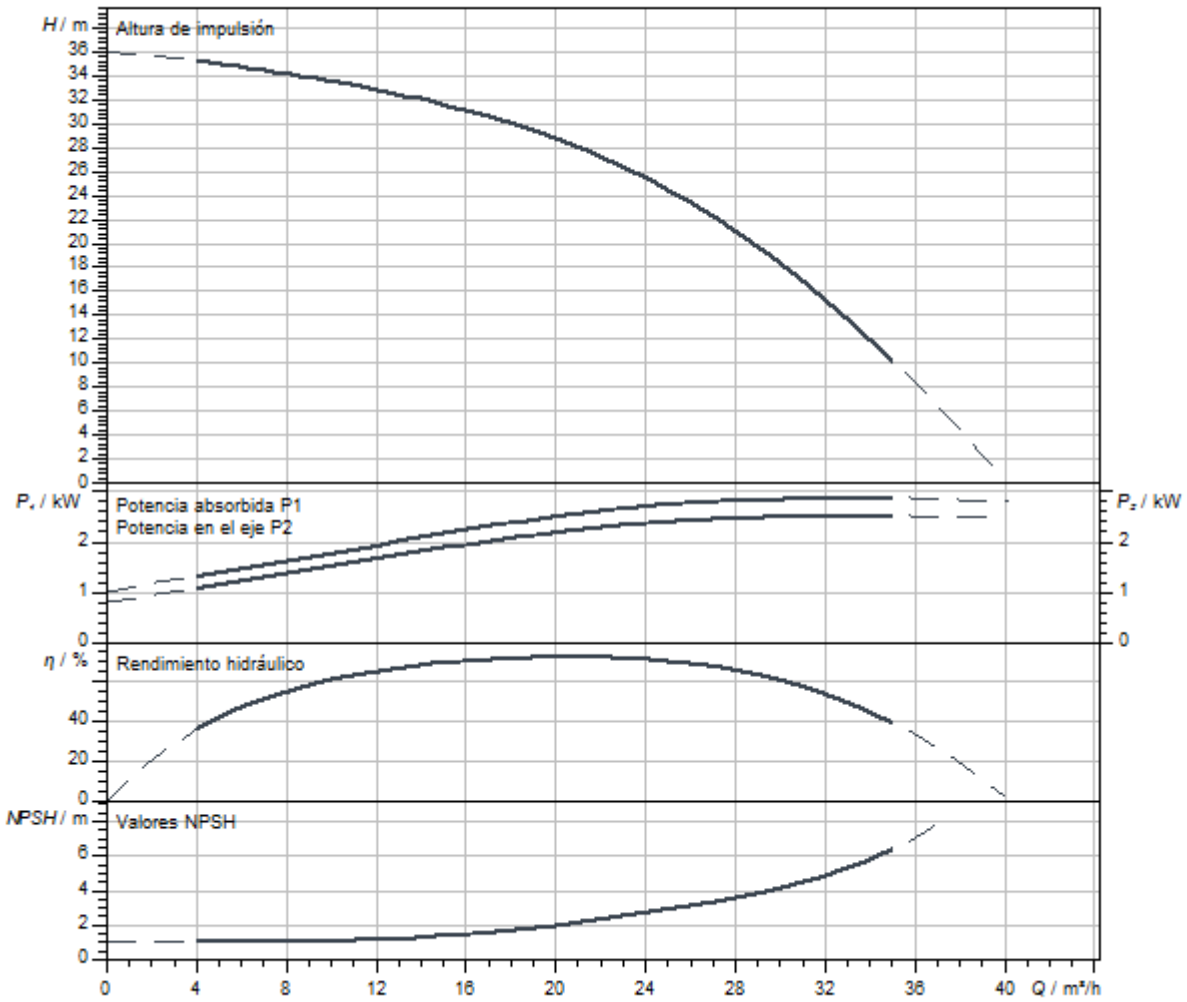

Dimensiones y planos de dimensiones

Helix V 22

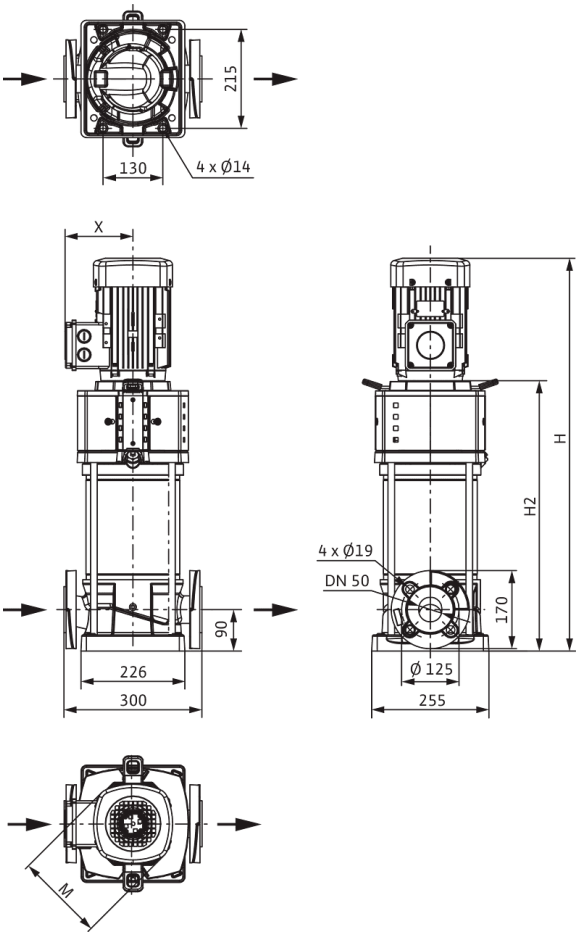

Dimensiones *H*	837 mm
Dimensiones *H1*	172 mm
Dimensiones *L1*	150 mm
Dimensiones *X*	141 mm
Dimensiones *Ø g*	217 mm
Conexión de tubería del lado de aspiración *DNs*	DN 50
Conexión de tubería del lado de impulsión *DNd*	DN 50
Diámetro del motor *X*	132 mm

Información de pedido

Datos del producto

Marca	Wilo
Denominación del producto	HELIX V2202-1/16/E/KS/400-50
Referencia	4246575
Número EAN	4062679185293
Color	verde/plata
Cantidad mínima de pedido	1
Disponibilidad en el mercado	2021-09-28

Medidas y pesos

Longitud con embalaje	1200 mm
Longitud *L*	300 mm
Altura con embalaje	500 mm
Altura *H*	837 mm
Ancho con embalaje	400 mm
Ancho *W*	296 mm
Peso bruto aproximado *m*	85 kg
Peso neto aproximado *m*	70 kg

Embalaje

Tipo de embalaje	Palé desechable
Propiedades del embalaje	Embalaje de transporte
Número por palé	1
Número por capa	1



Ficha técnica

Datos del producto

Denominación del producto	HELIX V2202-2/16/V/KS/400-50

Datos hidráulicos

Índice de eficiencia mínima (MEI)	≥0,7
Presión de entrada	10 bar
Presión máxima de trabajo *PN*	16 bar
Boca de impulsión	DN 50
Temperatura mínima del fluido T_{min}	-15 °C
Temperatura máxima del fluido T_{max}	90 °C
Temperatura ambiente mínima T_{min}	-15 °C
Temperatura ambiente máxima T_{max}	50 °C

Datos del motor

Alimentación eléctrica	3~400 V, 50 Hz
Tolerancia de tensión	±10 %
Potencia nominal del motor P_2	3 kW
Clase de eficiencia energética del motor	IE3
Intensidad nominal I_N	5,5 A
Velocidad nominal *n*	2900 1/min
Factor de potencia	0,90
Tipo de arranque	Directo online (DOL)
Rendimiento del motor 50% η_M *50%*	85,4 %
Rendimiento del motor 75% η_M *75%*	87,1 %
Rendimiento del motor 100% η_M *100%*	87,1 %
Clase de aislamiento	F
Tipo de protección del motor	IP55

Materiales

Carcasa de la bomba	Acero inoxidable
Rodete	Acero inoxidable
Eje	Acero inoxidable
Cierre mecánico	BQ1VGG
Material de la junta	FKM

Dimensiones de instalación

Conexión de tubería del lado de aspiración *DNs*	DN 50
Conexión de tubería del lado de impulsión *DNd*	DN 50

Queda reservado el derecho a realizar modificaciones.

Curvas características

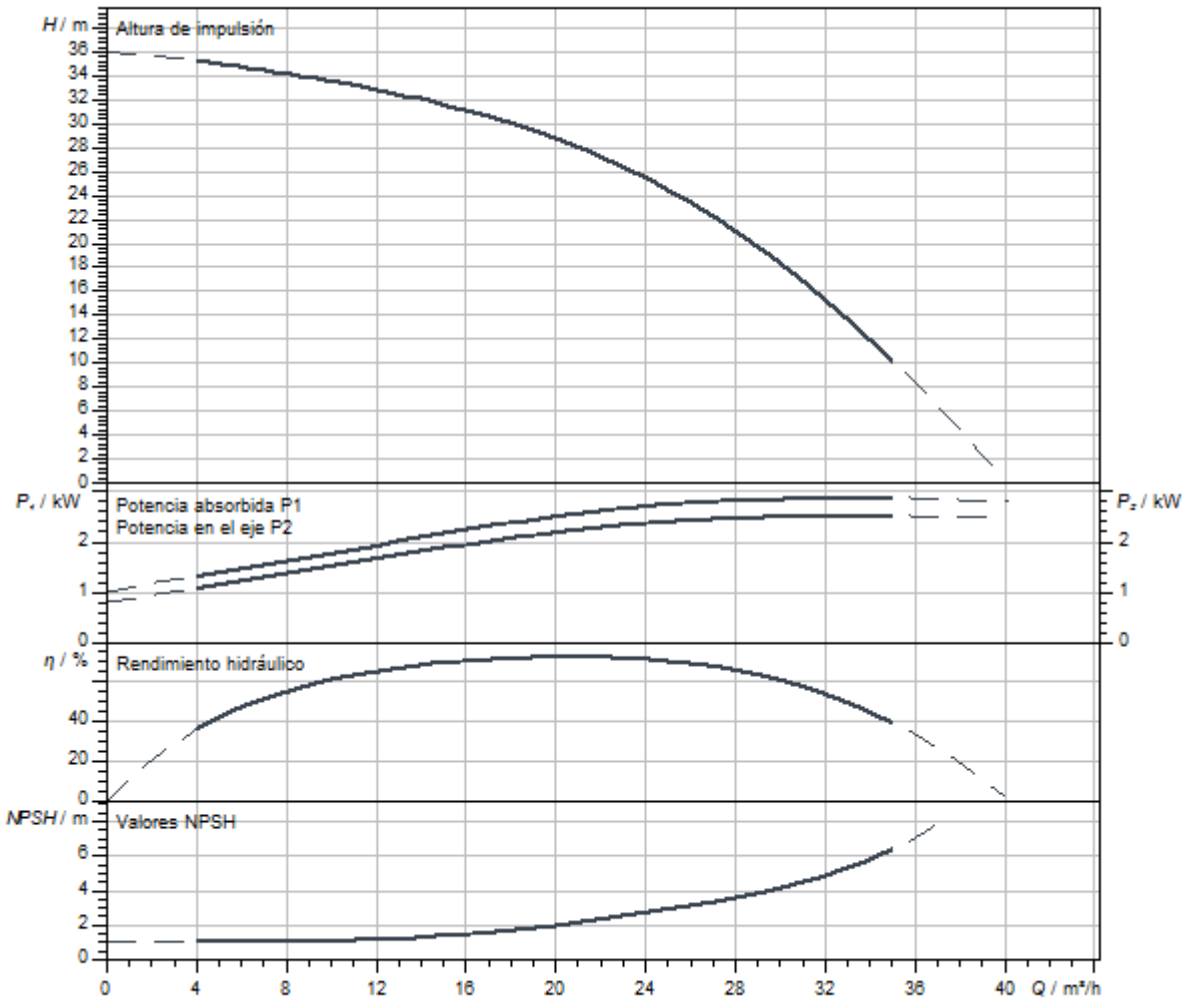

Dimensiones y planos de dimensiones

Helix V 22, PN 25

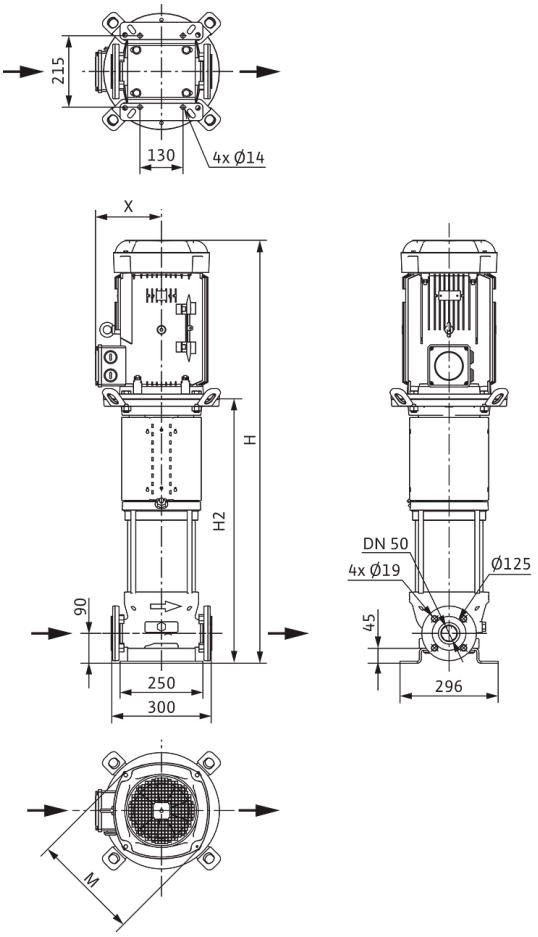

Dimensiones *H*	890 mm
Dimensiones *H1*	172 mm
Dimensiones *L1*	150 mm
Dimensiones *X*	141 mm
Dimensiones *Ø g*	217 mm
Conexión de tubería del lado de aspiración *DNs*	DN 50
Conexión de tubería del lado de impulsión *DNd*	DN 50
Diámetro del motor *X*	132 mm

Información de pedido

Datos del producto

Marca	Wilo
Denominación del producto	HELIX V2202-2/16/V/KS/400-50
Referencia	4139775
Número EAN	4048482073941
Color	verde/plata
Cantidad mínima de pedido	1
Disponibilidad en el mercado	2010-01-01

Medidas y pesos

Longitud con embalaje	1200 mm
Longitud *L*	300 mm
Altura con embalaje	500 mm
Altura *H*	890 mm
Ancho con embalaje	400 mm
Ancho *W*	296 mm
Peso bruto aproximado *m*	92 kg
Peso neto aproximado *m*	78 kg

Embalaje

Tipo de embalaje	Palé desechable
Propiedades del embalaje	Embalaje de transporte
Número por palé	1
Número por capa	1



Ficha técnica

Datos del producto

Denominación del producto	HELIX V2202-4/16/E/S/400-50

Datos hidráulicos

Índice de eficiencia mínima (MEI)	≥0,7
Presión de entrada	10 bar
Presión máxima de trabajo *PN*	16 bar
Boca de impulsión	DN 50
Temperatura mínima del fluido T_{min}	-20 °C
Temperatura máxima del fluido T_{max}	120 °C
Temperatura ambiente mínima T_{min}	-15 °C
Temperatura ambiente máxima T_{max}	50 °C

Datos del motor

Alimentación eléctrica	3~400 V, 50 Hz
Tolerancia de tensión	±10 %
Potencia nominal del motor P_2	3 kW
Clase de eficiencia energética del motor	IE3
Intensidad nominal I_N	5,5 A
Velocidad nominal *n*	2900 1/min
Factor de potencia	0,90
Tipo de arranque	Directo online (DOL)
Rendimiento del motor 50% η_M *50%*	85,4 %
Rendimiento del motor 75% η_M *75%*	87,1 %
Rendimiento del motor 100% η_M *100%*	87,1 %
Clase de aislamiento	F
Tipo de protección del motor	IP55

Materiales

Carcasa de la bomba	fundición gris
Rodete	Acero inoxidable
Eje	Acero inoxidable
Cierre mecánico	BQ1EGG
Material de la junta	EPDM

Dimensiones de instalación

Conexión de tubería del lado de aspiración *DNs*	DN 50
Conexión de tubería del lado de impulsión *DNd*	DN 50

Queda reservado el derecho a realizar modificaciones.

Curvas características

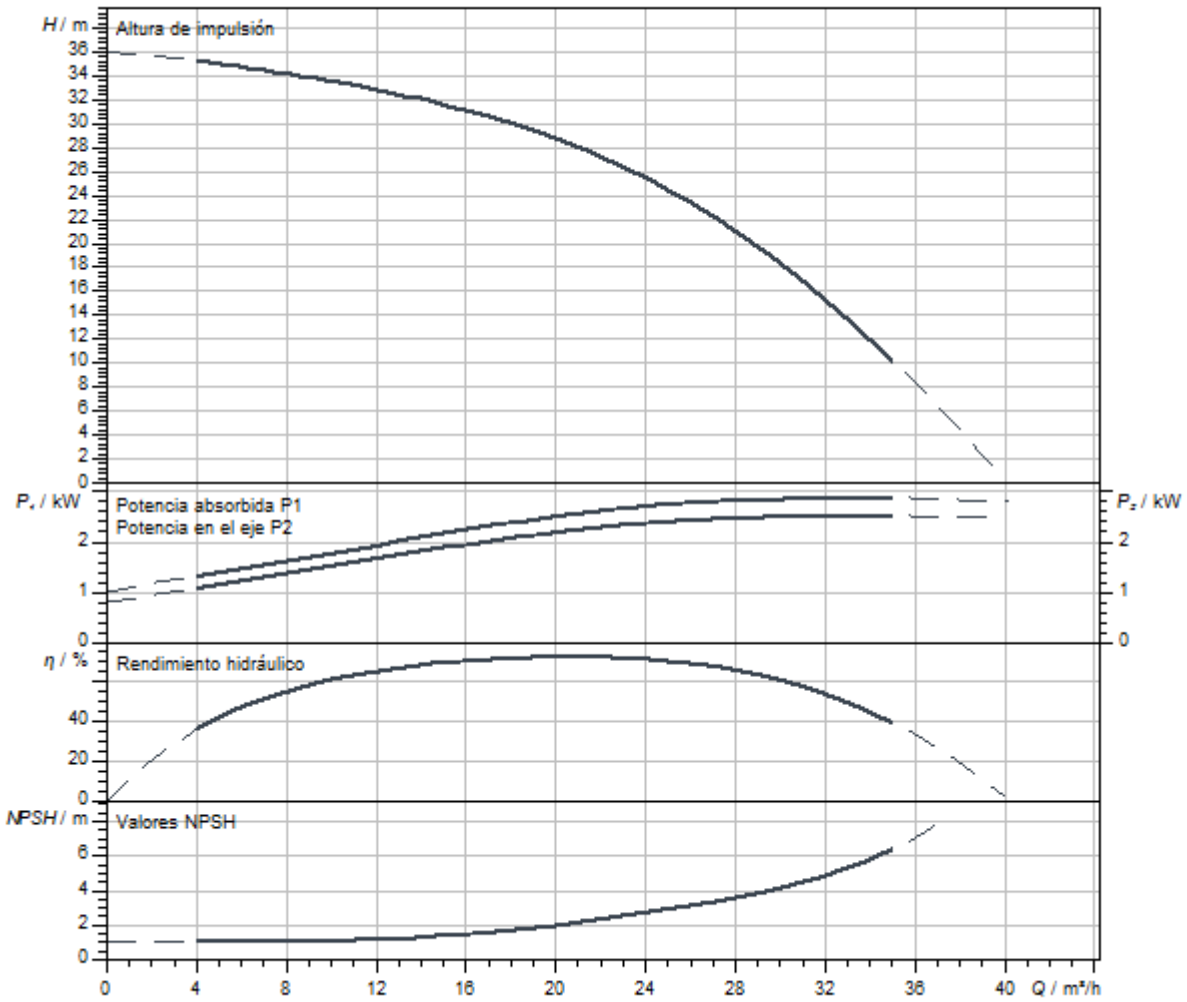

Dimensiones y planos de dimensiones

Helix V 22

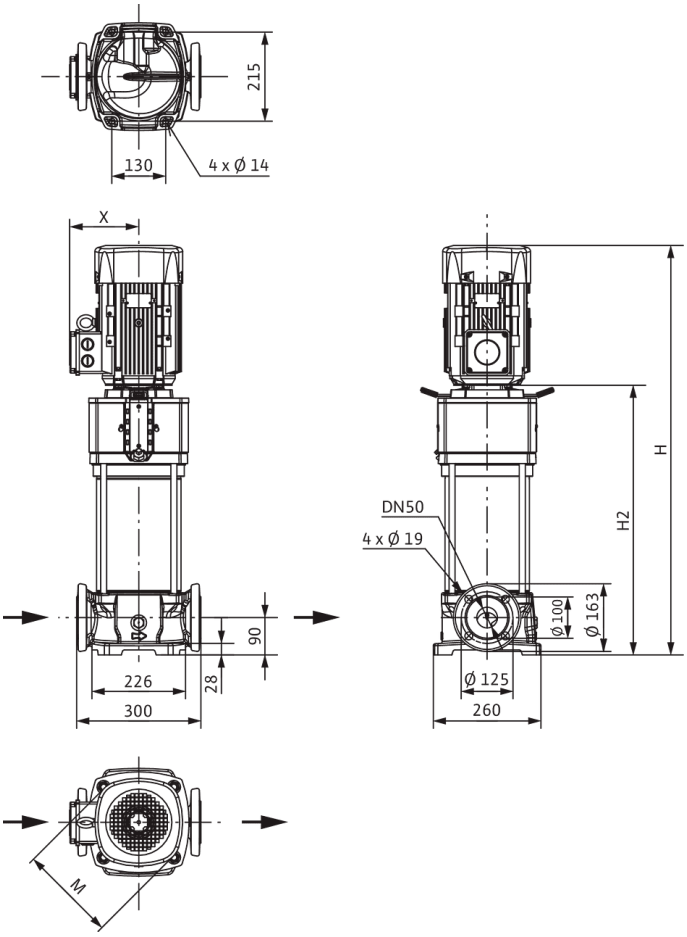

Dimensiones *H*	772 mm
Dimensiones *H1*	172 mm
Dimensiones *L1*	150 mm
Dimensiones *X*	141 mm
Dimensiones *Ø g*	217 mm
Conexión de tubería del lado de aspiración *DNs*	DN 50
Conexión de tubería del lado de impulsión *DNd*	DN 50
Diámetro del motor *X*	132 mm

Información de pedido

Datos del producto

Marca	Wilo
Denominación del producto	HELIX V2202-4/16/E/S/400-50
Referencia	4183363
Número EAN	4048482356105
Color	verde/plata
Cantidad mínima de pedido	1
Disponibilidad en el mercado	2014-03-01

Embalaje

Tipo de embalaje	Palé desechable
Propiedades del embalaje	Embalaje de transporte
Número por palé	1
Número por capa	1

Medidas y pesos

Longitud con embalaje	1200 mm
Longitud *L*	300 mm
Altura con embalaje	500 mm
Altura *H*	772 mm
Ancho con embalaje	400 mm
Ancho *W*	260 mm
Peso bruto aproximado *m*	78 kg
Peso neto aproximado *m*	64 kg

Queda reservado el derecho a realizar modificaciones.



Ficha técnica

Datos del producto

Denominación del producto	HELIX V2203-1/16/E/KS/400-50

Datos hidráulicos

Índice de eficiencia mínima (MEI)	≥0,7
Presión de entrada	10 bar
Presión máxima de trabajo *PN*	16 bar
Boca de impulsión	DN 50
Temperatura mínima del fluido T_{min}	-20 °C
Temperatura máxima del fluido T_{max}	120 °C
Temperatura ambiente mínima T_{min}	-15 °C
Temperatura ambiente máxima T_{max}	50 °C

Datos del motor

Alimentación eléctrica	3~400 V, 50 Hz
Tolerancia de tensión	±10 %
Potencia nominal del motor P_2	4 kW
Clase de eficiencia energética del motor	IE3
Intensidad nominal I_N	7,4 A
Velocidad nominal *n*	2900 1/min
Factor de potencia	0,87
Tipo de arranque	Directo online (DOL)
Rendimiento del motor 50% η_M *50%*	86,5 %
Rendimiento del motor 75% η_M *75%*	88 %
Rendimiento del motor 100% η_M *100%*	88,1 %
Clase de aislamiento	F
Tipo de protección del motor	IP55

Materiales

Carcasa de la bomba	Acero inoxidable
Rodete	Acero inoxidable
Eje	Acero inoxidable
Cierre mecánico	BQ1EGG
Material de la junta	EPDM

Dimensiones de instalación

Conexión de tubería del lado de aspiración *DNs*	DN 50
Conexión de tubería del lado de impulsión *DNd*	DN 50

Queda reservado el derecho a realizar modificaciones.

Curvas características

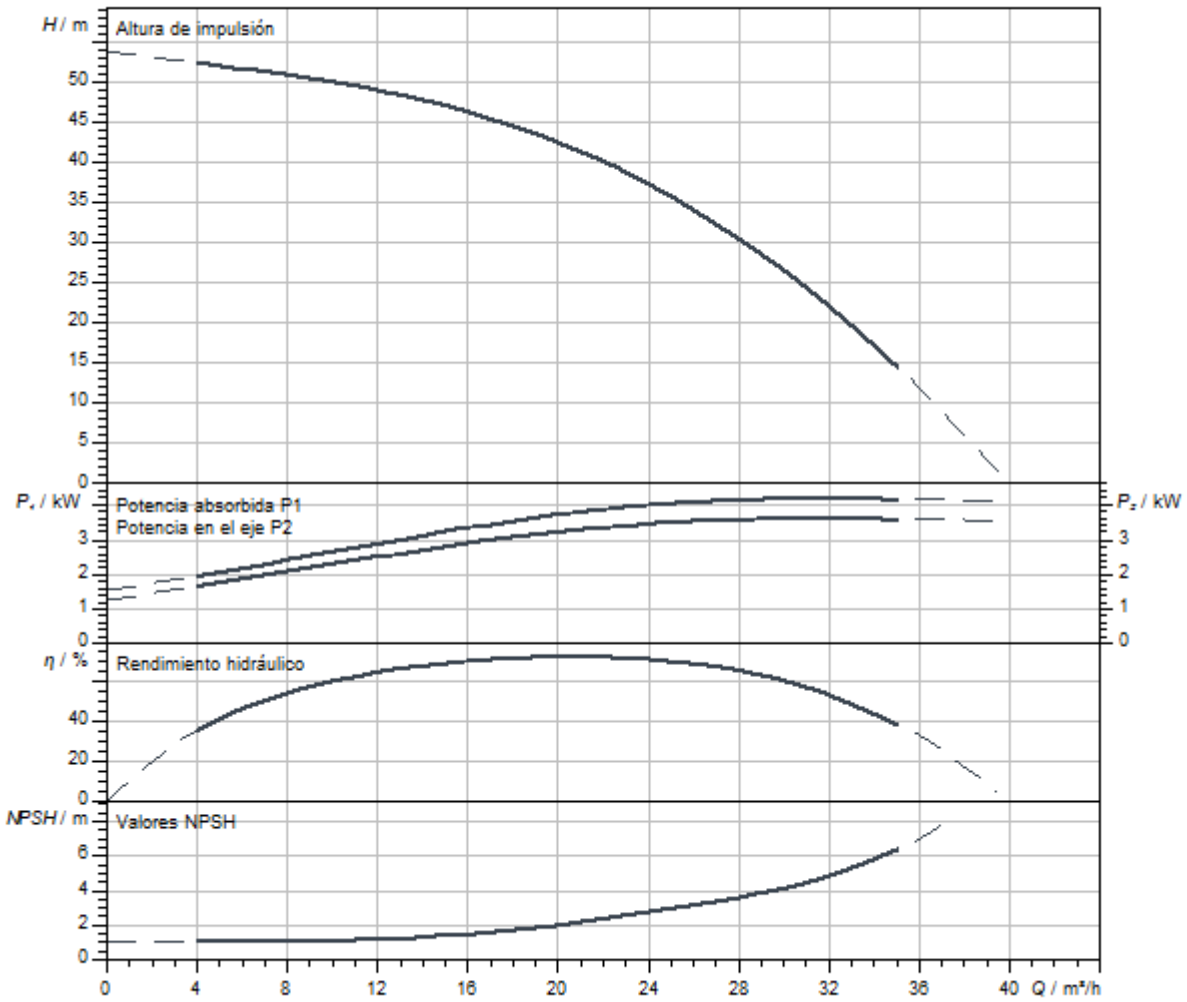

Dimensiones y planos de dimensiones

Helix V 22

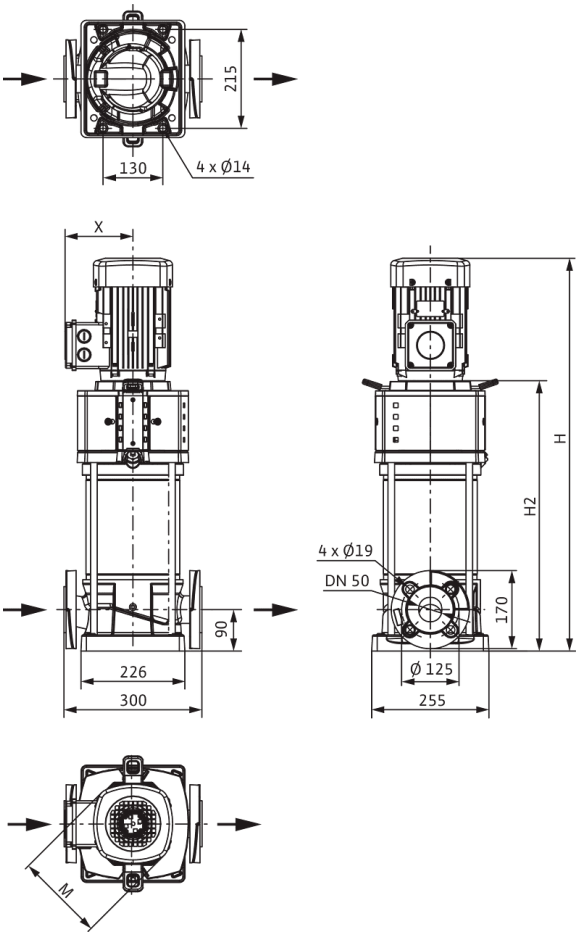

Dimensiones *H*	854 mm
Dimensiones *H1*	172 mm
Dimensiones *L1*	150 mm
Dimensiones *X*	145 mm
Dimensiones *Ø g*	196 mm
Conexión de tubería del lado de aspiración *DNs*	DN 50
Conexión de tubería del lado de impulsión *DNd*	DN 50
Diámetro del motor *X*	164 mm

Información de pedido

Datos del producto

Marca	Wilo
Denominación del producto	HELIX V2203-1/16/E/KS/400-50
Referencia	4246609
Número EAN	4062679185835
Color	verde/plata
Cantidad mínima de pedido	1
Disponibilidad en el mercado	2021-09-28

Medidas y pesos

Longitud con embalaje	1200 mm
Longitud *L*	300 mm
Altura con embalaje	500 mm
Altura *H*	854 mm
Ancho con embalaje	400 mm
Ancho *W*	296 mm
Peso bruto aproximado *m*	87 kg
Peso neto aproximado *m*	72 kg

Embalaje

Tipo de embalaje	Palé desechable
Propiedades del embalaje	Embalaje de transporte
Número por palé	1
Número por capa	1



Ficha técnica

Datos del producto

Denominación del producto	HELIX V2203-2/16/V/KS/400-50

Datos hidráulicos

Índice de eficiencia mínima (MEI)	≥0,7
Presión de entrada	10 bar
Presión máxima de trabajo *PN*	16 bar
Boca de impulsión	DN 50
Temperatura mínima del fluido T_{min}	-15 °C
Temperatura máxima del fluido T_{max}	90 °C
Temperatura ambiente mínima T_{min}	-15 °C
Temperatura ambiente máxima T_{max}	50 °C

Datos del motor

Alimentación eléctrica	3~400 V, 50 Hz
Tolerancia de tensión	±10 %
Potencia nominal del motor P_2	4 kW
Clase de eficiencia energética del motor	IE3
Intensidad nominal I_N	7,4 A
Velocidad nominal *n*	2900 1/min
Factor de potencia	0,87
Tipo de arranque	Directo online (DOL)
Rendimiento del motor 50% η_M *50%*	86,5 %
Rendimiento del motor 75% η_M *75%*	88 %
Rendimiento del motor 100% η_M *100%*	88,1 %
Clase de aislamiento	F
Tipo de protección del motor	IP55

Materiales

Carcasa de la bomba	Acero inoxidable
Rodete	Acero inoxidable
Eje	Acero inoxidable
Cierre mecánico	BQ1VGG
Material de la junta	FKM

Dimensiones de instalación

Conexión de tubería del lado de aspiración *DNs*	DN 50
Conexión de tubería del lado de impulsión *DNd*	DN 50

Queda reservado el derecho a realizar modificaciones.

Curvas características

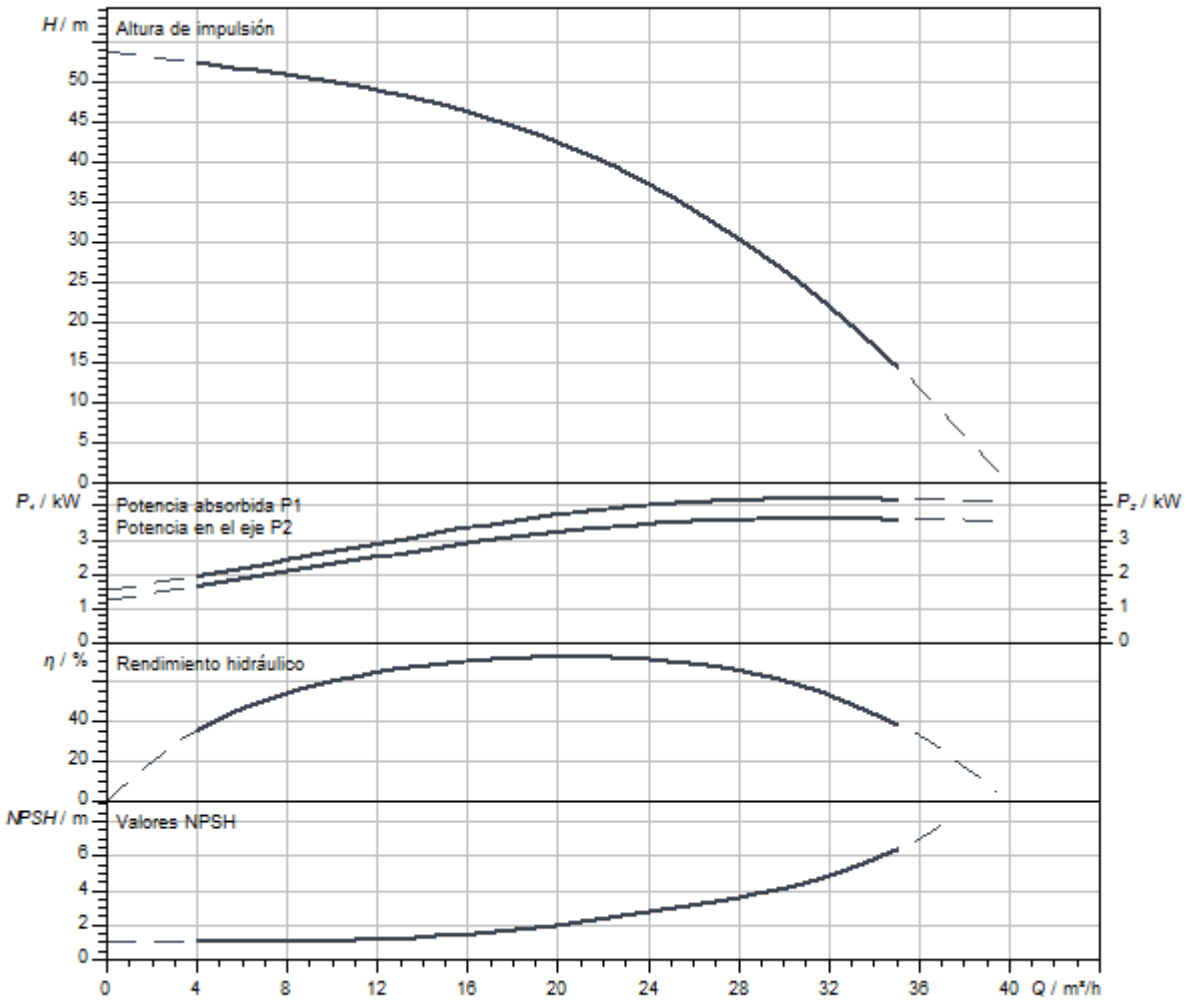

Dimensiones y planos de dimensiones

Helix V 22, PN 25

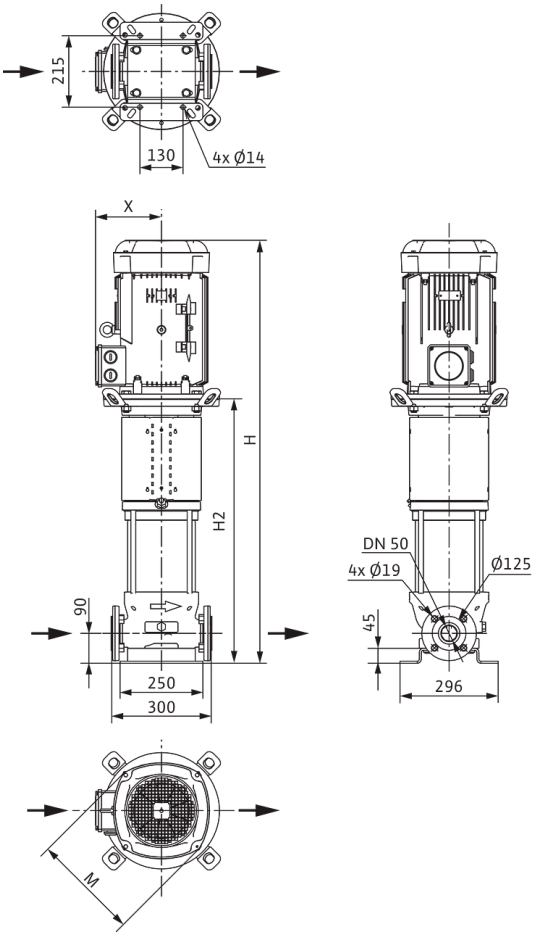

Dimensiones *H*	907 mm
Dimensiones *H1*	172 mm
Dimensiones *L1*	150 mm
Dimensiones *X*	145 mm
Dimensiones *Ø g*	196 mm
Conexión de tubería del lado de aspiración *DNs*	DN 50
Conexión de tubería del lado de impulsión *DNd*	DN 50
Diámetro del motor *X*	164 mm

Información de pedido

Datos del producto

Marca	Wilo
Denominación del producto	HELIX V2203-2/16/V/KS/400-50
Referencia	4139776
Número EAN	4048482073958
Color	verde/plata
Cantidad mínima de pedido	1
Disponibilidad en el mercado	2010-01-01

Medidas y pesos

Longitud con embalaje	1200 mm
Longitud *L*	300 mm
Altura con embalaje	500 mm
Altura *H*	907 mm
Ancho con embalaje	400 mm
Ancho *W*	296 mm
Peso bruto aproximado *m*	90 kg
Peso neto aproximado *m*	76 kg

Embalaje

Tipo de embalaje	Palé desechable
Propiedades del embalaje	Embalaje de transporte
Número por palé	1
Número por capa	1



Ficha técnica

Datos del producto

Denominación del producto	HELIX V2203-4/16/E/S/400-50

Datos hidráulicos

Índice de eficiencia mínima (MEI)	≥0,7
Presión de entrada	10 bar
Presión máxima de trabajo *PN*	16 bar
Boca de impulsión	DN 50
Temperatura mínima del fluido T_{min}	-20 °C
Temperatura máxima del fluido T_{max}	120 °C
Temperatura ambiente mínima T_{min}	-15 °C
Temperatura ambiente máxima T_{max}	50 °C

Datos del motor

Alimentación eléctrica	3~400 V, 50 Hz
Tolerancia de tensión	±10 %
Potencia nominal del motor P_2	4 kW
Clase de eficiencia energética del motor	IE3
Intensidad nominal I_N	7,4 A
Velocidad nominal *n*	2900 1/min
Factor de potencia	0,87
Tipo de arranque	Directo online (DOL)
Rendimiento del motor 50% η_M *50%*	86,5 %
Rendimiento del motor 75% η_M *75%*	88 %
Rendimiento del motor 100% η_M *100%*	88,1 %
Clase de aislamiento	F
Tipo de protección del motor	IP55

Materiales

Carcasa de la bomba	fundición gris
Rodete	Acero inoxidable
Eje	Acero inoxidable
Cierre mecánico	BQ1EGG
Material de la junta	EPDM

Dimensiones de instalación

Conexión de tubería del lado de aspiración *DNs*	DN 50
Conexión de tubería del lado de impulsión *DNd*	DN 50

Queda reservado el derecho a realizar modificaciones.

Curvas características

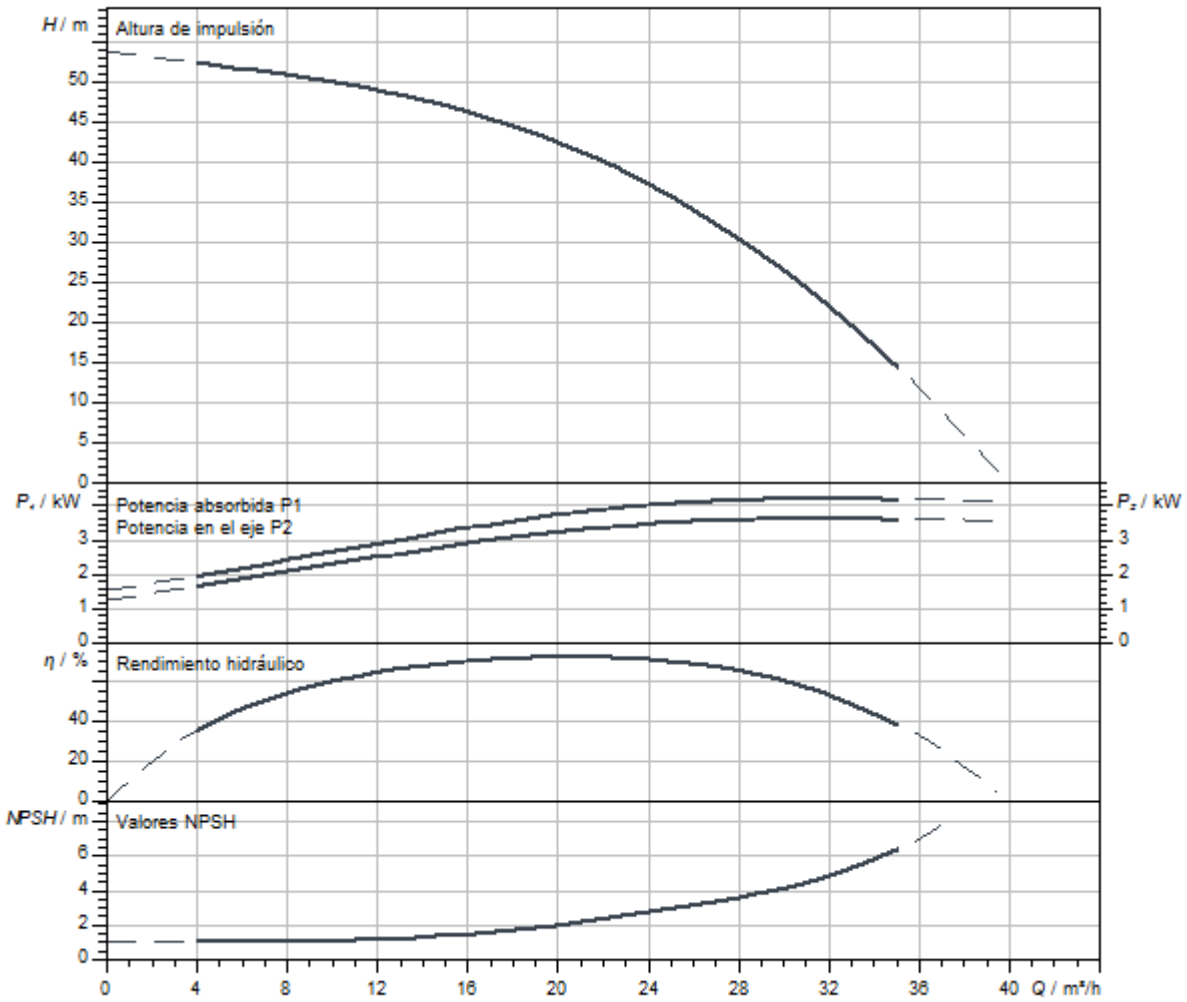

Dimensiones y planos de dimensiones

Helix V 22

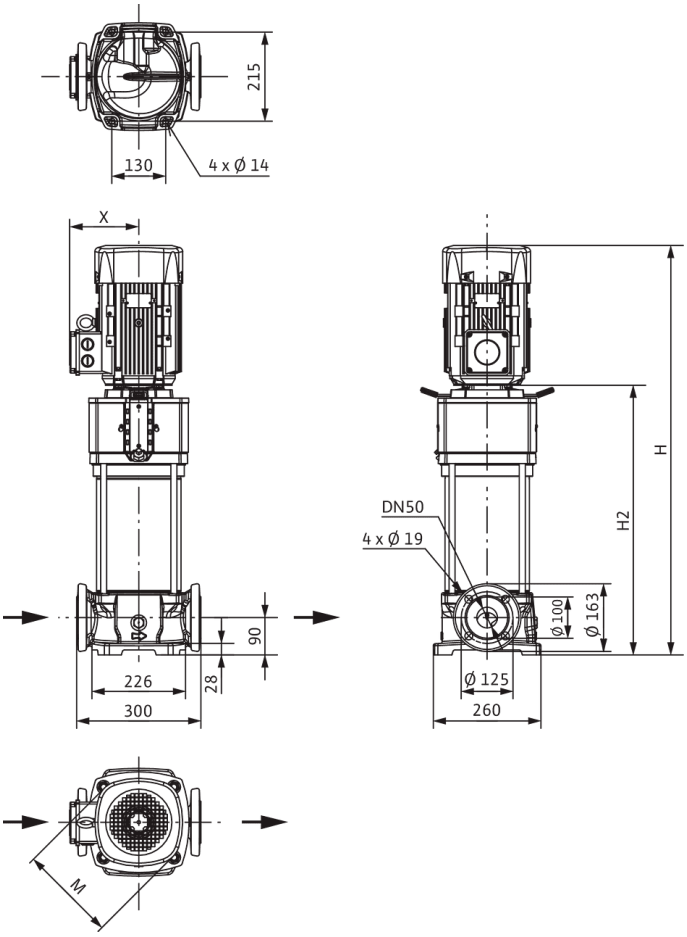

Dimensiones *H*	789 mm
Dimensiones *H1*	172 mm
Dimensiones *L1*	150 mm
Dimensiones *X*	145 mm
Dimensiones *Ø g*	196 mm
Conexión de tubería del lado de aspiración *DNs*	DN 50
Conexión de tubería del lado de impulsión *DNd*	DN 50
Diámetro del motor *X*	164 mm

Información de pedido

Datos del producto

Marca	Wilo
Denominación del producto	HELIX V2203-4/16/E/S/400-50
Referencia	4183364
Número EAN	4048482356112
Color	verde/plata
Cantidad mínima de pedido	1
Disponibilidad en el mercado	2014-03-01

Embalaje

Tipo de embalaje	Palé desechable
Propiedades del embalaje	Embalaje de transporte
Número por palé	1
Número por capa	1

Medidas y pesos

Longitud con embalaje	1200 mm
Longitud *L*	300 mm
Altura con embalaje	500 mm
Altura *H*	789 mm
Ancho con embalaje	400 mm
Ancho *W*	260 mm
Peso bruto aproximado *m*	81 kg
Peso neto aproximado *m*	67 kg



Ficha técnica

Datos del producto

Denominación del producto	HELIX V2204-1/16/E/KS/400-50

Datos hidráulicos

Índice de eficiencia mínima (MEI)	≥0,7
Presión de entrada	10 bar
Presión máxima de trabajo *PN*	16 bar
Boca de impulsión	DN 50
Temperatura mínima del fluido T_{min}	-20 °C
Temperatura máxima del fluido T_{max}	120 °C
Temperatura ambiente mínima T_{min}	-15 °C
Temperatura ambiente máxima T_{max}	50 °C

Datos del motor

Alimentación eléctrica	3~400 V, 50 Hz
Tolerancia de tensión	±10 %
Potencia nominal del motor P_2	5,5 kW
Clase de eficiencia energética del motor	IE3
Intensidad nominal I_N	10,5 A
Velocidad nominal *n*	2900 1/min
Factor de potencia	0,86
Tipo de arranque	Directo/estrella-triángulo
Rendimiento del motor 50% η_M *50%*	87,1 %
Rendimiento del motor 75% η_M *75%*	89 %
Rendimiento del motor 100% η_M *100%*	89,2 %
Clase de aislamiento	F
Tipo de protección del motor	IP55

Materiales

Carcasa de la bomba	Acero inoxidable
Rodete	Acero inoxidable
Eje	Acero inoxidable
Cierre mecánico	BQ1EGG
Material de la junta	EPDM

Dimensiones de instalación

Conexión de tubería del lado de aspiración *DNs*	DN 50
Conexión de tubería del lado de impulsión *DNd*	DN 50

Queda reservado el derecho a realizar modificaciones.

Curvas características

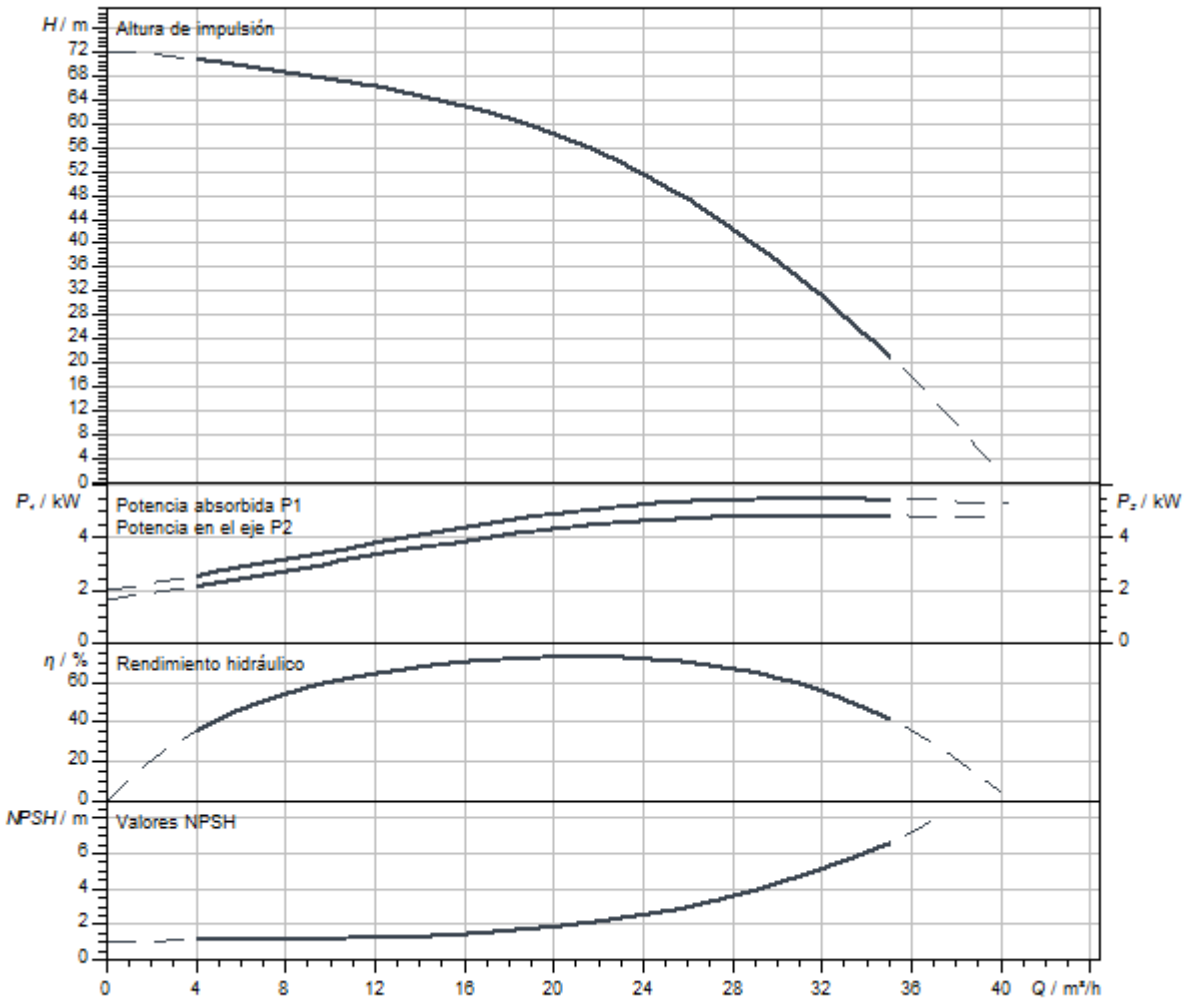

Dimensiones y planos de dimensiones

Helix V 22

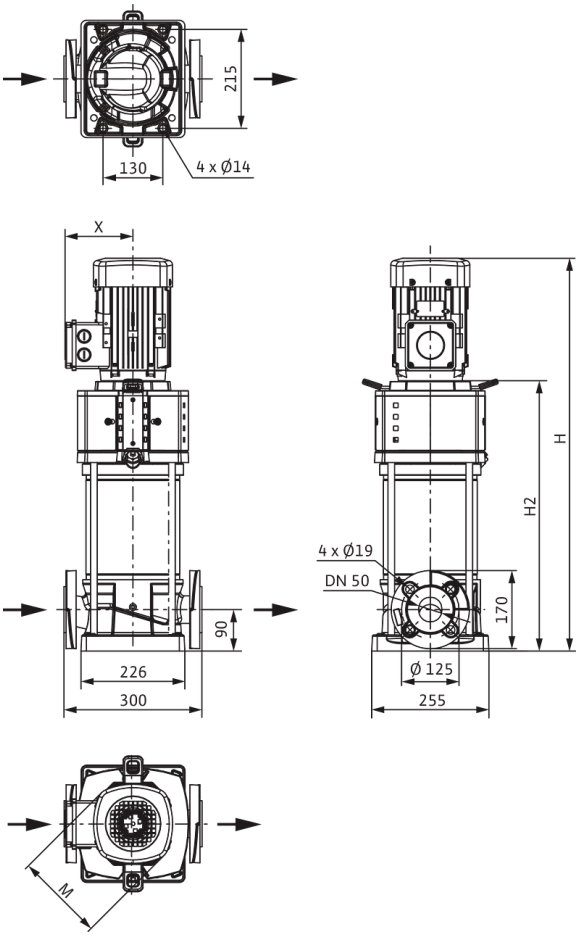

Dimensiones *H*	934 mm
Dimensiones *H1*	172 mm
Dimensiones *L1*	150 mm
Dimensiones *X*	149 mm
Dimensiones *Ø g*	232 mm
Conexión de tubería del lado de aspiración *DNs*	DN 50
Conexión de tubería del lado de impulsión *DNd*	DN 50
Diámetro del motor *X*	149 mm

Información de pedido

Datos del producto

Marca	Wilo
Denominación del producto	HELIX V2204-1/16/E/KS/400-50
Referencia	4246582
Número EAN	4062679185569
Color	verde/plata
Cantidad mínima de pedido	1
Disponibilidad en el mercado	2021-09-28

Medidas y pesos

Longitud con embalaje	1200 mm
Longitud *L*	300 mm
Altura con embalaje	500 mm
Altura *H*	934 mm
Ancho con embalaje	400 mm
Ancho *W*	296 mm
Peso bruto aproximado *m*	97 kg
Peso neto aproximado *m*	83 kg

Embalaje

Tipo de embalaje	Palé desechable
Propiedades del embalaje	Embalaje de transporte
Número por palé	1
Número por capa	1



Ficha técnica

Datos del producto

Denominación del producto	HELIX V2204-2/16/V/KS/400-50

Datos hidráulicos

Índice de eficiencia mínima (MEI)	≥0,7
Presión de entrada	10 bar
Presión máxima de trabajo *PN*	16 bar
Boca de impulsión	DN 50
Temperatura mínima del fluido T_{min}	-15 °C
Temperatura máxima del fluido T_{max}	90 °C
Temperatura ambiente mínima T_{min}	-15 °C
Temperatura ambiente máxima T_{max}	50 °C

Datos del motor

Alimentación eléctrica	3~400 V, 50 Hz
Tolerancia de tensión	±10 %
Potencia nominal del motor P_2	5,5 kW
Clase de eficiencia energética del motor	IE3
Intensidad nominal I_N	10,5 A
Velocidad nominal *n*	2900 1/min
Factor de potencia	0,86
Tipo de arranque	Directo/estrella-triángulo
Rendimiento del motor 50% η_M *50%*	87,1 %
Rendimiento del motor 75% η_M *75%*	89 %
Rendimiento del motor 100% η_M *100%*	89,2 %
Clase de aislamiento	F
Tipo de protección del motor	IP55

Materiales

Carcasa de la bomba	Acero inoxidable
Rodete	Acero inoxidable
Eje	Acero inoxidable
Cierre mecánico	BQ1VGG
Material de la junta	FKM

Dimensiones de instalación

Conexión de tubería del lado de aspiración *DNs*	DN 50
Conexión de tubería del lado de impulsión *DNd*	DN 50

Queda reservado el derecho a realizar modificaciones.

Curvas características

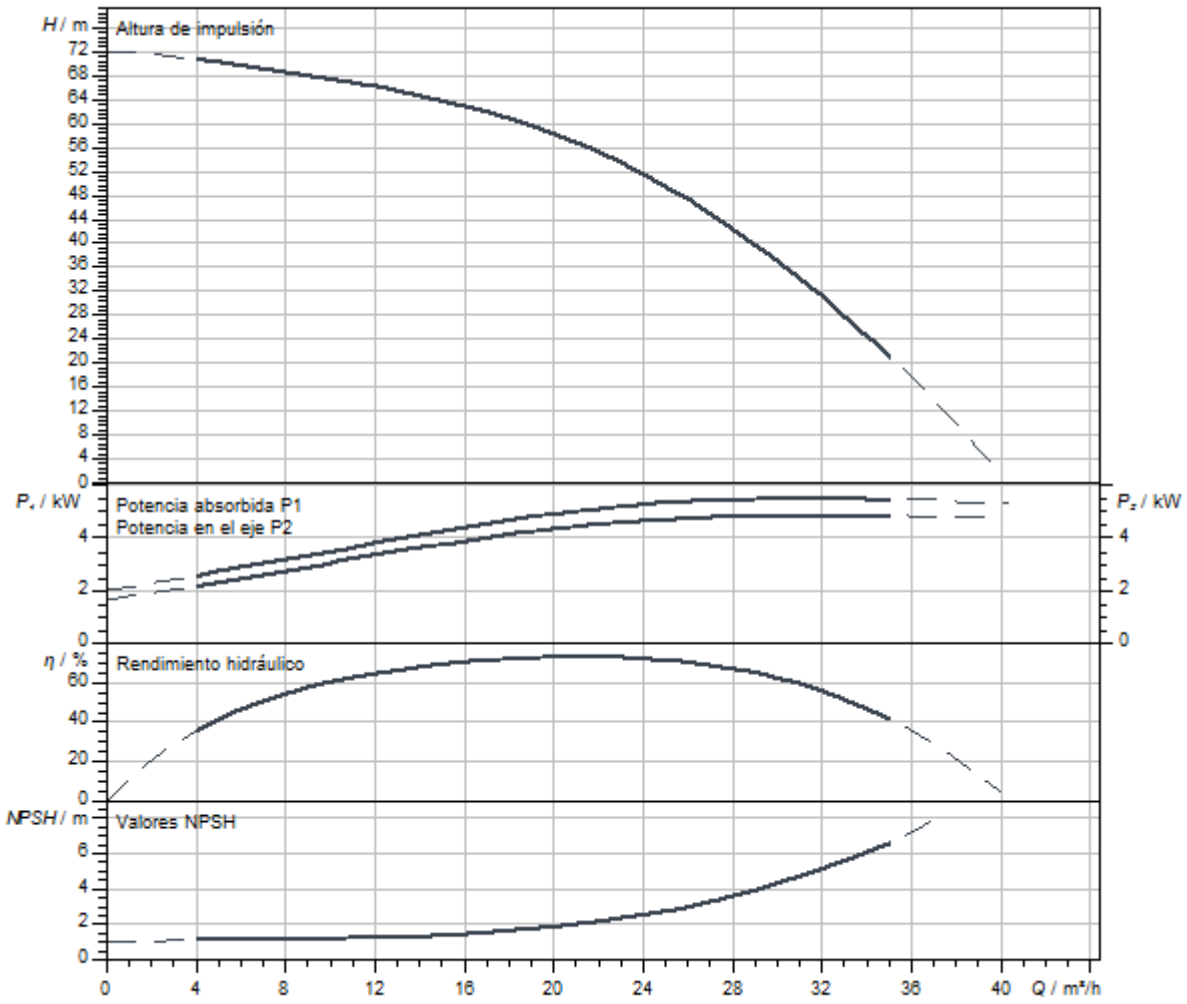

Dimensiones y planos de dimensiones

Helix V 22, PN 25

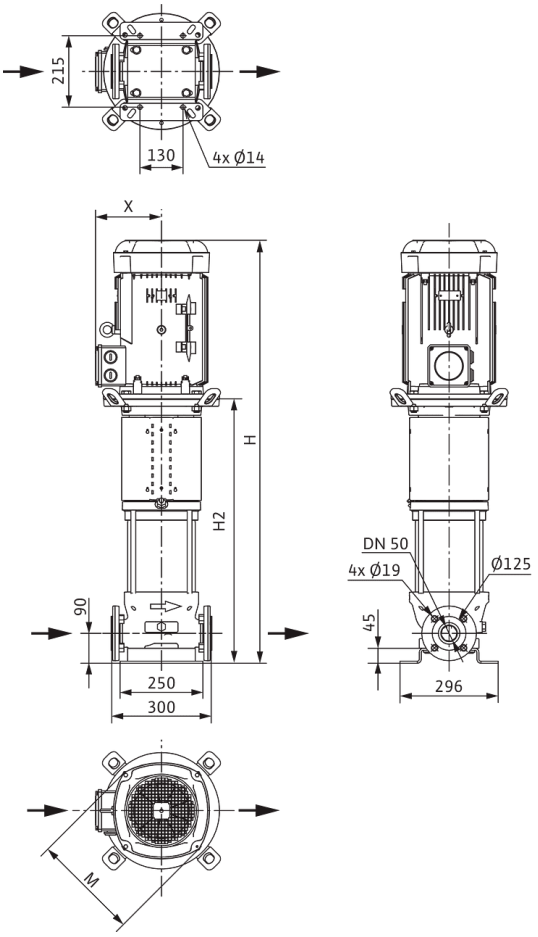

Dimensiones *H*	987 mm
Dimensiones *H1*	172 mm
Dimensiones *L1*	150 mm
Dimensiones *X*	149 mm
Dimensiones *Ø g*	232 mm
Conexión de tubería del lado de aspiración *DNs*	DN 50
Conexión de tubería del lado de impulsión *DNd*	DN 50
Diámetro del motor *X*	149 mm

Información de pedido

Datos del producto

Marca	Wilo
Denominación del producto	HELIX V2204-2/16/V/KS/400-50
Referencia	4139777
Número EAN	4048482073965
Color	verde/plata
Cantidad mínima de pedido	1
Disponibilidad en el mercado	2010-01-01

Medidas y pesos

Longitud con embalaje	1200 mm
Longitud *L*	300 mm
Altura con embalaje	500 mm
Altura *H*	987 mm
Ancho con embalaje	400 mm
Ancho *W*	296 mm
Peso bruto aproximado *m*	104 kg
Peso neto aproximado *m*	90 kg

Embalaje

Tipo de embalaje	Palé desechable
Propiedades del embalaje	Embalaje de transporte
Número por palé	1
Número por capa	1



Ficha técnica

Datos del producto

Denominación del producto	HELIX V2204-2/25/V/KS/400-50

Datos hidráulicos

Índice de eficiencia mínima (MEI)	≥0,7
Presión de entrada	10 bar
Presión máxima de trabajo *PN*	25 bar
Boca de impulsión	DN 50
Temperatura mínima del fluido T_{min}	-15 °C
Temperatura máxima del fluido T_{max}	90 °C
Temperatura ambiente mínima T_{min}	-15 °C
Temperatura ambiente máxima T_{max}	50 °C

Datos del motor

Alimentación eléctrica	3~400 V, 50 Hz
Tolerancia de tensión	±10 %
Potencia nominal del motor P_2	5,5 kW
Clase de eficiencia energética del motor	IE3
Intensidad nominal I_N	10,5 A
Velocidad nominal *n*	2900 1/min
Factor de potencia	0,86
Tipo de arranque	Directo/estrella-triángulo
Rendimiento del motor 50% η_M *50%*	87,1 %
Rendimiento del motor 75% η_M *75%*	89 %
Rendimiento del motor 100% η_M *100%*	89,2 %
Clase de aislamiento	F
Tipo de protección del motor	IP55

Materiales

Carcasa de la bomba	Acero inoxidable
Rodete	Acero inoxidable
Eje	Acero inoxidable
Cierre mecánico	BQ1VGG
Material de la junta	FKM

Dimensiones de instalación

Conexión de tubería del lado de aspiración *DNs*	DN 50
Conexión de tubería del lado de impulsión *DNd*	DN 50

Queda reservado el derecho a realizar modificaciones.

Curvas características

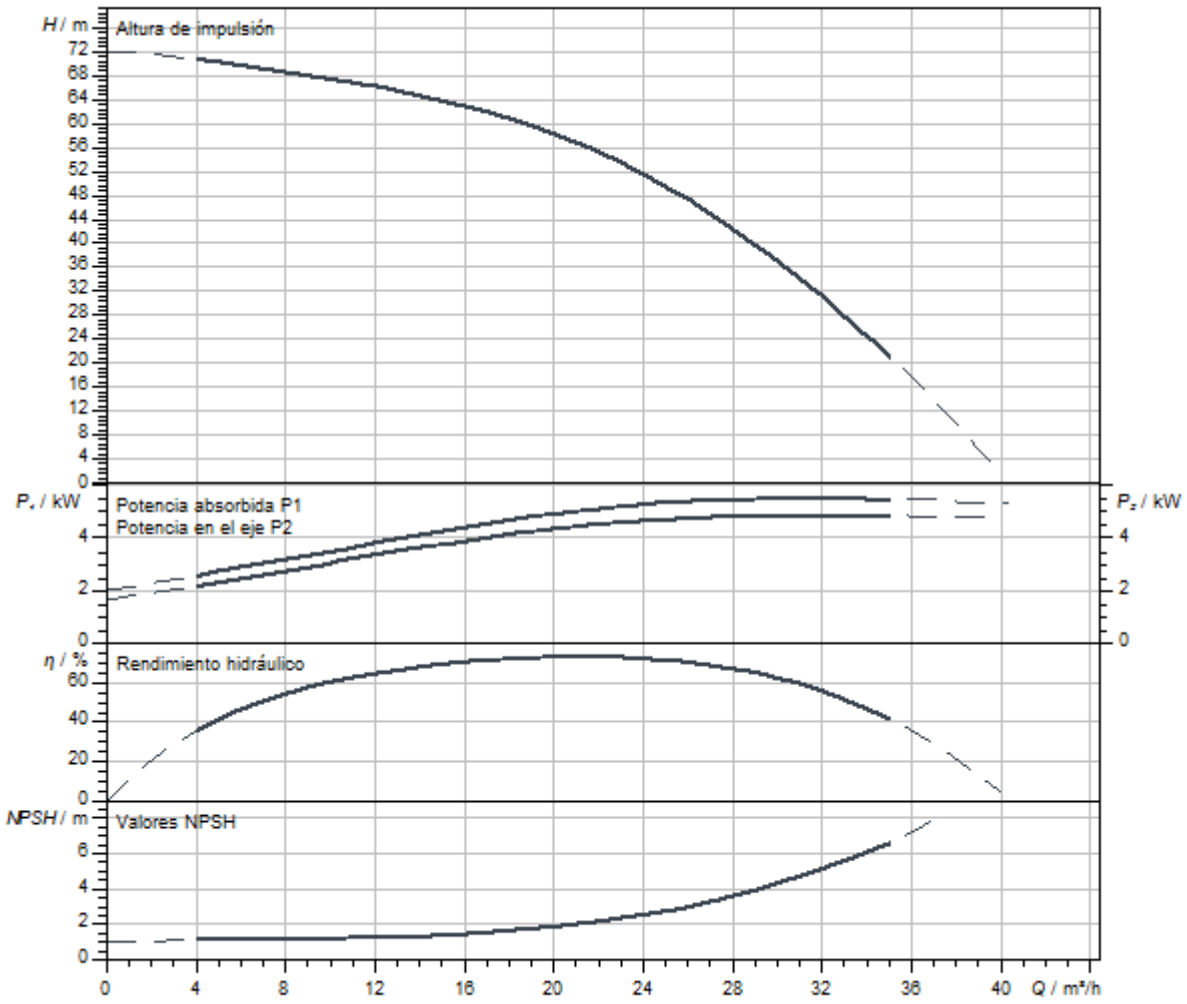

Dimensiones y planos de dimensiones

Helix V 22, PN 25

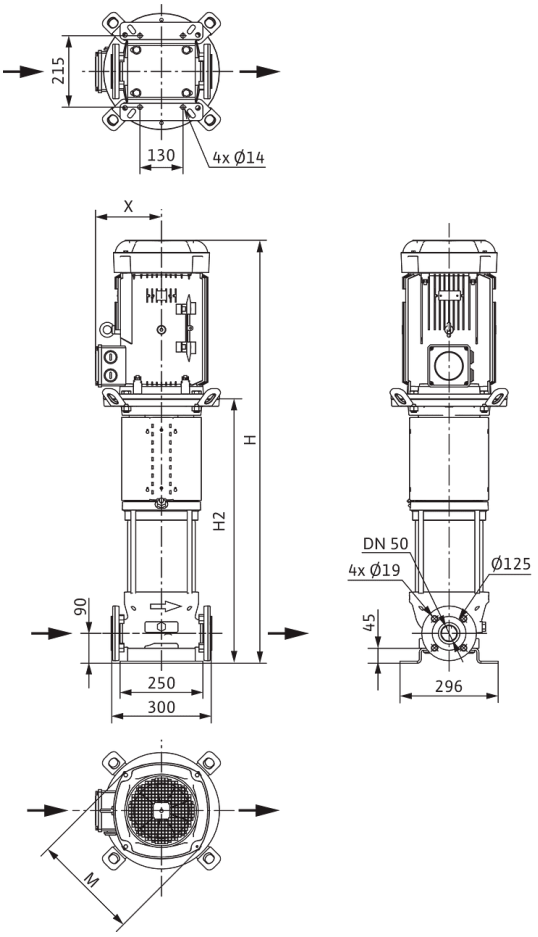

Dimensiones *H*	987 mm
Dimensiones *H1*	172 mm
Dimensiones *L1*	150 mm
Dimensiones *X*	149 mm
Dimensiones *Ø g*	232 mm
Conexión de tubería del lado de aspiración *DNs*	DN 50
Conexión de tubería del lado de impulsión *DNd*	DN 50
Diámetro del motor *X*	149 mm

Información de pedido

Datos del producto

Marca	Wilo
Denominación del producto	HELIX V2204-2/25/V/KS/400-50
Referencia	4139778
Número EAN	4048482073972
Color	verde/plata
Cantidad mínima de pedido	1
Disponibilidad en el mercado	2010-01-01

Medidas y pesos

Longitud con embalaje	1200 mm
Longitud *L*	300 mm
Altura con embalaje	500 mm
Altura *H*	987 mm
Ancho con embalaje	400 mm
Ancho *W*	296 mm
Peso bruto aproximado *m*	104 kg
Peso neto aproximado *m*	90 kg

Embalaje

Tipo de embalaje	Palé desechable
Propiedades del embalaje	Embalaje de transporte
Número por palé	1
Número por capa	1



Ficha técnica

Datos del producto

Denominación del producto	HELIX V2204-4/16/E/S/400-50

Datos hidráulicos

Índice de eficiencia mínima (MEI)	≥0,7
Presión de entrada	10 bar
Presión máxima de trabajo *PN*	16 bar
Boca de impulsión	DN 50
Temperatura mínima del fluido T_{min}	-20 °C
Temperatura máxima del fluido T_{max}	120 °C
Temperatura ambiente mínima T_{min}	-15 °C
Temperatura ambiente máxima T_{max}	50 °C

Datos del motor

Alimentación eléctrica	3~400 V, 50 Hz
Tolerancia de tensión	±10 %
Potencia nominal del motor P_2	5,5 kW
Clase de eficiencia energética del motor	IE3
Intensidad nominal I_N	10,5 A
Velocidad nominal *n*	2900 1/min
Factor de potencia	0,86
Tipo de arranque	Directo/estrella-triángulo
Rendimiento del motor 50% η_M *50%*	87,1 %
Rendimiento del motor 75% η_M *75%*	89 %
Rendimiento del motor 100% η_M *100%*	89,2 %
Clase de aislamiento	F
Tipo de protección del motor	IP55

Materiales

Carcasa de la bomba	fundición gris
Rodete	Acero inoxidable
Eje	Acero inoxidable
Cierre mecánico	BQ1EGG
Material de la junta	EPDM

Dimensiones de instalación

Conexión de tubería del lado de aspiración *DNs*	DN 50
Conexión de tubería del lado de impulsión *DNd*	DN 50

Queda reservado el derecho a realizar modificaciones.

Curvas características

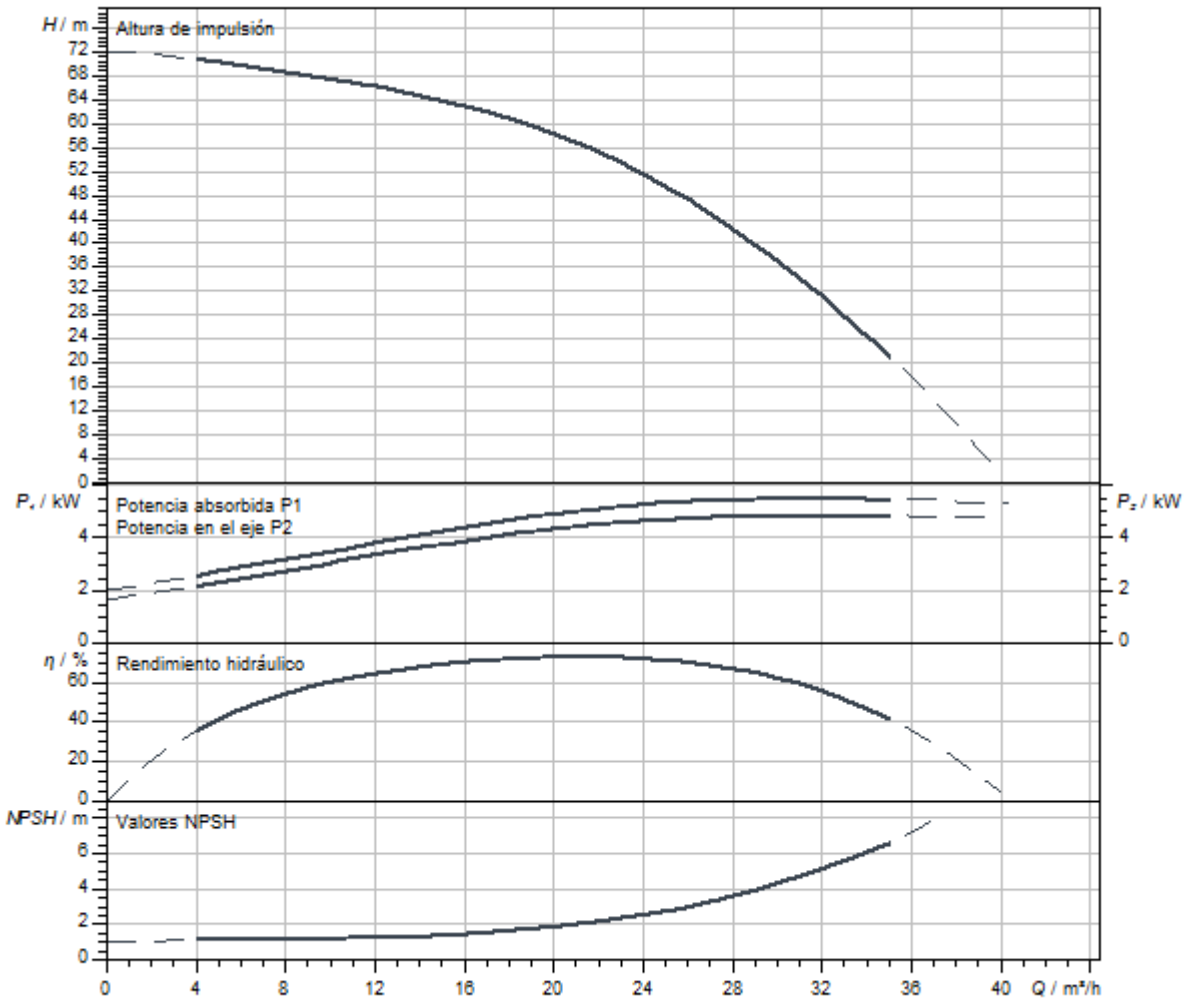

Dimensiones y planos de dimensiones

Helix V 22

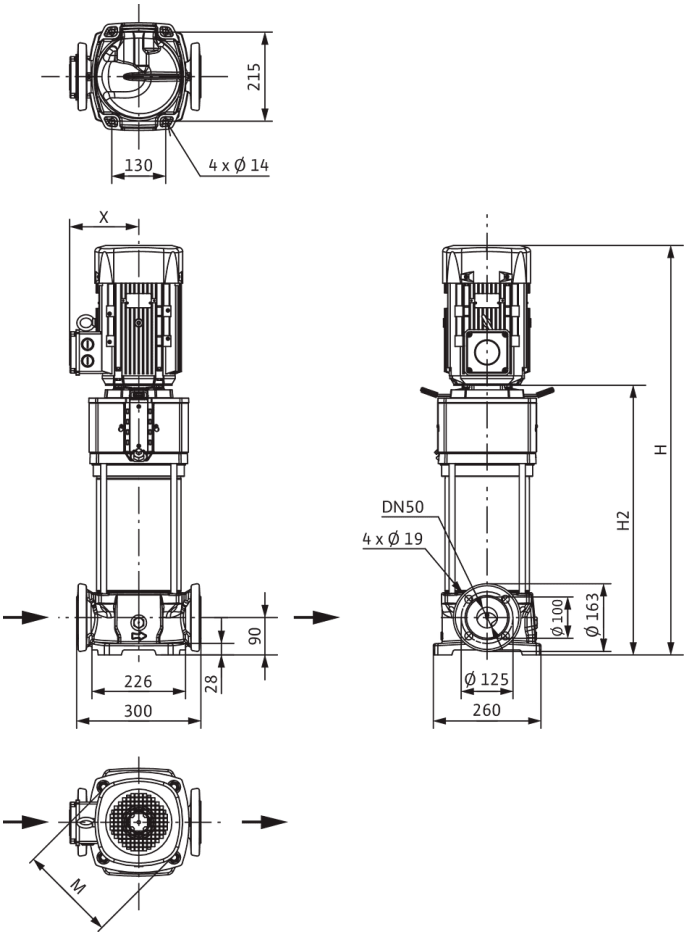

Dimensiones *H*	869 mm
Dimensiones *H1*	172 mm
Dimensiones *L1*	150 mm
Dimensiones *X*	149 mm
Dimensiones *Ø g*	232 mm
Conexión de tubería del lado de aspiración *DNs*	DN 50
Conexión de tubería del lado de impulsión *DNd*	DN 50
Diámetro del motor *X*	149 mm

Información de pedido

Datos del producto

Marca	Wilo
Denominación del producto	HELIX V2204-4/16/E/S/400-50
Referencia	4183365
Número EAN	4048482356129
Color	verde/plata
Cantidad mínima de pedido	1
Disponibilidad en el mercado	2014-03-01

Embalaje

Tipo de embalaje	Palé desechable
Propiedades del embalaje	Embalaje de transporte
Número por palé	1
Número por capa	1

Medidas y pesos

Longitud con embalaje	1200 mm
Longitud *L*	300 mm
Altura con embalaje	500 mm
Altura *H*	869 mm
Ancho con embalaje	400 mm
Ancho *W*	260 mm
Peso bruto aproximado *m*	90 kg
Peso neto aproximado *m*	76 kg



Ficha técnica

Datos del producto

Denominación del producto	HELIX V2205-1/16/E/KS/400-50

Datos hidráulicos

Índice de eficiencia mínima (MEI)	≥0,7
Presión de entrada	10 bar
Presión máxima de trabajo *PN*	16 bar
Boca de impulsión	DN 50
Temperatura mínima del fluido T_{min}	-20 °C
Temperatura máxima del fluido T_{max}	120 °C
Temperatura ambiente mínima T_{min}	-15 °C
Temperatura ambiente máxima T_{max}	50 °C

Datos del motor

Alimentación eléctrica	3~400 V, 50 Hz
Tolerancia de tensión	±10 %
Potencia nominal del motor P_2	7,5 kW
Clase de eficiencia energética del motor	IE3
Intensidad nominal I_N	13,7 A
Velocidad nominal *n*	2905 1/min
Factor de potencia	0,88
Tipo de arranque	Directo/estrella-triángulo
Rendimiento del motor 50% η_M *50%*	89,8 %
Rendimiento del motor 75% η_M *75%*	90,5 %
Rendimiento del motor 100% η_M *100%*	90,1 %
Clase de aislamiento	F
Tipo de protección del motor	IP55

Materiales

Carcasa de la bomba	Acero inoxidable
Rodete	Acero inoxidable
Eje	Acero inoxidable
Cierre mecánico	BQ1EGG
Material de la junta	EPDM

Dimensiones de instalación

Conexión de tubería del lado de aspiración *DNs*	DN 50
Conexión de tubería del lado de impulsión *DNd*	DN 50

Queda reservado el derecho a realizar modificaciones.

Curvas características

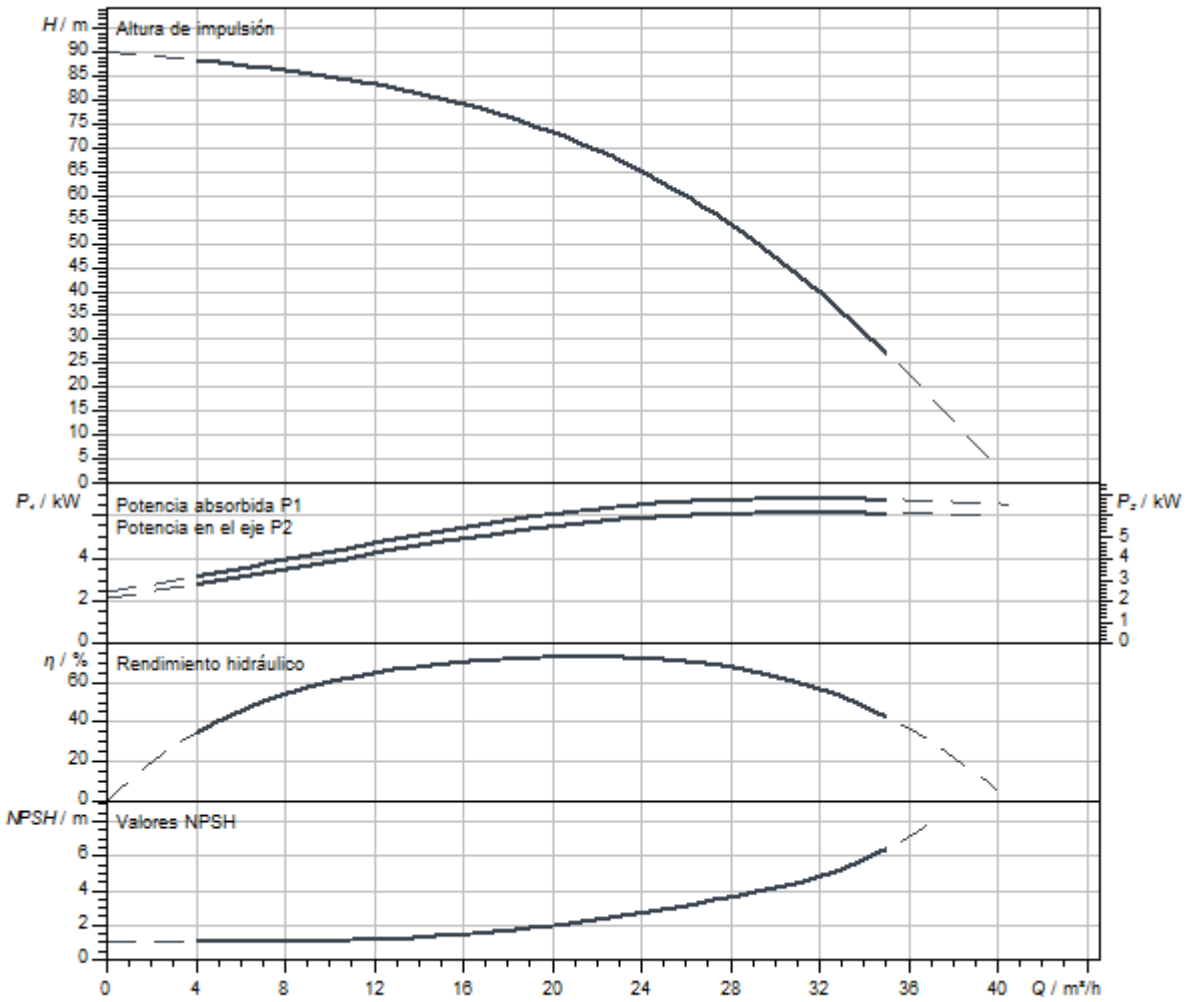

Dimensiones y planos de dimensiones

Helix V 22

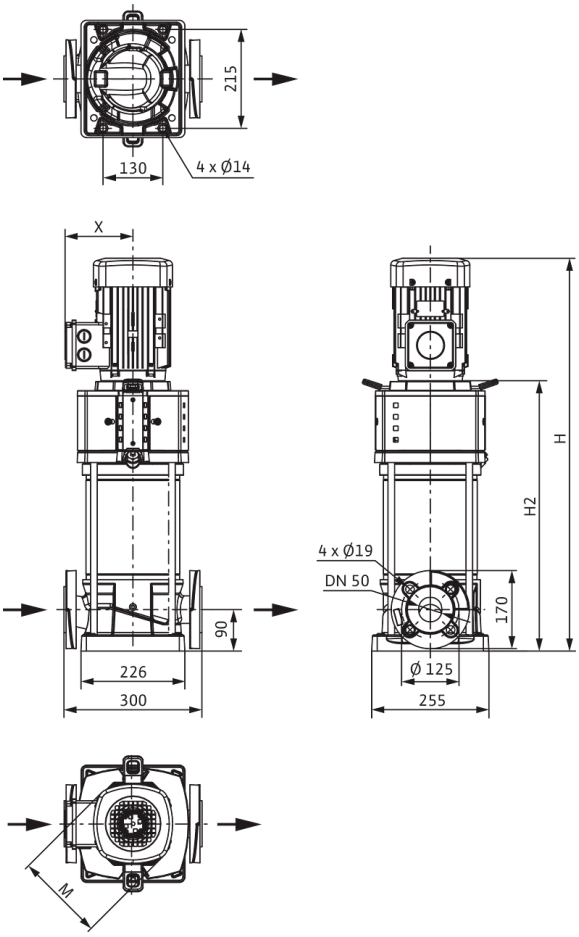

Dimensiones *H*	1114 mm
Dimensiones *H1*	172 mm
Dimensiones *L1*	150 mm
Dimensiones *X*	160 mm
Dimensiones *Ø g*	225 mm
Conexión de tubería del lado de aspiración *DNs*	DN 50
Conexión de tubería del lado de impulsión *DNd*	DN 50
Diámetro del motor *X*	191 mm

Información de pedido

Datos del producto

Marca	Wilo
Denominación del producto	HELIX V2205-1/16/E/KS/400-50
Referencia	4246585
Número EAN	4062679185590
Color	verde/plata
Cantidad mínima de pedido	1
Disponibilidad en el mercado	2021-09-28

Medidas y pesos

Longitud con embalaje	1600 mm
Longitud *L*	300 mm
Altura con embalaje	500 mm
Altura *H*	1114 mm
Ancho con embalaje	400 mm
Ancho *W*	296 mm
Peso bruto aproximado *m*	132 kg
Peso neto aproximado *m*	98 kg

Embalaje

Tipo de embalaje	Palé desechable
Propiedades del embalaje	Embalaje de transporte
Número por palé	1
Número por capa	1

Queda reservado el derecho a realizar modificaciones.



Ficha técnica

Datos del producto

Denominación del producto	HELIX V2205-2/16/V/KS/400-50

Datos hidráulicos

Índice de eficiencia mínima (MEI)	≥0,7
Presión de entrada	10 bar
Presión máxima de trabajo *PN*	16 bar
Boca de impulsión	DN 50
Temperatura mínima del fluido T_{min}	-15 °C
Temperatura máxima del fluido T_{max}	90 °C
Temperatura ambiente mínima T_{min}	-15 °C
Temperatura ambiente máxima T_{max}	50 °C

Datos del motor

Alimentación eléctrica	3~400 V, 50 Hz
Tolerancia de tensión	±10 %
Potencia nominal del motor P_2	7,5 kW
Clase de eficiencia energética del motor	IE3
Intensidad nominal I_N	13,7 A
Velocidad nominal *n*	2900 1/min
Factor de potencia	0,88
Tipo de arranque	Directo/estrella-triángulo
Rendimiento del motor 50% η_M *50%*	89,8 %
Rendimiento del motor 75% η_M *75%*	90,5 %
Rendimiento del motor 100% η_M *100%*	90,1 %
Clase de aislamiento	F
Tipo de protección del motor	IP55

Materiales

Carcasa de la bomba	Acero inoxidable
Rodete	Acero inoxidable
Eje	Acero inoxidable
Cierre mecánico	BQ1VGG
Material de la junta	FKM

Dimensiones de instalación

Conexión de tubería del lado de aspiración *DNs*	DN 50
Conexión de tubería del lado de impulsión *DNd*	DN 50

Curvas características

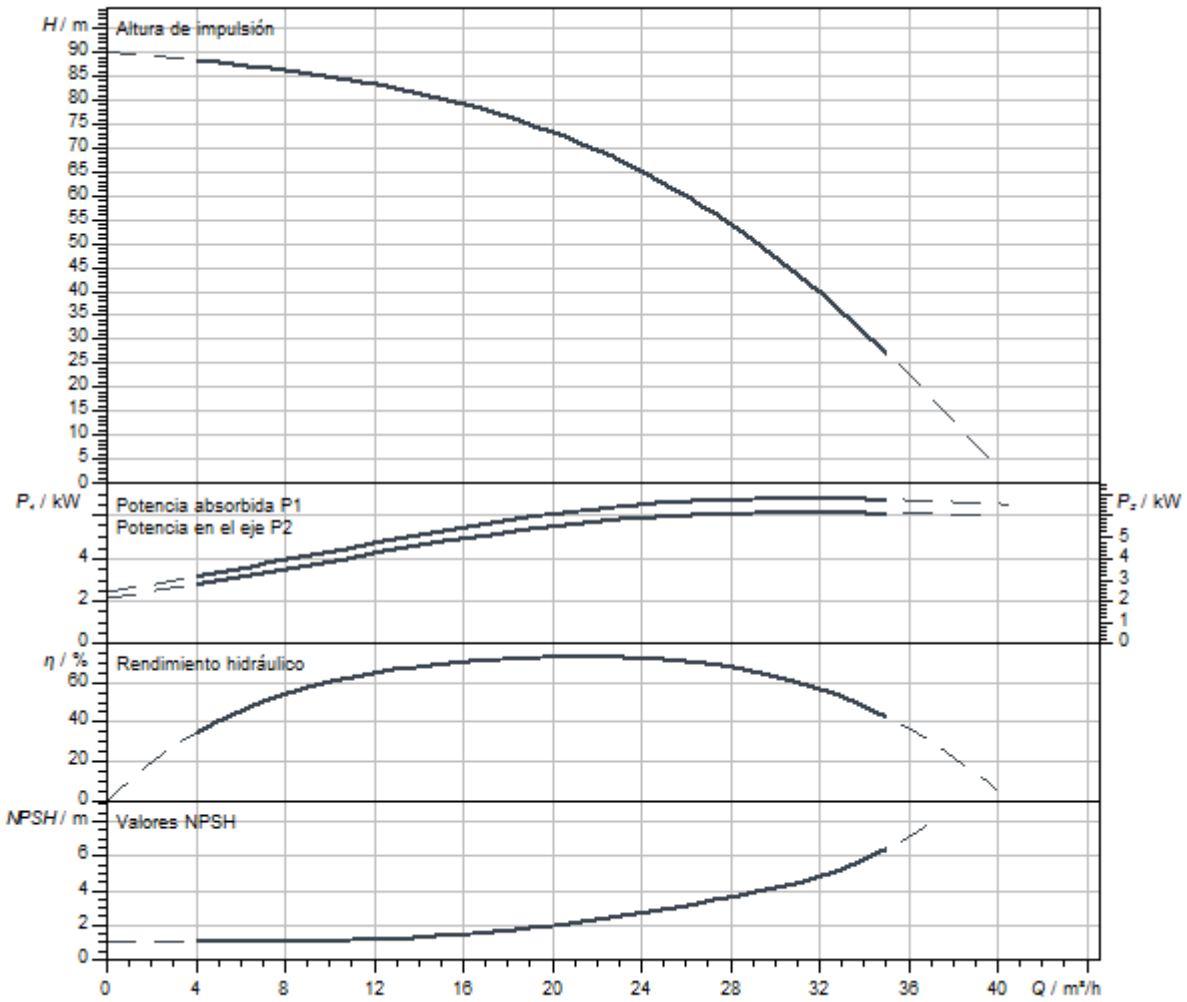

Dimensiones y planos de dimensiones

Helix V 22, PN 25

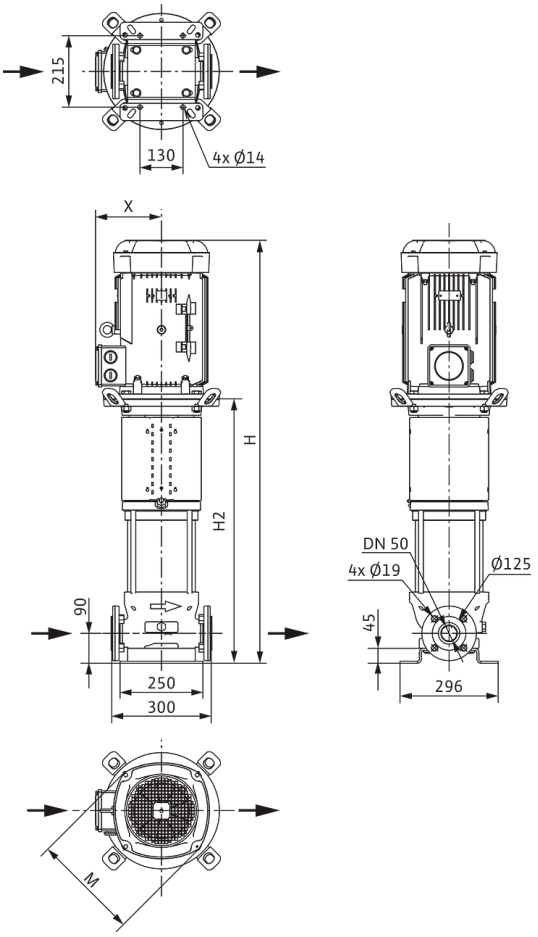

Dimensiones *H*	1167 mm
Dimensiones *H1*	172 mm
Dimensiones *L1*	150 mm
Dimensiones *X*	160 mm
Dimensiones *Ø g*	225 mm
Conexión de tubería del lado de aspiración *DNs*	DN 50
Conexión de tubería del lado de impulsión *DNd*	DN 50
Diámetro del motor *X*	191 mm

Información de pedido

Datos del producto

Marca	Wilo
Denominación del producto	HELIX V2205-2/16/V/KS/400-50
Referencia	4139779
Número EAN	4048482073989
Color	verde/plata
Cantidad mínima de pedido	1
Disponibilidad en el mercado	2010-01-01

Medidas y pesos

Longitud con embalaje	1600 mm
Longitud *L*	300 mm
Altura con embalaje	500 mm
Altura *H*	1167 mm
Ancho con embalaje	400 mm
Ancho *W*	296 mm
Peso bruto aproximado *m*	136 kg
Peso neto aproximado *m*	102 kg

Embalaje

Tipo de embalaje	Palé desechable
Propiedades del embalaje	Embalaje de transporte
Número por palé	1
Número por capa	1



Ficha técnica

Datos del producto

Denominación del producto	HELIX V2205-2/25/V/KS/400-50

Datos hidráulicos

Índice de eficiencia mínima (MEI)	≥0,7
Presión de entrada	10 bar
Presión máxima de trabajo *PN*	25 bar
Boca de impulsión	DN 50
Temperatura mínima del fluido T_{min}	-15 °C
Temperatura máxima del fluido T_{max}	90 °C
Temperatura ambiente mínima T_{min}	-15 °C
Temperatura ambiente máxima T_{max}	50 °C

Datos del motor

Alimentación eléctrica	3~400 V, 50 Hz
Tolerancia de tensión	±10 %
Potencia nominal del motor P_2	7,5 kW
Clase de eficiencia energética del motor	IE3
Intensidad nominal I_N	13,7 A
Velocidad nominal *n*	2900 1/min
Factor de potencia	0,88
Tipo de arranque	Directo/estrella-triángulo
Rendimiento del motor 50% η_M *50%*	89,8 %
Rendimiento del motor 75% η_M *75%*	90,5 %
Rendimiento del motor 100% η_M *100%*	90,1 %
Clase de aislamiento	F
Tipo de protección del motor	IP55

Materiales

Carcasa de la bomba	Acero inoxidable
Rodete	Acero inoxidable
Eje	Acero inoxidable
Cierre mecánico	BQ1VGG
Material de la junta	FKM

Dimensiones de instalación

Conexión de tubería del lado de aspiración *DNs*	DN 50
Conexión de tubería del lado de impulsión *DNd*	DN 50

Curvas características

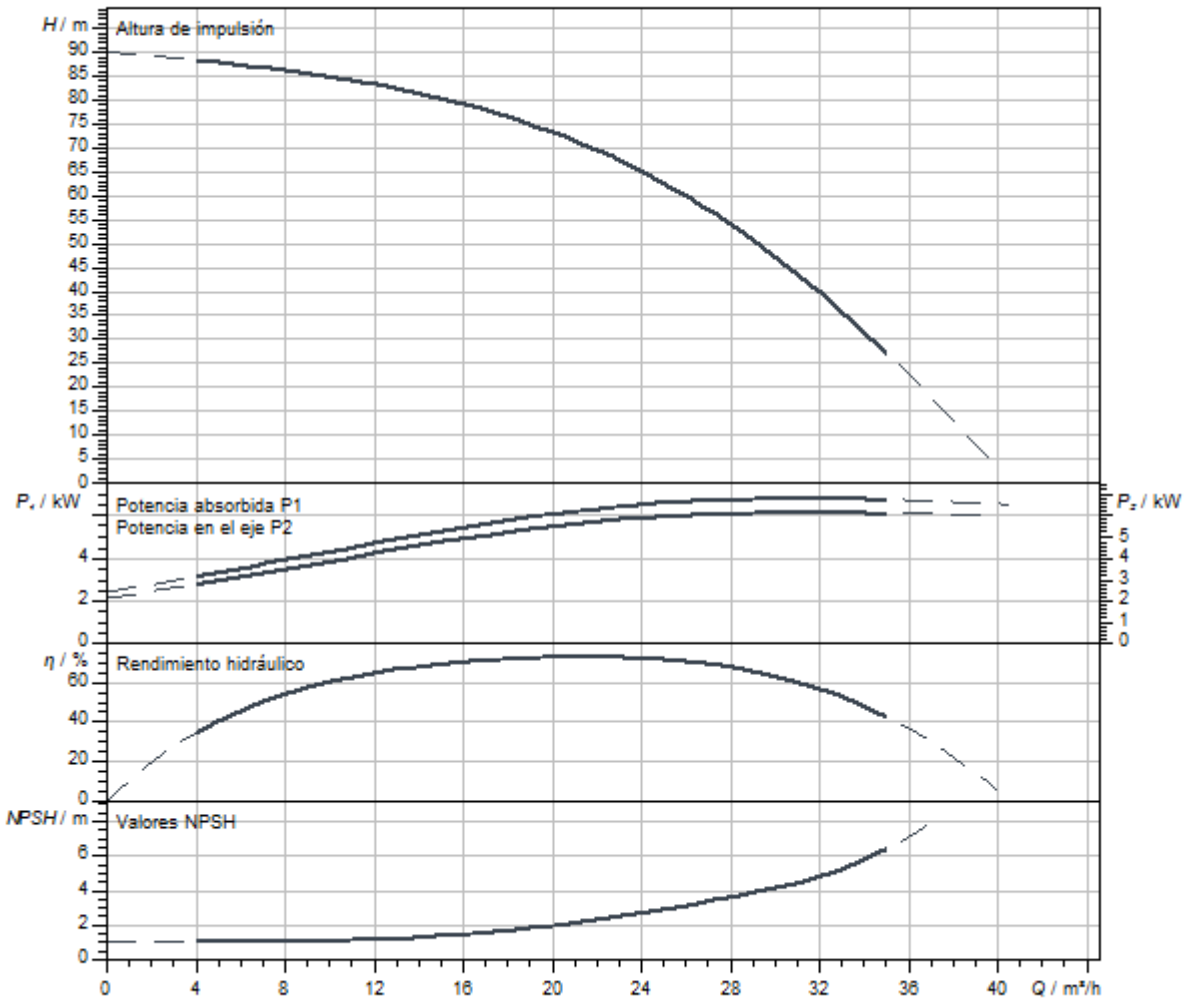

Dimensiones y planos de dimensiones

Helix V 22, PN 25

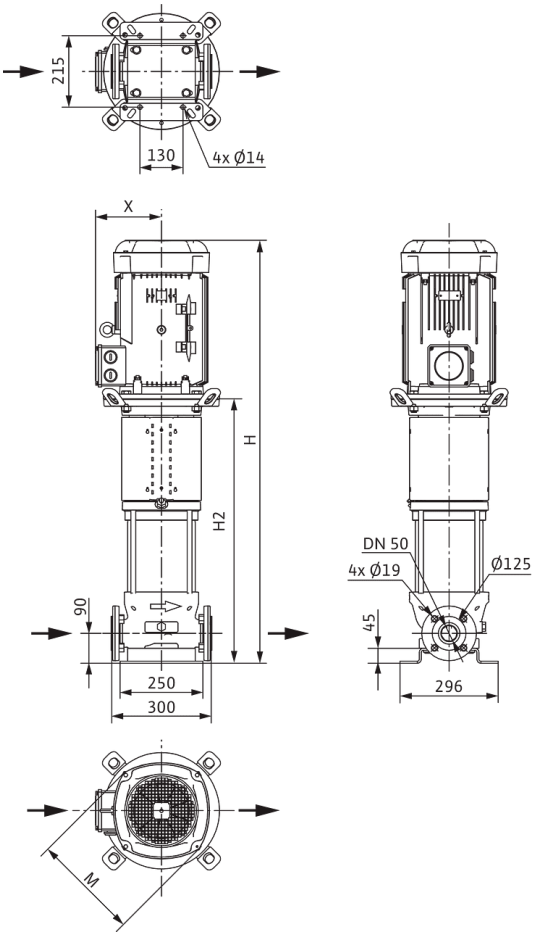

Dimensiones *H*	1167 mm
Dimensiones *H1*	172 mm
Dimensiones *L1*	150 mm
Dimensiones *X*	160 mm
Dimensiones *Ø g*	225 mm
Conexión de tubería del lado de aspiración *DNs*	DN 50
Conexión de tubería del lado de impulsión *DNd*	DN 50
Diámetro del motor *X*	191 mm

Información de pedido

Datos del producto

Marca	Wilo
Denominación del producto	HELIX V2205-2/25/V/KS/400-50
Referencia	4139780
Número EAN	4048482073996
Color	verde/plata
Cantidad mínima de pedido	1
Disponibilidad en el mercado	2010-01-01

Medidas y pesos

Longitud con embalaje	1600 mm
Longitud *L*	300 mm
Altura con embalaje	500 mm
Altura *H*	1167 mm
Ancho con embalaje	400 mm
Ancho *W*	296 mm
Peso bruto aproximado *m*	136 kg
Peso neto aproximado *m*	102 kg

Embalaje

Tipo de embalaje	Palé desechable
Propiedades del embalaje	Embalaje de transporte
Número por palé	1
Número por capa	1

Queda reservado el derecho a realizar modificaciones.



Ficha técnica

Datos del producto

Denominación del producto	HELIX V2205-4/16/E/S/400-50-FF240

Datos hidráulicos

Índice de eficiencia mínima (MEI)	≥0,7
Presión de entrada	10 bar
Presión máxima de trabajo *PN*	16 bar
Boca de impulsión	DN 50
Temperatura mínima del fluido T_{min}	-20 °C
Temperatura máxima del fluido T_{max}	120 °C
Temperatura ambiente mínima T_{min}	-15 °C
Temperatura ambiente máxima T_{max}	50 °C

Datos del motor

Alimentación eléctrica	3~400 V, 50 Hz
Tolerancia de tensión	±10 %
Potencia nominal del motor P_2	7,5 kW
Clase de eficiencia energética del motor	IE3
Intensidad nominal I_N	13,7 A
Velocidad nominal *n*	2900 1/min
Factor de potencia	0,88
Tipo de arranque	Directo/estrella-triángulo
Rendimiento del motor 50% η_M *50%*	89,8 %
Rendimiento del motor 75% η_M *75%*	90,5 %
Rendimiento del motor 100% η_M *100%*	90,1 %
Clase de aislamiento	F
Tipo de protección del motor	IP55

Materiales

Carcasa de la bomba	fundición gris
Rodete	Acero inoxidable
Eje	Acero inoxidable
Cierre mecánico	BQ1EGG
Material de la junta	EPDM

Dimensiones de instalación

Conexión de tubería del lado de aspiración *DNs*	DN 50
Conexión de tubería del lado de impulsión *DNd*	DN 50

Queda reservado el derecho a realizar modificaciones.

Curvas características

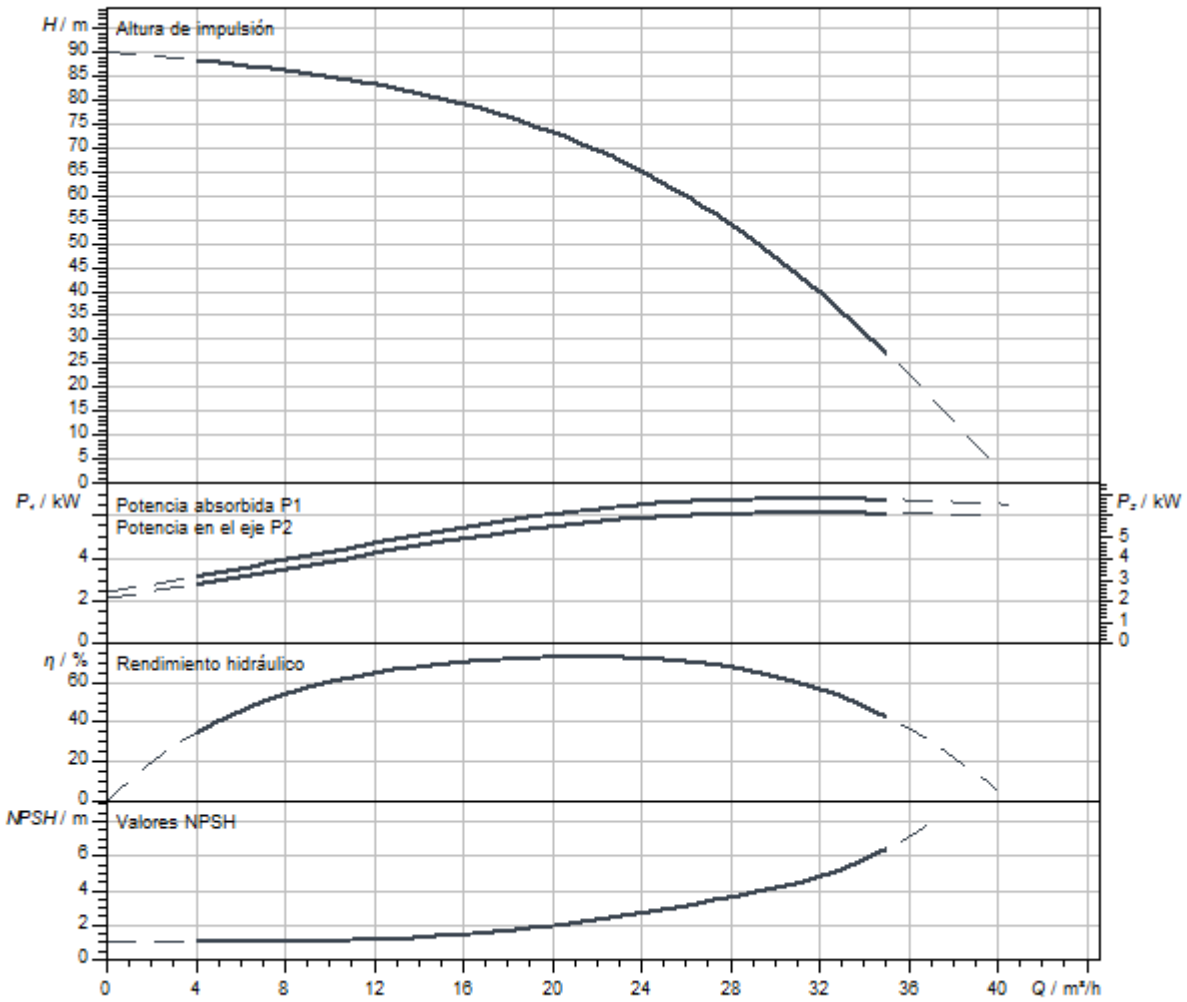

Dimensiones y planos de dimensiones

Helix V 22

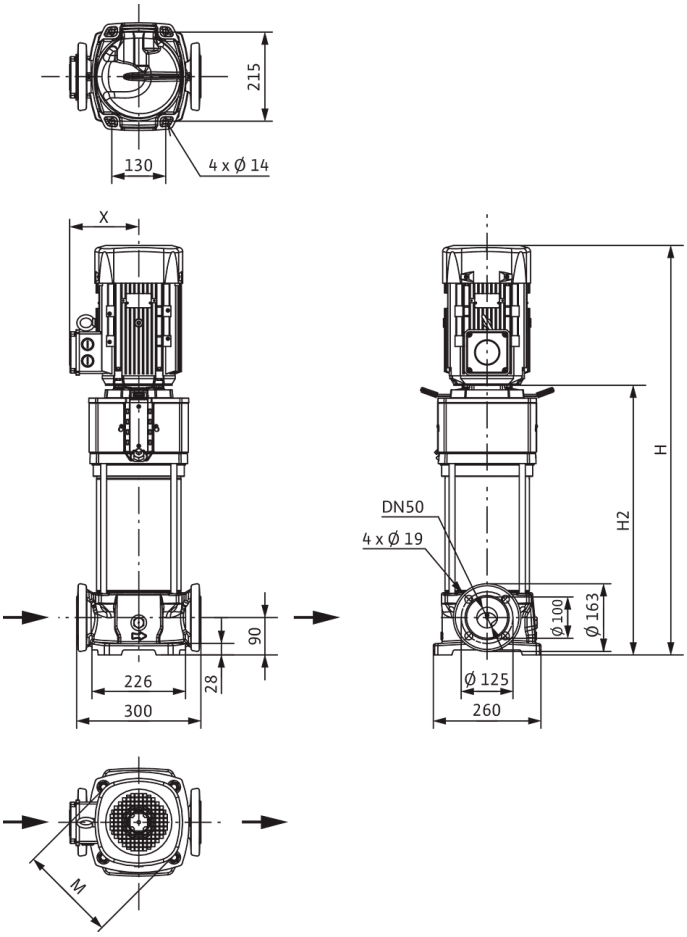

Dimensiones *H*	953 mm
Dimensiones *H1*	172 mm
Dimensiones *L1*	150 mm
Dimensiones *X*	160 mm
Dimensiones *Ø g*	225 mm
Conexión de tubería del lado de aspiración *DNs*	DN 50
Conexión de tubería del lado de impulsión *DNd*	DN 50
Diámetro del motor *X*	191 mm

Información de pedido

Datos del producto

Marca	Wilo
Denominación del producto	HELIX V2205-4/16/E/S/400-50-FF240
Referencia	4183366
Número EAN	4048482356136
Color	verde/plata
Cantidad mínima de pedido	1
Disponibilidad en el mercado	2014-03-01

Medidas y pesos

Longitud con embalaje	1200 mm
Longitud *L*	300 mm
Altura con embalaje	500 mm
Altura *H*	953 mm
Ancho con embalaje	400 mm
Ancho *W*	260 mm
Peso bruto aproximado *m*	118 kg
Peso neto aproximado *m*	86 kg

Embalaje

Tipo de embalaje	Palé desechable
Propiedades del embalaje	Embalaje de transporte
Número por palé	1
Número por capa	1



Ficha técnica

Datos del producto

Denominación del producto	HELIX V2206-1/16/E/KS/400-50

Datos hidráulicos

Índice de eficiencia mínima (MEI)	≥0,7
Presión de entrada	10 bar
Presión máxima de trabajo *PN*	16 bar
Boca de impulsión	DN 50
Temperatura mínima del fluido T_{min}	-20 °C
Temperatura máxima del fluido T_{max}	120 °C
Temperatura ambiente mínima T_{min}	-15 °C
Temperatura ambiente máxima T_{max}	50 °C

Datos del motor

Alimentación eléctrica	3~400 V, 50 Hz
Tolerancia de tensión	±10 %
Potencia nominal del motor P_2	7,5 kW
Clase de eficiencia energética del motor	IE3
Intensidad nominal I_N	13,7 A
Velocidad nominal *n*	2905 1/min
Factor de potencia	0,88
Tipo de arranque	Directo/estrella-triángulo
Rendimiento del motor 50% η_M *50%*	89,8 %
Rendimiento del motor 75% η_M *75%*	90,5 %
Rendimiento del motor 100% η_M *100%*	90,1 %
Clase de aislamiento	F
Tipo de protección del motor	IP55

Materiales

Carcasa de la bomba	Acero inoxidable
Rodete	Acero inoxidable
Eje	Acero inoxidable
Cierre mecánico	BQ1EGG
Material de la junta	EPDM

Dimensiones de instalación

Conexión de tubería del lado de aspiración *DNs*	DN 50
Conexión de tubería del lado de impulsión *DNd*	DN 50

Curvas características

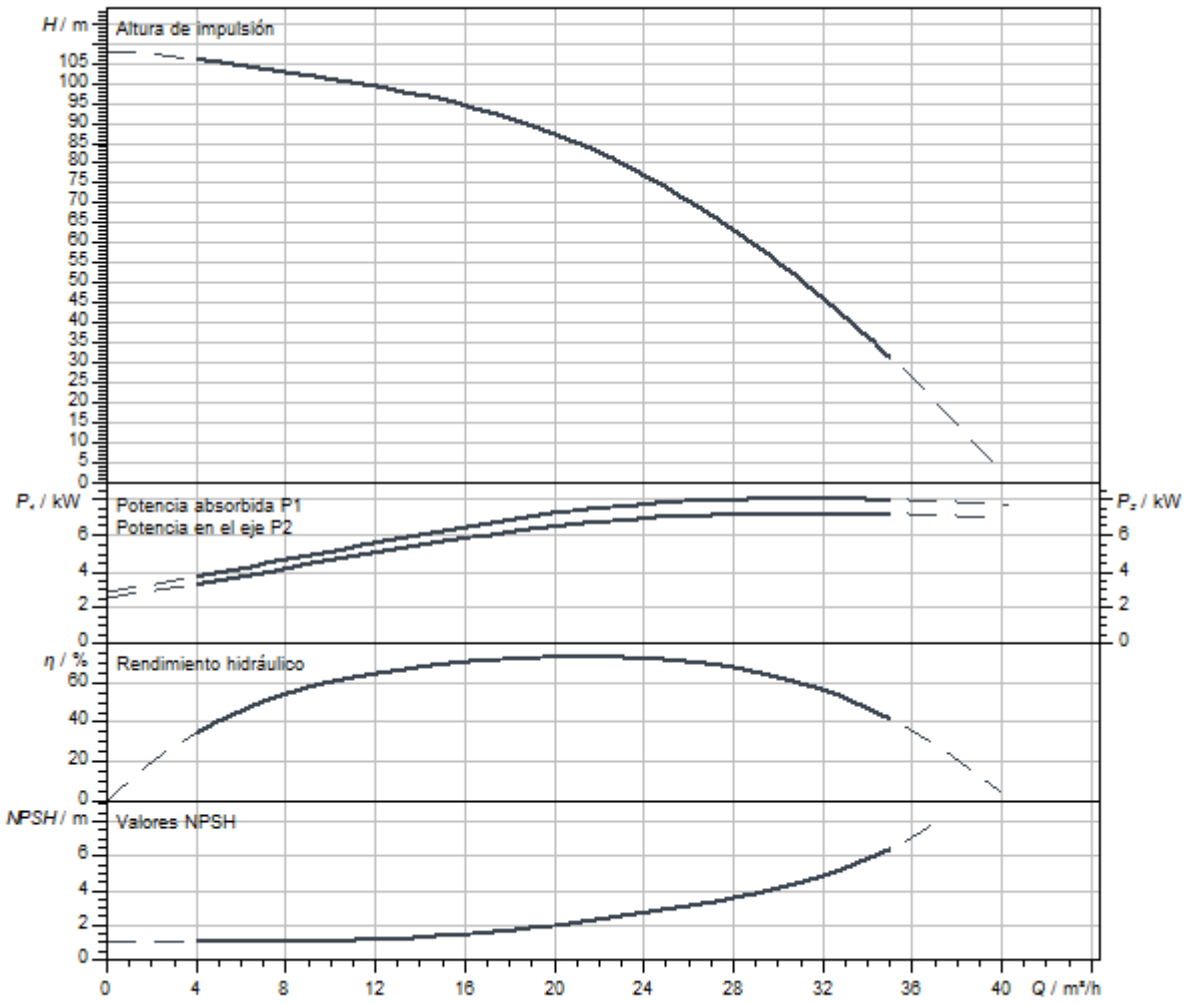

Dimensiones y planos de dimensiones

Helix V 22

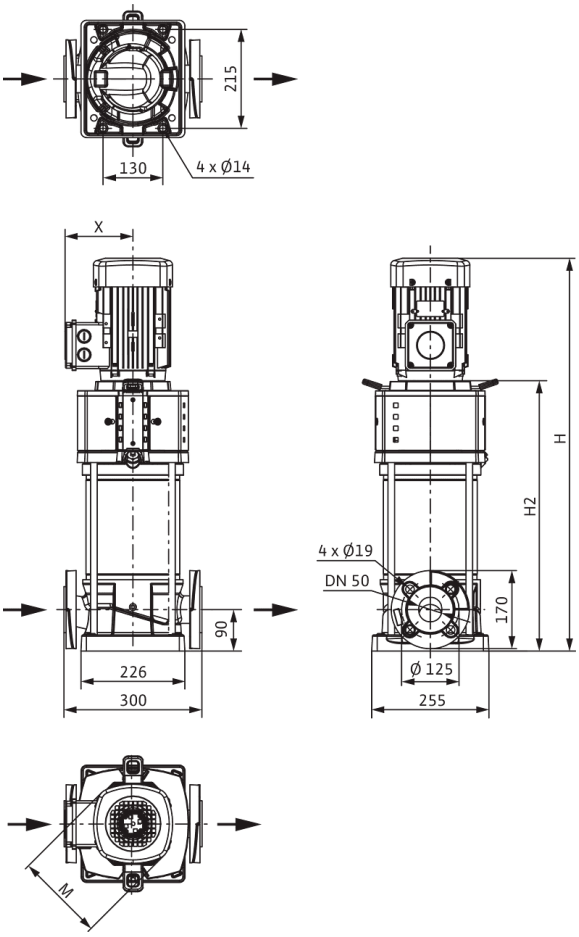

Dimensiones *H*	1164 mm
Dimensiones *H1*	172 mm
Dimensiones *L1*	150 mm
Dimensiones *X*	160 mm
Dimensiones *Ø g*	225 mm
Conexión de tubería del lado de aspiración *DNs*	DN 50
Conexión de tubería del lado de impulsión *DNd*	DN 50
Diámetro del motor *X*	191 mm

Información de pedido

Datos del producto

Marca	Wilo
Denominación del producto	HELIX V2206-1/16/E/KS/400-50
Referencia	4246590
Número EAN	4062679185644
Color	verde/plata
Cantidad mínima de pedido	1
Disponibilidad en el mercado	2021-09-28

Medidas y pesos

Longitud con embalaje	1600 mm
Longitud *L*	300 mm
Altura con embalaje	500 mm
Altura *H*	1164 mm
Ancho con embalaje	400 mm
Ancho *W*	296 mm
Peso bruto aproximado *m*	134 kg
Peso neto aproximado *m*	99 kg

Embalaje

Tipo de embalaje	Palé desechable
Propiedades del embalaje	Embalaje de transporte
Número por palé	1
Número por capa	1



Ficha técnica

Datos del producto

Denominación del producto	HELIX V2206-2/16/V/KS/400-50

Datos hidráulicos

Índice de eficiencia mínima (MEI)	≥0,7
Presión de entrada	10 bar
Presión máxima de trabajo *PN*	16 bar
Boca de impulsión	DN 50
Temperatura mínima del fluido T_{min}	-15 °C
Temperatura máxima del fluido T_{max}	90 °C
Temperatura ambiente mínima T_{min}	-15 °C
Temperatura ambiente máxima T_{max}	50 °C

Datos del motor

Alimentación eléctrica	3~400 V, 50 Hz
Tolerancia de tensión	±10 %
Potencia nominal del motor P_2	7,5 kW
Clase de eficiencia energética del motor	IE3
Intensidad nominal I_N	13,7 A
Velocidad nominal *n*	2900 1/min
Factor de potencia	0,88
Tipo de arranque	Directo/estrella-triángulo
Rendimiento del motor 50% η_M *50%*	89,8 %
Rendimiento del motor 75% η_M *75%*	90,5 %
Rendimiento del motor 100% η_M *100%*	90,1 %
Clase de aislamiento	F
Tipo de protección del motor	IP55

Materiales

Carcasa de la bomba	Acero inoxidable
Rodete	Acero inoxidable
Eje	Acero inoxidable
Cierre mecánico	BQ1VGG
Material de la junta	FKM

Dimensiones de instalación

Conexión de tubería del lado de aspiración *DNs*	DN 50
Conexión de tubería del lado de impulsión *DNd*	DN 50

Queda reservado el derecho a realizar modificaciones.

Curvas características

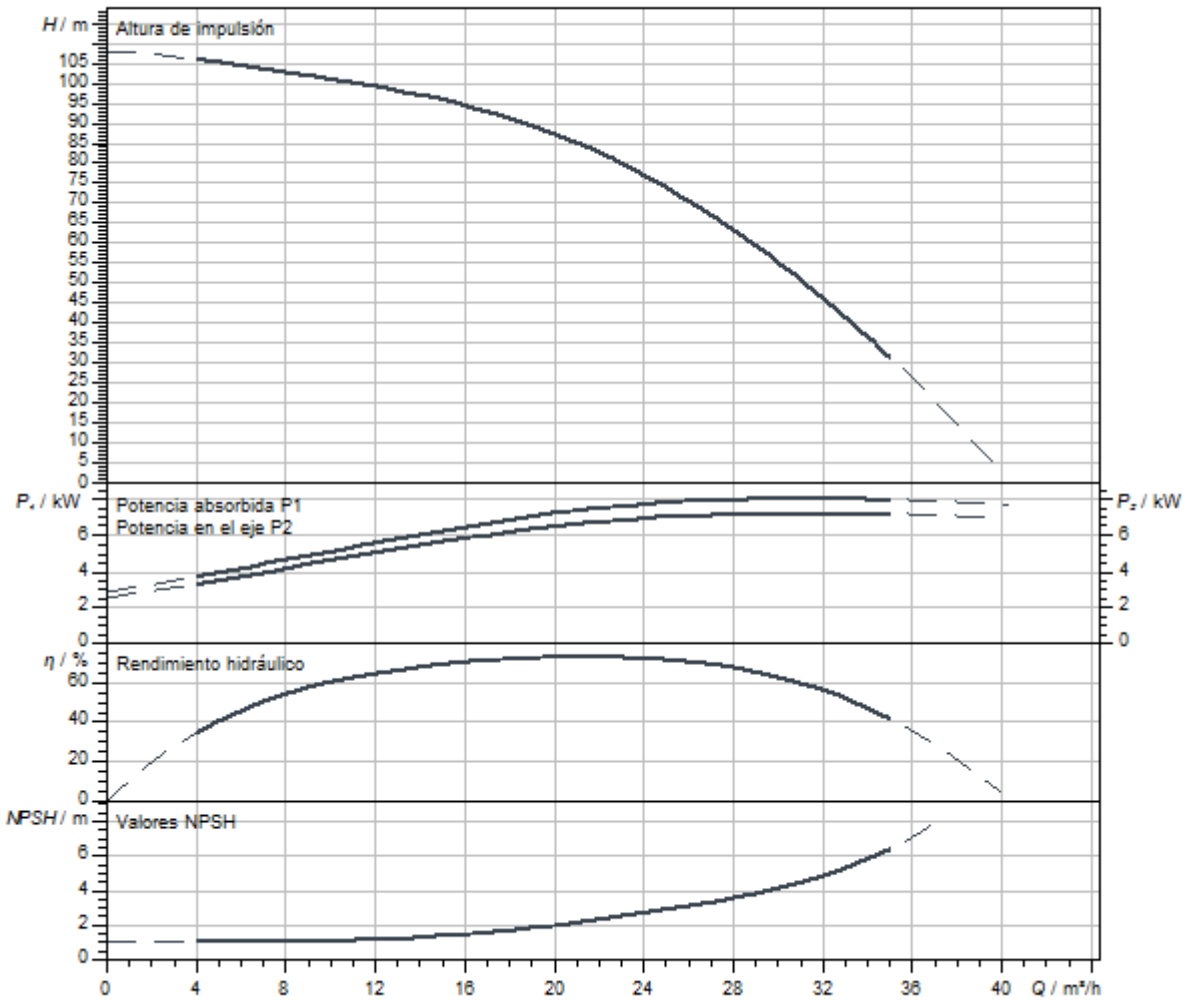

Dimensiones y planos de dimensiones

Helix V 22, PN 25

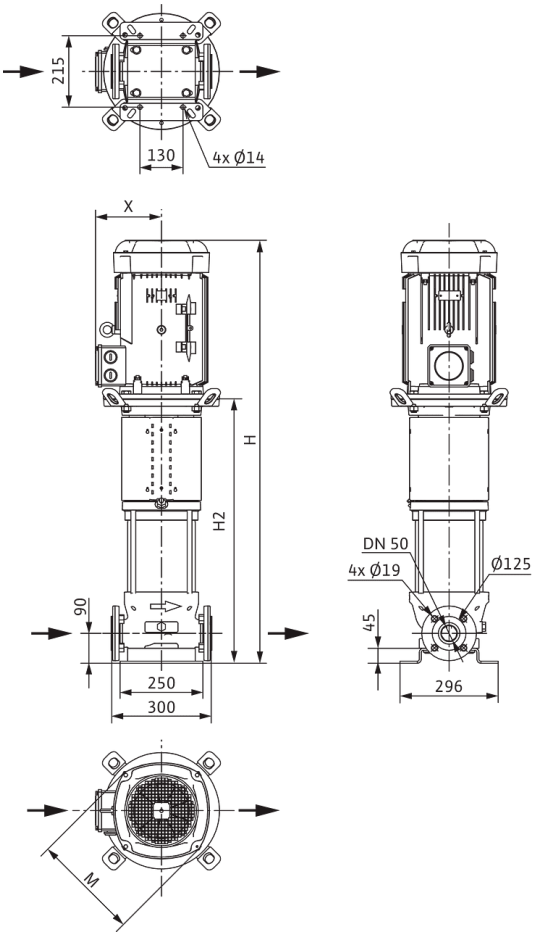

Dimensiones *H*	1217 mm
Dimensiones *H1*	172 mm
Dimensiones *L1*	150 mm
Dimensiones *X*	160 mm
Dimensiones *Ø g*	225 mm
Conexión de tubería del lado de aspiración *DNs*	DN 50
Conexión de tubería del lado de impulsión *DNd*	DN 50
Diámetro del motor *X*	191 mm

Información de pedido

Datos del producto

Marca	Wilo
Denominación del producto	HELIX V2206-2/16/V/KS/400-50
Referencia	4139781
Número EAN	4048482074009
Color	verde/plata
Cantidad mínima de pedido	1
Disponibilidad en el mercado	2010-01-01

Medidas y pesos

Longitud con embalaje	1600 mm
Longitud *L*	300 mm
Altura con embalaje	500 mm
Altura *H*	1217 mm
Ancho con embalaje	400 mm
Ancho *W*	296 mm
Peso bruto aproximado *m*	138 kg
Peso neto aproximado *m*	104 kg

Embalaje

Tipo de embalaje	Palé desechable
Propiedades del embalaje	Embalaje de transporte
Número por palé	1
Número por capa	1

Queda reservado el derecho a realizar modificaciones.



Ficha técnica

Datos del producto

Denominación del producto	HELIX V2206-2/25/V/KS/400-50

Datos hidráulicos

Índice de eficiencia mínima (MEI)	≥0,7
Presión de entrada	10 bar
Presión máxima de trabajo *PN*	25 bar
Boca de impulsión	DN 50
Temperatura mínima del fluido T_{min}	-15 °C
Temperatura máxima del fluido T_{max}	90 °C
Temperatura ambiente mínima T_{min}	-15 °C
Temperatura ambiente máxima T_{max}	50 °C

Datos del motor

Alimentación eléctrica	3~400 V, 50 Hz
Tolerancia de tensión	±10 %
Potencia nominal del motor P_2	7,5 kW
Clase de eficiencia energética del motor	IE3
Intensidad nominal I_N	13,7 A
Velocidad nominal *n*	2900 1/min
Factor de potencia	0,88
Tipo de arranque	Directo/estrella-triángulo
Rendimiento del motor 50% η_M *50%*	89,8 %
Rendimiento del motor 75% η_M *75%*	90,5 %
Rendimiento del motor 100% η_M *100%*	90,1 %
Clase de aislamiento	F
Tipo de protección del motor	IP55

Materiales

Carcasa de la bomba	Acero inoxidable
Rodete	Acero inoxidable
Eje	Acero inoxidable
Cierre mecánico	BQ1VGG
Material de la junta	FKM

Dimensiones de instalación

Conexión de tubería del lado de aspiración *DNs*	DN 50
Conexión de tubería del lado de impulsión *DNd*	DN 50

Curvas características

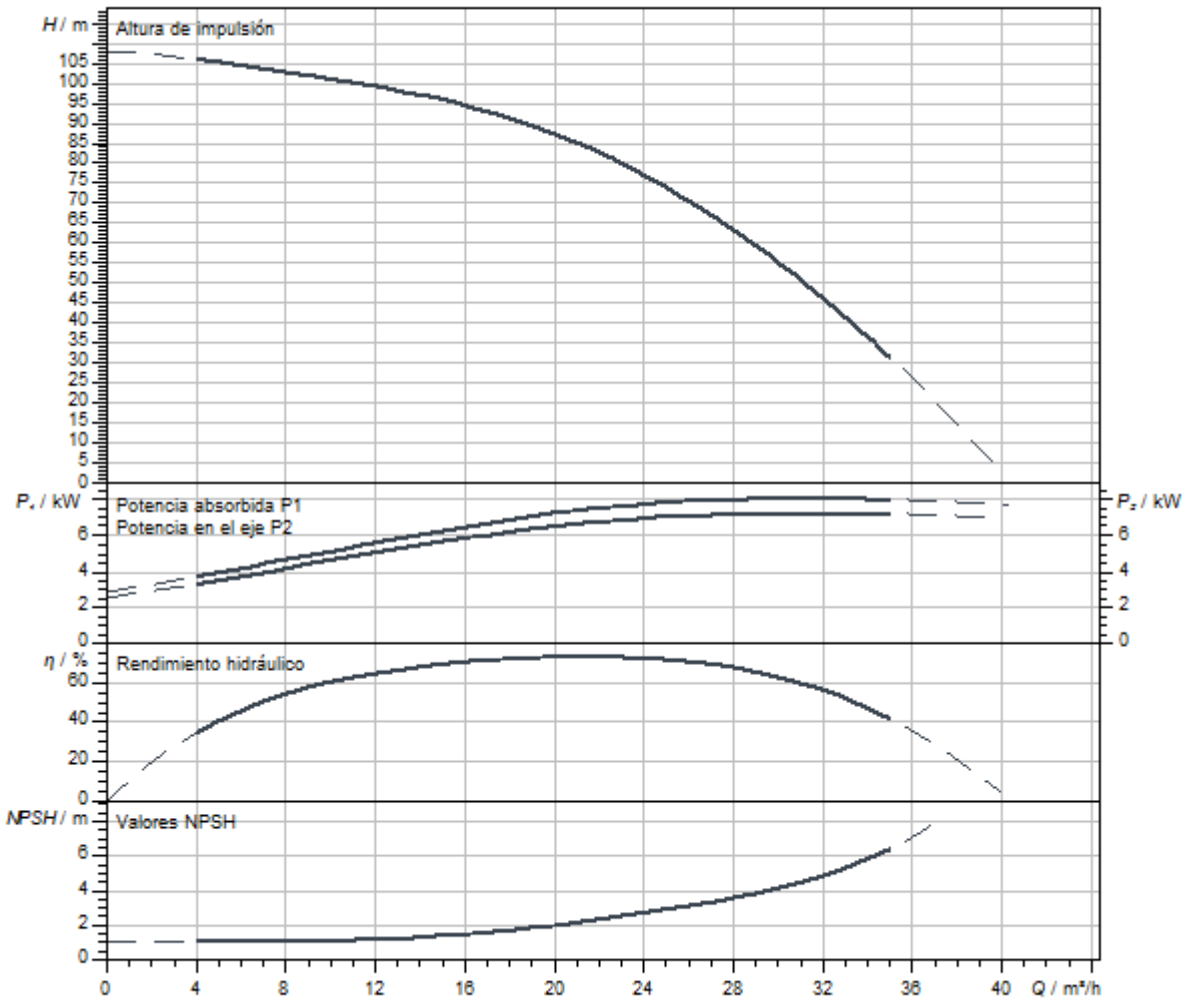

Dimensiones y planos de dimensiones

Helix V 22, PN 25

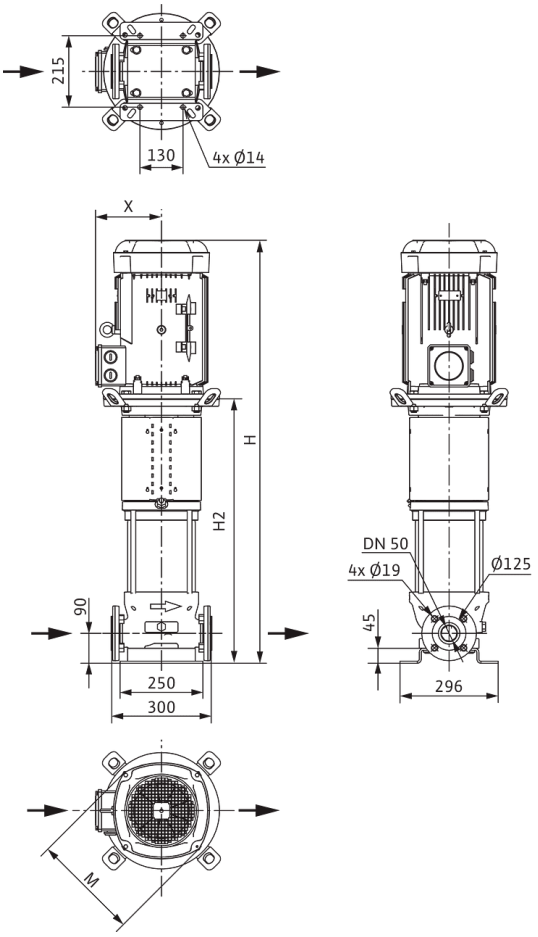

Dimensiones *H*	1217 mm
Dimensiones *H1*	172 mm
Dimensiones *L1*	150 mm
Dimensiones *X*	160 mm
Dimensiones *Ø g*	225 mm
Conexión de tubería del lado de aspiración *DNs*	DN 50
Conexión de tubería del lado de impulsión *DNd*	DN 50
Diámetro del motor *X*	191 mm

Información de pedido

Datos del producto

Marca	Wilo
Denominación del producto	HELIX V2206-2/25/V/KS/400-50
Referencia	4139782
Número EAN	4048482074016
Color	verde/plata
Cantidad mínima de pedido	1
Disponibilidad en el mercado	2010-01-01

Medidas y pesos

Longitud con embalaje	1600 mm
Longitud *L*	300 mm
Altura con embalaje	500 mm
Altura *H*	1217 mm
Ancho con embalaje	400 mm
Ancho *W*	296 mm
Peso bruto aproximado *m*	138 kg
Peso neto aproximado *m*	104 kg

Embalaje

Tipo de embalaje	Palé desechable
Propiedades del embalaje	Embalaje de transporte
Número por palé	1
Número por capa	1

Queda reservado el derecho a realizar modificaciones.



Ficha técnica

Datos del producto

Denominación del producto	HELIX V2206-4/16/E/S/400-50-FF240

Datos hidráulicos

Índice de eficiencia mínima (MEI)	≥0,7
Presión de entrada	10 bar
Presión máxima de trabajo *PN*	16 bar
Boca de impulsión	DN 50
Temperatura mínima del fluido T_{min}	-20 °C
Temperatura máxima del fluido T_{max}	120 °C
Temperatura ambiente mínima T_{min}	-15 °C
Temperatura ambiente máxima T_{max}	50 °C

Datos del motor

Alimentación eléctrica	3~400 V, 50 Hz
Tolerancia de tensión	±10 %
Potencia nominal del motor P_2	7,5 kW
Clase de eficiencia energética del motor	IE3
Intensidad nominal I_N	13,7 A
Velocidad nominal *n*	2900 1/min
Factor de potencia	0,88
Tipo de arranque	Directo/estrella-triángulo
Rendimiento del motor 50% η_M *50%*	89,8 %
Rendimiento del motor 75% η_M *75%*	90,5 %
Rendimiento del motor 100% η_M *100%*	90,1 %
Clase de aislamiento	F
Tipo de protección del motor	IP55

Materiales

Carcasa de la bomba	fundición gris
Rodete	Acero inoxidable
Eje	Acero inoxidable
Cierre mecánico	BQ1EGG
Material de la junta	EPDM

Dimensiones de instalación

Conexión de tubería del lado de aspiración *DNs*	DN 50
Conexión de tubería del lado de impulsión *DNd*	DN 50

Queda reservado el derecho a realizar modificaciones.

Curvas características

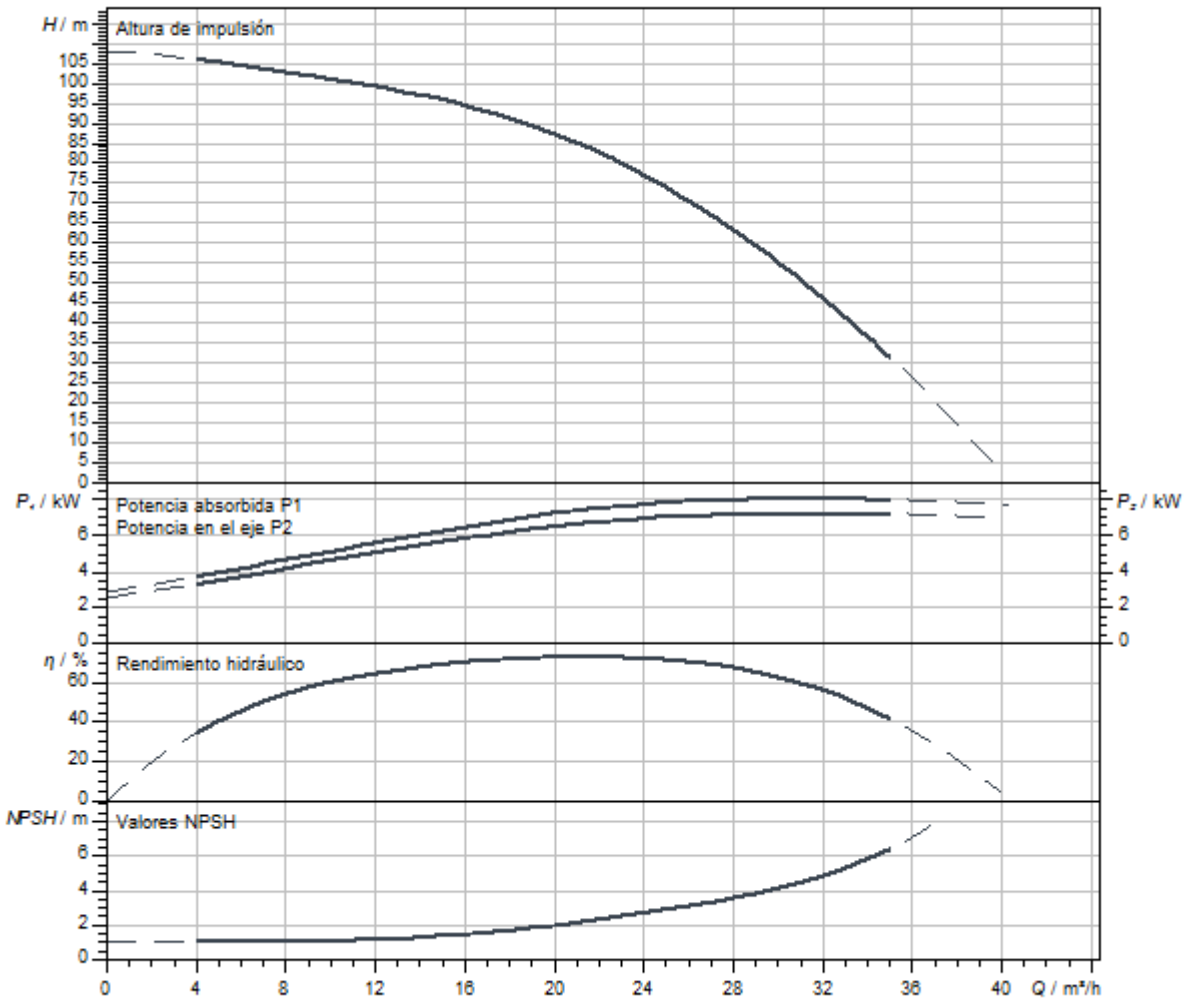

Dimensiones y planos de dimensiones

Helix V 22

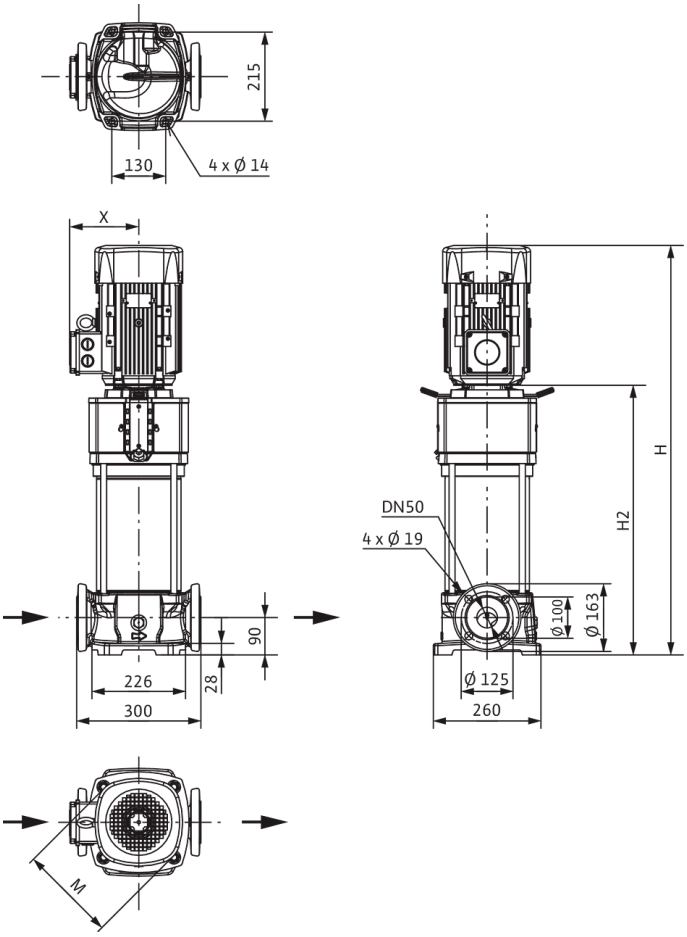

Dimensiones *H*	1003 mm
Dimensiones *H1*	172 mm
Dimensiones *L1*	150 mm
Dimensiones *X*	160 mm
Dimensiones *Ø g*	225 mm
Conexión de tubería del lado de aspiración *DNs*	DN 50
Conexión de tubería del lado de impulsión *DNd*	DN 50
Diámetro del motor *X*	191 mm

Información de pedido

Datos del producto

Marca	Wilo
Denominación del producto	HELIX V2206-4/16/E/S/400-50-FF240
Referencia	4183367
Número EAN	4048482356143
Color	verde/plata
Cantidad mínima de pedido	1
Disponibilidad en el mercado	2014-03-01

Medidas y pesos

Longitud con embalaje	1200 mm
Longitud *L*	300 mm
Altura con embalaje	500 mm
Altura *H*	1003 mm
Ancho con embalaje	400 mm
Ancho *W*	260 mm
Peso bruto aproximado *m*	119 kg
Peso neto aproximado *m*	87 kg

Embalaje

Tipo de embalaje	Palé desechable
Propiedades del embalaje	Embalaje de transporte
Número por palé	1
Número por capa	1

Queda reservado el derecho a realizar modificaciones.



Ficha técnica

Datos del producto

Denominación del producto	HELIX V2207-1/16/E/KS/400-50

Datos hidráulicos

Índice de eficiencia mínima (MEI)	≥0,7
Presión de entrada	10 bar
Presión máxima de trabajo *PN*	16 bar
Boca de impulsión	DN 50
Temperatura mínima del fluido T_{min}	-20 °C
Temperatura máxima del fluido T_{max}	120 °C
Temperatura ambiente mínima T_{min}	-15 °C
Temperatura ambiente máxima T_{max}	50 °C

Datos del motor

Alimentación eléctrica	3~400 V, 50 Hz
Tolerancia de tensión	±10 %
Potencia nominal del motor P_2	9 kW
Clase de eficiencia energética del motor	IE3
Intensidad nominal I_N	16,7 A
Velocidad nominal *n*	2926 1/min
Factor de potencia	0,87
Tipo de arranque	Directo/estrella-triángulo
Rendimiento del motor 50% η_M *50%*	90,4 %
Rendimiento del motor 75% η_M *75%*	91 %
Rendimiento del motor 100% η_M *100%*	90,6 %
Clase de aislamiento	F
Tipo de protección del motor	IP55

Materiales

Carcasa de la bomba	Acero inoxidable
Rodete	Acero inoxidable
Eje	Acero inoxidable
Cierre mecánico	BQ1EGG
Material de la junta	EPDM

Dimensiones de instalación

Conexión de tubería del lado de aspiración *DNs*	DN 50
Conexión de tubería del lado de impulsión *DNd*	DN 50

Queda reservado el derecho a realizar modificaciones.

Curvas características

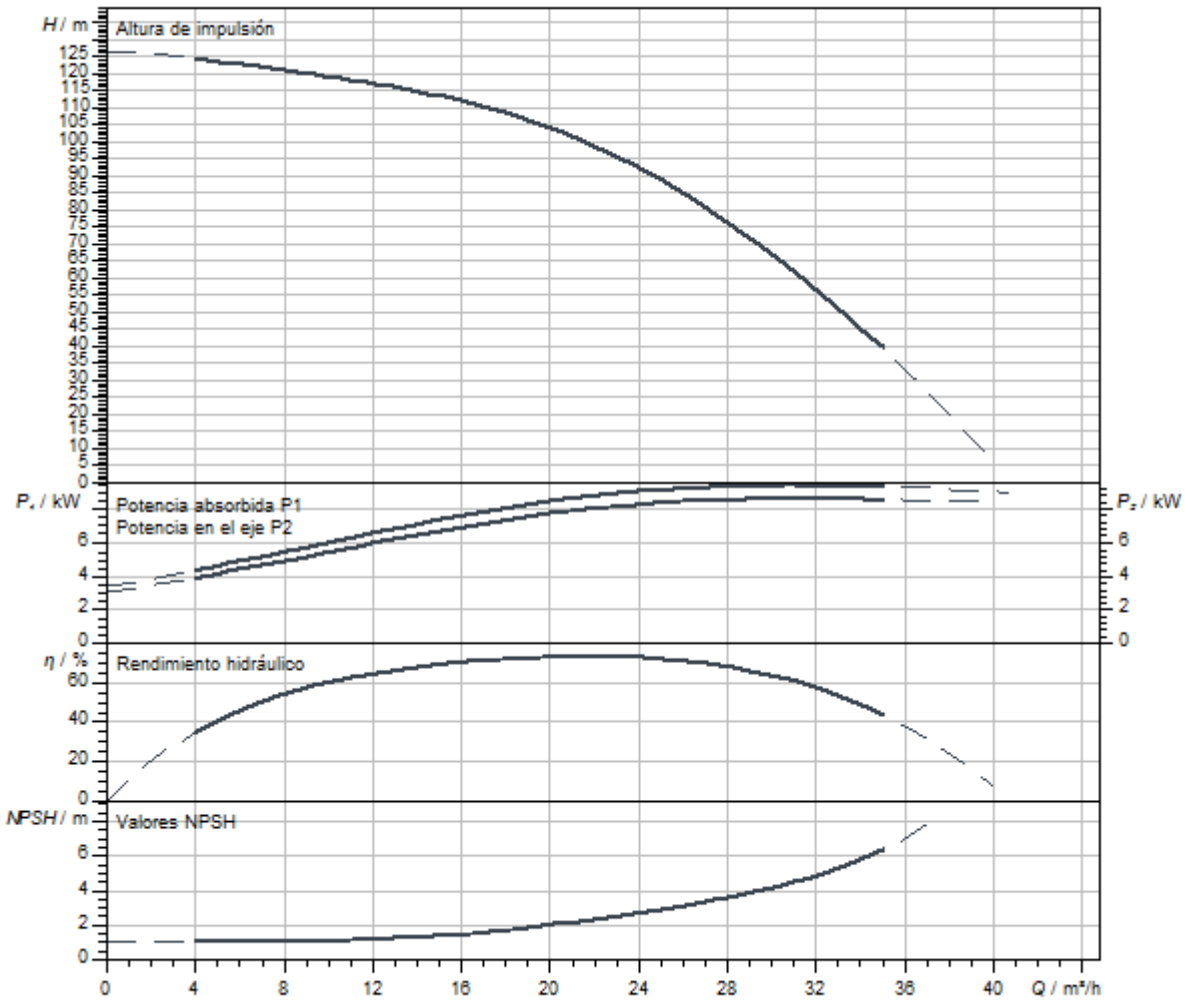

Queda reservado el derecho a realizar modificaciones.

Dimensiones y planos de dimensiones

Helix V 22

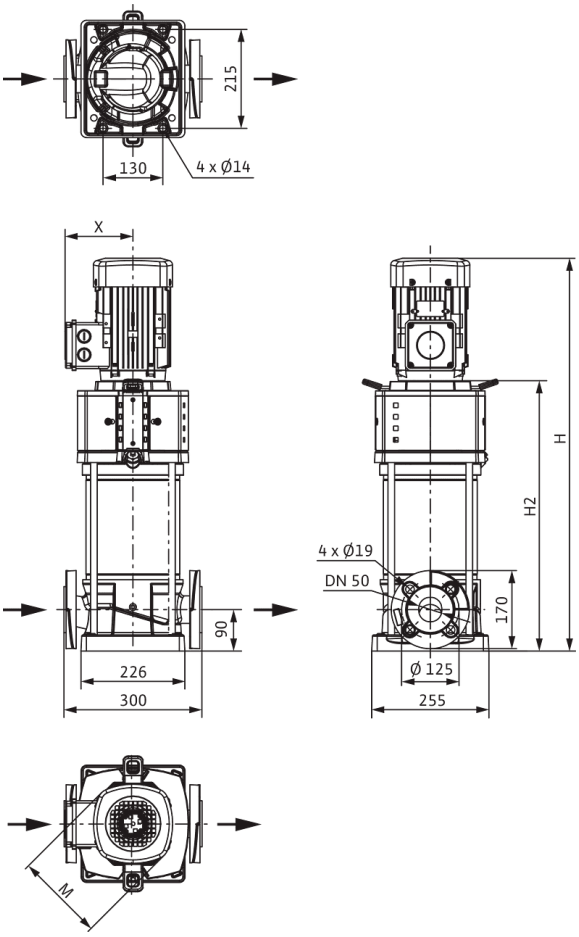

Dimensiones *H*	1264 mm
Dimensiones *H1*	172 mm
Dimensiones *L1*	150 mm
Dimensiones *X*	182 mm
Dimensiones *Ø g*	279 mm
Conexión de tubería del lado de aspiración *DNs*	DN 50
Conexión de tubería del lado de impulsión *DNd*	DN 50
Diámetro del motor *X*	182 mm

Información de pedido

Datos del producto

Marca	Wilo
Denominación del producto	HELIX V2207-1/16/E/KS/400-50
Referencia	4246594
Número EAN	4062679185682
Color	verde/plata
Cantidad mínima de pedido	1
Disponibilidad en el mercado	2021-09-28

Medidas y pesos

Longitud con embalaje	1600 mm
Longitud *L*	300 mm
Altura con embalaje	500 mm
Altura *H*	1264 mm
Ancho con embalaje	400 mm
Ancho *W*	296 mm
Peso bruto aproximado *m*	138 kg
Peso neto aproximado *m*	121 kg

Embalaje

Tipo de embalaje	Palé desechable
Propiedades del embalaje	Embalaje de transporte
Número por palé	1
Número por capa	1

Queda reservado el derecho a realizar modificaciones.



Ficha técnica

Datos del producto

Denominación del producto	HELIX V2207-1/16/E/KS/400-50-FF240

Datos hidráulicos

Índice de eficiencia mínima (MEI)	≥0,7
Presión de entrada	10 bar
Presión máxima de trabajo *PN*	16 bar
Boca de impulsión	DN 50
Temperatura mínima del fluido T_{min}	-20 °C
Temperatura máxima del fluido T_{max}	120 °C
Temperatura ambiente mínima T_{min}	-15 °C
Temperatura ambiente máxima T_{max}	50 °C

Datos del motor

Alimentación eléctrica	3~400 V, 50 Hz
Tolerancia de tensión	±10 %
Potencia nominal del motor P_2	9 kW
Clase de eficiencia energética del motor	IE3
Intensidad nominal I_N	16,7 A
Velocidad nominal *n*	2900 1/min
Factor de potencia	0,87
Tipo de arranque	Directo/estrella-triángulo
Rendimiento del motor 50% η_M *50%*	90,4 %
Rendimiento del motor 75% η_M *75%*	91 %
Rendimiento del motor 100% η_M *100%*	90,6 %
Clase de aislamiento	F
Tipo de protección del motor	IP55

Materiales

Carcasa de la bomba	fundición gris
Rodete	Acero inoxidable
Eje	Acero inoxidable
Cierre mecánico	BQ1EGG
Material de la junta	EPDM

Dimensiones de instalación

Conexión de tubería del lado de aspiración *DNs*	DN 50
Conexión de tubería del lado de impulsión *DNd*	DN 50

Queda reservado el derecho a realizar modificaciones.

Curvas características

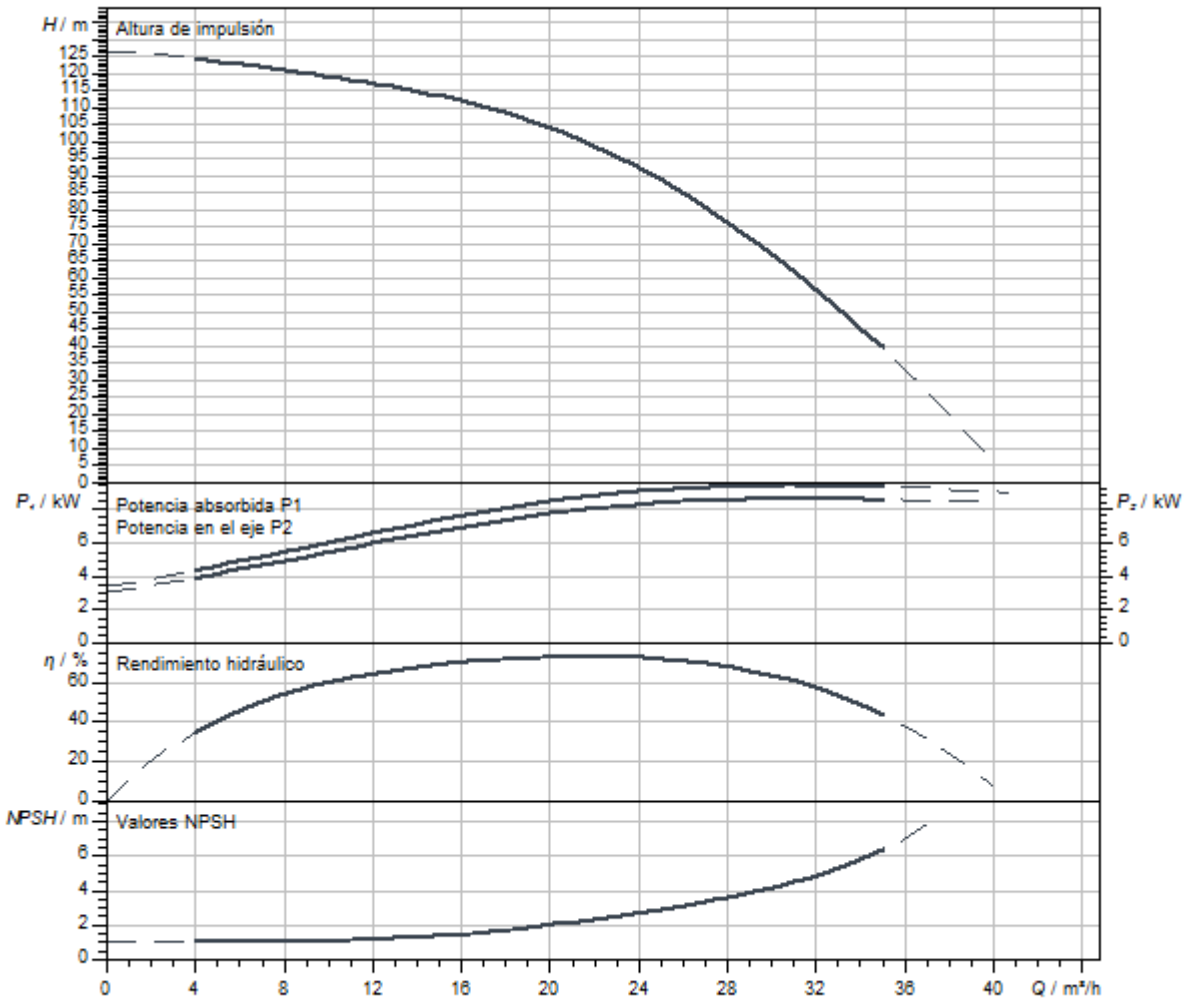

Dimensiones y planos de dimensiones

Helix V 22

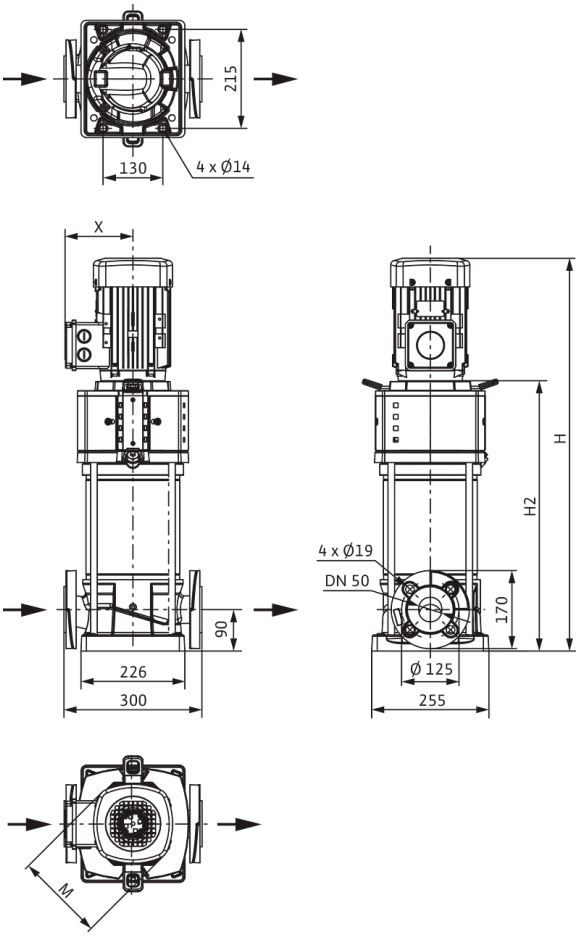

Dimensiones *H*	1103 mm
Dimensiones *H1*	172 mm
Dimensiones *L1*	150 mm
Dimensiones *X*	182 mm
Dimensiones *Ø g*	279 mm
Conexión de tubería del lado de aspiración *DNs*	DN 50
Conexión de tubería del lado de impulsión *DNd*	DN 50
Diámetro del motor *X*	182 mm

Información de pedido

Datos del producto

Marca	Wilo
Denominación del producto	HELIX V2207-1/16/E/KS/400-50-FF240
Referencia	4246596
Número EAN	4062679185705
Color	verde/plata
Cantidad mínima de pedido	1
Disponibilidad en el mercado	2021-09-28

Medidas y pesos

Longitud con embalaje	1600 mm
Longitud *L*	300 mm
Altura con embalaje	500 mm
Altura *H*	1264 mm
Ancho con embalaje	400 mm
Ancho *W*	296 mm
Peso bruto aproximado *m*	138 kg
Peso neto aproximado *m*	121 kg

Embalaje

Tipo de embalaje	Palé desechable
Propiedades del embalaje	Embalaje de transporte
Número por palé	1
Número por capa	1

Queda reservado el derecho a realizar modificaciones.



Ficha técnica

Datos del producto

Denominación del producto	HELIX V2207-2/16/V/KS/400-50

Datos hidráulicos

Índice de eficiencia mínima (MEI)	≥0,7
Presión de entrada	10 bar
Presión máxima de trabajo *PN*	16 bar
Boca de impulsión	DN 50
Temperatura mínima del fluido T_{min}	-15 °C
Temperatura máxima del fluido T_{max}	90 °C
Temperatura ambiente mínima T_{min}	-15 °C
Temperatura ambiente máxima T_{max}	50 °C

Datos del motor

Alimentación eléctrica	3~400 V, 50 Hz
Tolerancia de tensión	±10 %
Potencia nominal del motor P_2	9 kW
Clase de eficiencia energética del motor	IE3
Intensidad nominal I_N	16,7 A
Velocidad nominal *n*	2900 1/min
Factor de potencia	0,87
Tipo de arranque	Directo/estrella-triángulo
Rendimiento del motor 50% η_M *50%*	90,4 %
Rendimiento del motor 75% η_M *75%*	91 %
Rendimiento del motor 100% η_M *100%*	90,6 %
Clase de aislamiento	F
Tipo de protección del motor	IP55

Materiales

Carcasa de la bomba	Acero inoxidable
Rodete	Acero inoxidable
Eje	Acero inoxidable
Cierre mecánico	BQ1VGG
Material de la junta	FKM

Dimensiones de instalación

Conexión de tubería del lado de aspiración *DNs*	DN 50
Conexión de tubería del lado de impulsión *DNd*	DN 50

Queda reservado el derecho a realizar modificaciones.

Curvas características

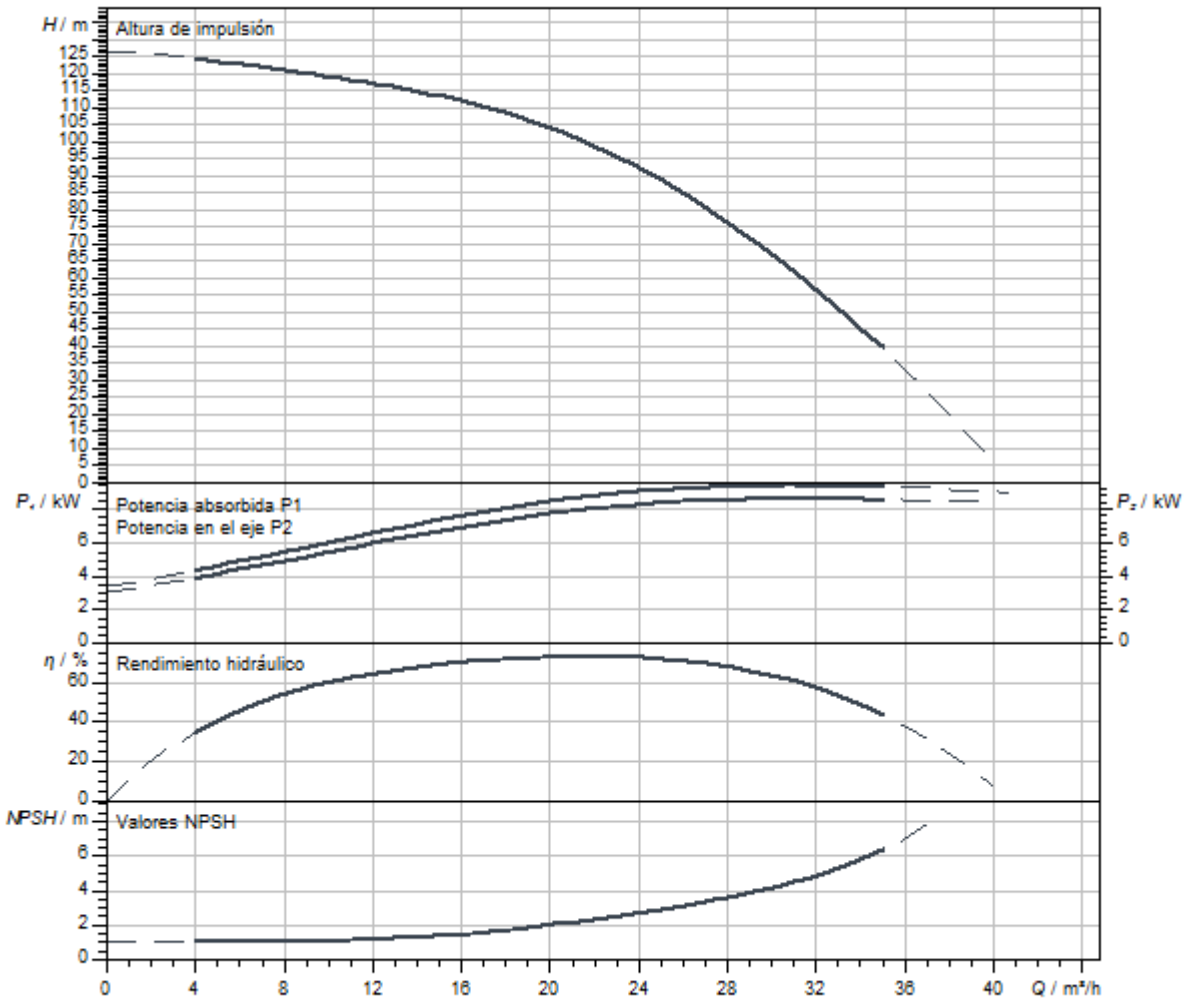

Dimensiones y planos de dimensiones

Helix V 22, PN 25

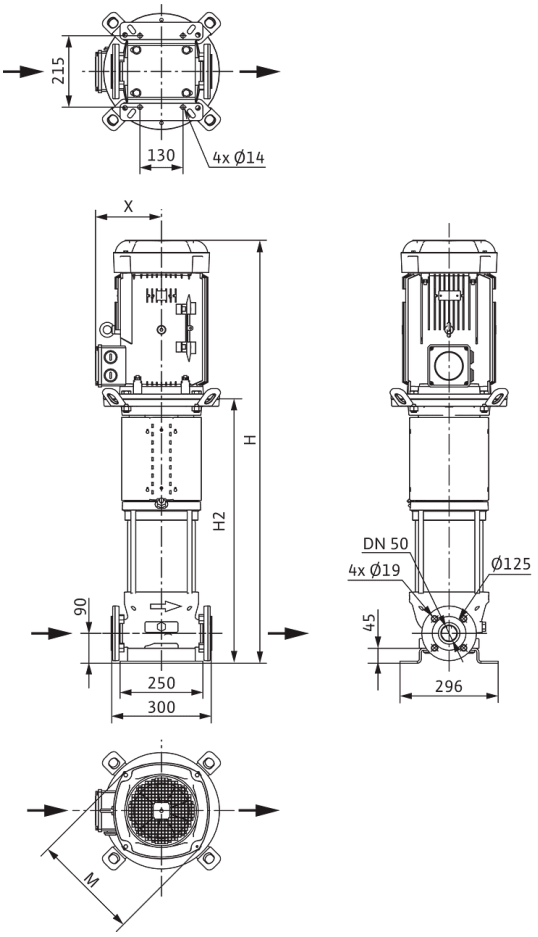

Dimensiones *H*	1317 mm
Dimensiones *H1*	172 mm
Dimensiones *L1*	150 mm
Dimensiones *X*	182 mm
Dimensiones *Ø g*	279 mm
Conexión de tubería del lado de aspiración *DNs*	DN 50
Conexión de tubería del lado de impulsión *DNd*	DN 50
Diámetro del motor *X*	182 mm

Información de pedido

Datos del producto

Marca	Wilo
Denominación del producto	HELIX V2207-2/16/V/KS/400-50
Referencia	4139783
Número EAN	4048482074023
Color	verde/plata
Cantidad mínima de pedido	1
Disponibilidad en el mercado	2010-01-01

Medidas y pesos

Longitud con embalaje	1600 mm
Longitud *L*	300 mm
Altura con embalaje	500 mm
Altura *H*	1317 mm
Ancho con embalaje	400 mm
Ancho *W*	296 mm
Peso bruto aproximado *m*	143 kg
Peso neto aproximado *m*	127 kg

Embalaje

Tipo de embalaje	Palé desechable
Propiedades del embalaje	Embalaje de transporte
Número por palé	1
Número por capa	1

Queda reservado el derecho a realizar modificaciones.



Ficha técnica

Datos del producto

Denominación del producto	HELIX V2207-2/25/V/KS/400-50

Datos hidráulicos

Índice de eficiencia mínima (MEI)	≥0,7
Presión de entrada	10 bar
Presión máxima de trabajo *PN*	25 bar
Boca de impulsión	DN 50
Temperatura mínima del fluido T_{min}	-15 °C
Temperatura máxima del fluido T_{max}	90 °C
Temperatura ambiente mínima T_{min}	-15 °C
Temperatura ambiente máxima T_{max}	50 °C

Datos del motor

Alimentación eléctrica	3~400 V, 50 Hz
Tolerancia de tensión	±10 %
Potencia nominal del motor P_2	9 kW
Clase de eficiencia energética del motor	IE3
Intensidad nominal I_N	16,7 A
Velocidad nominal *n*	2900 1/min
Factor de potencia	0,87
Tipo de arranque	Directo/estrella-triángulo
Rendimiento del motor 50% η_M *50%*	90,4 %
Rendimiento del motor 75% η_M *75%*	91 %
Rendimiento del motor 100% η_M *100%*	90,6 %
Clase de aislamiento	F
Tipo de protección del motor	IP55

Materiales

Carcasa de la bomba	Acero inoxidable
Rodete	Acero inoxidable
Eje	Acero inoxidable
Cierre mecánico	BQ1VGG
Material de la junta	FKM

Dimensiones de instalación

Conexión de tubería del lado de aspiración *DNs*	DN 50
Conexión de tubería del lado de impulsión *DNd*	DN 50

Curvas características

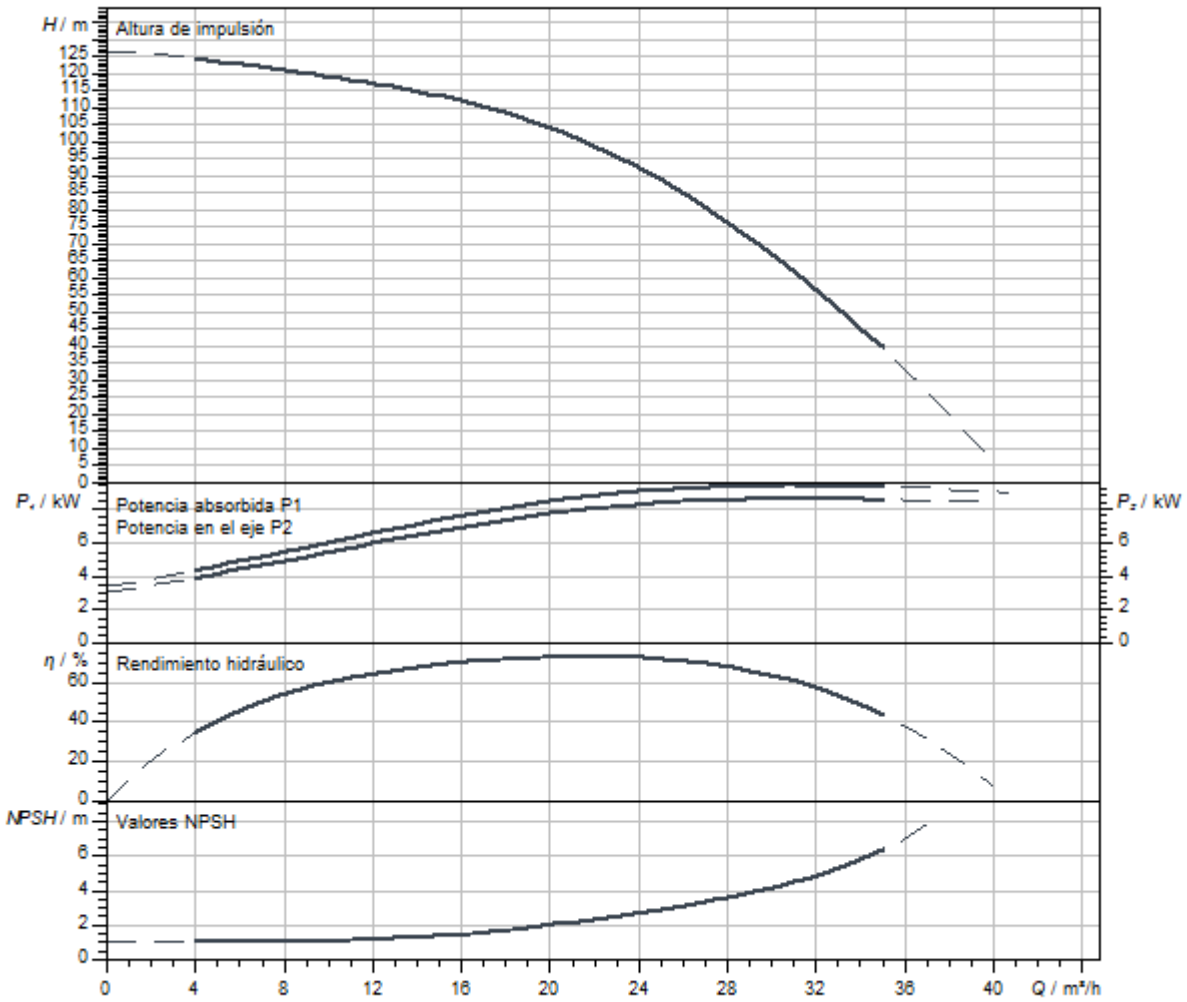

Queda reservado el derecho a realizar modificaciones.

Dimensiones y planos de dimensiones

Helix V 22, PN 25

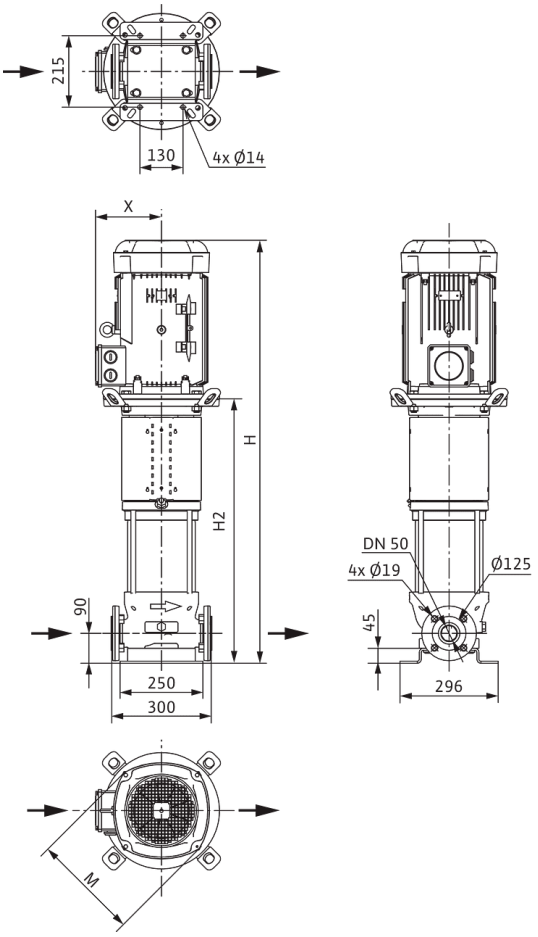

Dimensiones *H*	1317 mm
Dimensiones *H1*	172 mm
Dimensiones *L1*	150 mm
Dimensiones *X*	182 mm
Dimensiones *Ø g*	279 mm
Conexión de tubería del lado de aspiración *DNs*	DN 50
Conexión de tubería del lado de impulsión *DNd*	DN 50
Diámetro del motor *X*	182 mm

Información de pedido

Datos del producto

Marca	Wilo
Denominación del producto	HELIX V2207-2/25/V/KS/400-50
Referencia	4139784
Número EAN	4048482074030
Color	verde/plata
Cantidad mínima de pedido	1
Disponibilidad en el mercado	2010-01-01

Medidas y pesos

Longitud con embalaje	1600 mm
Longitud *L*	300 mm
Altura con embalaje	500 mm
Altura *H*	1317 mm
Ancho con embalaje	400 mm
Ancho *W*	296 mm
Peso bruto aproximado *m*	143 kg
Peso neto aproximado *m*	127 kg

Embalaje

Tipo de embalaje	Palé desechable
Propiedades del embalaje	Embalaje de transporte
Número por palé	1
Número por capa	1

Queda reservado el derecho a realizar modificaciones.



Ficha técnica

Datos del producto

Denominación del producto	HELIX V2207-4/16/E/S/400-50-FF240

Datos hidráulicos

Índice de eficiencia mínima (MEI)	≥0,7
Presión de entrada	10 bar
Presión máxima de trabajo *PN*	16 bar
Boca de impulsión	DN 50
Temperatura mínima del fluido T_{min}	-20 °C
Temperatura máxima del fluido T_{max}	120 °C
Temperatura ambiente mínima T_{min}	-15 °C
Temperatura ambiente máxima T_{max}	50 °C

Datos del motor

Alimentación eléctrica	3~400 V, 50 Hz
Tolerancia de tensión	±10 %
Potencia nominal del motor P_2	9 kW
Clase de eficiencia energética del motor	IE3
Intensidad nominal I_N	16,7 A
Velocidad nominal *n*	2900 1/min
Factor de potencia	0,87
Tipo de arranque	Directo/estrella-triángulo
Rendimiento del motor 50% η_M *50%*	90,4 %
Rendimiento del motor 75% η_M *75%*	91 %
Rendimiento del motor 100% η_M *100%*	90,6 %
Clase de aislamiento	F
Tipo de protección del motor	IP55

Materiales

Carcasa de la bomba	fundición gris
Rodete	Acero inoxidable
Eje	Acero inoxidable
Cierre mecánico	BQ1EGG
Material de la junta	EPDM

Dimensiones de instalación

Conexión de tubería del lado de aspiración *DNs*	DN 50
Conexión de tubería del lado de impulsión *DNd*	DN 50

Queda reservado el derecho a realizar modificaciones.

Curvas características

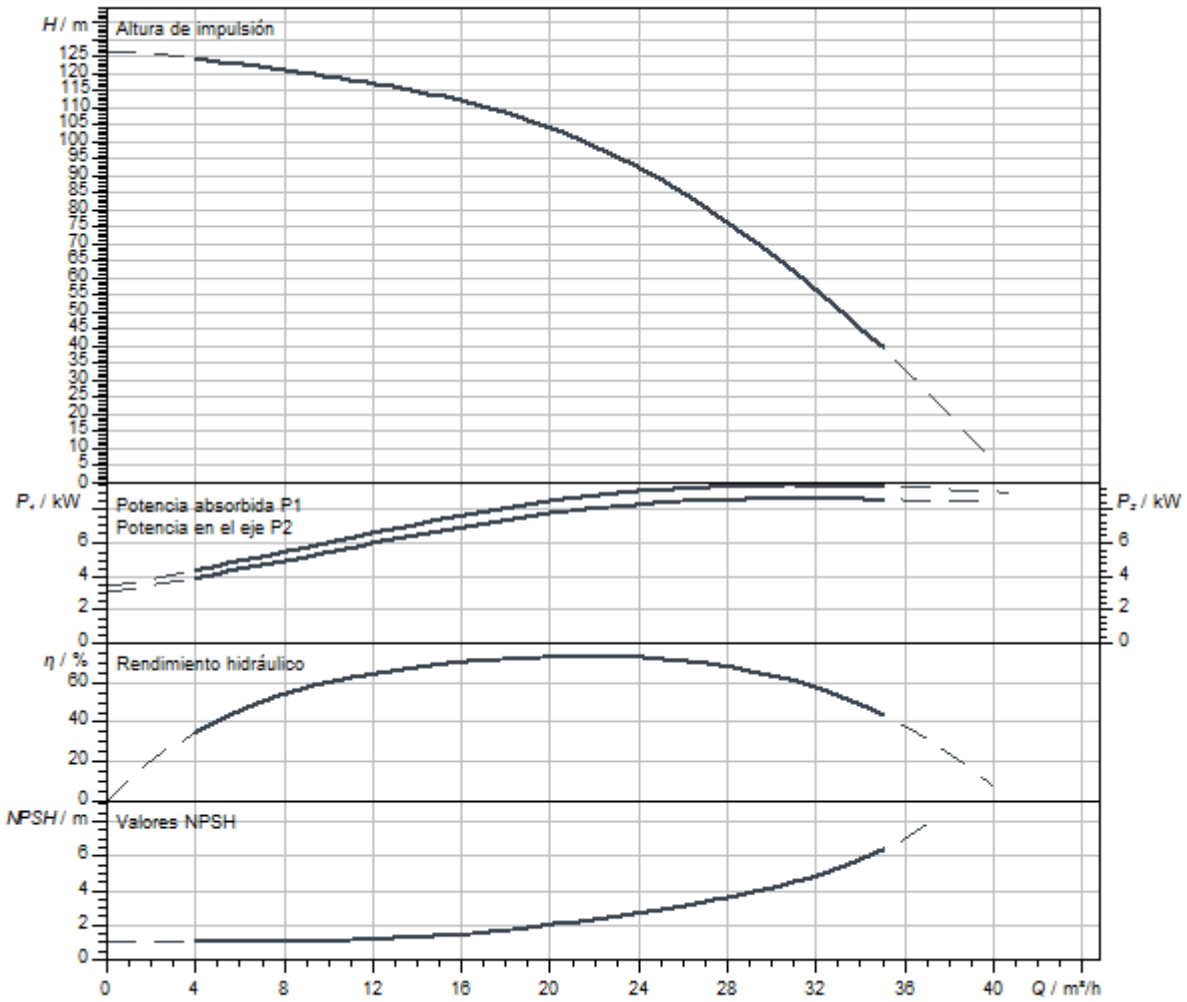

Queda reservado el derecho a realizar modificaciones.

Dimensiones y planos de dimensiones

Helix V 22

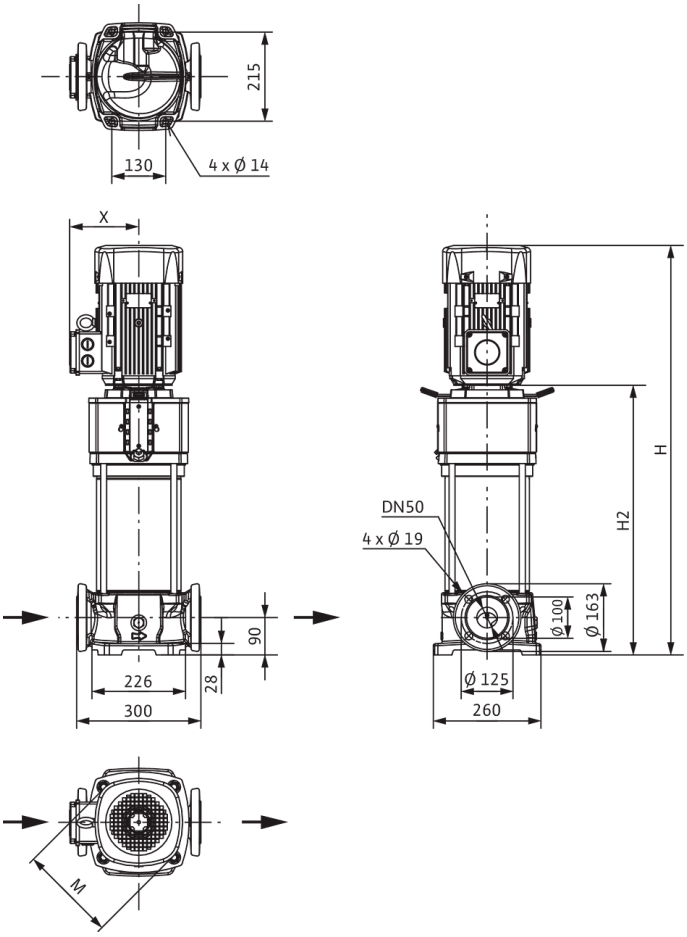

Dimensiones *H*	1103 mm
Dimensiones *H1*	172 mm
Dimensiones *L1*	150 mm
Dimensiones *X*	182 mm
Dimensiones *Ø g*	279 mm
Conexión de tubería del lado de aspiración *DNs*	DN 50
Conexión de tubería del lado de impulsión *DNd*	DN 50
Diámetro del motor *X*	182 mm

Información de pedido

Datos del producto

Marca	Wilo
Denominación del producto	HELIX V2207-4/16/E/S/400-50-FF240
Referencia	4183368
Número EAN	4048482356150
Color	verde/plata
Cantidad mínima de pedido	1
Disponibilidad en el mercado	2014-03-01

Medidas y pesos

Longitud con embalaje	1600 mm
Longitud *L*	300 mm
Altura con embalaje	500 mm
Altura *H*	1103 mm
Ancho con embalaje	400 mm
Ancho *W*	260 mm
Peso bruto aproximado *m*	126 kg
Peso neto aproximado *m*	110 kg

Embalaje

Tipo de embalaje	Palé desechable
Propiedades del embalaje	Embalaje de transporte
Número por palé	1
Número por capa	1

Queda reservado el derecho a realizar modificaciones.



Ficha técnica

Datos del producto

Denominación del producto	HELIX V2208-1/16/E/KS/400-50

Datos hidráulicos

Índice de eficiencia mínima (MEI)	≥0,7
Presión de entrada	10 bar
Presión máxima de trabajo *PN*	16 bar
Boca de impulsión	DN 50
Temperatura mínima del fluido T_{min}	-20 °C
Temperatura máxima del fluido T_{max}	120 °C
Temperatura ambiente mínima T_{min}	-15 °C
Temperatura ambiente máxima T_{max}	50 °C

Datos del motor

Alimentación eléctrica	3~400 V, 50 Hz
Tolerancia de tensión	±10 %
Potencia nominal del motor P_2	11 kW
Clase de eficiencia energética del motor	IE3
Intensidad nominal I_N	21 A
Velocidad nominal *n*	2917 1/min
Factor de potencia	0,84
Tipo de arranque	Directo/estrella-triángulo
Rendimiento del motor 50% η_M *50%*	90,3 %
Rendimiento del motor 75% η_M *75%*	91,3 %
Rendimiento del motor 100% η_M *100%*	91,2 %
Clase de aislamiento	F
Tipo de protección del motor	IP55

Materiales

Carcasa de la bomba	Acero inoxidable
Rodete	Acero inoxidable
Eje	Acero inoxidable
Cierre mecánico	BQ1EGG
Material de la junta	EPDM

Dimensiones de instalación

Conexión de tubería del lado de aspiración *DNs*	DN 50
Conexión de tubería del lado de impulsión *DNd*	DN 50

Queda reservado el derecho a realizar modificaciones.

Curvas características

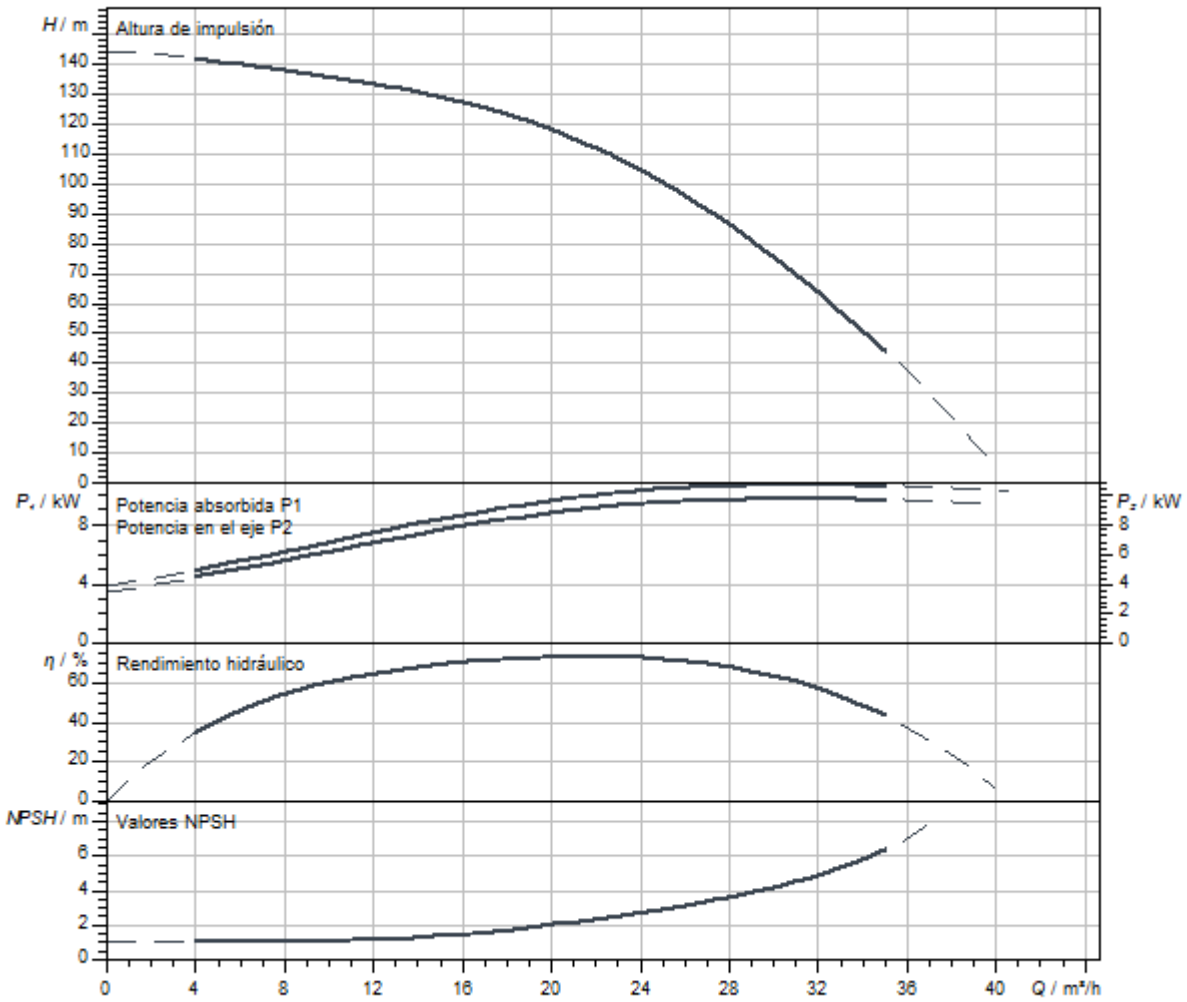

Dimensiones y planos de dimensiones

Helix V 22

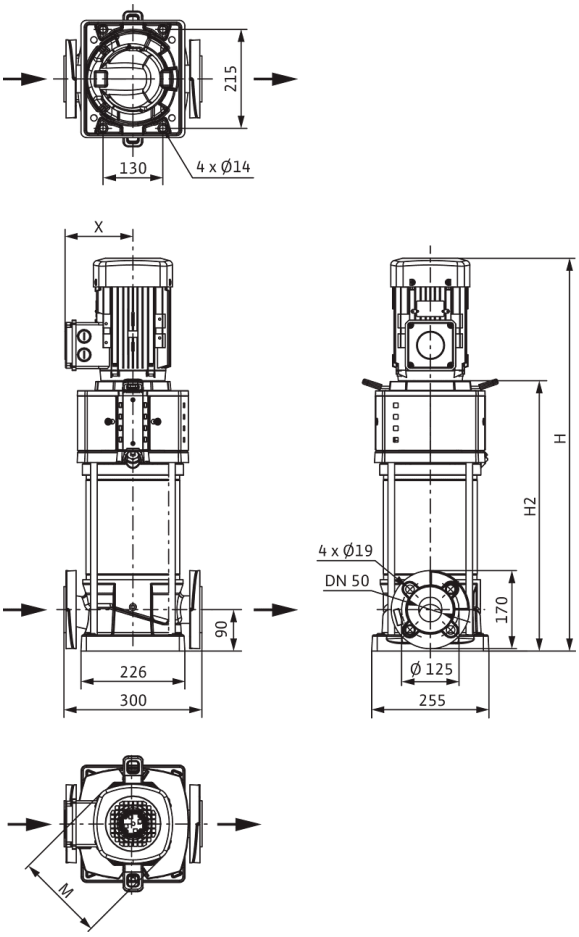

Dimensiones *H*	1314 mm
Dimensiones *H1*	172 mm
Dimensiones *L1*	150 mm
Dimensiones *X*	182 mm
Dimensiones *Ø g*	279 mm
Conexión de tubería del lado de aspiración *DNs*	DN 50
Conexión de tubería del lado de impulsión *DNd*	DN 50
Diámetro del motor *X*	191 mm

Información de pedido

Datos del producto

Marca	Wilo
Denominación del producto	HELIX V2208-1/16/E/KS/400-50
Referencia	4246597
Número EAN	4062679185712
Color	verde/plata
Cantidad mínima de pedido	1
Disponibilidad en el mercado	2021-09-28

Medidas y pesos

Longitud con embalaje	1600 mm
Longitud *L*	300 mm
Altura con embalaje	500 mm
Altura *H*	1314 mm
Ancho con embalaje	400 mm
Ancho *W*	296 mm
Peso bruto aproximado *m*	146 kg
Peso neto aproximado *m*	129 kg

Embalaje

Tipo de embalaje	Palé desechable
Propiedades del embalaje	Embalaje de transporte
Número por palé	1
Número por capa	1

Queda reservado el derecho a realizar modificaciones.



Ficha técnica

Datos del producto

Denominación del producto	HELIX V2208-1/16/E/KS/400-50-FF240

Datos hidráulicos

Índice de eficiencia mínima (MEI)	≥0,7
Presión de entrada	10 bar
Presión máxima de trabajo *PN*	16 bar
Boca de impulsión	DN 50
Temperatura mínima del fluido T_{min}	-20 °C
Temperatura máxima del fluido T_{max}	120 °C
Temperatura ambiente mínima T_{min}	-15 °C
Temperatura ambiente máxima T_{max}	50 °C

Datos del motor

Alimentación eléctrica	3~400 V, 50 Hz
Tolerancia de tensión	±10 %
Potencia nominal del motor P_2	11 kW
Clase de eficiencia energética del motor	IE3
Intensidad nominal I_N	21 A
Velocidad nominal *n*	2900 1/min
Factor de potencia	0,84
Tipo de arranque	Directo/estrella-triángulo
Rendimiento del motor 50% η_M *50%*	90,3 %
Rendimiento del motor 75% η_M *75%*	91,3 %
Rendimiento del motor 100% η_M *100%*	91,2 %
Clase de aislamiento	F
Tipo de protección del motor	IP55

Materiales

Carcasa de la bomba	fundición gris
Rodete	Acero inoxidable
Eje	Acero inoxidable
Cierre mecánico	BQ1EGG
Material de la junta	EPDM

Dimensiones de instalación

Conexión de tubería del lado de aspiración *DNs*	DN 50
Conexión de tubería del lado de impulsión *DNd*	DN 50

Queda reservado el derecho a realizar modificaciones.

Curvas características

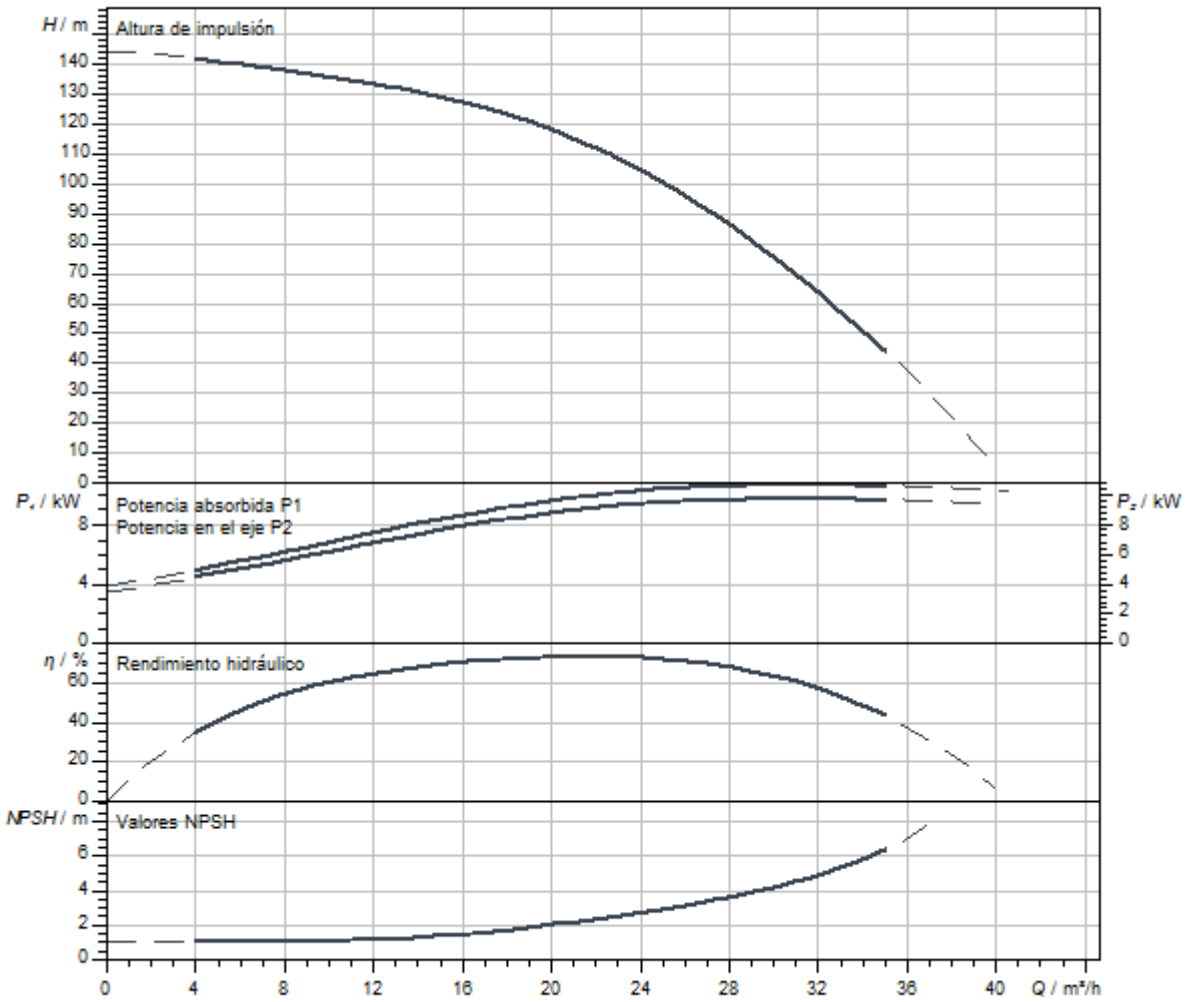

Dimensiones y planos de dimensiones

Helix V 22

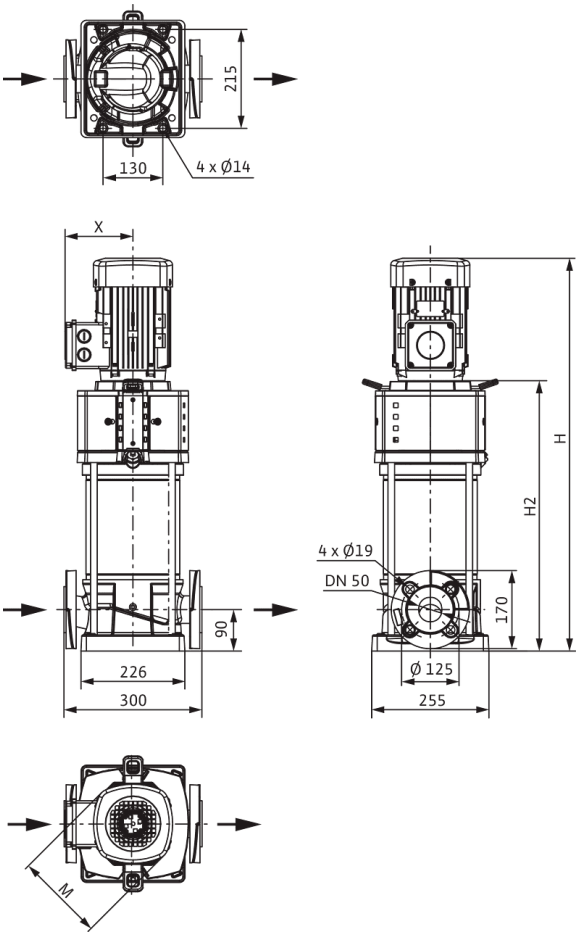

Dimensiones *H*	1153 mm
Dimensiones *H1*	172 mm
Dimensiones *L1*	150 mm
Dimensiones *X*	182 mm
Dimensiones *Ø g*	279 mm
Conexión de tubería del lado de aspiración *DNs*	DN 50
Conexión de tubería del lado de impulsión *DNd*	DN 50
Diámetro del motor *X*	191 mm

Información de pedido

Datos del producto

Marca	Wilo
Denominación del producto	HELIX V2208-1/16/E/KS/400-50-FF240
Referencia	4246599
Número EAN	4062679185736
Color	verde/plata
Cantidad mínima de pedido	1
Disponibilidad en el mercado	2021-09-28

Medidas y pesos

Longitud con embalaje	1600 mm
Longitud *L*	300 mm
Altura con embalaje	500 mm
Altura *H*	1314 mm
Ancho con embalaje	400 mm
Ancho *W*	296 mm
Peso bruto aproximado *m*	145 kg
Peso neto aproximado *m*	129 kg

Embalaje

Tipo de embalaje	Palé desechable
Propiedades del embalaje	Embalaje de transporte
Número por palé	1
Número por capa	1



Ficha técnica

Datos del producto

Denominación del producto	HELIX V2208-1/25/E/KS/400-50

Datos hidráulicos

Índice de eficiencia mínima (MEI)	≥0,7
Presión de entrada	10 bar
Presión máxima de trabajo *PN*	25 bar
Boca de impulsión	DN 50
Temperatura mínima del fluido T_{min}	-20 °C
Temperatura máxima del fluido T_{max}	120 °C
Temperatura ambiente mínima T_{min}	-15 °C
Temperatura ambiente máxima T_{max}	50 °C

Datos del motor

Alimentación eléctrica	3~400 V, 50 Hz
Tolerancia de tensión	±10 %
Potencia nominal del motor P_2	11 kW
Clase de eficiencia energética del motor	IE3
Intensidad nominal I_N	21 A
Velocidad nominal *n*	2917 1/min
Factor de potencia	0,84
Tipo de arranque	Directo/estrella-triángulo
Rendimiento del motor 50% η_M *50%*	90,3 %
Rendimiento del motor 75% η_M *75%*	91,3 %
Rendimiento del motor 100% η_M *100%*	91,2 %
Clase de aislamiento	F
Tipo de protección del motor	IP55

Materiales

Carcasa de la bomba	Acero inoxidable
Rodete	Acero inoxidable
Eje	Acero inoxidable
Cierre mecánico	BQ1EGG
Material de la junta	EPDM

Dimensiones de instalación

Conexión de tubería del lado de aspiración *DNs*	DN 50
Conexión de tubería del lado de impulsión *DNd*	DN 50

Curvas características

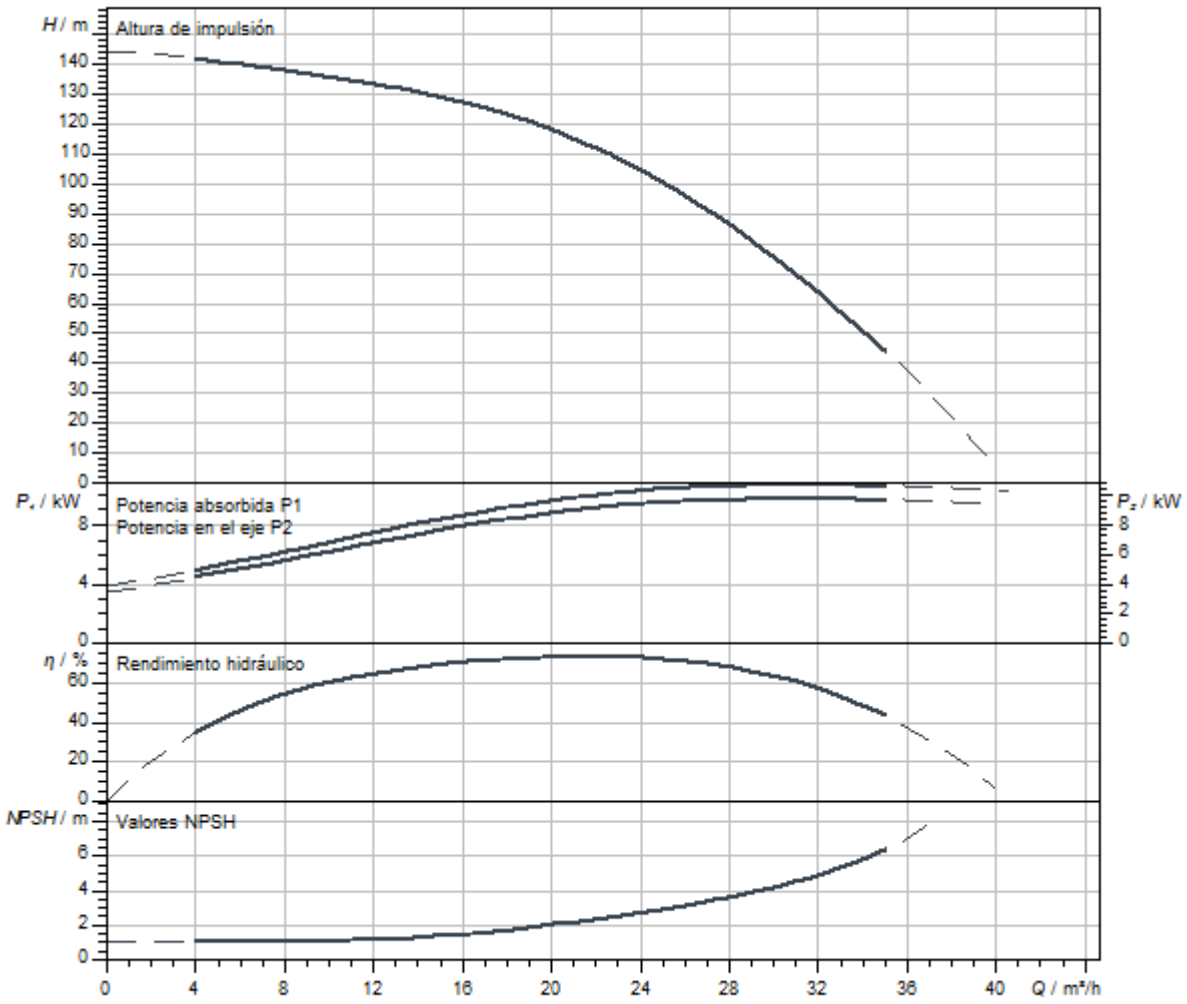

Dimensiones y planos de dimensiones

Helix V 22, PN 25

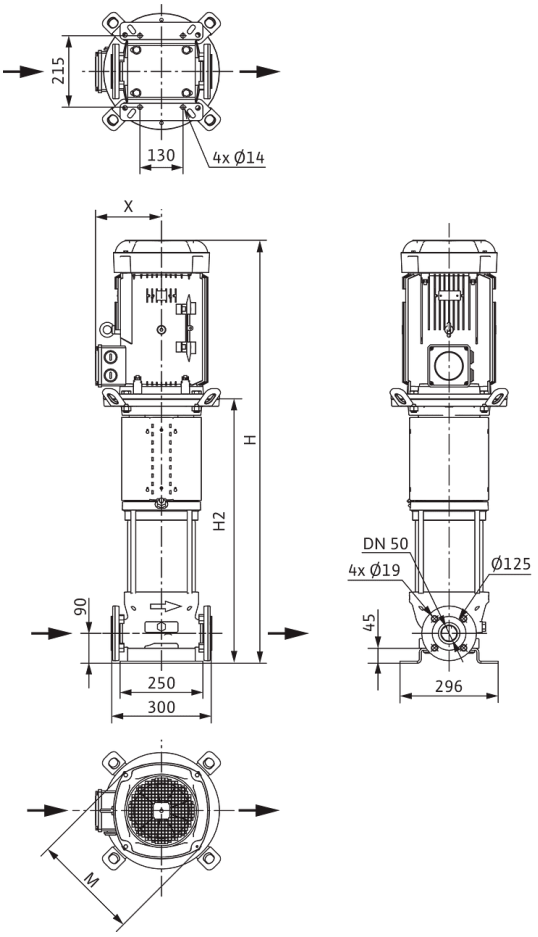

Dimensiones *H*	1314 mm
Dimensiones *H1*	172 mm
Dimensiones *L1*	150 mm
Dimensiones *X*	182 mm
Dimensiones *Ø g*	279 mm
Conexión de tubería del lado de aspiración *DNs*	DN 50
Conexión de tubería del lado de impulsión *DNd*	DN 50
Diámetro del motor *X*	191 mm

Información de pedido

Datos del producto

Marca	Wilo
Denominación del producto	HELIX V2208-1/25/E/KS/400-50
Referencia	4246622
Número EAN	4062679185965
Color	verde/plata
Cantidad mínima de pedido	1
Disponibilidad en el mercado	2021-09-28

Medidas y pesos

Longitud con embalaje	1600 mm
Longitud *L*	300 mm
Altura con embalaje	500 mm
Altura *H*	1314 mm
Ancho con embalaje	400 mm
Ancho *W*	296 mm
Peso bruto aproximado *m*	146 kg
Peso neto aproximado *m*	130 kg

Embalaje

Tipo de embalaje	Palé desechable
Propiedades del embalaje	Embalaje de transporte
Número por palé	1
Número por capa	1

Queda reservado el derecho a realizar modificaciones.



Ficha técnica

Datos del producto

Denominación del producto	HELIX V2208-2/16/V/KS/400-50

Datos hidráulicos

Índice de eficiencia mínima (MEI)	≥0,7
Presión de entrada	10 bar
Presión máxima de trabajo *PN*	16 bar
Boca de impulsión	DN 50
Temperatura mínima del fluido T_{min}	-15 °C
Temperatura máxima del fluido T_{max}	90 °C
Temperatura ambiente mínima T_{min}	-15 °C
Temperatura ambiente máxima T_{max}	50 °C

Datos del motor

Alimentación eléctrica	3~400 V, 50 Hz
Tolerancia de tensión	±10 %
Potencia nominal del motor P_2	11 kW
Clase de eficiencia energética del motor	IE3
Intensidad nominal I_N	21 A
Velocidad nominal *n*	2900 1/min
Factor de potencia	0,84
Tipo de arranque	Directo/estrella-triángulo
Rendimiento del motor 50% η_M *50%*	90,3 %
Rendimiento del motor 75% η_M *75%*	91,3 %
Rendimiento del motor 100% η_M *100%*	91,2 %
Clase de aislamiento	F
Tipo de protección del motor	IP55

Materiales

Carcasa de la bomba	Acero inoxidable
Rodete	Acero inoxidable
Eje	Acero inoxidable
Cierre mecánico	BQ1VGG
Material de la junta	FKM

Dimensiones de instalación

Conexión de tubería del lado de aspiración *DNs*	DN 50
Conexión de tubería del lado de impulsión *DNd*	DN 50

Curvas características

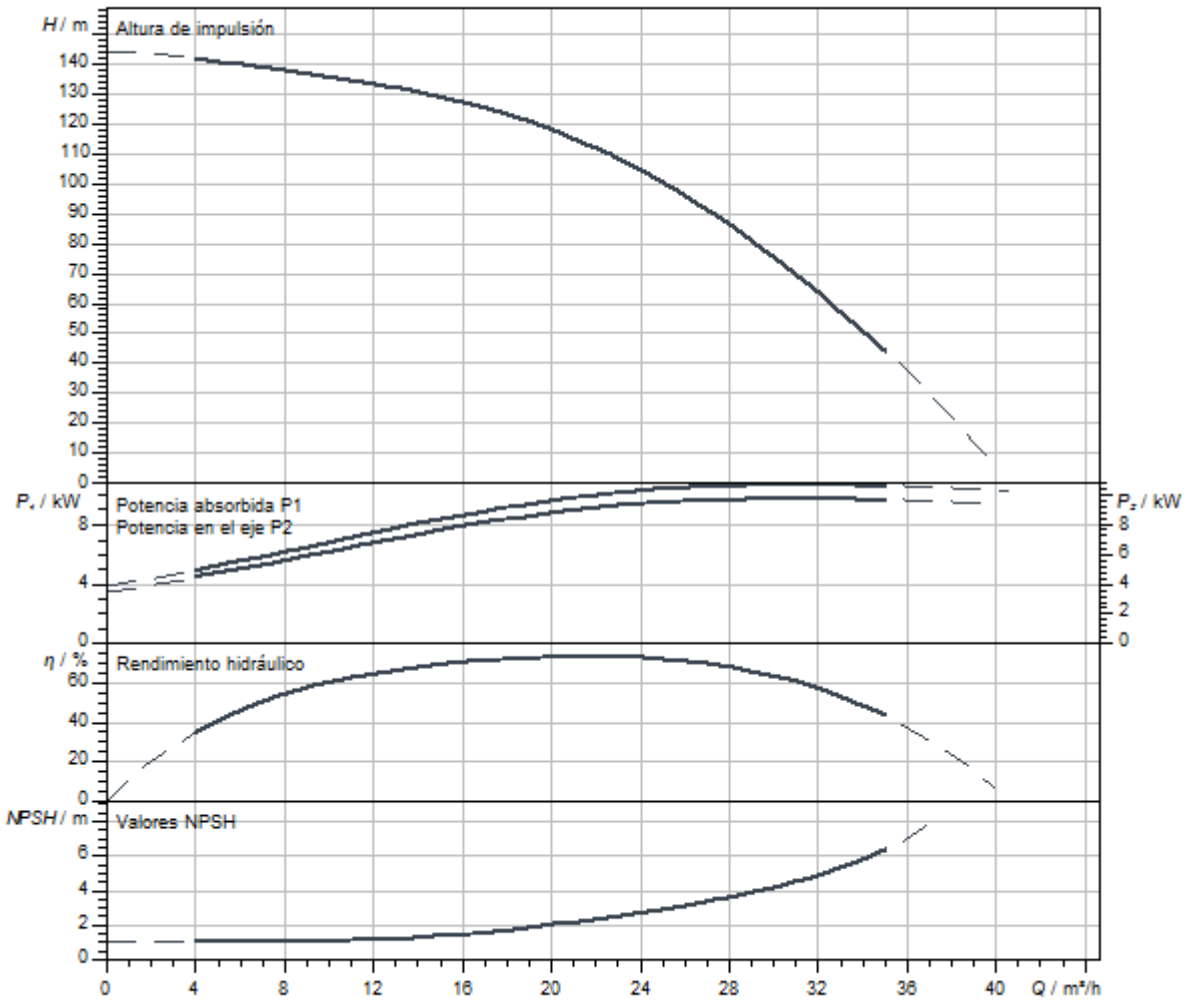

Dimensiones y planos de dimensiones

Helix V 22, PN 25

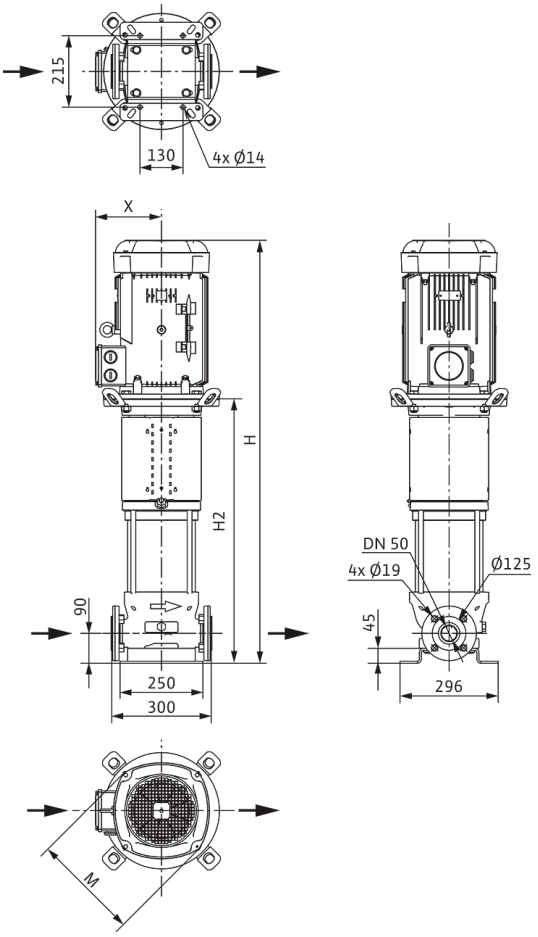

Dimensiones *H*	1367 mm
Dimensiones *H1*	172 mm
Dimensiones *L1*	150 mm
Dimensiones *X*	182 mm
Dimensiones *Ø g*	279 mm
Conexión de tubería del lado de aspiración *DNs*	DN 50
Conexión de tubería del lado de impulsión *DNd*	DN 50
Diámetro del motor *X*	191 mm

Información de pedido

Datos del producto

Marca	Wilo
Denominación del producto	HELIX V2208-2/16/V/KS/400-50
Referencia	4139785
Número EAN	4048482074047
Color	verde/plata
Cantidad mínima de pedido	1
Disponibilidad en el mercado	2010-01-01

Medidas y pesos

Longitud con embalaje	1600 mm
Longitud *L*	300 mm
Altura con embalaje	500 mm
Altura *H*	1367 mm
Ancho con embalaje	400 mm
Ancho *W*	296 mm
Peso bruto aproximado *m*	165 kg
Peso neto aproximado *m*	149 kg

Embalaje

Tipo de embalaje	Palé desechable
Propiedades del embalaje	Embalaje de transporte
Número por palé	1
Número por capa	1

Queda reservado el derecho a realizar modificaciones.



Ficha técnica

Datos del producto

Denominación del producto	HELIX V2208-2/25/V/KS/400-50

Datos hidráulicos

Índice de eficiencia mínima (MEI)	≥0,7
Presión de entrada	10 bar
Presión máxima de trabajo *PN*	25 bar
Boca de impulsión	DN 50
Temperatura mínima del fluido T_{min}	-15 °C
Temperatura máxima del fluido T_{max}	90 °C
Temperatura ambiente mínima T_{min}	-15 °C
Temperatura ambiente máxima T_{max}	50 °C

Datos del motor

Alimentación eléctrica	3~400 V, 50 Hz
Tolerancia de tensión	±10 %
Potencia nominal del motor P_2	11 kW
Clase de eficiencia energética del motor	IE3
Intensidad nominal I_N	21 A
Velocidad nominal *n*	2900 1/min
Factor de potencia	0,84
Tipo de arranque	Directo/estrella-triángulo
Rendimiento del motor 50% η_M *50%*	90,3 %
Rendimiento del motor 75% η_M *75%*	91,3 %
Rendimiento del motor 100% η_M *100%*	91,2 %
Clase de aislamiento	F
Tipo de protección del motor	IP55

Materiales

Carcasa de la bomba	Acero inoxidable
Rodete	Acero inoxidable
Eje	Acero inoxidable
Cierre mecánico	BQ1VGG
Material de la junta	FKM

Dimensiones de instalación

Conexión de tubería del lado de aspiración *DNs*	DN 50
Conexión de tubería del lado de impulsión *DNd*	DN 50

Curvas características

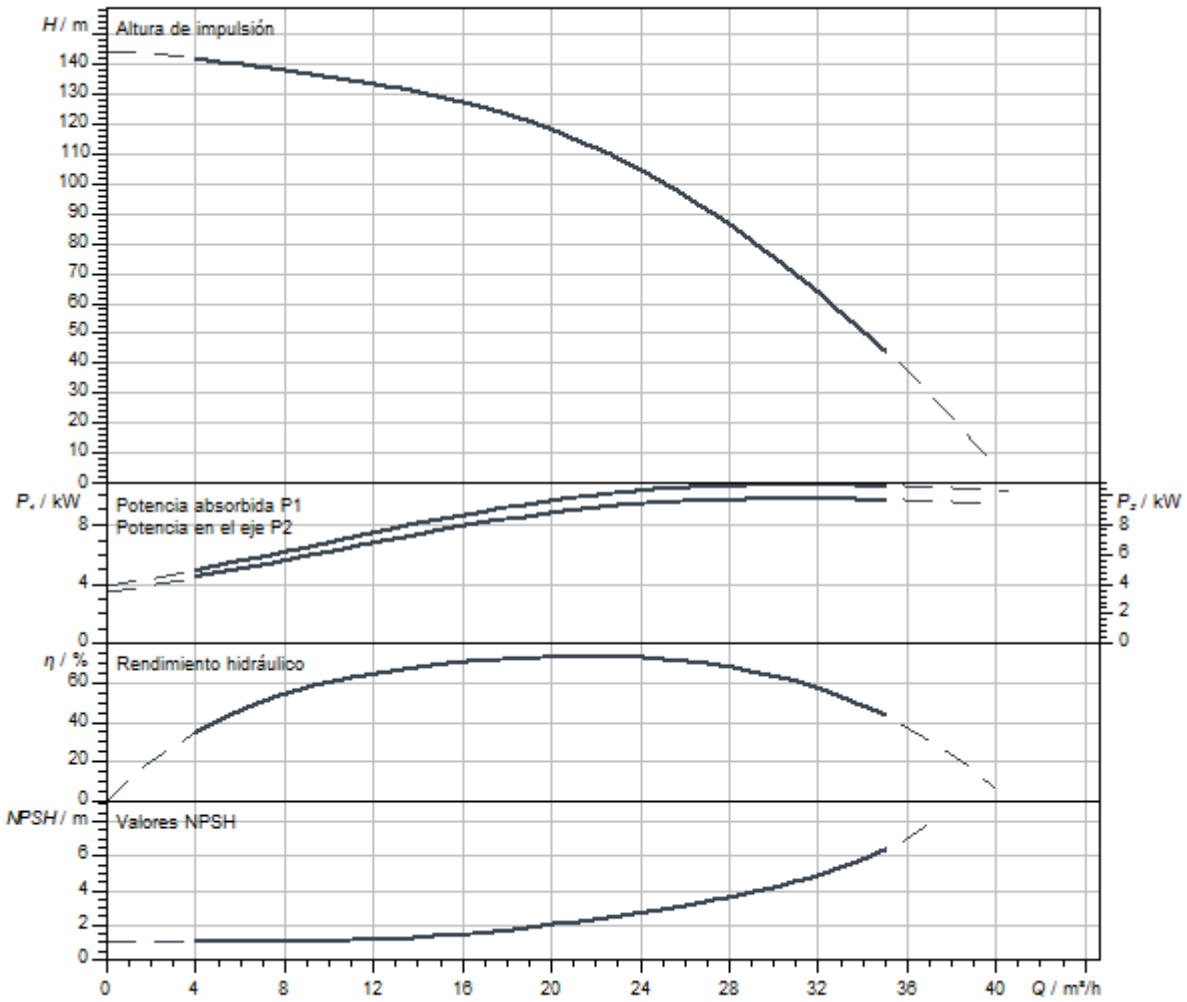

Dimensiones y planos de dimensiones

Helix V 22, PN 25

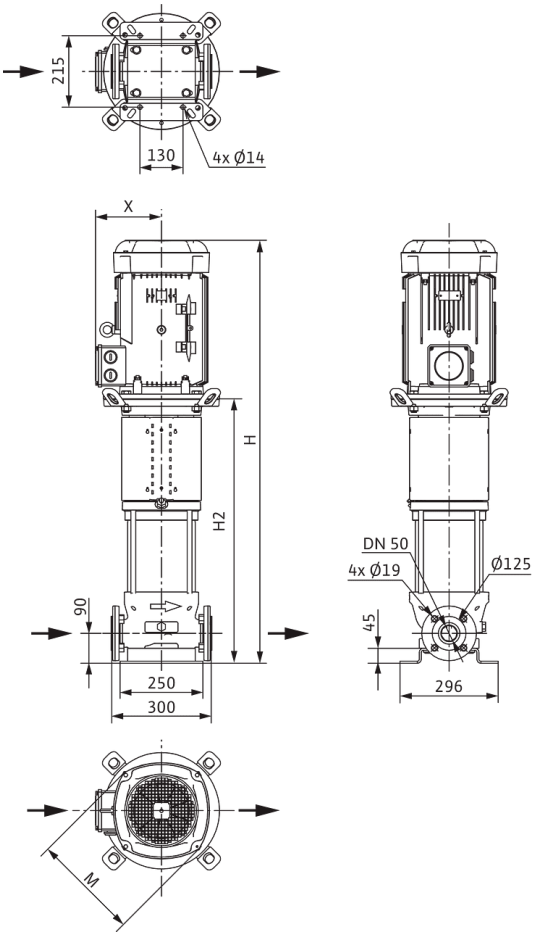

Dimensiones *H*	1367 mm
Dimensiones *H1*	172 mm
Dimensiones *L1*	150 mm
Dimensiones *X*	182 mm
Dimensiones *Ø g*	279 mm
Conexión de tubería del lado de aspiración *DNs*	DN 50
Conexión de tubería del lado de impulsión *DNd*	DN 50
Diámetro del motor *X*	191 mm

Información de pedido

Datos del producto

Marca	Wilo
Denominación del producto	HELIX V2208-2/25/V/KS/400-50
Referencia	4139786
Número EAN	4048482074054
Color	verde/plata
Cantidad mínima de pedido	1
Disponibilidad en el mercado	2010-01-01

Medidas y pesos

Longitud con embalaje	1600 mm
Longitud *L*	300 mm
Altura con embalaje	500 mm
Altura *H*	1367 mm
Ancho con embalaje	400 mm
Ancho *W*	296 mm
Peso bruto aproximado *m*	165 kg
Peso neto aproximado *m*	149 kg

Embalaje

Tipo de embalaje	Palé desechable
Propiedades del embalaje	Embalaje de transporte
Número por palé	1
Número por capa	1



Ficha técnica

Datos del producto

Denominación del producto	HELIX V2208-4/16/E/S/400-50-FF240

Datos hidráulicos

Índice de eficiencia mínima (MEI)	≥0,7
Presión de entrada	10 bar
Presión máxima de trabajo *PN*	16 bar
Boca de impulsión	DN 50
Temperatura mínima del fluido T_{min}	-20 °C
Temperatura máxima del fluido T_{max}	120 °C
Temperatura ambiente mínima T_{min}	-15 °C
Temperatura ambiente máxima T_{max}	50 °C

Datos del motor

Alimentación eléctrica	3~400 V, 50 Hz
Tolerancia de tensión	±10 %
Potencia nominal del motor P_2	11 kW
Clase de eficiencia energética del motor	IE3
Intensidad nominal I_N	21 A
Velocidad nominal *n*	2900 1/min
Factor de potencia	0,84
Tipo de arranque	Directo/estrella-triángulo
Rendimiento del motor 50% η_M *50%*	90,3 %
Rendimiento del motor 75% η_M *75%*	91,3 %
Rendimiento del motor 100% η_M *100%*	91,2 %
Clase de aislamiento	F
Tipo de protección del motor	IP55

Materiales

Carcasa de la bomba	fundición gris
Rodete	Acero inoxidable
Eje	Acero inoxidable
Cierre mecánico	BQ1EGG
Material de la junta	EPDM

Dimensiones de instalación

Conexión de tubería del lado de aspiración *DNs*	DN 50
Conexión de tubería del lado de impulsión *DNd*	DN 50

Curvas características

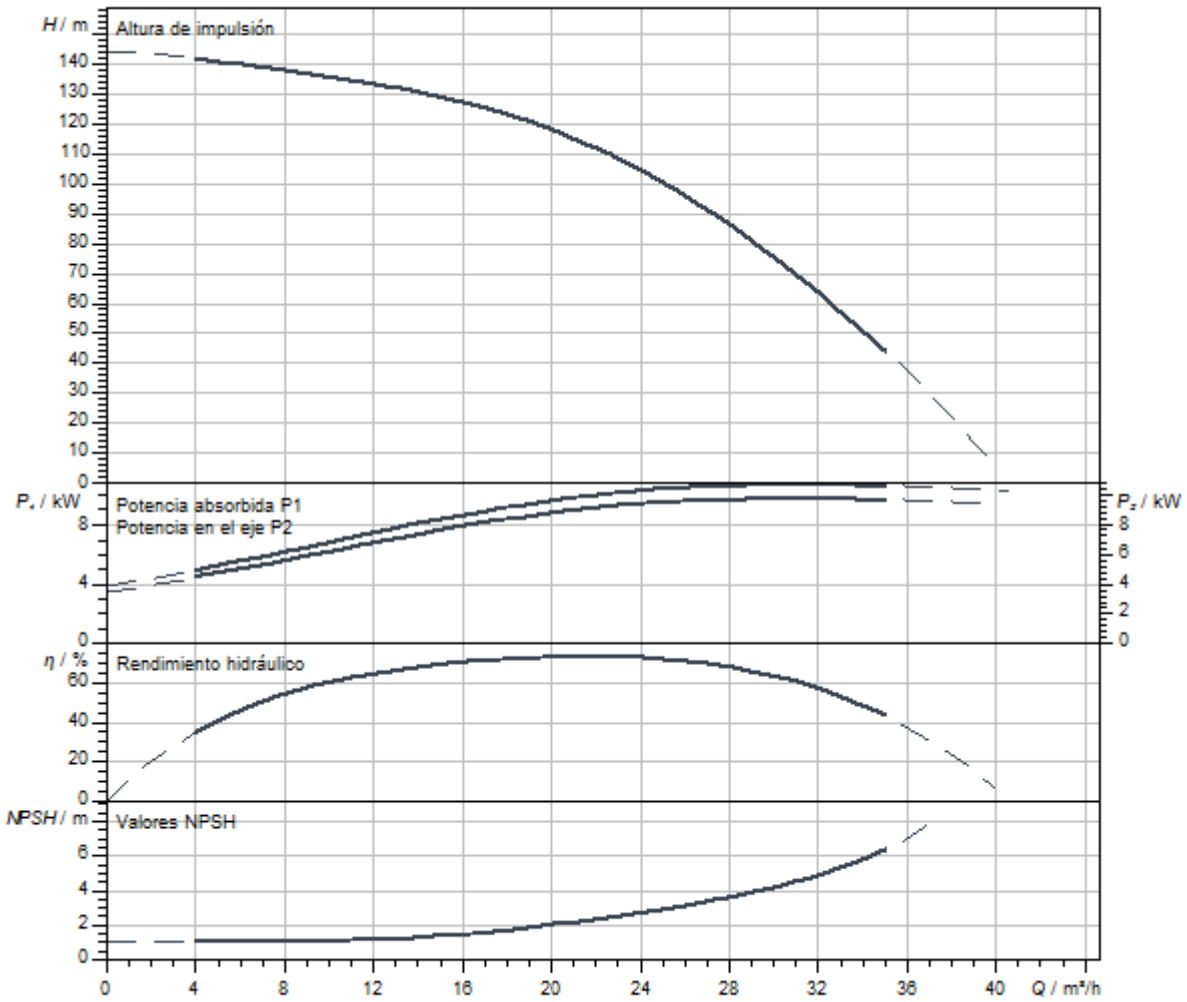

Dimensiones y planos de dimensiones

Helix V 22

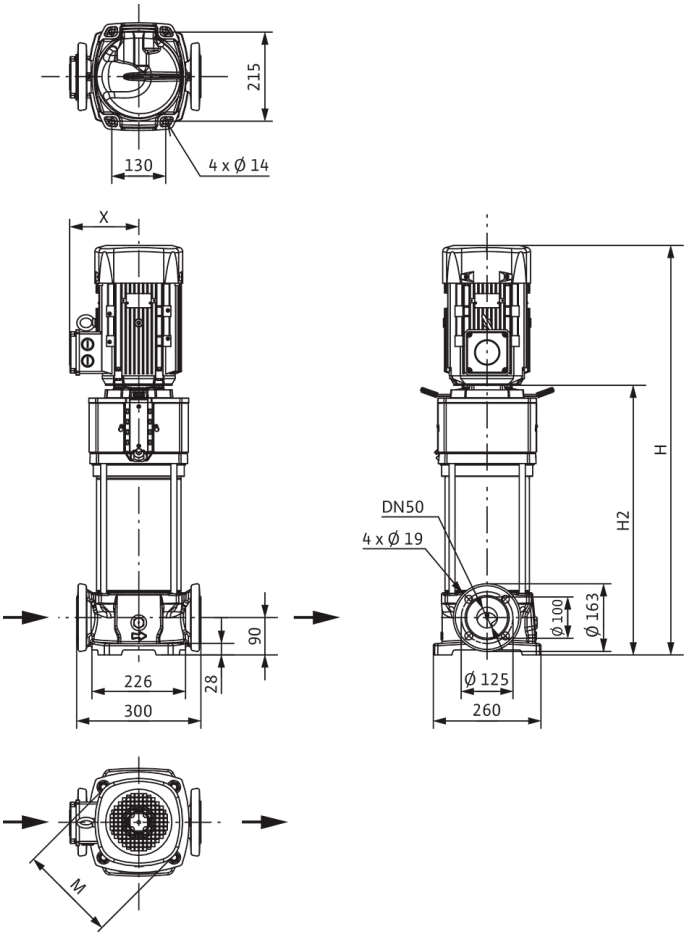

Dimensiones *H*	1153 mm
Dimensiones *H1*	172 mm
Dimensiones *L1*	150 mm
Dimensiones *X*	182 mm
Dimensiones *Ø g*	279 mm
Conexión de tubería del lado de aspiración *DNs*	DN 50
Conexión de tubería del lado de impulsión *DNd*	DN 50
Diámetro del motor *X*	191 mm

Información de pedido

Datos del producto

Marca	Wilo
Denominación del producto	HELIX V2208-4/16/E/S/400-50-FF240
Referencia	4183369
Número EAN	4048482356167
Color	verde/plata
Cantidad mínima de pedido	1
Disponibilidad en el mercado	2014-03-01

Medidas y pesos

Longitud con embalaje	1600 mm
Longitud *L*	300 mm
Altura con embalaje	500 mm
Altura *H*	1153 mm
Ancho con embalaje	400 mm
Ancho *W*	260 mm
Peso bruto aproximado *m*	133 kg
Peso neto aproximado *m*	117 kg

Embalaje

Tipo de embalaje	Palé desechable
Propiedades del embalaje	Embalaje de transporte
Número por palé	1
Número por capa	1

Queda reservado el derecho a realizar modificaciones.



Ficha técnica

Datos del producto

Denominación del producto	HELIX V2209-1/25/E/KS/400-50

Datos hidráulicos

Índice de eficiencia mínima (MEI)	≥0,7
Presión de entrada	10 bar
Presión máxima de trabajo *PN*	25 bar
Boca de impulsión	DN 50
Temperatura mínima del fluido T_{min}	-20 °C
Temperatura máxima del fluido T_{max}	120 °C
Temperatura ambiente mínima T_{min}	-15 °C
Temperatura ambiente máxima T_{max}	50 °C

Datos del motor

Alimentación eléctrica	3~400 V, 50 Hz
Tolerancia de tensión	±10 %
Potencia nominal del motor P_2	11 kW
Clase de eficiencia energética del motor	IE3
Intensidad nominal I_N	21 A
Velocidad nominal *n*	2917 1/min
Factor de potencia	0,84
Tipo de arranque	Directo/estrella-triángulo
Rendimiento del motor 50% η_M *50%*	90,3 %
Rendimiento del motor 75% η_M *75%*	91,3 %
Rendimiento del motor 100% η_M *100%*	91,2 %
Clase de aislamiento	F
Tipo de protección del motor	IP55

Materiales

Carcasa de la bomba	Acero inoxidable
Rodete	Acero inoxidable
Eje	Acero inoxidable
Cierre mecánico	BQ1EGG
Material de la junta	EPDM

Dimensiones de instalación

Conexión de tubería del lado de aspiración *DNs*	DN 50
Conexión de tubería del lado de impulsión *DNd*	DN 50

Curvas características

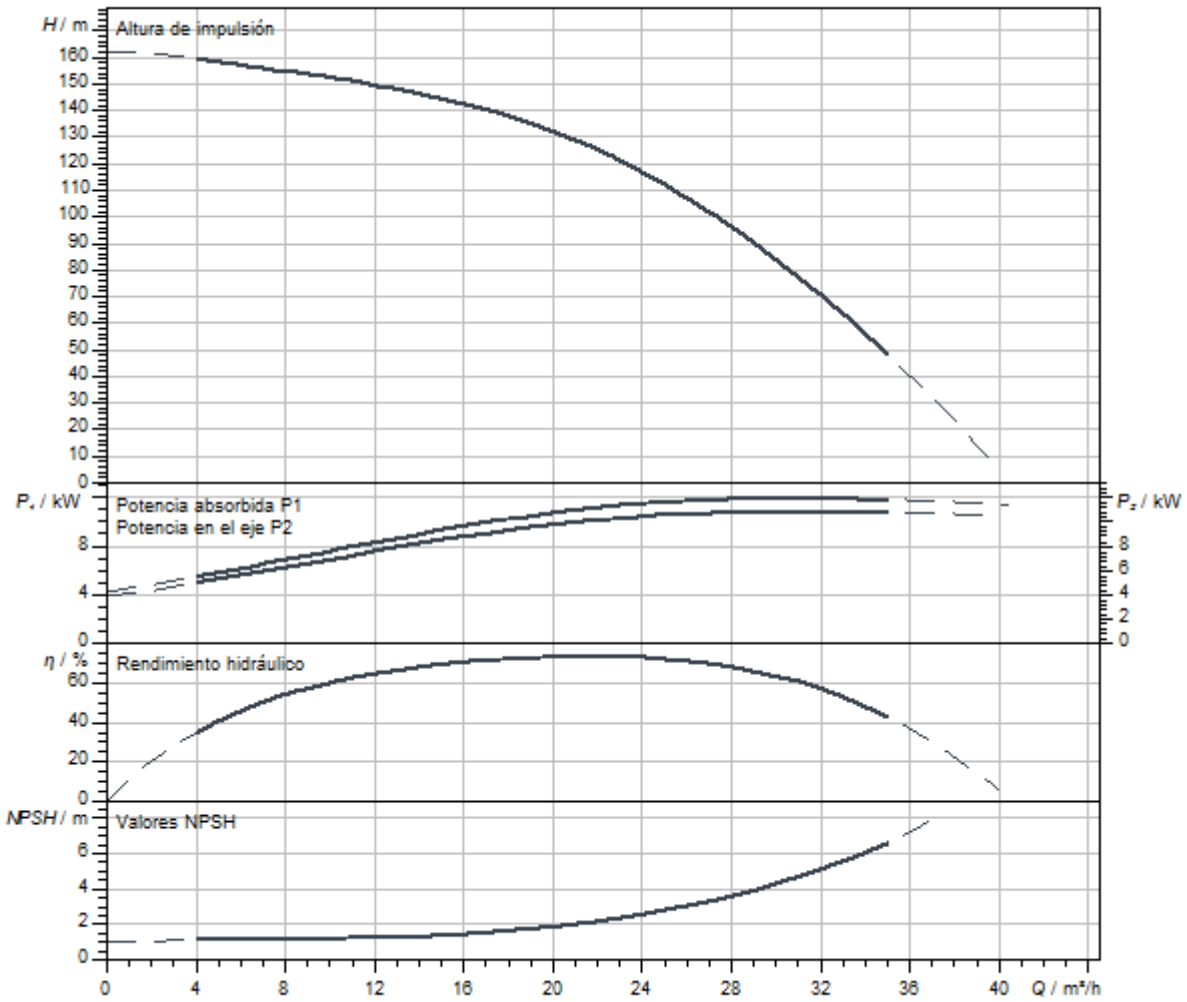

Dimensiones y planos de dimensiones

Helix V 22, PN 25

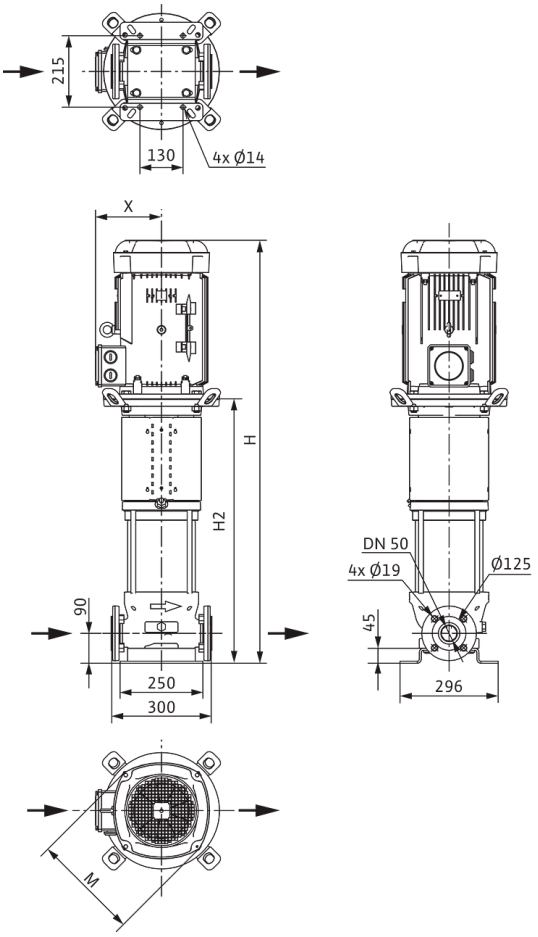

Dimensiones *H*	1364 mm
Dimensiones *H1*	172 mm
Dimensiones *L1*	150 mm
Dimensiones *X*	182 mm
Dimensiones *Ø g*	279 mm
Conexión de tubería del lado de aspiración *DNs*	DN 50
Conexión de tubería del lado de impulsión *DNd*	DN 50
Diámetro del motor *X*	191 mm

Información de pedido

Datos del producto

Marca	Wilo
Denominación del producto	HELIX V2209-1/25/E/KS/400-50
Referencia	4246600
Número EAN	4062679185743
Color	verde/plata
Cantidad mínima de pedido	1
Disponibilidad en el mercado	2021-09-28

Medidas y pesos

Longitud con embalaje	1600 mm
Longitud *L*	300 mm
Altura con embalaje	500 mm
Altura *H*	1364 mm
Ancho con embalaje	400 mm
Ancho *W*	296 mm
Peso bruto aproximado *m*	148 kg
Peso neto aproximado *m*	131 kg

Embalaje

Tipo de embalaje	Palé desechable
Propiedades del embalaje	Embalaje de transporte
Número por palé	1
Número por capa	1



Ficha técnica

Datos del producto

Denominación del producto	HELIX V2209-2/25/V/KS/400-50

Datos hidráulicos

Índice de eficiencia mínima (MEI)	≥0,7
Presión de entrada	10 bar
Presión máxima de trabajo *PN*	25 bar
Boca de impulsión	DN 50
Temperatura mínima del fluido T_{min}	-15 °C
Temperatura máxima del fluido T_{max}	90 °C
Temperatura ambiente mínima T_{min}	-15 °C
Temperatura ambiente máxima T_{max}	50 °C

Datos del motor

Alimentación eléctrica	3~400 V, 50 Hz
Tolerancia de tensión	±10 %
Potencia nominal del motor P_2	11 kW
Clase de eficiencia energética del motor	IE3
Intensidad nominal I_N	21 A
Velocidad nominal *n*	2900 1/min
Factor de potencia	0,84
Tipo de arranque	Directo/estrella-triángulo
Rendimiento del motor 50% η_M *50%*	90,3 %
Rendimiento del motor 75% η_M *75%*	91,3 %
Rendimiento del motor 100% η_M *100%*	91,2 %
Clase de aislamiento	F
Tipo de protección del motor	IP55

Materiales

Carcasa de la bomba	Acero inoxidable
Rodete	Acero inoxidable
Eje	Acero inoxidable
Cierre mecánico	BQ1VGG
Material de la junta	FKM

Dimensiones de instalación

Conexión de tubería del lado de aspiración *DNs*	DN 50
Conexión de tubería del lado de impulsión *DNd*	DN 50

Queda reservado el derecho a realizar modificaciones.

Curvas características

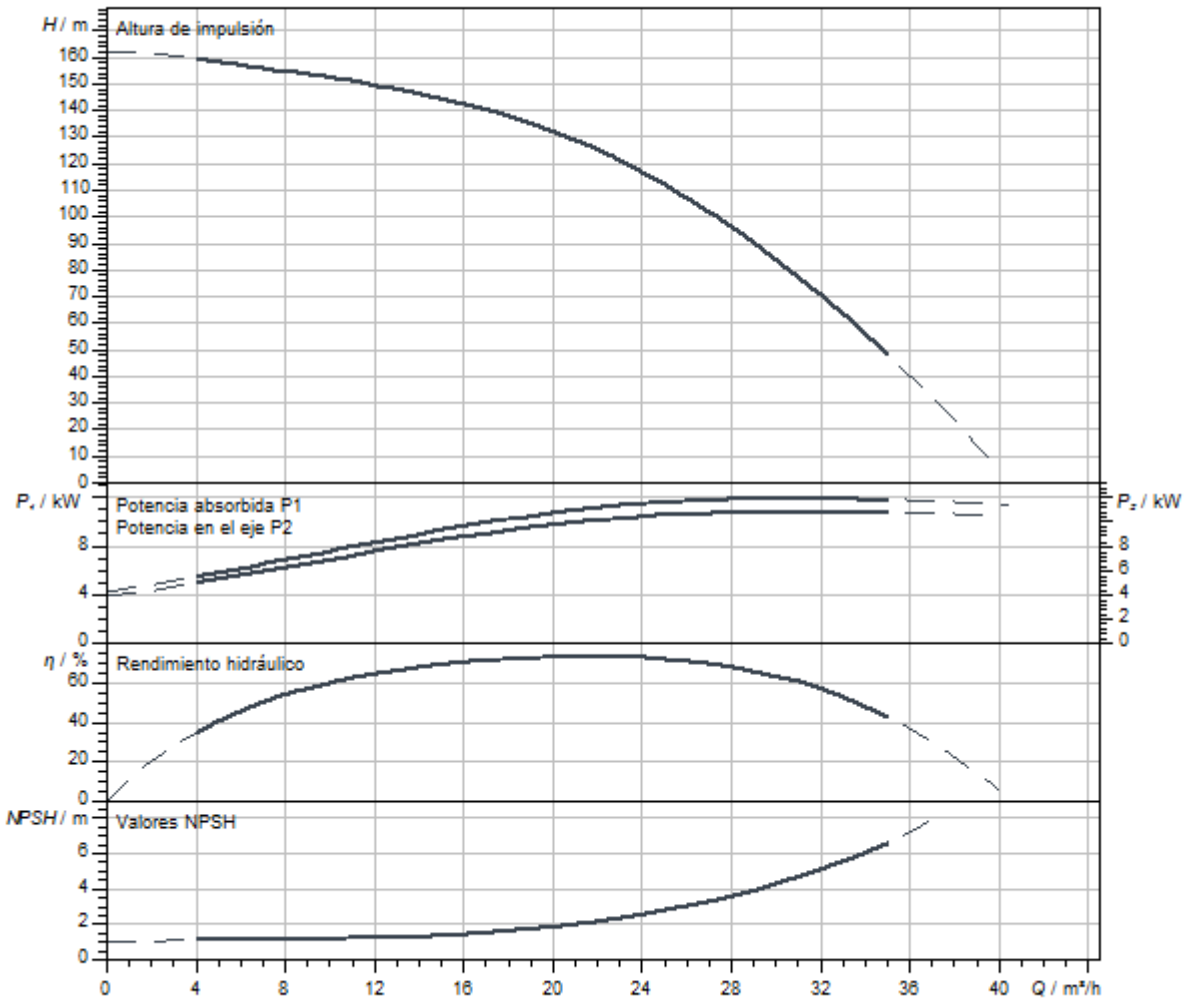

Dimensiones y planos de dimensiones

Helix V 22, PN 25

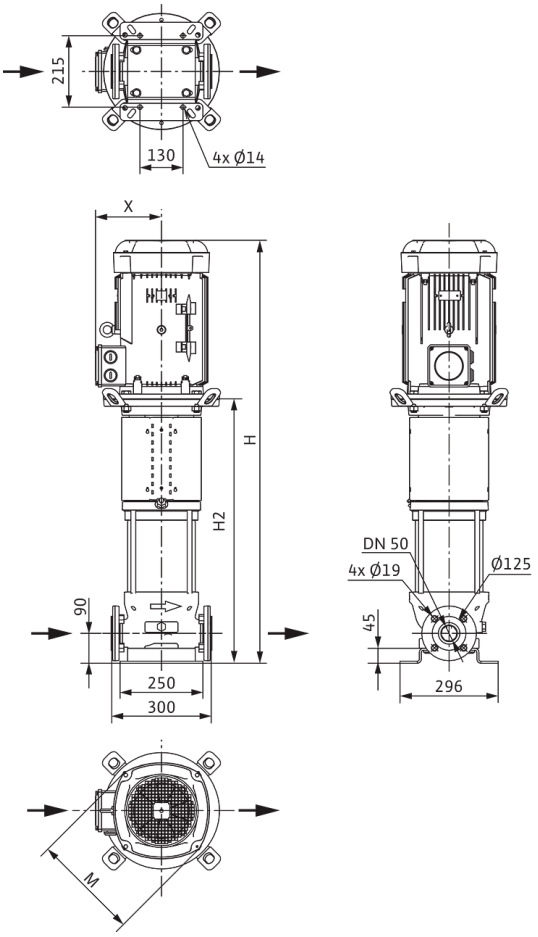

Dimensiones *H*	1417 mm
Dimensiones *H1*	172 mm
Dimensiones *L1*	150 mm
Dimensiones *X*	182 mm
Dimensiones *Ø g*	279 mm
Conexión de tubería del lado de aspiración *DNs*	DN 50
Conexión de tubería del lado de impulsión *DNd*	DN 50
Diámetro del motor *X*	191 mm

Información de pedido

Datos del producto

Marca	Wilo
Denominación del producto	HELIX V2209-2/25/V/KS/400-50
Referencia	4139787
Número EAN	4048482074061
Color	verde/plata
Cantidad mínima de pedido	1
Disponibilidad en el mercado	2010-01-01

Medidas y pesos

Longitud con embalaje	1600 mm
Longitud *L*	300 mm
Altura con embalaje	500 mm
Altura *H*	1417 mm
Ancho con embalaje	400 mm
Ancho *W*	296 mm
Peso bruto aproximado *m*	167 kg
Peso neto aproximado *m*	151 kg

Embalaje

Tipo de embalaje	Palé desechable
Propiedades del embalaje	Embalaje de transporte
Número por palé	1
Número por capa	1

Queda reservado el derecho a realizar modificaciones.



Ficha técnica

Datos del producto

Denominación del producto	HELIX V2210-1/25/E/KS/400-50

Datos hidráulicos

Índice de eficiencia mínima (MEI)	≥0,7
Presión de entrada	10 bar
Presión máxima de trabajo *PN*	25 bar
Boca de impulsión	DN 50
Temperatura mínima del fluido T_{min}	-20 °C
Temperatura máxima del fluido T_{max}	120 °C
Temperatura ambiente mínima T_{min}	-15 °C
Temperatura ambiente máxima T_{max}	50 °C

Datos del motor

Alimentación eléctrica	3~400 V, 50 Hz
Tolerancia de tensión	±10 %
Potencia nominal del motor P_2	15 kW
Clase de eficiencia energética del motor	IE3
Intensidad nominal I_N	26,7 A
Velocidad nominal *n*	2900 1/min
Factor de potencia	0,88
Tipo de arranque	Estrella-triángulo (SD)
Rendimiento del motor 50% η_M *50%*	90,2 %
Rendimiento del motor 75% η_M *75%*	91,8 %
Rendimiento del motor 100% η_M *100%*	91,9 %
Clase de aislamiento	F
Tipo de protección del motor	IP55

Materiales

Carcasa de la bomba	Acero inoxidable
Rodete	Acero inoxidable
Eje	Acero inoxidable
Cierre mecánico	BQ1EGG
Material de la junta	EPDM

Dimensiones de instalación

Conexión de tubería del lado de aspiración *DNs*	DN 50
Conexión de tubería del lado de impulsión *DNd*	DN 50

Queda reservado el derecho a realizar modificaciones.

Curvas características

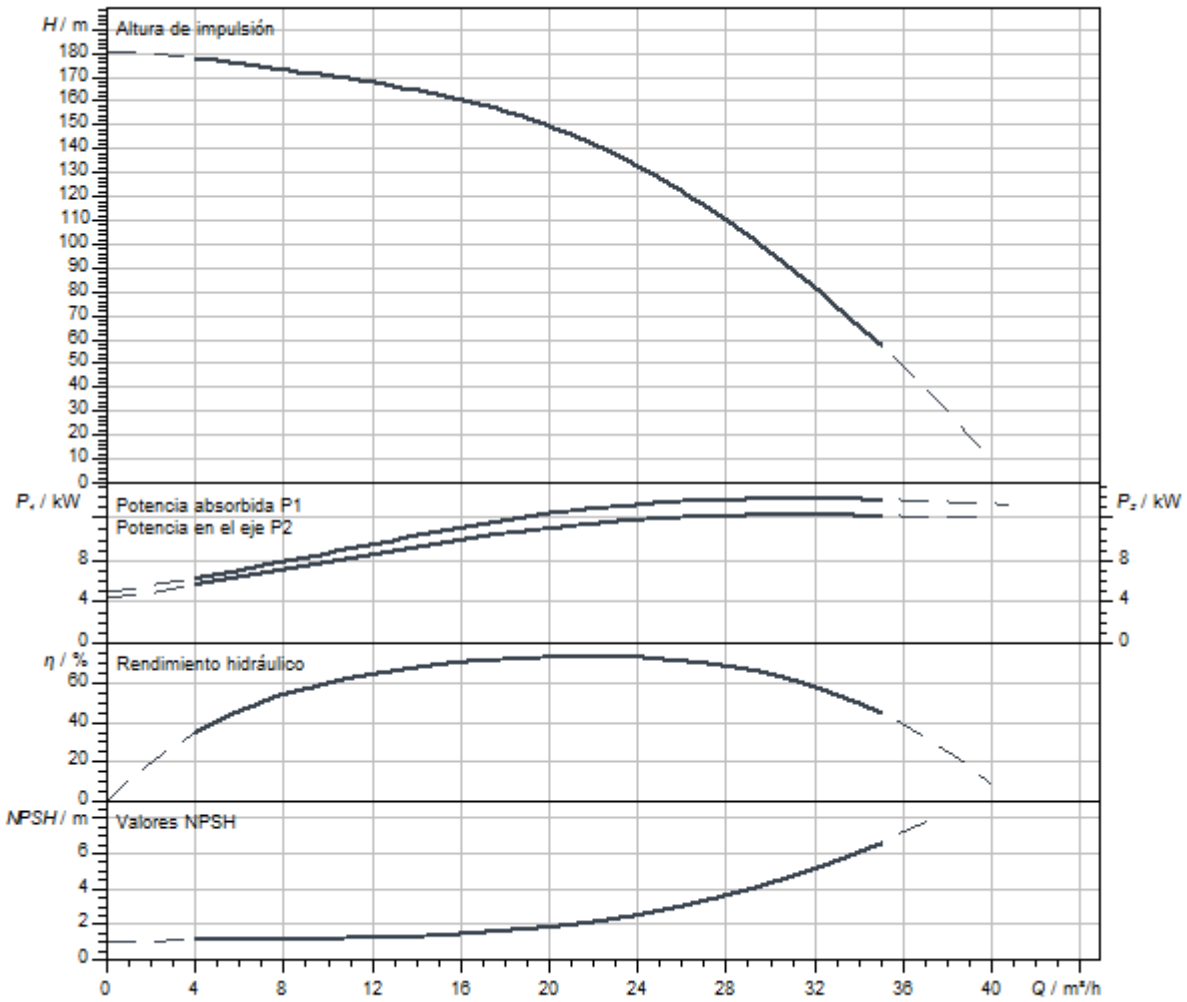

Dimensiones y planos de dimensiones

Helix V 22, PN 25

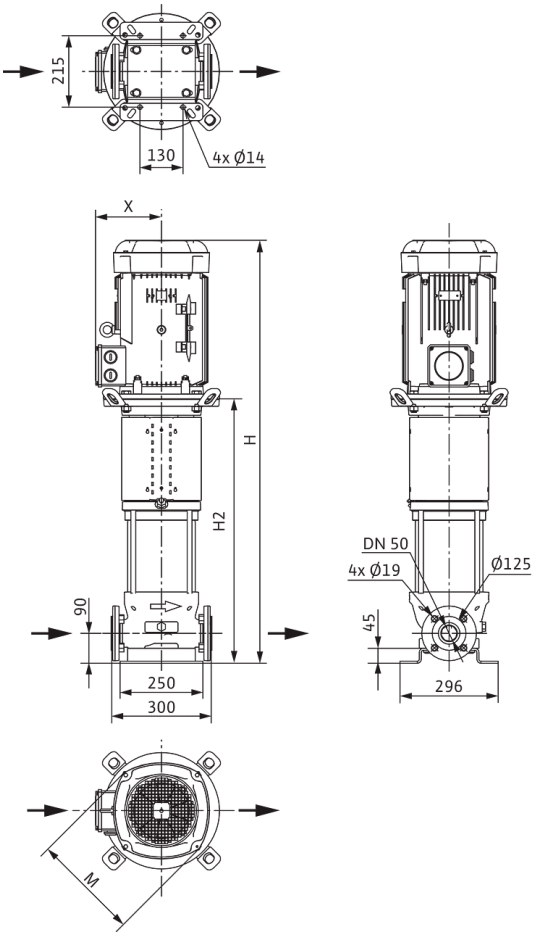

Dimensiones *H*	1524 mm
Dimensiones *H1*	172 mm
Dimensiones *L1*	150 mm
Dimensiones *X*	200 mm
Dimensiones *Ø g*	302 mm
Conexión de tubería del lado de aspiración *DNs*	DN 50
Conexión de tubería del lado de impulsión *DNd*	DN 50
Diámetro del motor *X*	218 mm

Información de pedido

Datos del producto

Marca	Wilo
Denominación del producto	HELIX V2210-1/25/E/KS/400-50
Referencia	4246602
Número EAN	4062679185767
Color	verde/plata
Cantidad mínima de pedido	1
Disponibilidad en el mercado	2021-09-28

Medidas y pesos

Longitud con embalaje	2000 mm
Longitud *L*	300 mm
Altura con embalaje	650 mm
Altura *H*	1524 mm
Ancho con embalaje	600 mm
Ancho *W*	296 mm
Peso bruto aproximado *m*	214 kg
Peso neto aproximado *m*	178 kg

Embalaje

Tipo de embalaje	Palé desechable
Propiedades del embalaje	Embalaje de transporte
Número por palé	1
Número por capa	1



Ficha técnica

Datos del producto

Denominación del producto	HELIX V2210-2/25/V/KS/400-50

Datos hidráulicos

Índice de eficiencia mínima (MEI)	≥0,7
Presión de entrada	10 bar
Presión máxima de trabajo *PN*	25 bar
Boca de impulsión	DN 50
Temperatura mínima del fluido T_{min}	-15 °C
Temperatura máxima del fluido T_{max}	90 °C
Temperatura ambiente mínima T_{min}	-15 °C
Temperatura ambiente máxima T_{max}	50 °C

Datos del motor

Alimentación eléctrica	3~400 V, 50 Hz
Tolerancia de tensión	±10 %
Potencia nominal del motor P_2	15 kW
Clase de eficiencia energética del motor	IE3
Intensidad nominal I_N	26,7 A
Velocidad nominal *n*	2900 1/min
Factor de potencia	0,88
Tipo de arranque	Estrella-triángulo (SD)
Rendimiento del motor 50% η_M *50%*	90,2 %
Rendimiento del motor 75% η_M *75%*	91,8 %
Rendimiento del motor 100% η_M *100%*	91,9 %
Clase de aislamiento	F
Tipo de protección del motor	IP55

Materiales

Carcasa de la bomba	Acero inoxidable
Rodete	Acero inoxidable
Eje	Acero inoxidable
Cierre mecánico	BQ1VGG
Material de la junta	FKM

Dimensiones de instalación

Conexión de tubería del lado de aspiración *DNs*	DN 50
Conexión de tubería del lado de impulsión *DNd*	DN 50

Queda reservado el derecho a realizar modificaciones.

Curvas características

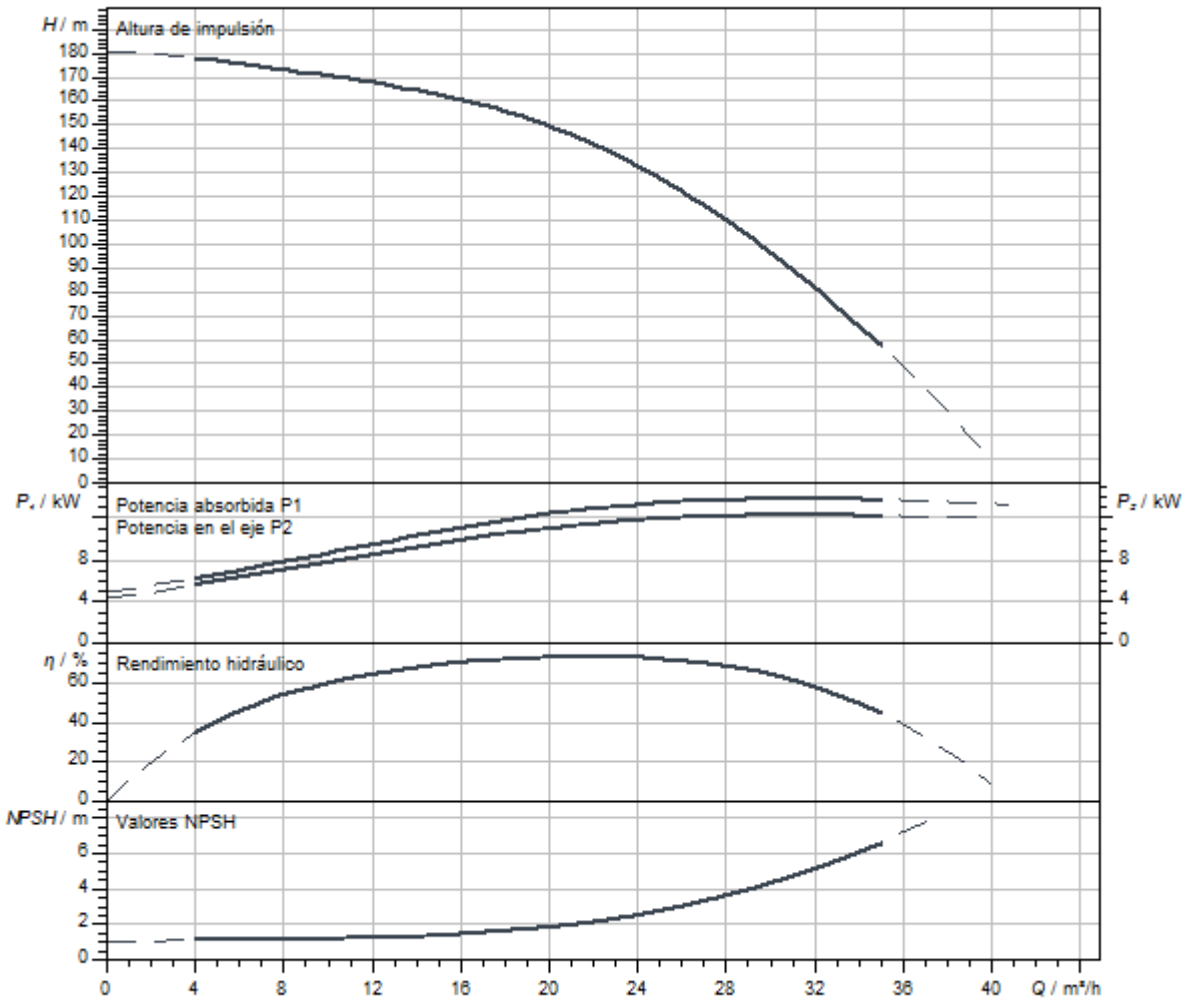

Dimensiones y planos de dimensiones

Helix V 22, PN 25

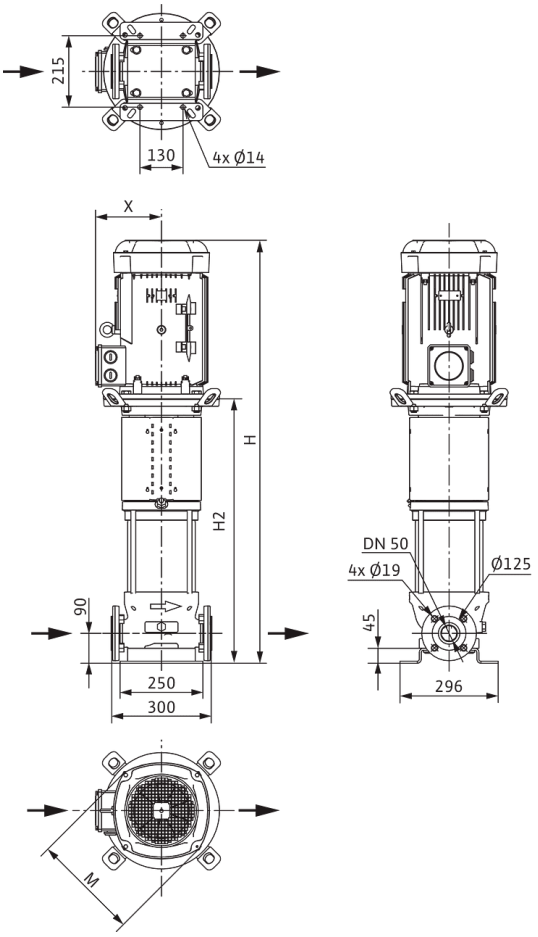

Dimensiones *H*	1577 mm
Dimensiones *H1*	172 mm
Dimensiones *L1*	150 mm
Dimensiones *X*	200 mm
Dimensiones *Ø g*	302 mm
Conexión de tubería del lado de aspiración *DNs*	DN 50
Conexión de tubería del lado de impulsión *DNd*	DN 50
Diámetro del motor *X*	218 mm

Información de pedido

Datos del producto

Marca	Wilo
Denominación del producto	HELIX V2210-2/25/V/KS/400-50
Referencia	4139788
Número EAN	4048482074078
Color	verde/plata
Cantidad mínima de pedido	1
Disponibilidad en el mercado	2010-01-01

Medidas y pesos

Longitud con embalaje	2000 mm
Longitud *L*	300 mm
Altura con embalaje	650 mm
Altura *H*	1577 mm
Ancho con embalaje	600 mm
Ancho *W*	296 mm
Peso bruto aproximado *m*	219 kg
Peso neto aproximado *m*	184 kg

Embalaje

Tipo de embalaje	Palé desechable
Propiedades del embalaje	Embalaje de transporte
Número por palé	1
Número por capa	1



Ficha técnica

Datos del producto

Denominación del producto	HELIX V2211-1/25/E/KS/400-50

Datos hidráulicos

Índice de eficiencia mínima (MEI)	≥0,7
Presión de entrada	10 bar
Presión máxima de trabajo *PN*	25 bar
Boca de impulsión	DN 50
Temperatura mínima del fluido T_{min}	-20 °C
Temperatura máxima del fluido T_{max}	120 °C
Temperatura ambiente mínima T_{min}	-15 °C
Temperatura ambiente máxima T_{max}	50 °C

Datos del motor

Alimentación eléctrica	3~400 V, 50 Hz
Tolerancia de tensión	±10 %
Potencia nominal del motor P_2	15 kW
Clase de eficiencia energética del motor	IE3
Intensidad nominal I_N	26,7 A
Velocidad nominal *n*	2900 1/min
Factor de potencia	0,88
Tipo de arranque	Estrella-triángulo (SD)
Rendimiento del motor 50% η_M *50%*	90,2 %
Rendimiento del motor 75% η_M *75%*	91,8 %
Rendimiento del motor 100% η_M *100%*	91,9 %
Clase de aislamiento	F
Tipo de protección del motor	IP55

Materiales

Carcasa de la bomba	Acero inoxidable
Rodete	Acero inoxidable
Eje	Acero inoxidable
Cierre mecánico	BQ1EGG
Material de la junta	EPDM

Dimensiones de instalación

Conexión de tubería del lado de aspiración *DNs*	DN 50
Conexión de tubería del lado de impulsión *DNd*	DN 50

Queda reservado el derecho a realizar modificaciones.

Curvas características

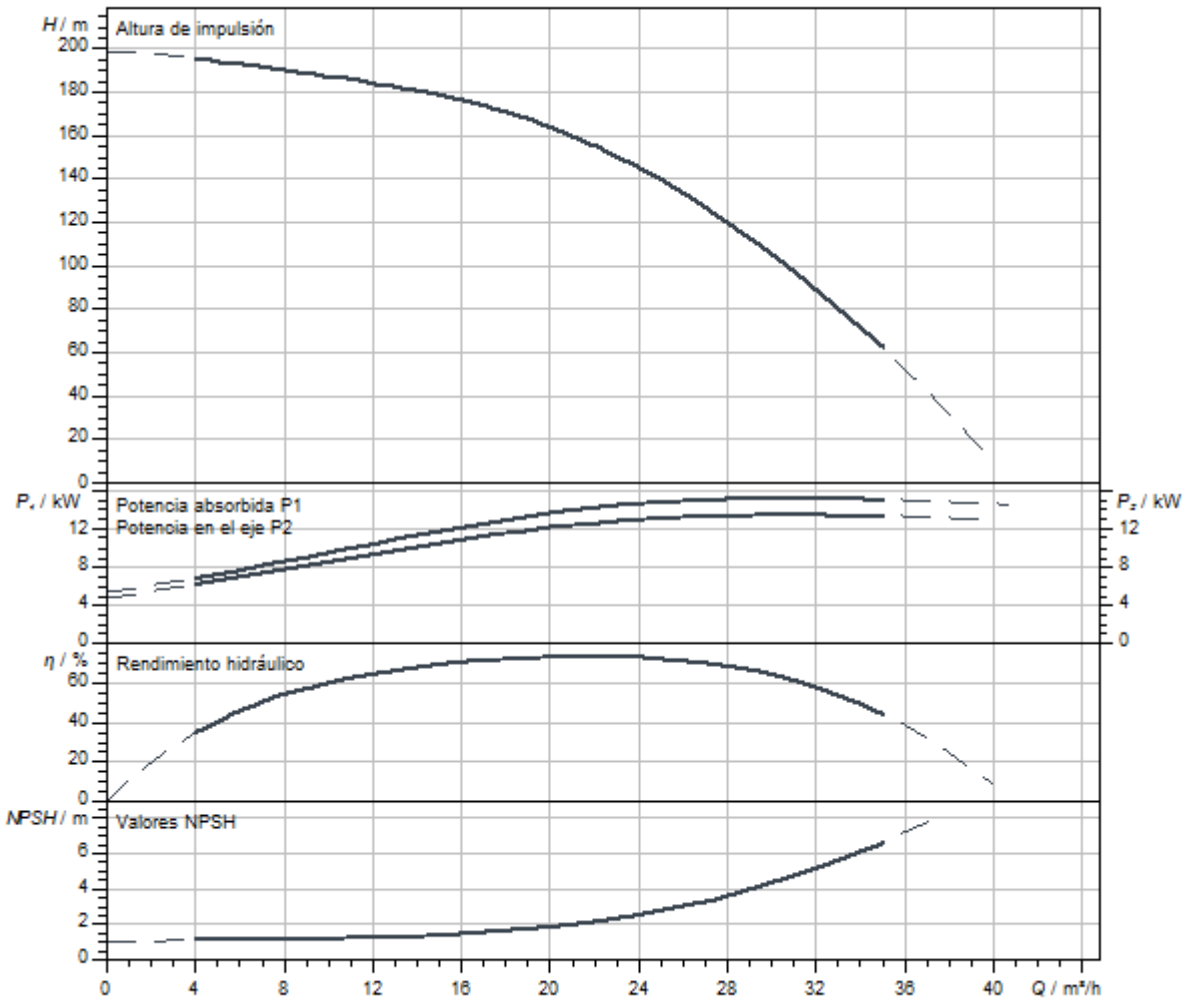

Dimensiones y planos de dimensiones

Helix V 22, PN 25

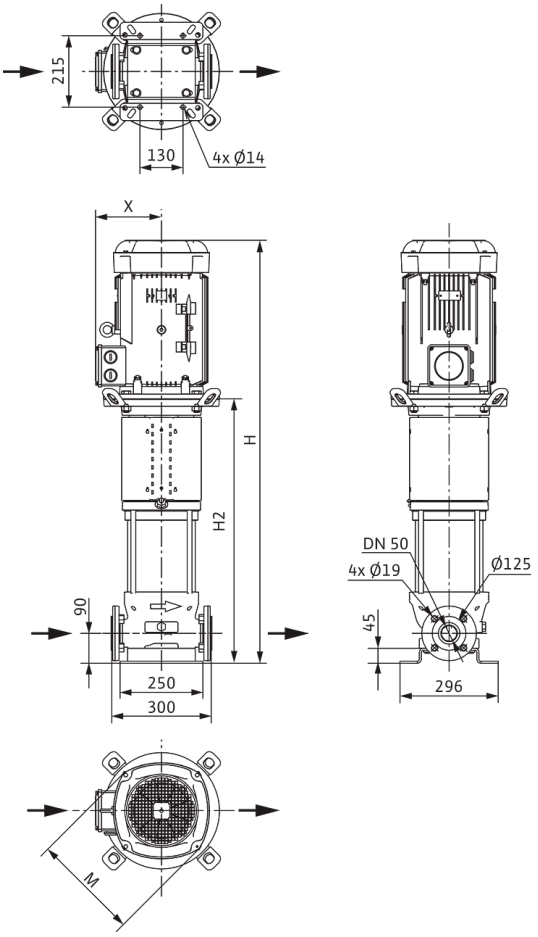

Dimensiones *H*	1574 mm
Dimensiones *H1*	172 mm
Dimensiones *L1*	150 mm
Dimensiones *X*	200 mm
Dimensiones *Ø g*	302 mm
Conexión de tubería del lado de aspiración *DNs*	DN 50
Conexión de tubería del lado de impulsión *DNd*	DN 50
Diámetro del motor *X*	218 mm

Información de pedido

Datos del producto

Marca	Wilo
Denominación del producto	HELIX V2211-1/25/E/KS/400-50
Referencia	4246603
Número EAN	4062679185774
Color	verde/plata
Cantidad mínima de pedido	1
Disponibilidad en el mercado	2021-09-28

Medidas y pesos

Longitud con embalaje	2000 mm
Longitud *L*	300 mm
Altura con embalaje	650 mm
Altura *H*	1574 mm
Ancho con embalaje	600 mm
Ancho *W*	296 mm
Peso bruto aproximado *m*	216 kg
Peso neto aproximado *m*	180 kg

Embalaje

Tipo de embalaje	Palé desechable
Propiedades del embalaje	Embalaje de transporte
Número por palé	1
Número por capa	1

Queda reservado el derecho a realizar modificaciones.



Ficha técnica

Datos del producto

Denominación del producto	HELIX V2211-2/25/V/KS/400-50

Datos hidráulicos

Índice de eficiencia mínima (MEI)	≥0,7
Presión de entrada	10 bar
Presión máxima de trabajo *PN*	25 bar
Boca de impulsión	DN 50
Temperatura mínima del fluido T_{min}	-15 °C
Temperatura máxima del fluido T_{max}	90 °C
Temperatura ambiente mínima T_{min}	-15 °C
Temperatura ambiente máxima T_{max}	50 °C

Datos del motor

Alimentación eléctrica	3~400 V, 50 Hz
Tolerancia de tensión	±10 %
Potencia nominal del motor P_2	15 kW
Clase de eficiencia energética del motor	IE3
Intensidad nominal I_N	26,7 A
Velocidad nominal *n*	2900 1/min
Factor de potencia	0,88
Tipo de arranque	Estrella-triángulo (SD)
Rendimiento del motor 50% η_M *50%*	90,2 %
Rendimiento del motor 75% η_M *75%*	91,8 %
Rendimiento del motor 100% η_M *100%*	91,9 %
Clase de aislamiento	F
Tipo de protección del motor	IP55

Materiales

Carcasa de la bomba	Acero inoxidable
Rodete	Acero inoxidable
Eje	Acero inoxidable
Cierre mecánico	BQ1VGG
Material de la junta	FKM

Dimensiones de instalación

Conexión de tubería del lado de aspiración *DNs*	DN 50
Conexión de tubería del lado de impulsión *DNd*	DN 50

Queda reservado el derecho a realizar modificaciones.

Curvas características

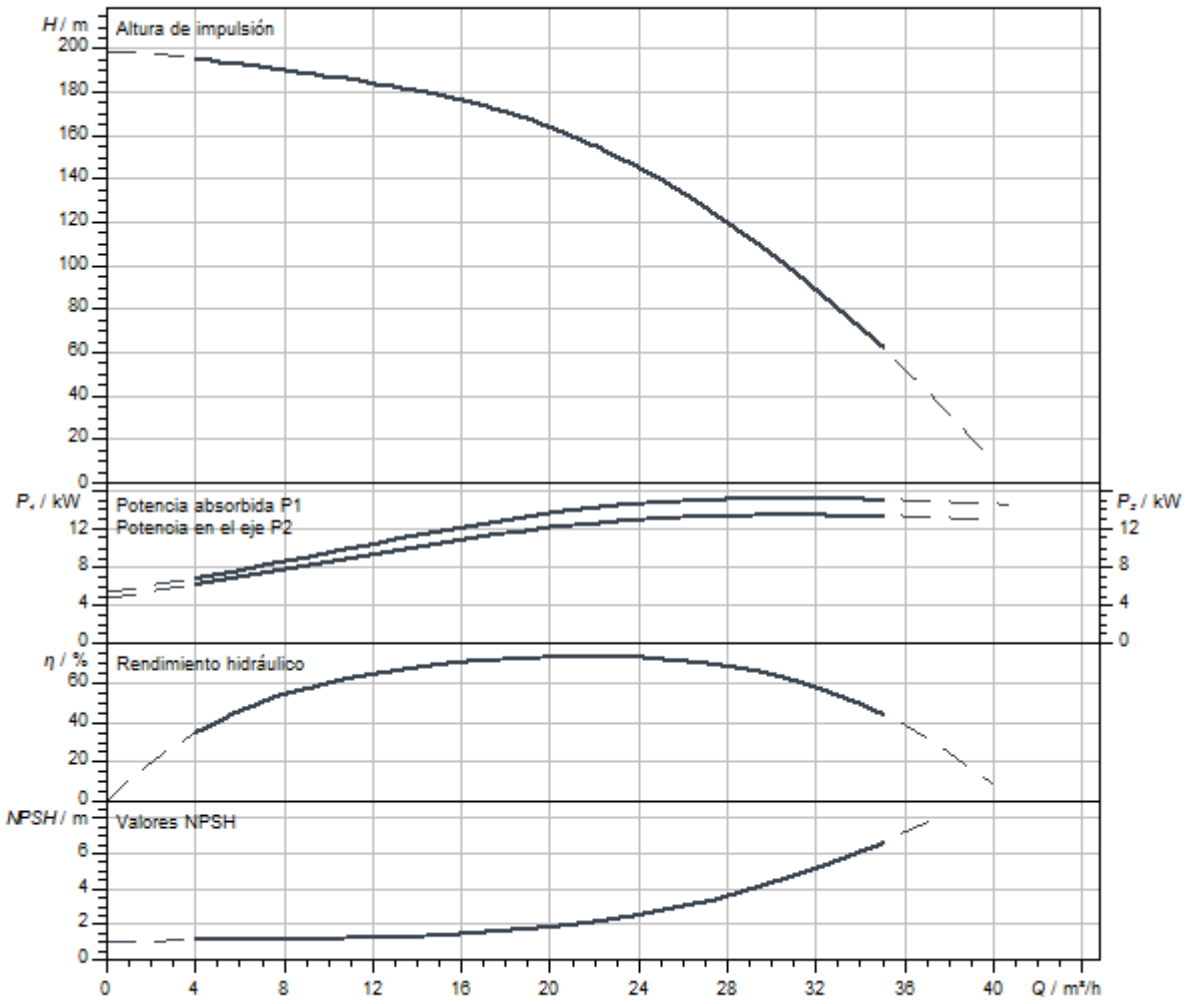

Dimensiones y planos de dimensiones

Helix V 22, PN 25

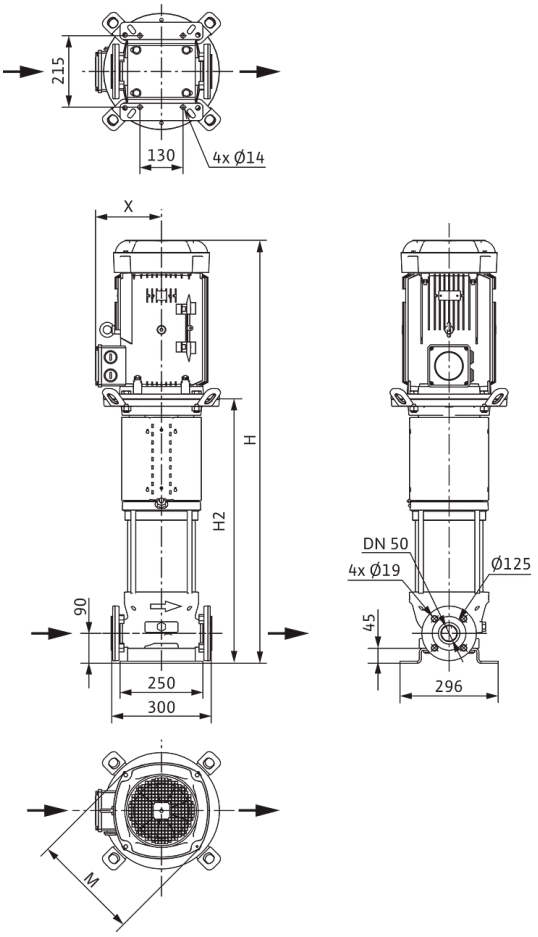

Dimensiones *H*	1627 mm
Dimensiones *H1*	172 mm
Dimensiones *L1*	150 mm
Dimensiones *X*	200 mm
Dimensiones *Ø g*	302 mm
Conexión de tubería del lado de aspiración *DNs*	DN 50
Conexión de tubería del lado de impulsión *DNd*	DN 50
Diámetro del motor *X*	218 mm

Información de pedido

Datos del producto

Marca	Wilo
Denominación del producto	HELIX V2211-2/25/V/KS/400-50
Referencia	4139789
Número EAN	4048482074085
Color	verde/plata
Cantidad mínima de pedido	1
Disponibilidad en el mercado	2010-01-01

Medidas y pesos

Longitud con embalaje	2000 mm
Longitud *L*	300 mm
Altura con embalaje	650 mm
Altura *H*	1627 mm
Ancho con embalaje	600 mm
Ancho *W*	296 mm
Peso bruto aproximado *m*	221 kg
Peso neto aproximado *m*	186 kg

Embalaje

Tipo de embalaje	Palé desechable
Propiedades del embalaje	Embalaje de transporte
Número por palé	1
Número por capa	1

Queda reservado el derecho a realizar modificaciones.



Ficha técnica

Datos del producto

Denominación del producto	HELIX V2212-1/25/E/KS/400-50

Datos hidráulicos

Índice de eficiencia mínima (MEI)	≥0,7
Presión de entrada	10 bar
Presión máxima de trabajo *PN*	25 bar
Boca de impulsión	DN 50
Temperatura mínima del fluido T_{min}	-20 °C
Temperatura máxima del fluido T_{max}	120 °C
Temperatura ambiente mínima T_{min}	-15 °C
Temperatura ambiente máxima T_{max}	50 °C

Datos del motor

Alimentación eléctrica	3~400 V, 50 Hz
Tolerancia de tensión	±10 %
Potencia nominal del motor P_2	15 kW
Clase de eficiencia energética del motor	IE3
Intensidad nominal I_N	26,7 A
Velocidad nominal *n*	2900 1/min
Factor de potencia	0,88
Tipo de arranque	Estrella-triángulo (SD)
Rendimiento del motor 50% η_M *50%*	90,2 %
Rendimiento del motor 75% η_M *75%*	91,8 %
Rendimiento del motor 100% η_M *100%*	91,9 %
Clase de aislamiento	F
Tipo de protección del motor	IP55

Materiales

Carcasa de la bomba	Acero inoxidable
Rodete	Acero inoxidable
Eje	Acero inoxidable
Cierre mecánico	BQ1EGG
Material de la junta	EPDM

Dimensiones de instalación

Conexión de tubería del lado de aspiración *DNs*	DN 50
Conexión de tubería del lado de impulsión *DNd*	DN 50

Queda reservado el derecho a realizar modificaciones.

Curvas características

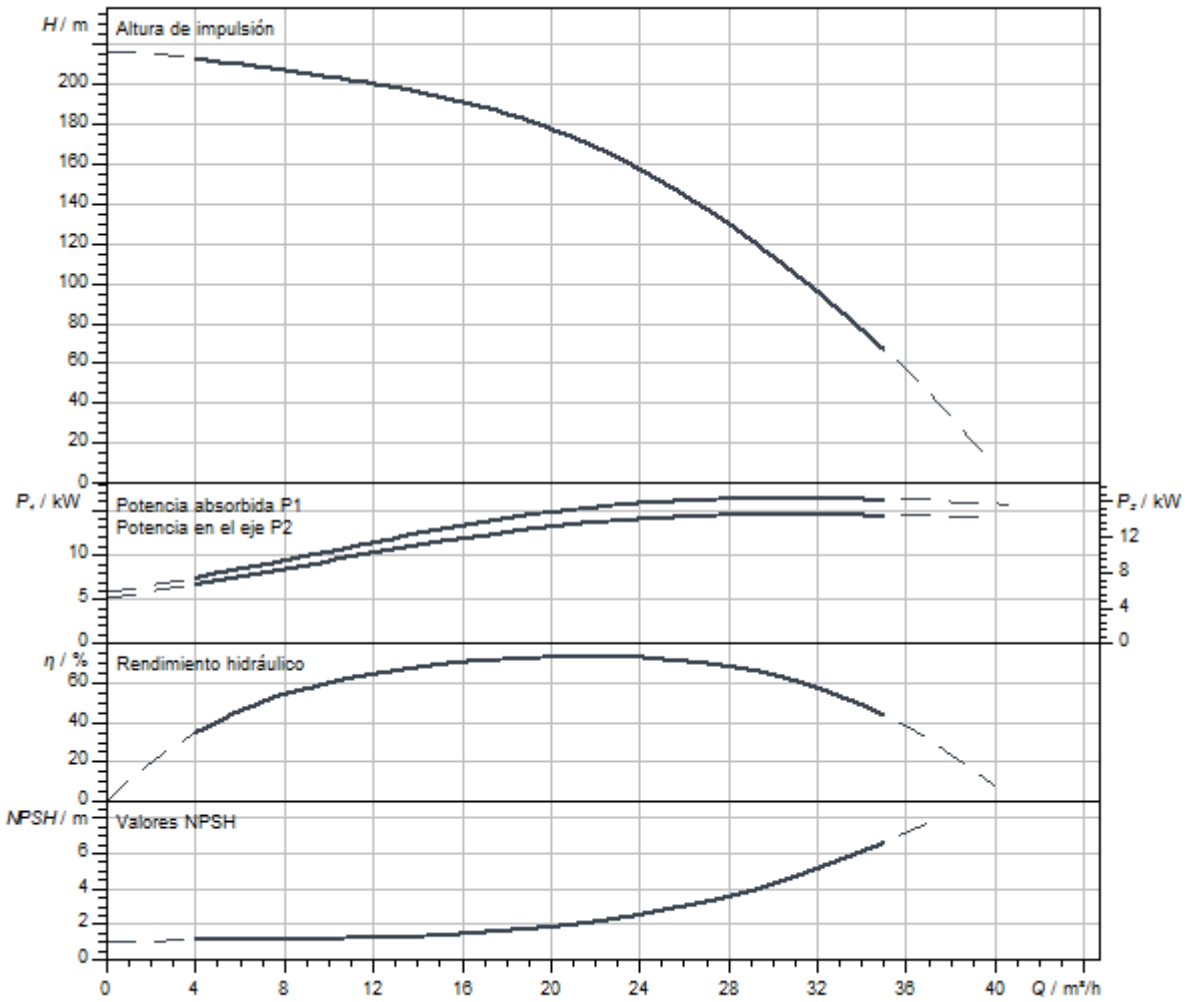

Dimensiones y planos de dimensiones

Helix V 22, PN 25

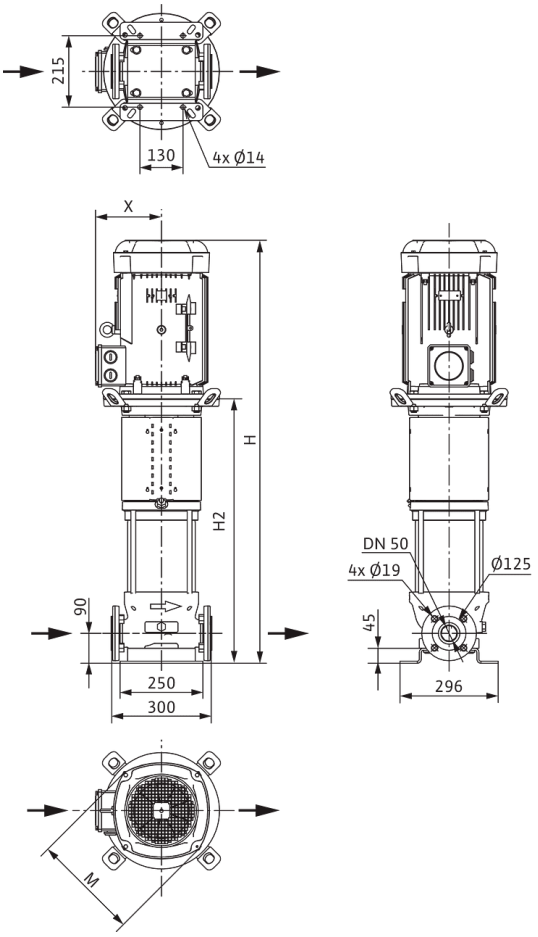

Dimensiones *H*	1624 mm
Dimensiones *H1*	172 mm
Dimensiones *L1*	150 mm
Dimensiones *X*	200 mm
Dimensiones *Ø g*	302 mm
Conexión de tubería del lado de aspiración *DNs*	DN 50
Conexión de tubería del lado de impulsión *DNd*	DN 50
Diámetro del motor *X*	218 mm

Información de pedido

Datos del producto

Marca	Wilo
Denominación del producto	HELIX V2212-1/25/E/KS/400-50
Referencia	4246604
Número EAN	4062679185781
Color	verde/plata
Cantidad mínima de pedido	1
Disponibilidad en el mercado	2021-09-28

Medidas y pesos

Longitud con embalaje	2000 mm
Longitud *L*	300 mm
Altura con embalaje	650 mm
Altura *H*	1624 mm
Ancho con embalaje	600 mm
Ancho *W*	296 mm
Peso bruto aproximado *m*	218 kg
Peso neto aproximado *m*	182 kg

Embalaje

Tipo de embalaje	Palé desechable
Propiedades del embalaje	Embalaje de transporte
Número por palé	1
Número por capa	1

Queda reservado el derecho a realizar modificaciones.



Ficha técnica

Datos del producto

Denominación del producto	HELIX V2212-2/25/V/KS/400-50

Datos hidráulicos

Índice de eficiencia mínima (MEI)	≥0,7
Presión de entrada	10 bar
Presión máxima de trabajo *PN*	25 bar
Boca de impulsión	DN 50
Temperatura mínima del fluido T_{min}	-15 °C
Temperatura máxima del fluido T_{max}	90 °C
Temperatura ambiente mínima T_{min}	-15 °C
Temperatura ambiente máxima T_{max}	50 °C

Datos del motor

Alimentación eléctrica	3~400 V, 50 Hz
Tolerancia de tensión	±10 %
Potencia nominal del motor P_2	15 kW
Clase de eficiencia energética del motor	IE3
Intensidad nominal I_N	26,7 A
Velocidad nominal *n*	2900 1/min
Factor de potencia	0,88
Tipo de arranque	Estrella-triángulo (SD)
Rendimiento del motor 50% η_M *50%*	90,2 %
Rendimiento del motor 75% η_M *75%*	91,8 %
Rendimiento del motor 100% η_M *100%*	91,9 %
Clase de aislamiento	F
Tipo de protección del motor	IP55

Materiales

Carcasa de la bomba	Acero inoxidable
Rodete	Acero inoxidable
Eje	Acero inoxidable
Cierre mecánico	BQ1VGG
Material de la junta	FKM

Dimensiones de instalación

Conexión de tubería del lado de aspiración *DNs*	DN 50
Conexión de tubería del lado de impulsión *DNd*	DN 50

Queda reservado el derecho a realizar modificaciones.

Curvas características

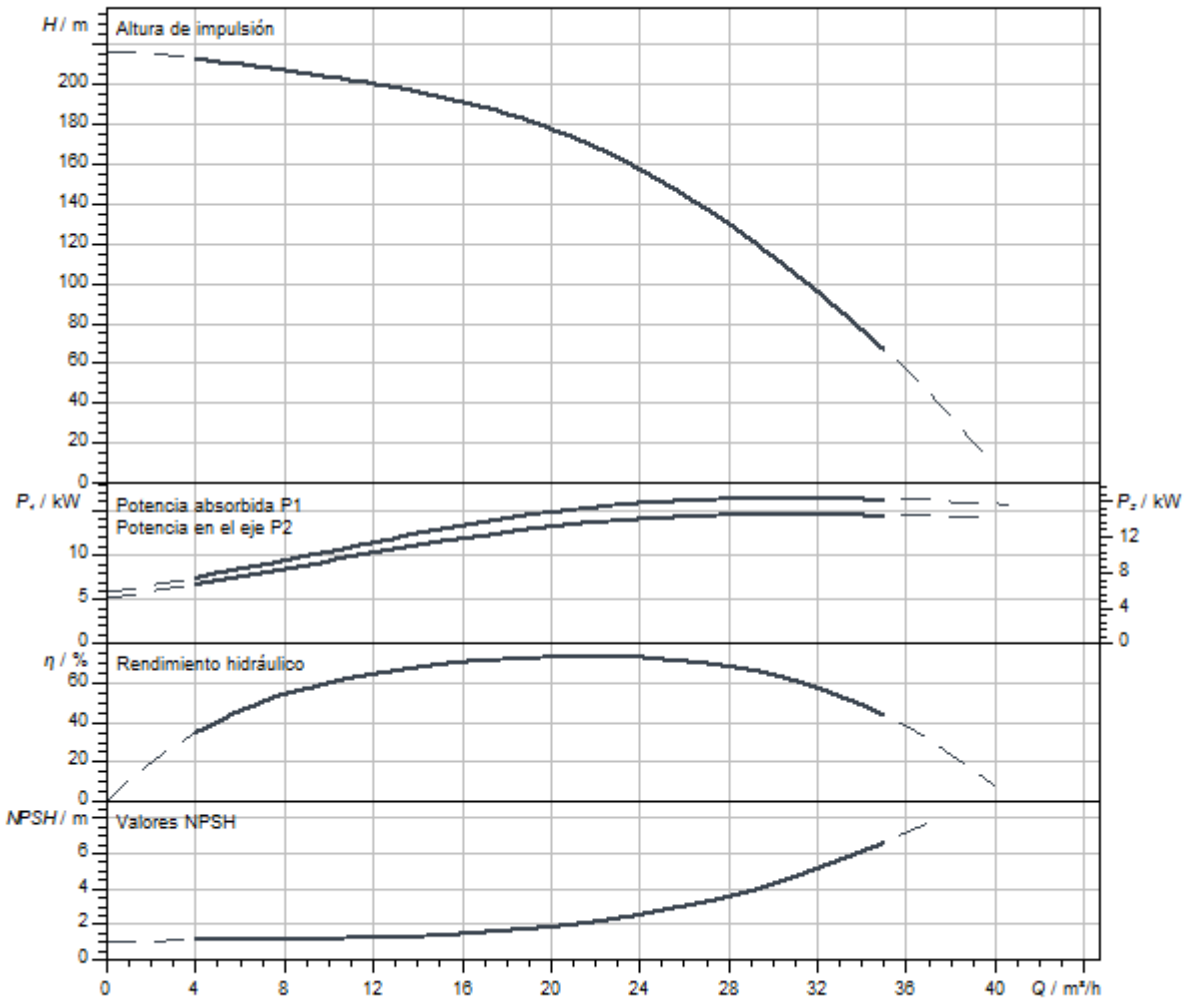

Dimensiones y planos de dimensiones

Helix V 22, PN 25

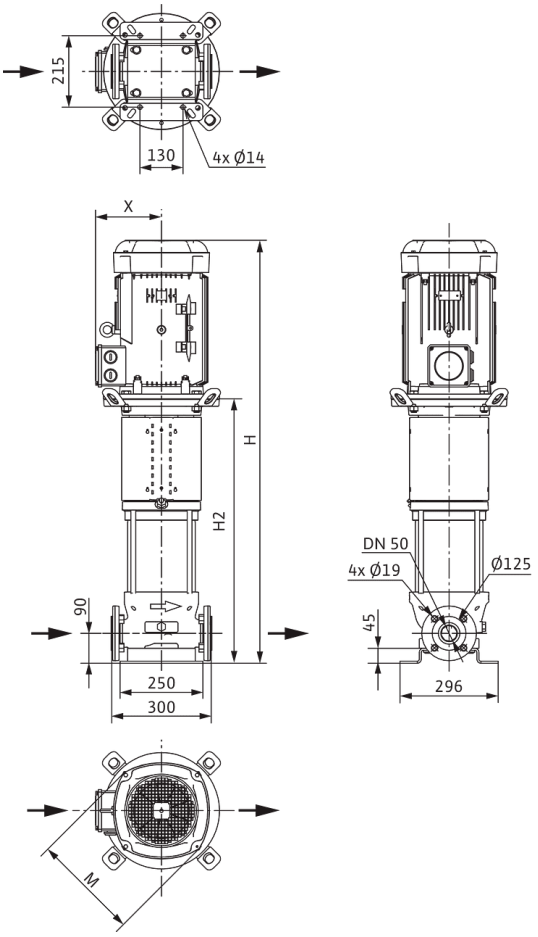

Dimensiones *H*	1677 mm
Dimensiones *H1*	172 mm
Dimensiones *L1*	150 mm
Dimensiones *X*	200 mm
Dimensiones *Ø g*	302 mm
Conexión de tubería del lado de aspiración *DNs*	DN 50
Conexión de tubería del lado de impulsión *DNd*	DN 50
Diámetro del motor *X*	218 mm

Información de pedido

Datos del producto

Marca	Wilo
Denominación del producto	HELIX V2212-2/25/V/KS/400-50
Referencia	4139790
Número EAN	4048482074092
Color	verde/plata
Cantidad mínima de pedido	1
Disponibilidad en el mercado	2010-01-01

Medidas y pesos

Longitud con embalaje	2000 mm
Longitud *L*	300 mm
Altura con embalaje	650 mm
Altura *H*	1677 mm
Ancho con embalaje	600 mm
Ancho *W*	296 mm
Peso bruto aproximado *m*	223 kg
Peso neto aproximado *m*	188 kg

Embalaje

Tipo de embalaje	Palé desechable
Propiedades del embalaje	Embalaje de transporte
Número por palé	1
Número por capa	1



Ficha técnica

Datos del producto

Denominación del producto	HELIX V2213-1/25/E/KS/400-50

Datos hidráulicos

Índice de eficiencia mínima (MEI)	≥0,7
Presión de entrada	10 bar
Presión máxima de trabajo *PN*	25 bar
Boca de impulsión	DN 50
Temperatura mínima del fluido T_{min}	-20 °C
Temperatura máxima del fluido T_{max}	120 °C
Temperatura ambiente mínima T_{min}	-15 °C
Temperatura ambiente máxima T_{max}	50 °C

Datos del motor

Alimentación eléctrica	3~400 V, 50 Hz
Tolerancia de tensión	±10 %
Potencia nominal del motor P_2	18,5 kW
Clase de eficiencia energética del motor	IE3
Intensidad nominal I_N	32,8 A
Velocidad nominal *n*	2900 1/min
Factor de potencia	0,89
Tipo de arranque	Estrella-triángulo (SD)
Rendimiento del motor 50% η_M *50%*	91,6 %
Rendimiento del motor 75% η_M *75%*	92,5 %
Rendimiento del motor 100% η_M *100%*	92,4 %
Clase de aislamiento	F
Tipo de protección del motor	IP55

Materiales

Carcasa de la bomba	Acero inoxidable
Rodete	Acero inoxidable
Eje	Acero inoxidable
Cierre mecánico	BQ1EGG
Material de la junta	EPDM

Dimensiones de instalación

Conexión de tubería del lado de aspiración *DNs*	DN 50
Conexión de tubería del lado de impulsión *DNd*	DN 50

Queda reservado el derecho a realizar modificaciones.

Curvas características

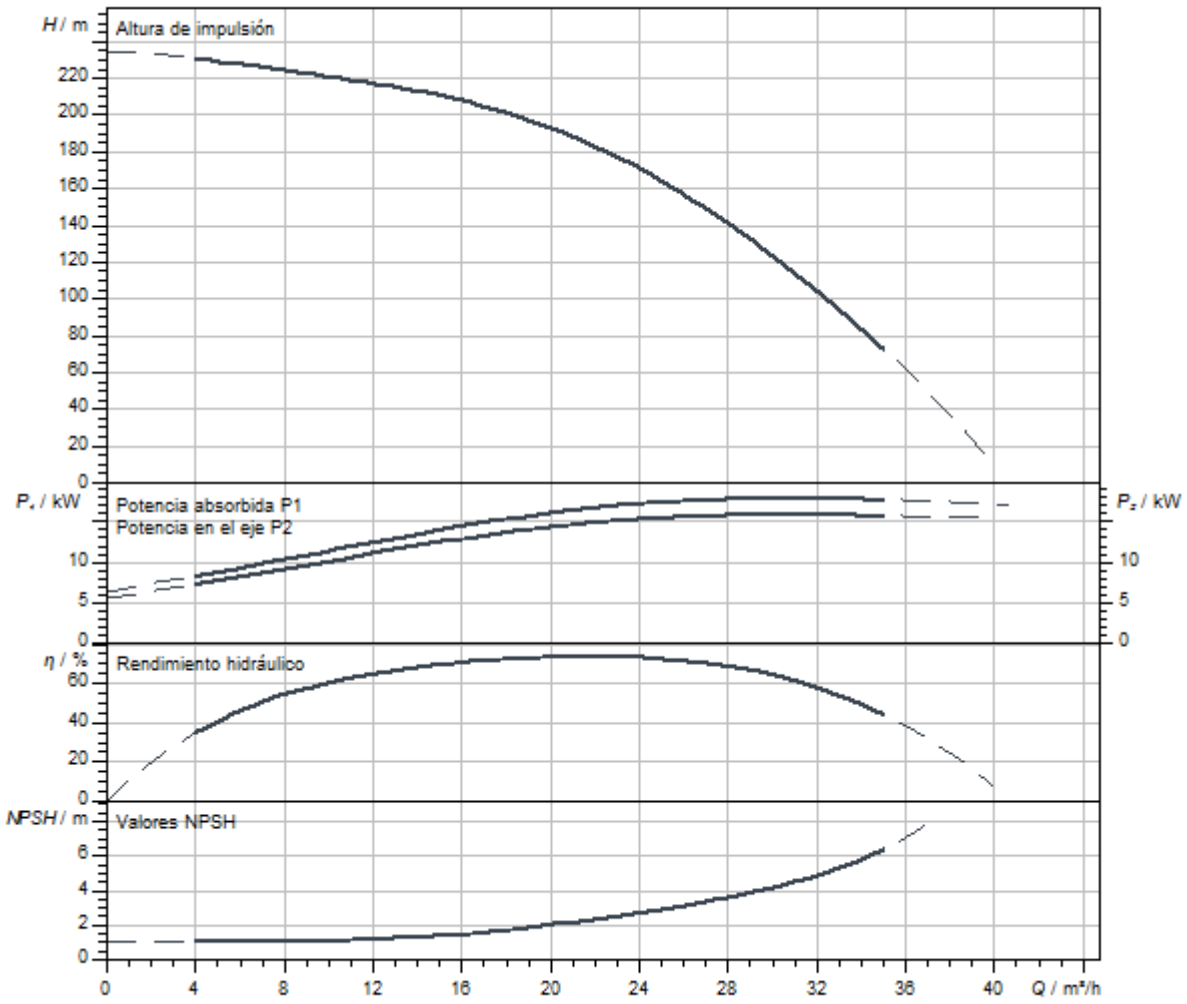

Queda reservado el derecho a realizar modificaciones.

Dimensiones y planos de dimensiones

Helix V 22, PN 25

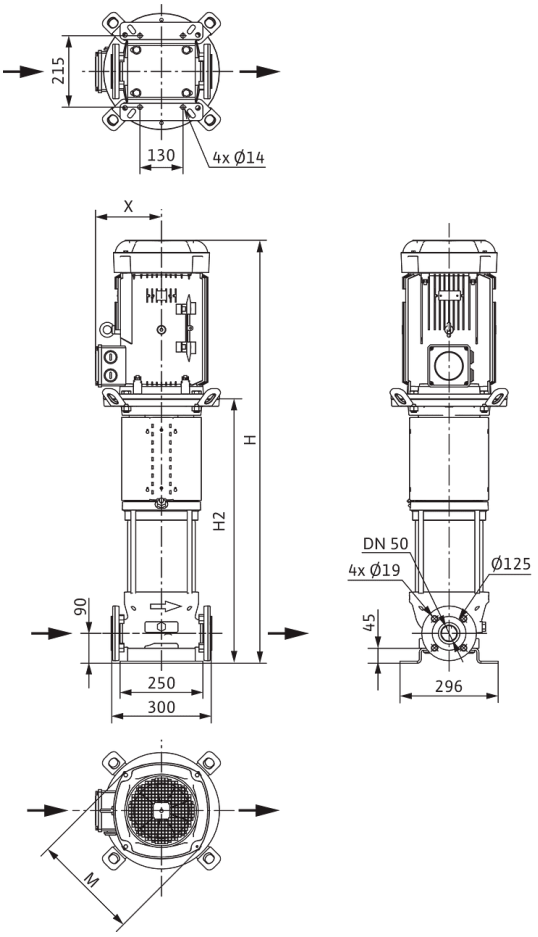

Dimensiones *H*	1674 mm
Dimensiones *H1*	172 mm
Dimensiones *L1*	150 mm
Dimensiones *X*	200 mm
Dimensiones *Ø g*	302 mm
Conexión de tubería del lado de aspiración *DNs*	DN 50
Conexión de tubería del lado de impulsión *DNd*	DN 50
Diámetro del motor *X*	218 mm

Información de pedido

Datos del producto

Marca	Wilo
Denominación del producto	HELIX V2213-1/25/E/KS/400-50
Referencia	4246605
Número EAN	4062679185798
Color	verde/plata
Cantidad mínima de pedido	1
Disponibilidad en el mercado	2021-09-28

Medidas y pesos

Longitud con embalaje	2000 mm
Longitud *L*	300 mm
Altura con embalaje	650 mm
Altura *H*	1674 mm
Ancho con embalaje	600 mm
Ancho *W*	296 mm
Peso bruto aproximado *m*	222 kg
Peso neto aproximado *m*	186 kg

Embalaje

Tipo de embalaje	Palé desechable
Propiedades del embalaje	Embalaje de transporte
Número por palé	1
Número por capa	1

Queda reservado el derecho a realizar modificaciones.



Ficha técnica

Datos del producto

Denominación del producto	HELIX V2213-2/25/V/KS/400-50

Datos hidráulicos

Índice de eficiencia mínima (MEI)	≥0,7
Presión de entrada	10 bar
Presión máxima de trabajo *PN*	25 bar
Boca de impulsión	DN 50
Temperatura mínima del fluido T_{min}	-15 °C
Temperatura máxima del fluido T_{max}	90 °C
Temperatura ambiente mínima T_{min}	-15 °C
Temperatura ambiente máxima T_{max}	50 °C

Datos del motor

Alimentación eléctrica	3~400 V, 50 Hz
Tolerancia de tensión	±10 %
Potencia nominal del motor P_2	18,5 kW
Clase de eficiencia energética del motor	IE3
Intensidad nominal I_N	32,8 A
Velocidad nominal *n*	2900 1/min
Factor de potencia	0,89
Tipo de arranque	Estrella-triángulo (SD)
Rendimiento del motor 50% η_M *50%*	91,6 %
Rendimiento del motor 75% η_M *75%*	92,5 %
Rendimiento del motor 100% η_M *100%*	92,4 %
Clase de aislamiento	F
Tipo de protección del motor	IP55

Materiales

Carcasa de la bomba	Acero inoxidable
Rodete	Acero inoxidable
Eje	Acero inoxidable
Cierre mecánico	BQ1VGG
Material de la junta	FKM

Dimensiones de instalación

Conexión de tubería del lado de aspiración *DNs*	DN 50
Conexión de tubería del lado de impulsión *DNd*	DN 50

Queda reservado el derecho a realizar modificaciones.

Curvas características

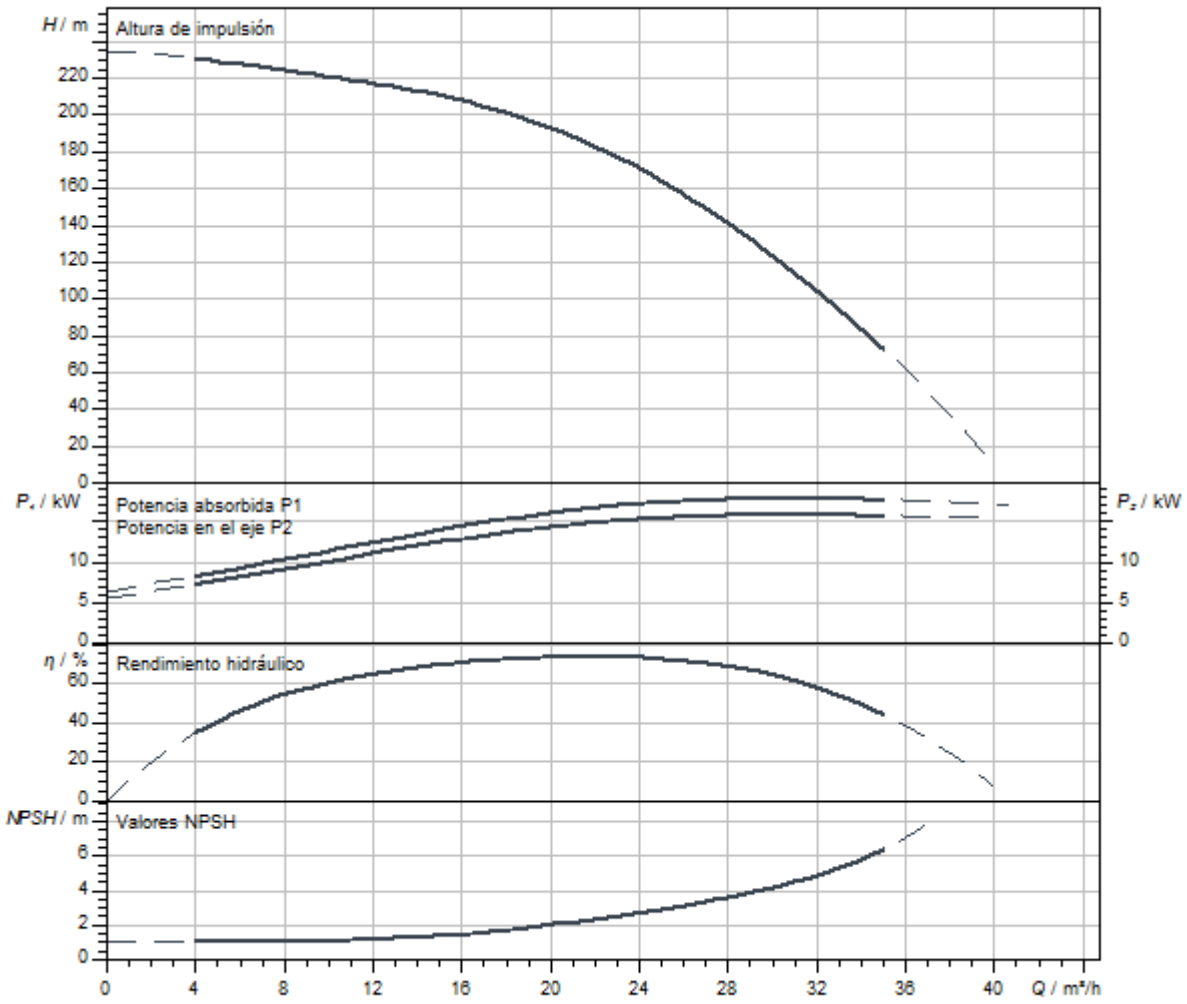

Dimensiones y planos de dimensiones

Helix V 22, PN 25

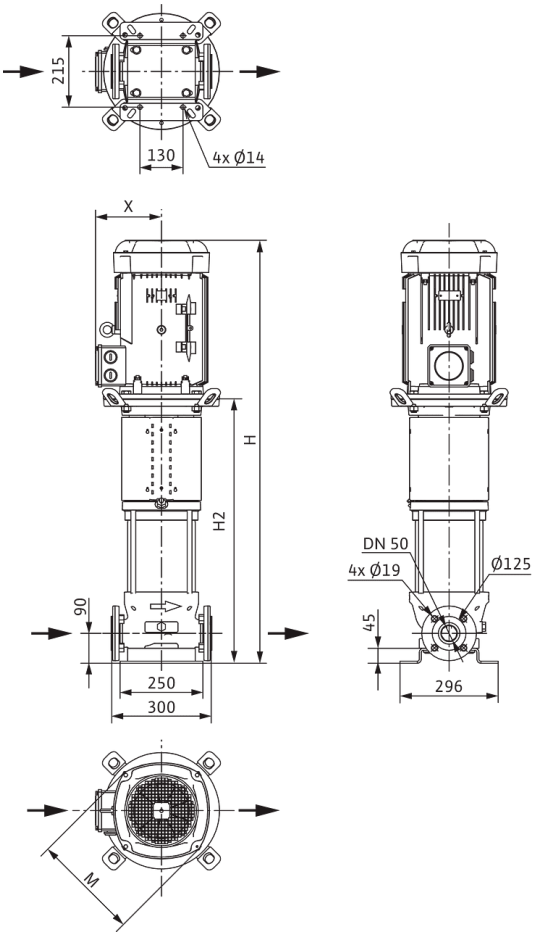

Dimensiones *H*	1727 mm
Dimensiones *H1*	172 mm
Dimensiones *L1*	150 mm
Dimensiones *X*	200 mm
Dimensiones *Ø g*	302 mm
Conexión de tubería del lado de aspiración *DNs*	DN 50
Conexión de tubería del lado de impulsión *DNd*	DN 50
Diámetro del motor *X*	218 mm

Información de pedido

Datos del producto

Marca	Wilo
Denominación del producto	HELIX V2213-2/25/V/KS/400-50
Referencia	4139791
Número EAN	4048482074108
Color	verde/plata
Cantidad mínima de pedido	1
Disponibilidad en el mercado	2010-01-01

Medidas y pesos

Longitud con embalaje	2000 mm
Longitud *L*	300 mm
Altura con embalaje	650 mm
Altura *H*	1727 mm
Ancho con embalaje	600 mm
Ancho *W*	296 mm
Peso bruto aproximado *m*	227 kg
Peso neto aproximado *m*	192 kg

Embalaje

Tipo de embalaje	Palé desechable
Propiedades del embalaje	Embalaje de transporte
Número por palé	1
Número por capa	1

Queda reservado el derecho a realizar modificaciones.



Ficha técnica

Datos del producto

Denominación del producto	HELIX V2214-2/30/V/KS/400-50

Datos hidráulicos

Índice de eficiencia mínima (MEI)	≥0,7
Presión de entrada	10 bar
Presión máxima de trabajo *PN*	30 bar
Boca de impulsión	DN 50
Temperatura mínima del fluido T_{min}	-15 °C
Temperatura máxima del fluido T_{max}	90 °C
Temperatura ambiente mínima T_{min}	-15 °C
Temperatura ambiente máxima T_{max}	50 °C

Datos del motor

Alimentación eléctrica	3~400 V, 50 Hz
Tolerancia de tensión	±10 %
Potencia nominal del motor P_2	18,5 kW
Clase de eficiencia energética del motor	IE3
Intensidad nominal I_N	32,8 A
Velocidad nominal *n*	2900 1/min
Factor de potencia	0,89
Tipo de arranque	Estrella-triángulo (SD)
Rendimiento del motor 50% η_M *50%*	91,6 %
Rendimiento del motor 75% η_M *75%*	92,5 %
Rendimiento del motor 100% η_M *100%*	92,4 %
Clase de aislamiento	F
Tipo de protección del motor	IP55

Materiales

Carcasa de la bomba	Acero inoxidable
Rodete	Acero inoxidable
Eje	Acero inoxidable
Cierre mecánico	Q1BVGG
Material de la junta	FKM

Dimensiones de instalación

Conexión de tubería del lado de aspiración *DNs*	DN 50
Conexión de tubería del lado de impulsión *DNd*	DN 50

Queda reservado el derecho a realizar modificaciones.

Curvas características

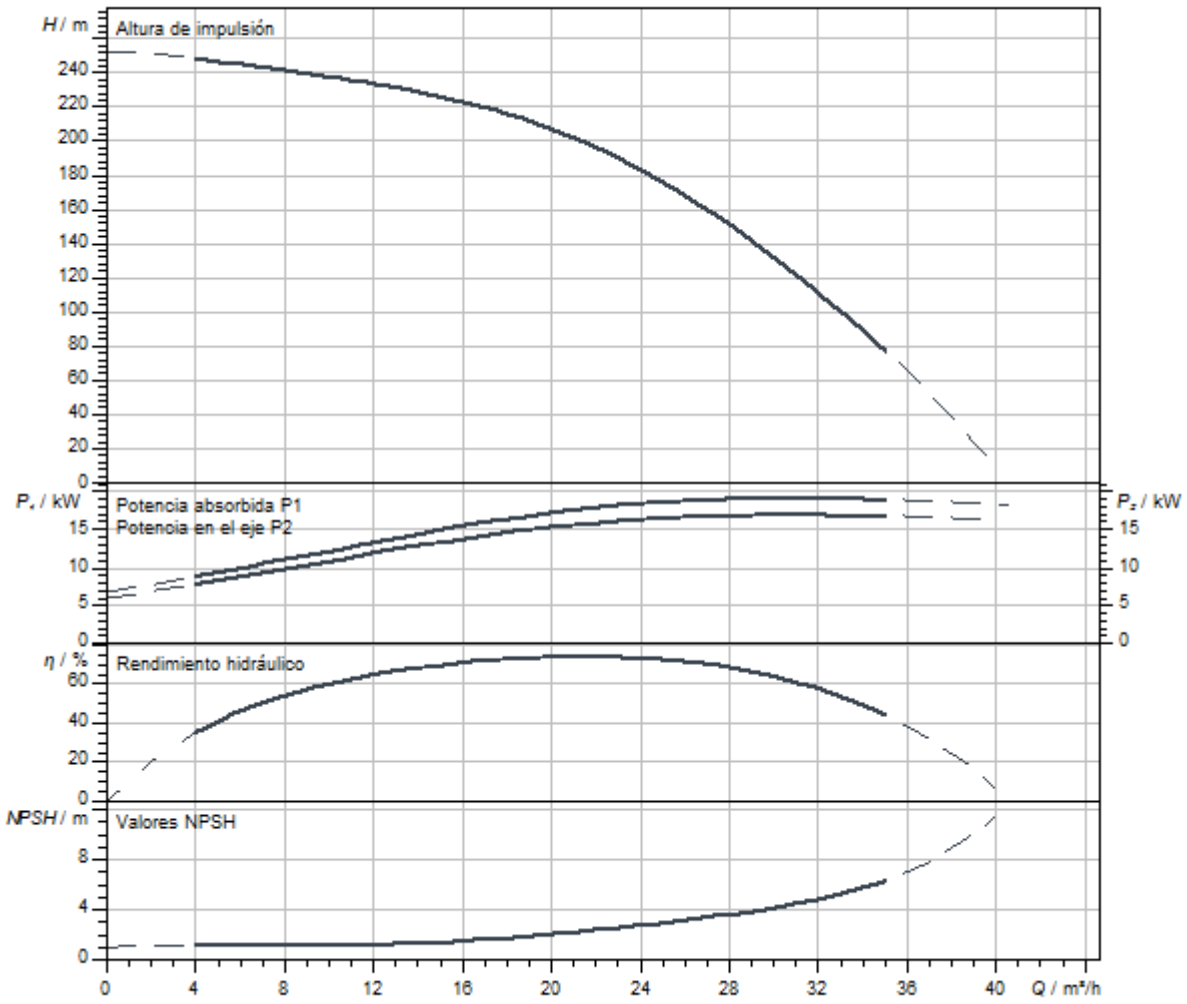

Dimensiones y planos de dimensiones

Helix V 22, PN 25

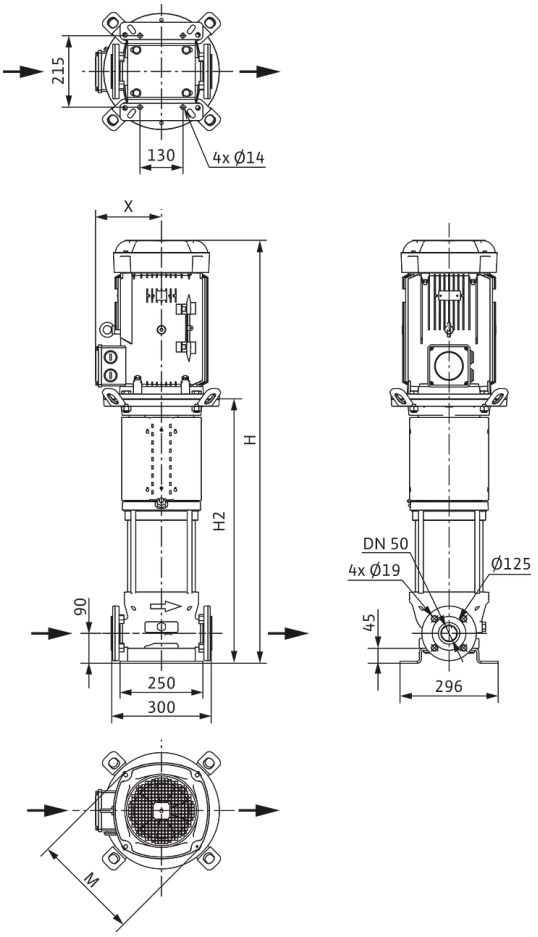

Dimensiones *H*	1777 mm
Dimensiones *H1*	172 mm
Dimensiones *L1*	150 mm
Dimensiones *X*	200 mm
Dimensiones *Ø g*	302 mm
Conexión de tubería del lado de aspiración *DNs*	DN 50
Conexión de tubería del lado de impulsión *DNd*	DN 50
Diámetro del motor *X*	218 mm

Información de pedido

Datos del producto

Marca	Wilo
Denominación del producto	HELIX V2214-2/30/V/KS/400-50
Referencia	4165819
Número EAN	4048482232140
Color	verde/plata
Cantidad mínima de pedido	1
Disponibilidad en el mercado	2011-09-01

Medidas y pesos

Longitud con embalaje	2000 mm
Longitud *L*	300 mm
Altura con embalaje	650 mm
Altura *H*	1777 mm
Ancho con embalaje	600 mm
Ancho *W*	296 mm
Peso bruto aproximado *m*	231 kg
Peso neto aproximado *m*	196 kg

Embalaje

Tipo de embalaje	Palé desechable
Propiedades del embalaje	Embalaje de transporte
Número por palé	1
Número por capa	1

Queda reservado el derecho a realizar modificaciones.



Ficha técnica

Datos del producto

Denominación del producto	HELIX V2215-2/30/V/KS/400-50

Datos hidráulicos

Índice de eficiencia mínima (MEI)	≥0,7
Presión de entrada	10 bar
Presión máxima de trabajo *PN*	30 bar
Boca de impulsión	DN 50
Temperatura mínima del fluido T_{min}	-15 °C
Temperatura máxima del fluido T_{max}	90 °C
Temperatura ambiente mínima T_{min}	-15 °C
Temperatura ambiente máxima T_{max}	50 °C

Datos del motor

Alimentación eléctrica	3~400 V, 50 Hz
Tolerancia de tensión	±10 %
Potencia nominal del motor P_2	18,5 kW
Clase de eficiencia energética del motor	IE3
Intensidad nominal I_N	32,8 A
Velocidad nominal *n*	2900 1/min
Factor de potencia	0,89
Tipo de arranque	Estrella-triángulo (SD)
Rendimiento del motor 50% η_M *50%*	91,6 %
Rendimiento del motor 75% η_M *75%*	92,5 %
Rendimiento del motor 100% η_M *100%*	92,4 %
Clase de aislamiento	F
Tipo de protección del motor	IP55

Materiales

Carcasa de la bomba	Acero inoxidable
Rodete	Acero inoxidable
Eje	Acero inoxidable
Cierre mecánico	Q1BVGG
Material de la junta	FKM

Dimensiones de instalación

Conexión de tubería del lado de aspiración *DNs*	DN 50
Conexión de tubería del lado de impulsión *DNd*	DN 50

Queda reservado el derecho a realizar modificaciones.

Curvas características

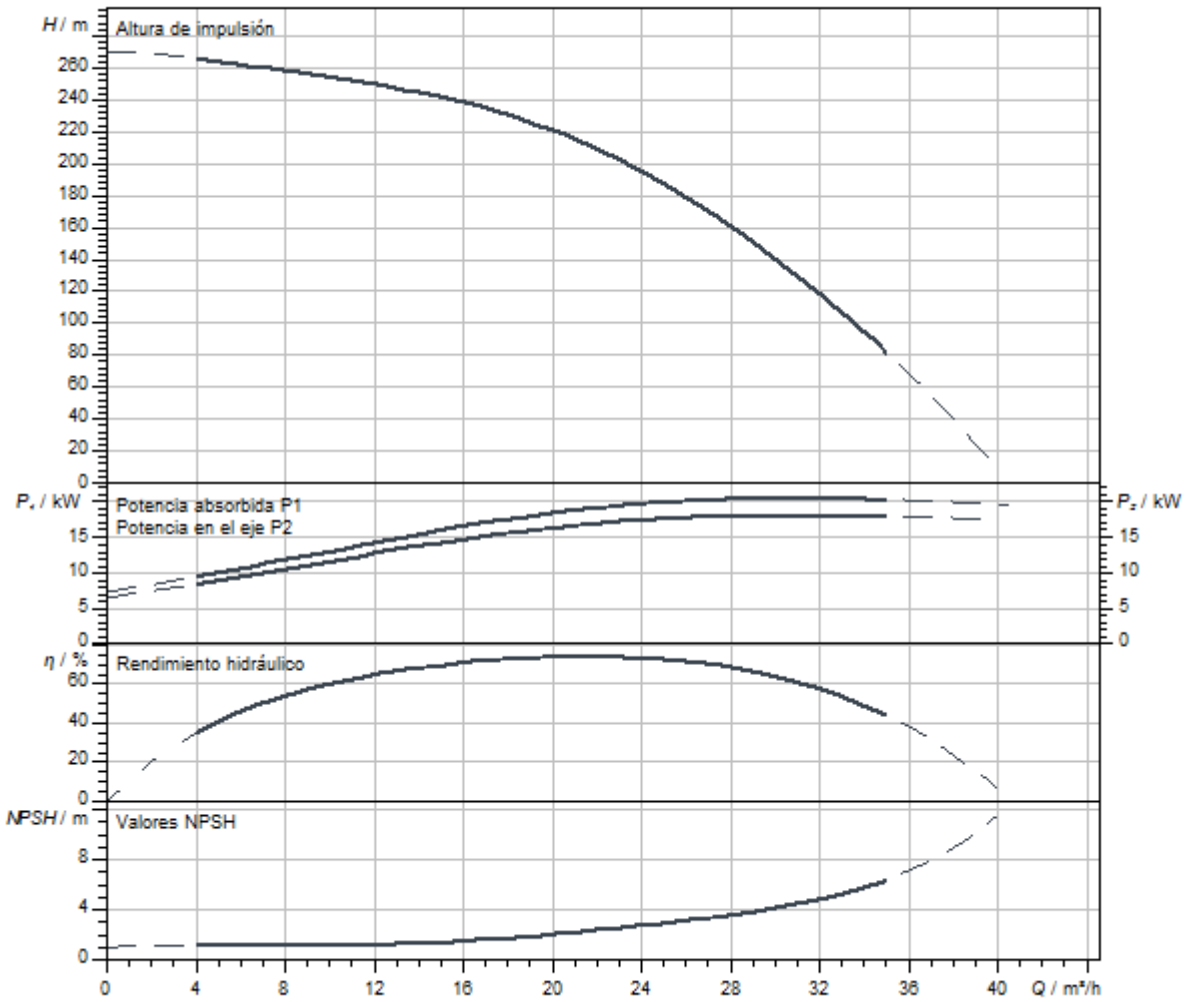

Dimensiones y planos de dimensiones

Helix V 22, PN 25

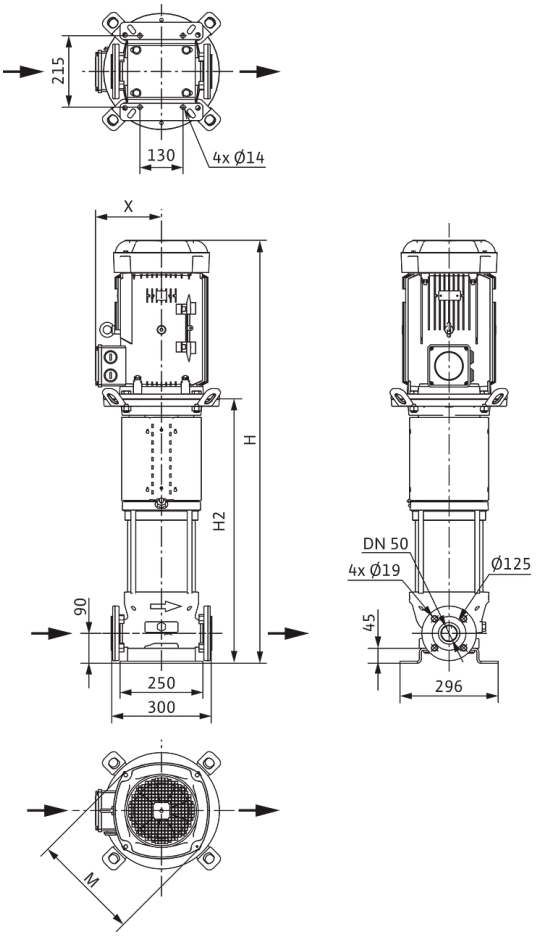

Dimensiones *H*	1827 mm
Dimensiones *H1*	172 mm
Dimensiones *L1*	150 mm
Dimensiones *X*	200 mm
Dimensiones *Ø g*	302 mm
Conexión de tubería del lado de aspiración *DNs*	DN 50
Conexión de tubería del lado de impulsión *DNd*	DN 50
Diámetro del motor *X*	218 mm

Información de pedido

Datos del producto

Marca	Wilo
Denominación del producto	HELIX V2215-2/30/V/KS/400-50
Referencia	4165822
Número EAN	4048482232171
Color	verde/plata
Cantidad mínima de pedido	1
Disponibilidad en el mercado	2011-09-01

Medidas y pesos

Longitud con embalaje	2000 mm
Longitud *L*	300 mm
Altura con embalaje	650 mm
Altura *H*	1827 mm
Ancho con embalaje	600 mm
Ancho *W*	296 mm
Peso bruto aproximado *m*	234 kg
Peso neto aproximado *m*	199 kg

Embalaje

Tipo de embalaje	Palé desechable
Propiedades del embalaje	Embalaje de transporte
Número por palé	1
Número por capa	1

Queda reservado el derecho a realizar modificaciones.



Ficha técnica

Datos del producto

Denominación del producto	HELIX V2216-2/30/V/KS/400-50

Datos hidráulicos

Índice de eficiencia mínima (MEI)	≥0,7
Presión de entrada	10 bar
Presión máxima de trabajo *PN*	30 bar
Boca de impulsión	DN 50
Temperatura mínima del fluido T_{min}	-15 °C
Temperatura máxima del fluido T_{max}	90 °C
Temperatura ambiente mínima T_{min}	-15 °C
Temperatura ambiente máxima T_{max}	50 °C

Datos del motor

Alimentación eléctrica	3~400 V, 50 Hz
Tolerancia de tensión	±10 %
Potencia nominal del motor P_2	22 kW
Clase de eficiencia energética del motor	IE3
Intensidad nominal I_N	39,1 A
Velocidad nominal *n*	2940 1/min
Factor de potencia	0,87
Tipo de arranque	Estrella-triángulo (SD)
Rendimiento del motor 50% η_M *50%*	92,7 %
Rendimiento del motor 75% η_M *75%*	92,7 %
Rendimiento del motor 100% η_M *100%*	92,7 %
Clase de aislamiento	F
Tipo de protección del motor	IP55

Materiales

Carcasa de la bomba	Acero inoxidable
Rodete	Acero inoxidable
Eje	Acero inoxidable
Cierre mecánico	Q1BVGG
Material de la junta	FKM

Dimensiones de instalación

Conexión de tubería del lado de aspiración *DNs*	DN 50
Conexión de tubería del lado de impulsión *DNd*	DN 50

Queda reservado el derecho a realizar modificaciones.

Curvas características

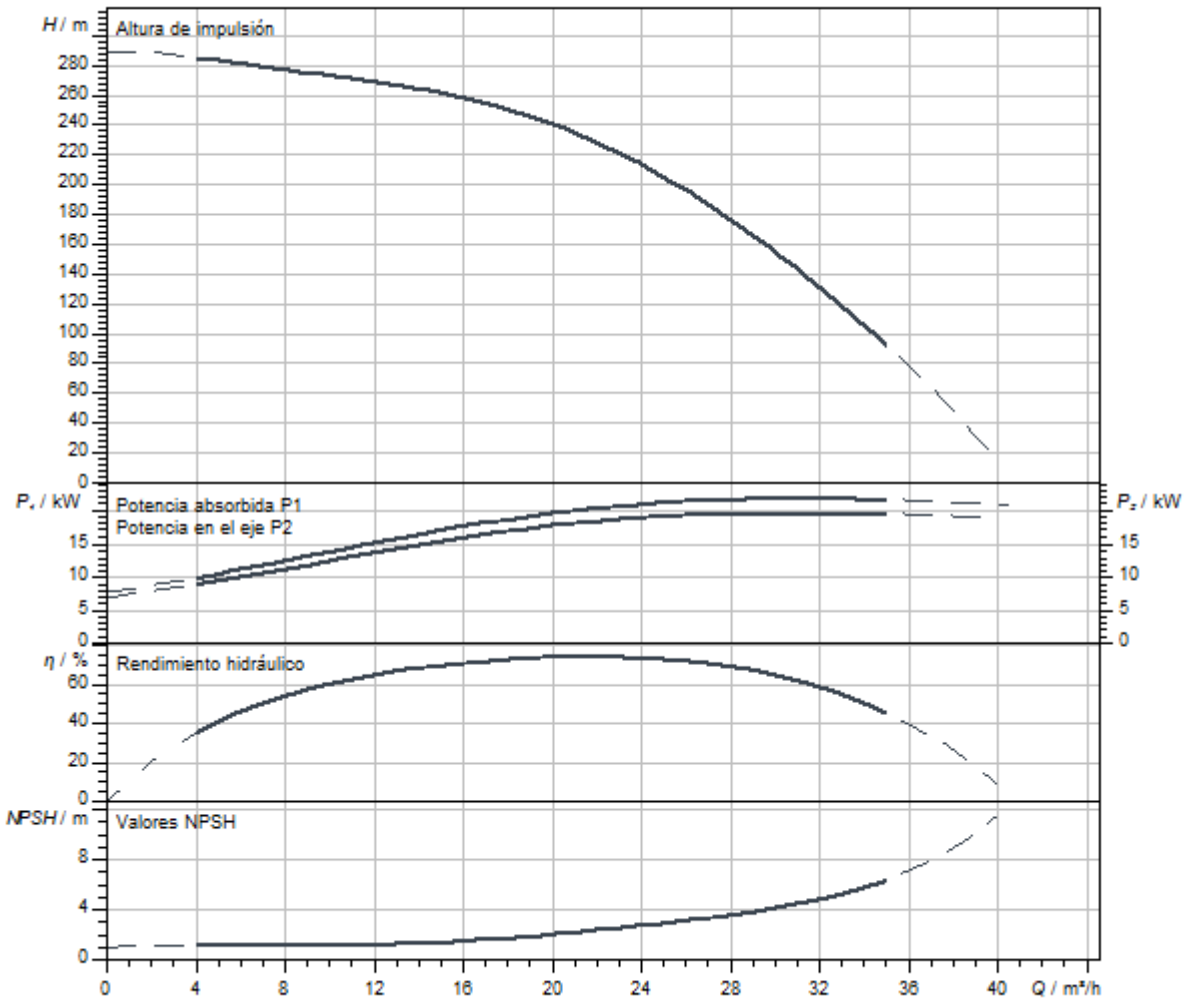

Dimensiones y planos de dimensiones

Helix V 22, PN 25

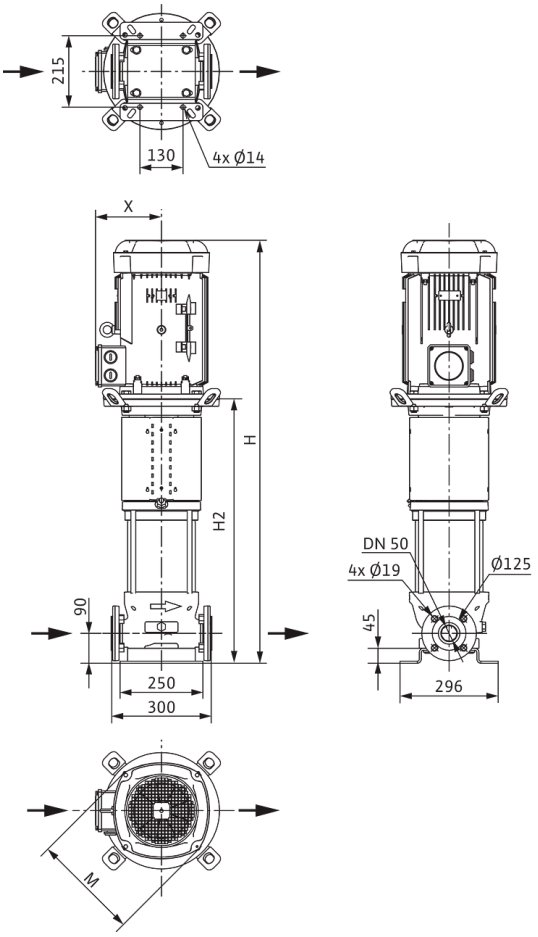

Dimensiones *H*	1877 mm
Dimensiones *H1*	172 mm
Dimensiones *L1*	150 mm
Dimensiones *X*	200 mm
Dimensiones *Ø g*	302 mm
Conexión de tubería del lado de aspiración *DNs*	DN 50
Conexión de tubería del lado de impulsión *DNd*	DN 50
Diámetro del motor *X*	218 mm

Información de pedido

Datos del producto

Marca	Wilo
Denominación del producto	HELIX V2216-2/30/V/KS/400-50
Referencia	4165825
Número EAN	4048482232201
Color	verde/plata
Cantidad mínima de pedido	1
Disponibilidad en el mercado	2011-09-01

Medidas y pesos

Longitud con embalaje	2300 mm
Longitud *L*	300 mm
Altura con embalaje	650 mm
Altura *H*	1877 mm
Ancho con embalaje	800 mm
Ancho *W*	296 mm
Peso bruto aproximado *m*	219 kg
Peso neto aproximado *m*	219 kg

Embalaje

Tipo de embalaje	Palé desechable
Propiedades del embalaje	Embalaje de transporte
Número por palé	1
Número por capa	1

Queda reservado el derecho a realizar modificaciones.



Ficha técnica

Datos del producto

Denominación del producto	HELIX V3601-1/16/E/KS/400-50

Datos hidráulicos

Índice de eficiencia mínima (MEI)	≥0,7
Presión de entrada	10 bar
Presión máxima de trabajo *PN*	16 bar
Boca de impulsión	DN 65
Temperatura mínima del fluido T_{min}	-20 °C
Temperatura máxima del fluido T_{max}	120 °C
Temperatura ambiente mínima T_{min}	-15 °C
Temperatura ambiente máxima T_{max}	50 °C

Datos del motor

Alimentación eléctrica	3~400 V, 50 Hz
Tolerancia de tensión	±10 %
Potencia nominal del motor P_2	3 kW
Clase de eficiencia energética del motor	IE3
Intensidad nominal I_N	5,5 A
Velocidad nominal *n*	2900 1/min
Factor de potencia	0,90
Tipo de arranque	Directo online (DOL)
Rendimiento del motor 50% η_M *50%*	85,4 %
Rendimiento del motor 75% η_M *75%*	87,1 %
Rendimiento del motor 100% η_M *100%*	87,1 %
Clase de aislamiento	F
Tipo de protección del motor	IP55

Materiales

Carcasa de la bomba	Acero inoxidable
Rodete	Acero inoxidable
Eje	Acero inoxidable
Cierre mecánico	BQ1EGG
Material de la junta	EPDM

Dimensiones de instalación

Conexión de tubería del lado de aspiración *DNs*	DN 65
Conexión de tubería del lado de impulsión *DNd*	DN 65

Queda reservado el derecho a realizar modificaciones.

Curvas características

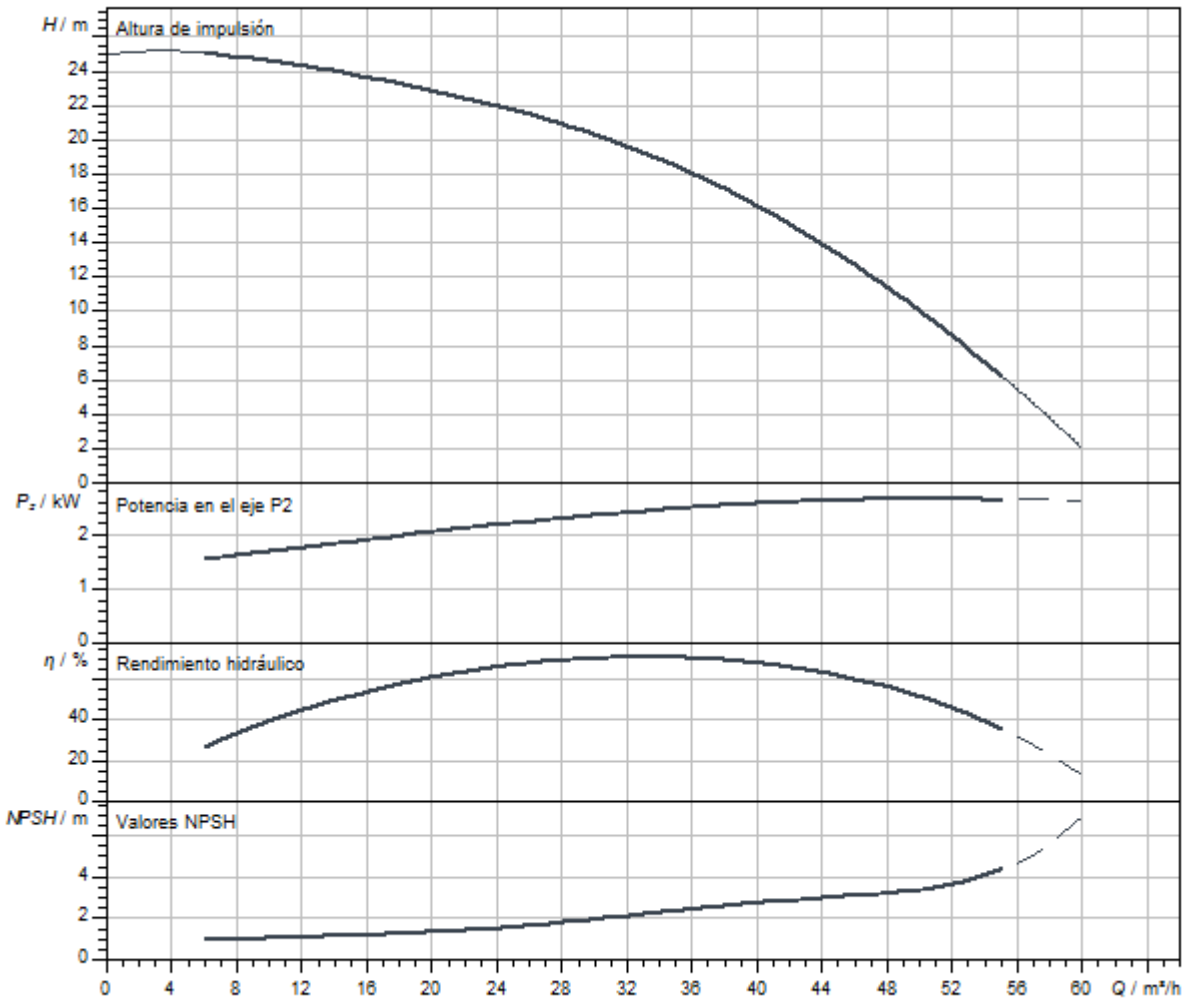

Queda reservado el derecho a realizar modificaciones.

Dimensiones y planos de dimensiones

Helix V 36

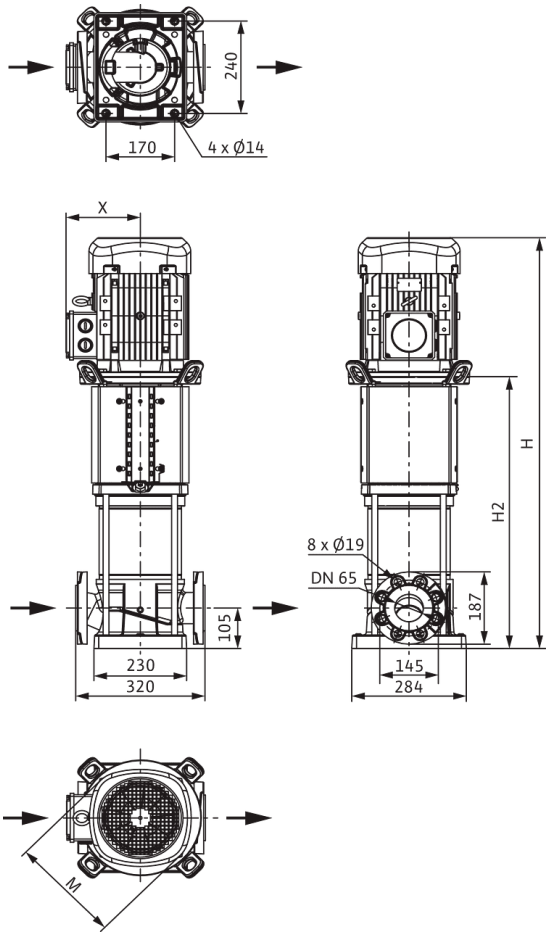

Dimensiones *H*	805 mm
Dimensiones *H1*	187 mm
Dimensiones *L1*	160 mm
Dimensiones *X*	141 mm
Dimensiones *Ø g*	217 mm
Conexión de tubería del lado de aspiración *DNs*	DN 65
Conexión de tubería del lado de impulsión *DNd*	DN 65
Diámetro del motor *X*	132 mm

Información de pedido

Datos del producto

Marca	Wilo
Denominación del producto	HELIX V3601-1/16/E/KS/400-50
Referencia	4246661
Número EAN	4062679186740
Color	verde/plata
Cantidad mínima de pedido	1
Disponibilidad en el mercado	2021-09-28

Medidas y pesos

Longitud con embalaje	1200 mm
Longitud *L*	320 mm
Altura con embalaje	500 mm
Altura *H*	805 mm
Ancho con embalaje	400 mm
Ancho *W*	296 mm
Peso bruto aproximado *m*	86 kg
Peso neto aproximado *m*	72 kg

Embalaje

Tipo de embalaje	Palé desechable
Propiedades del embalaje	Embalaje de transporte
Número por palé	1
Número por capa	1



Ficha técnica

Datos del producto

Denominación del producto	HELIX V3601-2/16/V/KS/400-50

Datos hidráulicos

Índice de eficiencia mínima (MEI)	≥0,7
Presión de entrada	10 bar
Presión máxima de trabajo *PN*	16 bar
Boca de impulsión	DN 65
Temperatura mínima del fluido T_{min}	-15 °C
Temperatura máxima del fluido T_{max}	90 °C
Temperatura ambiente mínima T_{min}	-15 °C
Temperatura ambiente máxima T_{max}	50 °C

Datos del motor

Alimentación eléctrica	3~400 V, 50 Hz
Tolerancia de tensión	±10 %
Potencia nominal del motor P_2	3 kW
Clase de eficiencia energética del motor	IE3
Intensidad nominal I_N	5,5 A
Velocidad nominal *n*	2900 1/min
Factor de potencia	0,90
Tipo de arranque	Directo online (DOL)
Rendimiento del motor 50% η_M *50%*	85,4 %
Rendimiento del motor 75% η_M *75%*	87,1 %
Rendimiento del motor 100% η_M *100%*	87,1 %
Clase de aislamiento	F
Tipo de protección del motor	IP55

Materiales

Carcasa de la bomba	Acero inoxidable
Rodete	Acero inoxidable
Eje	Acero inoxidable
Cierre mecánico	BQ1VGG
Material de la junta	FKM

Dimensiones de instalación

Conexión de tubería del lado de aspiración *DNs*	DN 65
Conexión de tubería del lado de impulsión *DNd*	DN 65

Queda reservado el derecho a realizar modificaciones.

Curvas características

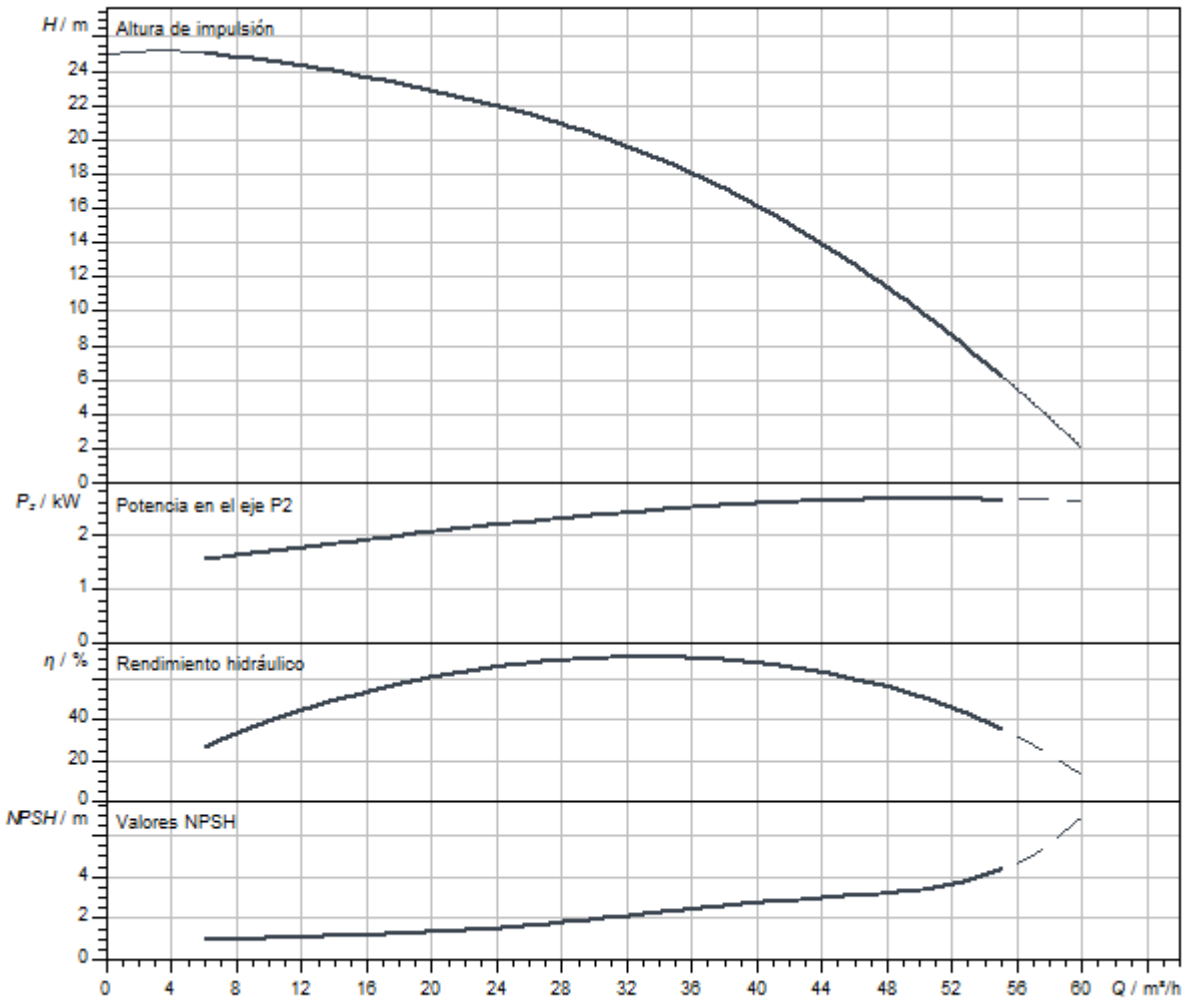

Queda reservado el derecho a realizar modificaciones.

Dimensiones y planos de dimensiones

Helix V 36

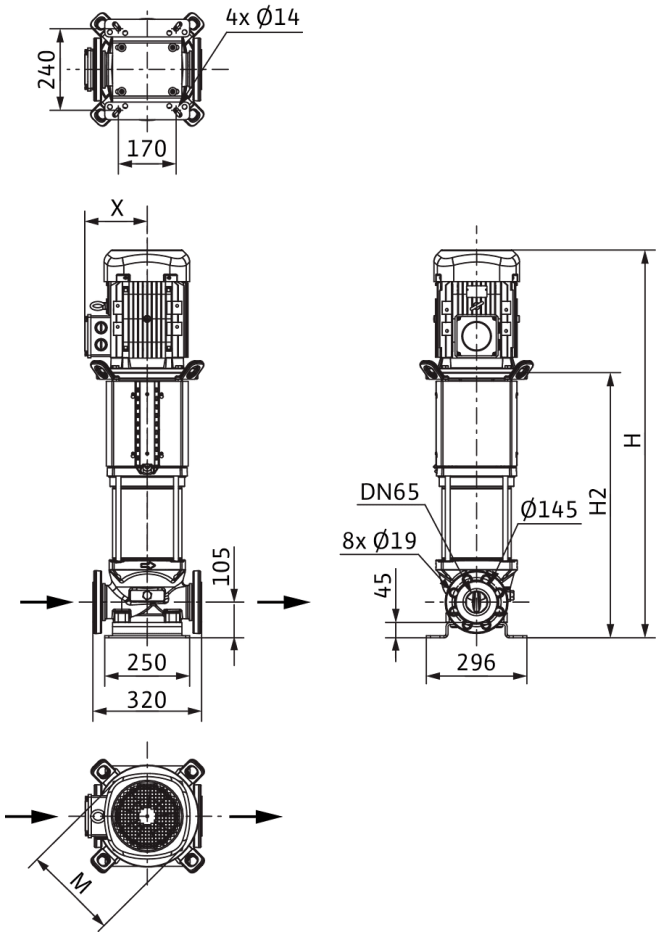

Dimensiones *H*	871 mm
Dimensiones *H1*	187 mm
Dimensiones *L1*	160 mm
Dimensiones *X*	141 mm
Dimensiones *Ø g*	217 mm
Conexión de tubería del lado de aspiración *DNs*	DN 65
Conexión de tubería del lado de impulsión *DNd*	DN 65
Diámetro del motor *X*	132 mm

Información de pedido

Datos del producto

Marca	Wilo
Denominación del producto	HELIX V3601-2/16/V/KS/400-50
Referencia	4150745
Número EAN	4048482143217
Color	verde/plata
Cantidad mínima de pedido	1
Disponibilidad en el mercado	2010-09-01

Medidas y pesos

Longitud con embalaje	1200 mm
Longitud *L*	320 mm
Altura con embalaje	500 mm
Altura *H*	871 mm
Ancho con embalaje	400 mm
Ancho *W*	296 mm
Peso bruto aproximado *m*	100 kg
Peso neto aproximado *m*	86 kg

Embalaje

Tipo de embalaje	Palé desechable
Propiedades del embalaje	Embalaje de transporte
Número por palé	1
Número por capa	1

Queda reservado el derecho a realizar modificaciones.



Ficha técnica

Datos del producto

Denominación del producto	HELIX V3601/1-1/16/E/KS/400-50

Datos hidráulicos

Índice de eficiencia mínima (MEI)	≥0,7
Presión de entrada	10 bar
Presión máxima de trabajo *PN*	16 bar
Boca de impulsión	DN 65
Temperatura mínima del fluido T_{min}	-20 °C
Temperatura máxima del fluido T_{max}	120 °C
Temperatura ambiente mínima T_{min}	-15 °C
Temperatura ambiente máxima T_{max}	50 °C

Datos del motor

Alimentación eléctrica	3~400 V, 50 Hz
Tolerancia de tensión	±10 %
Potencia nominal del motor P_2	2,2 kW
Clase de eficiencia energética del motor	IE3
Intensidad nominal I_N	4,3 A
Velocidad nominal *n*	2900 1/min
Factor de potencia	0,87
Tipo de arranque	Directo online (DOL)
Rendimiento del motor 50% η_M *50%*	84,8 %
Rendimiento del motor 75% η_M *75%*	86,2 %
Rendimiento del motor 100% η_M *100%*	85,9 %
Clase de aislamiento	F
Tipo de protección del motor	IP55

Materiales

Carcasa de la bomba	Acero inoxidable
Rodete	Acero inoxidable
Eje	Acero inoxidable
Cierre mecánico	BQ1EGG
Material de la junta	EPDM

Dimensiones de instalación

Conexión de tubería del lado de aspiración *DNs*	DN 65
Conexión de tubería del lado de impulsión *DNd*	DN 65

Queda reservado el derecho a realizar modificaciones.

Curvas características

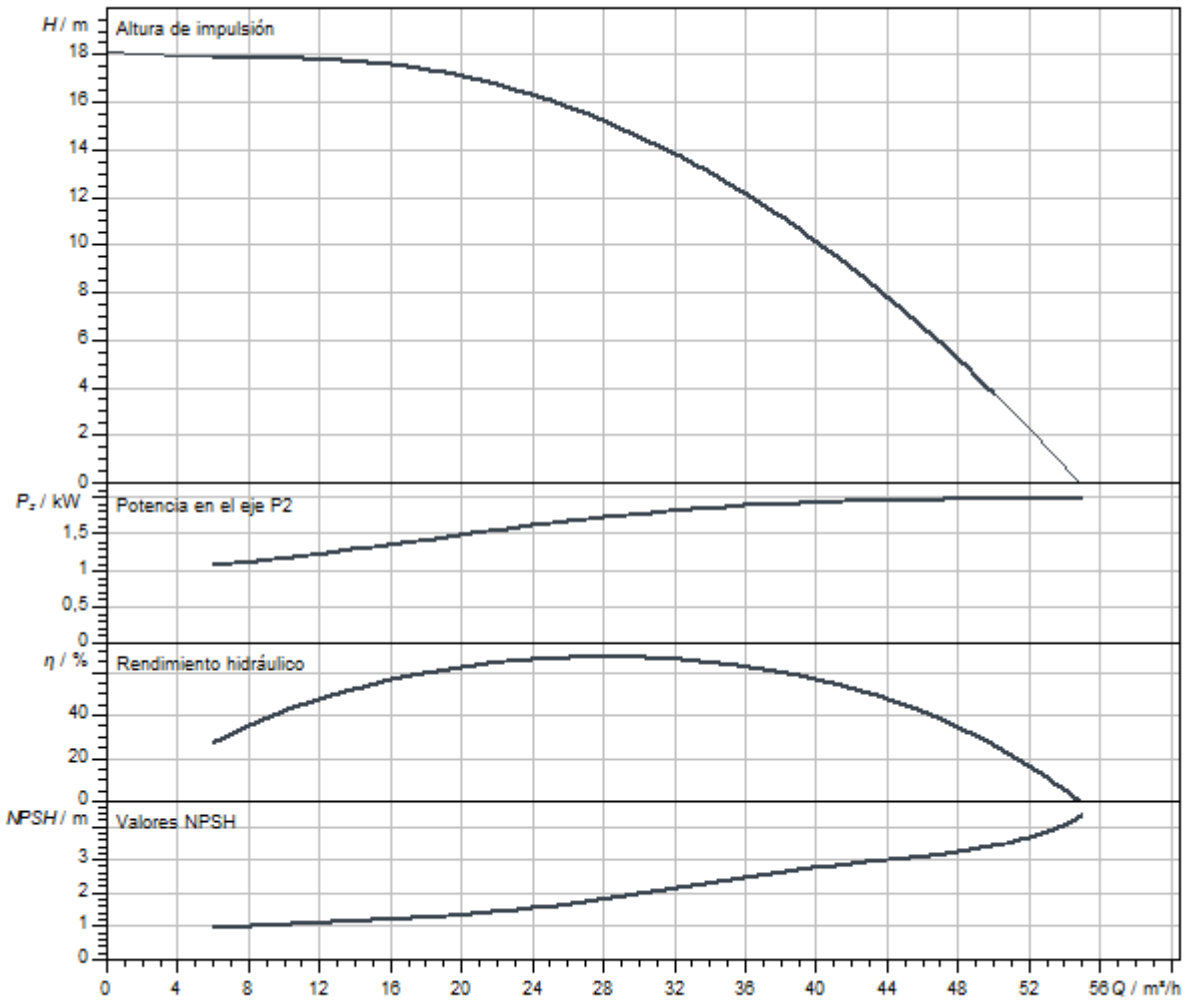

Dimensiones y planos de dimensiones

Helix V 36

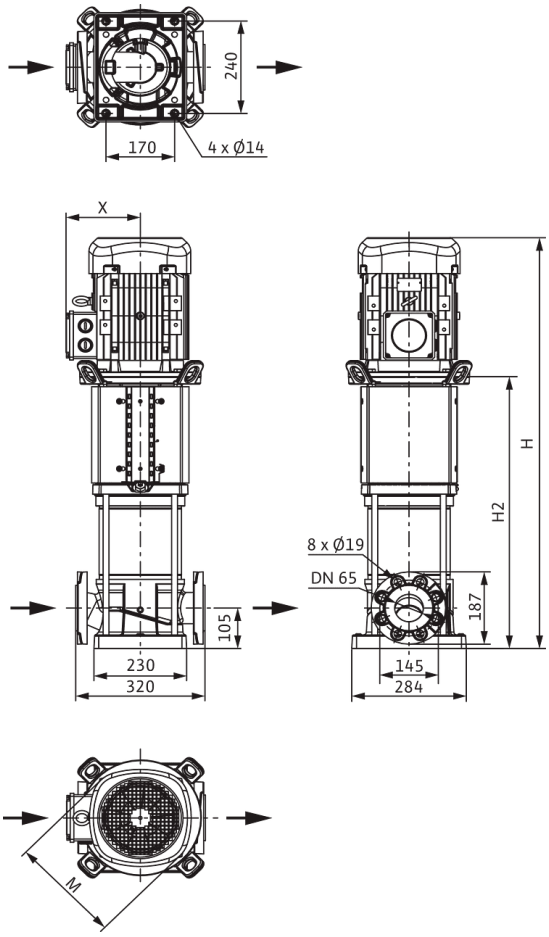

Dimensiones *H*	750 mm
Dimensiones *H1*	187 mm
Dimensiones *L1*	160 mm
Dimensiones *X*	132 mm
Dimensiones *Ø g*	193 mm
Conexión de tubería del lado de aspiración *DNs*	DN 65
Conexión de tubería del lado de impulsión *DNd*	DN 65
Diámetro del motor *X*	132 mm

Información de pedido

Datos del producto

Marca	Wilo
Denominación del producto	HELIX V3601/1-1/16/E/KS/400-50
Referencia	4246659
Número EAN	4062679186726
Color	verde/plata
Cantidad mínima de pedido	1
Disponibilidad en el mercado	2021-09-28

Medidas y pesos

Longitud con embalaje	1200 mm
Longitud *L*	320 mm
Altura con embalaje	500 mm
Altura *H*	750 mm
Ancho con embalaje	400 mm
Ancho *W*	296 mm
Peso bruto aproximado *m*	79 kg
Peso neto aproximado *m*	65 kg

Embalaje

Tipo de embalaje	Palé desechable
Propiedades del embalaje	Embalaje de transporte
Número por palé	1
Número por capa	1



Ficha técnica

Datos del producto

Denominación del producto	HELIX V3601/1-2/16/V/KS/400-50

Datos hidráulicos

Índice de eficiencia mínima (MEI)	≥0,7
Presión de entrada	10 bar
Presión máxima de trabajo *PN*	16 bar
Boca de impulsión	DN 65
Temperatura mínima del fluido T_{min}	-15 °C
Temperatura máxima del fluido T_{max}	90 °C
Temperatura ambiente mínima T_{min}	-15 °C
Temperatura ambiente máxima T_{max}	50 °C

Datos del motor

Alimentación eléctrica	3~400 V, 50 Hz
Tolerancia de tensión	±10 %
Potencia nominal del motor P_2	2,2 kW
Clase de eficiencia energética del motor	IE3
Intensidad nominal I_N	4,3 A
Velocidad nominal *n*	2900 1/min
Factor de potencia	0,87
Tipo de arranque	Directo online (DOL)
Rendimiento del motor 50% η_M *50%*	84,8 %
Rendimiento del motor 75% η_M *75%*	86,2 %
Rendimiento del motor 100% η_M *100%*	85,9 %
Clase de aislamiento	F
Tipo de protección del motor	IP55

Materiales

Carcasa de la bomba	Acero inoxidable
Rodete	Acero inoxidable
Eje	Acero inoxidable
Cierre mecánico	BQ1VGG
Material de la junta	FKM

Dimensiones de instalación

Conexión de tubería del lado de aspiración *DNs*	DN 65
Conexión de tubería del lado de impulsión *DNd*	DN 65

Queda reservado el derecho a realizar modificaciones.

Curvas características

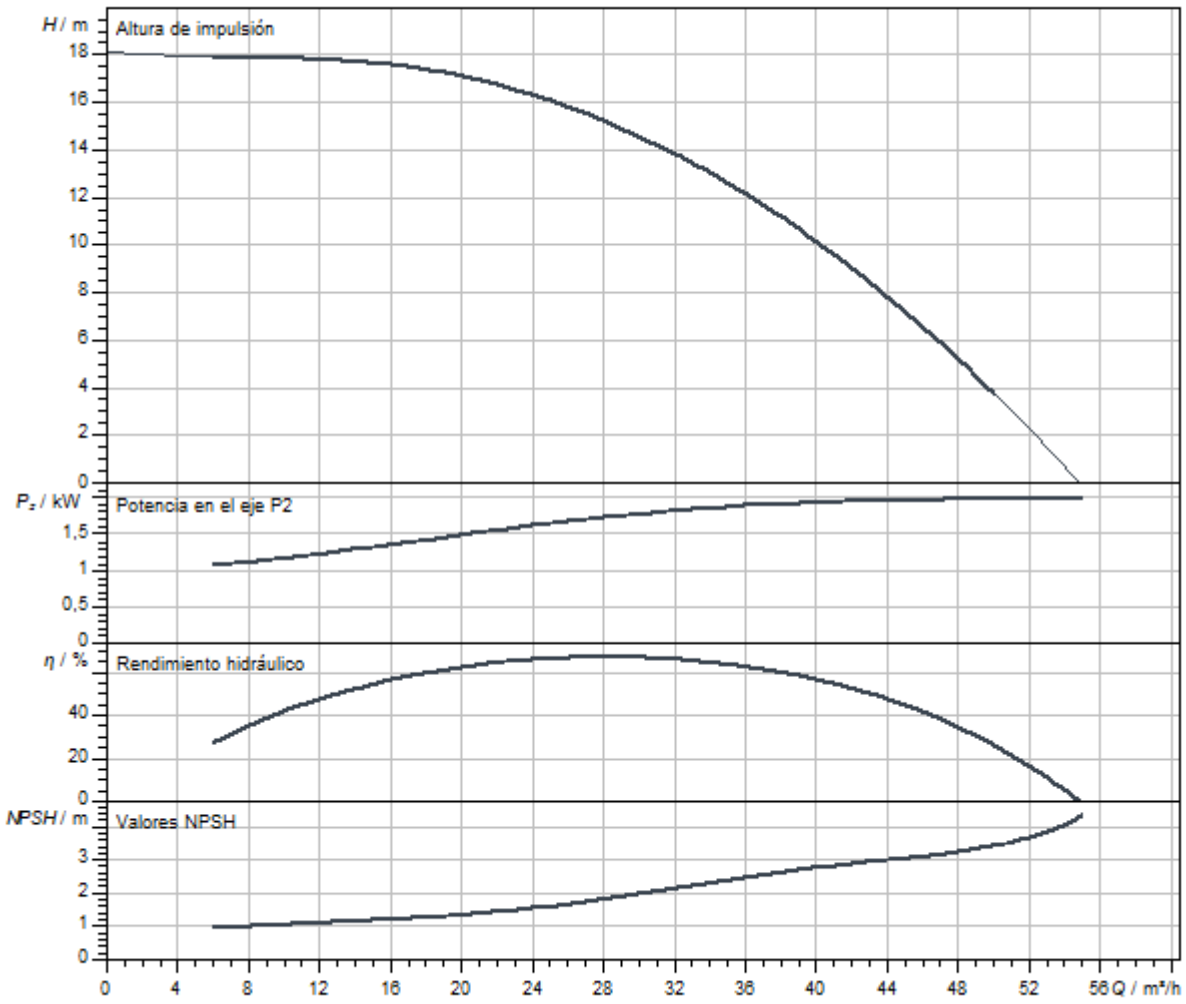

Dimensiones y planos de dimensiones

Helix V 36

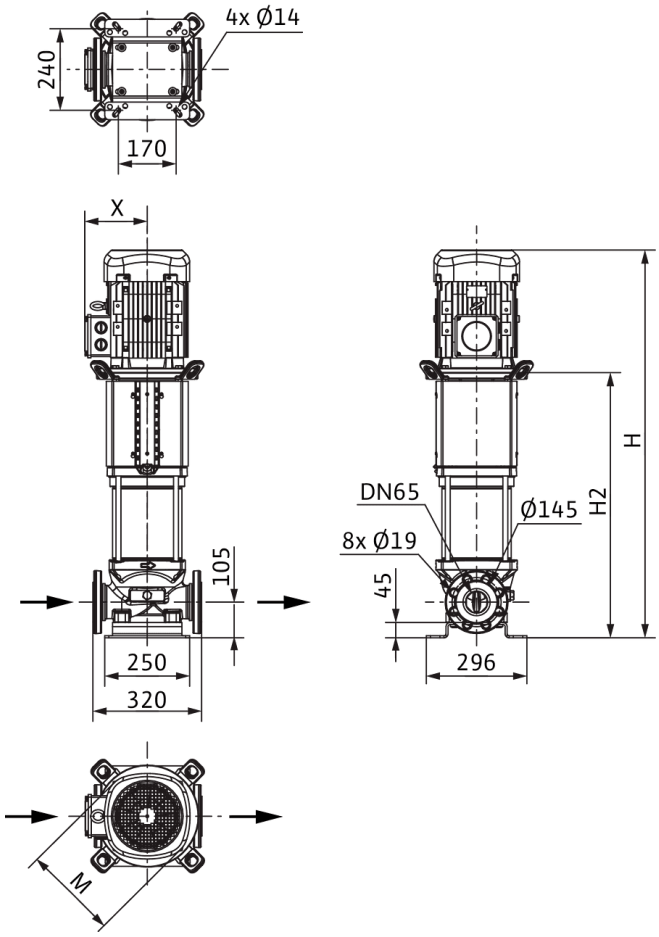

Dimensiones *H*	816 mm
Dimensiones *H1*	187 mm
Dimensiones *L1*	160 mm
Dimensiones *X*	132 mm
Dimensiones *Ø g*	193 mm
Conexión de tubería del lado de aspiración *DNs*	DN 65
Conexión de tubería del lado de impulsión *DNd*	DN 65
Diámetro del motor *X*	132 mm

Información de pedido

Datos del producto

Marca	Wilo
Denominación del producto	HELIX V3601/1-2/16/V/KS/400-50
Referencia	4150744
Número EAN	4048482143200
Color	verde/plata
Cantidad mínima de pedido	1
Disponibilidad en el mercado	2010-09-01

Medidas y pesos

Longitud con embalaje	1200 mm
Longitud *L*	320 mm
Altura con embalaje	500 mm
Altura *H*	816 mm
Ancho con embalaje	400 mm
Ancho *W*	296 mm
Peso bruto aproximado *m*	87 kg
Peso neto aproximado *m*	73 kg

Embalaje

Tipo de embalaje	Palé desechable
Propiedades del embalaje	Embalaje de transporte
Número por palé	1
Número por capa	1



Ficha técnica

Datos del producto

Denominación del producto	HELIX V3602-1/16/E/KS/400-50

Datos hidráulicos

Índice de eficiencia mínima (MEI)	≥0,7
Presión de entrada	10 bar
Presión máxima de trabajo *PN*	16 bar
Boca de impulsión	DN 65
Temperatura mínima del fluido T_{min}	-20 °C
Temperatura máxima del fluido T_{max}	120 °C
Temperatura ambiente mínima T_{min}	-15 °C
Temperatura ambiente máxima T_{max}	50 °C

Datos del motor

Alimentación eléctrica	3~400 V, 50 Hz
Tolerancia de tensión	±10 %
Potencia nominal del motor P_2	5,5 kW
Clase de eficiencia energética del motor	IE3
Intensidad nominal I_N	10,5 A
Velocidad nominal *n*	2900 1/min
Factor de potencia	0,86
Tipo de arranque	Directo/estrella-triángulo
Rendimiento del motor 50% η_M *50%*	87,1 %
Rendimiento del motor 75% η_M *75%*	89 %
Rendimiento del motor 100% η_M *100%*	89,2 %
Clase de aislamiento	F
Tipo de protección del motor	IP55

Materiales

Carcasa de la bomba	Acero inoxidable
Rodete	Acero inoxidable
Eje	Acero inoxidable
Cierre mecánico	BQ1EGG
Material de la junta	EPDM

Dimensiones de instalación

Conexión de tubería del lado de aspiración *DNs*	DN 65
Conexión de tubería del lado de impulsión *DNd*	DN 65

Queda reservado el derecho a realizar modificaciones.

Curvas características

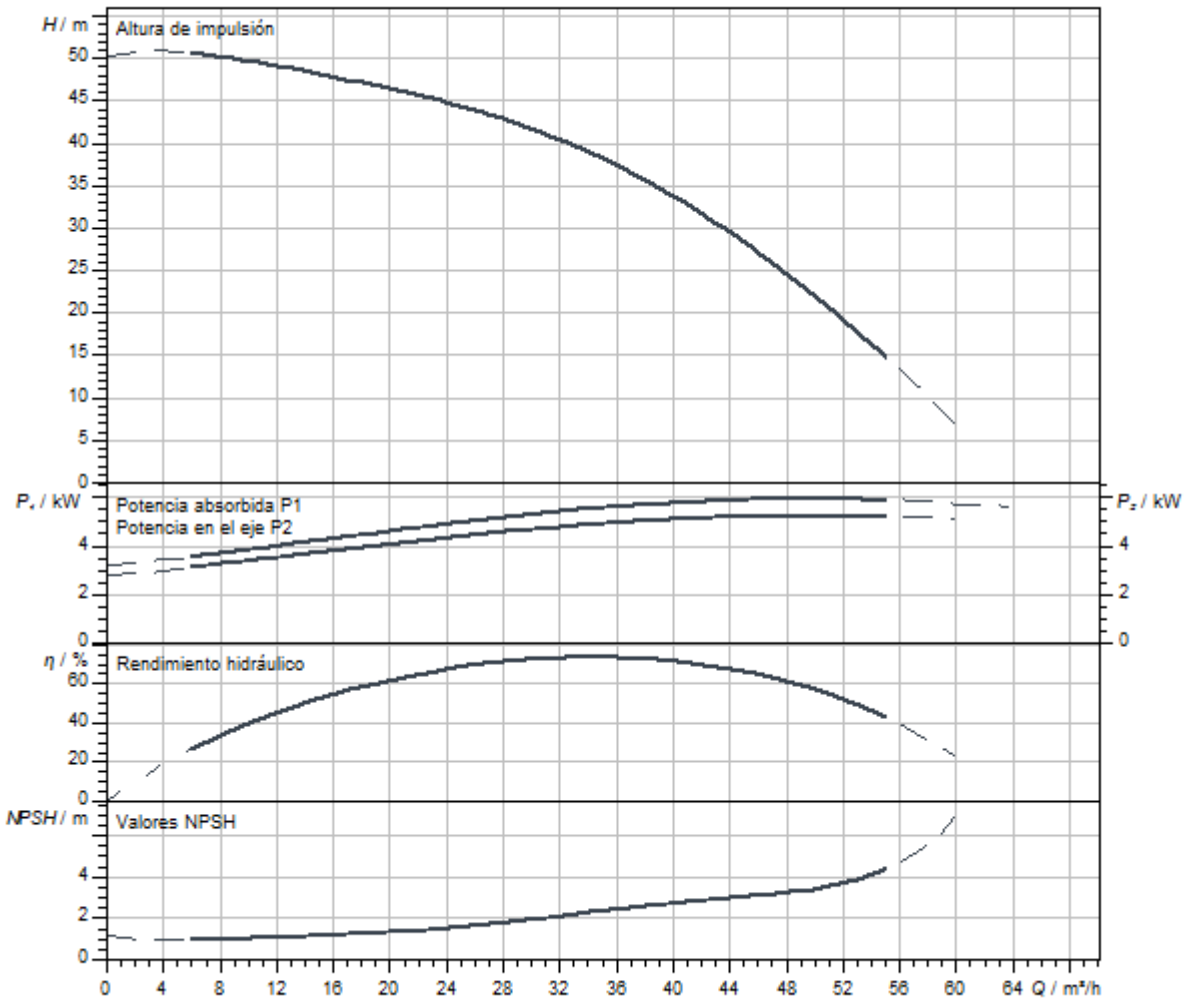

Queda reservado el derecho a realizar modificaciones.

Dimensiones y planos de dimensiones

Helix V 36

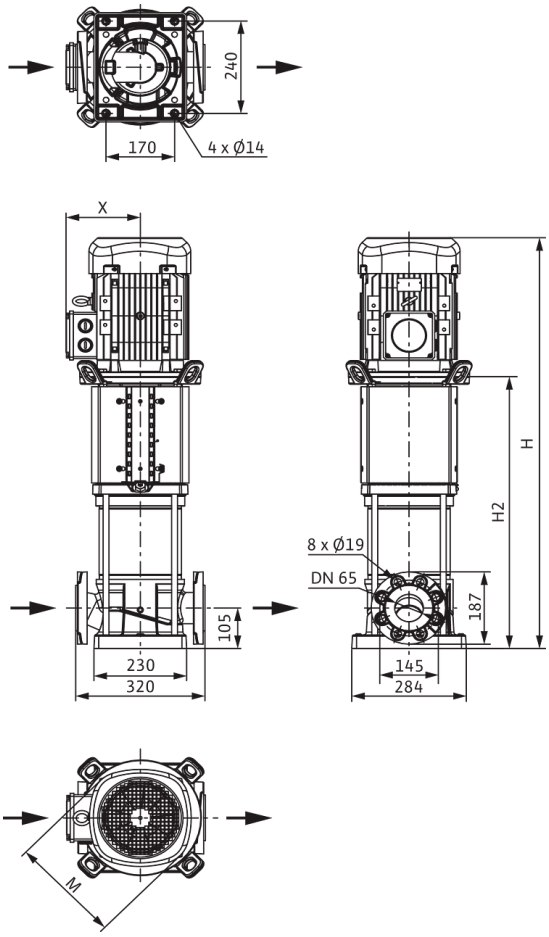

Dimensiones *H*	869 mm
Dimensiones *H1*	187 mm
Dimensiones *L1*	160 mm
Dimensiones *X*	149 mm
Dimensiones *Ø g*	232 mm
Conexión de tubería del lado de aspiración *DNs*	DN 65
Conexión de tubería del lado de impulsión *DNd*	DN 65
Diámetro del motor *X*	149 mm

Información de pedido

Datos del producto

Marca	Wilo
Denominación del producto	HELIX V3602-1/16/E/KS/400-50
Referencia	4246668
Número EAN	4062679186818
Color	verde/plata
Cantidad mínima de pedido	1
Disponibilidad en el mercado	2021-09-28

Medidas y pesos

Longitud con embalaje	1200 mm
Longitud *L*	320 mm
Altura con embalaje	500 mm
Altura *H*	869 mm
Ancho con embalaje	400 mm
Ancho *W*	296 mm
Peso bruto aproximado *m*	98 kg
Peso neto aproximado *m*	84 kg

Embalaje

Tipo de embalaje	Palé desechable
Propiedades del embalaje	Embalaje de transporte
Número por palé	1
Número por capa	1



Ficha técnica

Datos del producto

Denominación del producto	HELIX V3602-2/16/V/KS/400-50

Datos hidráulicos

Índice de eficiencia mínima (MEI)	≥0,7
Presión de entrada	10 bar
Presión máxima de trabajo *PN*	16 bar
Boca de impulsión	DN 65
Temperatura mínima del fluido T_{min}	-15 °C
Temperatura máxima del fluido T_{max}	90 °C
Temperatura ambiente mínima T_{min}	-15 °C
Temperatura ambiente máxima T_{max}	50 °C

Datos del motor

Alimentación eléctrica	3~400 V, 50 Hz
Tolerancia de tensión	±10 %
Potencia nominal del motor P_2	5,5 kW
Clase de eficiencia energética del motor	IE3
Intensidad nominal I_N	10,5 A
Velocidad nominal *n*	2900 1/min
Factor de potencia	0,86
Tipo de arranque	Directo/estrella-triángulo
Rendimiento del motor 50% η_M *50%*	87,1 %
Rendimiento del motor 75% η_M *75%*	89 %
Rendimiento del motor 100% η_M *100%*	89,2 %
Clase de aislamiento	F
Tipo de protección del motor	IP55

Materiales

Carcasa de la bomba	Acero inoxidable
Rodete	Acero inoxidable
Eje	Acero inoxidable
Cierre mecánico	BQ1VGG
Material de la junta	FKM

Dimensiones de instalación

Conexión de tubería del lado de aspiración *DNs*	DN 65
Conexión de tubería del lado de impulsión *DNd*	DN 65

Queda reservado el derecho a realizar modificaciones.

Curvas características

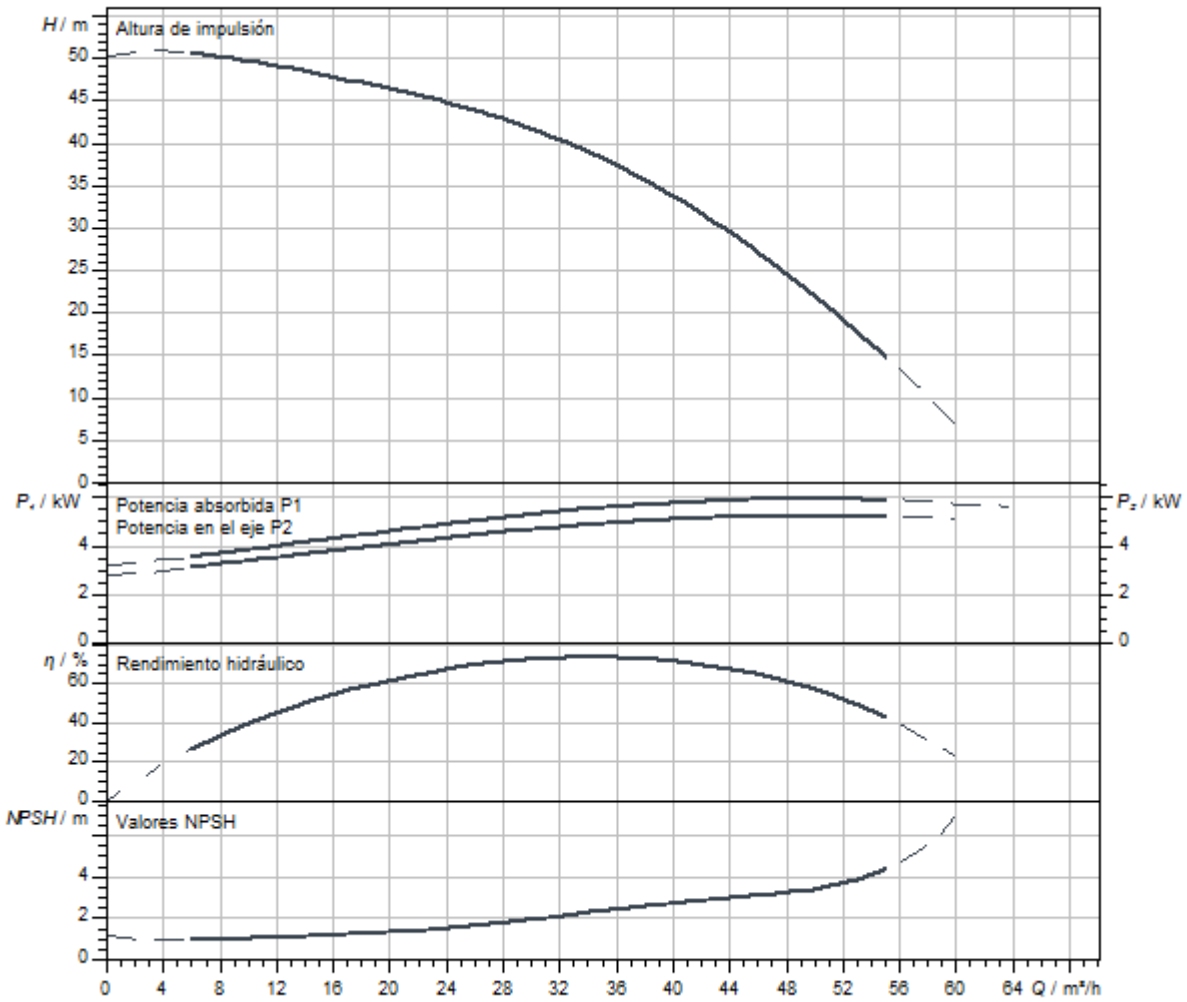

Queda reservado el derecho a realizar modificaciones.

Dimensiones y planos de dimensiones

Helix V 36

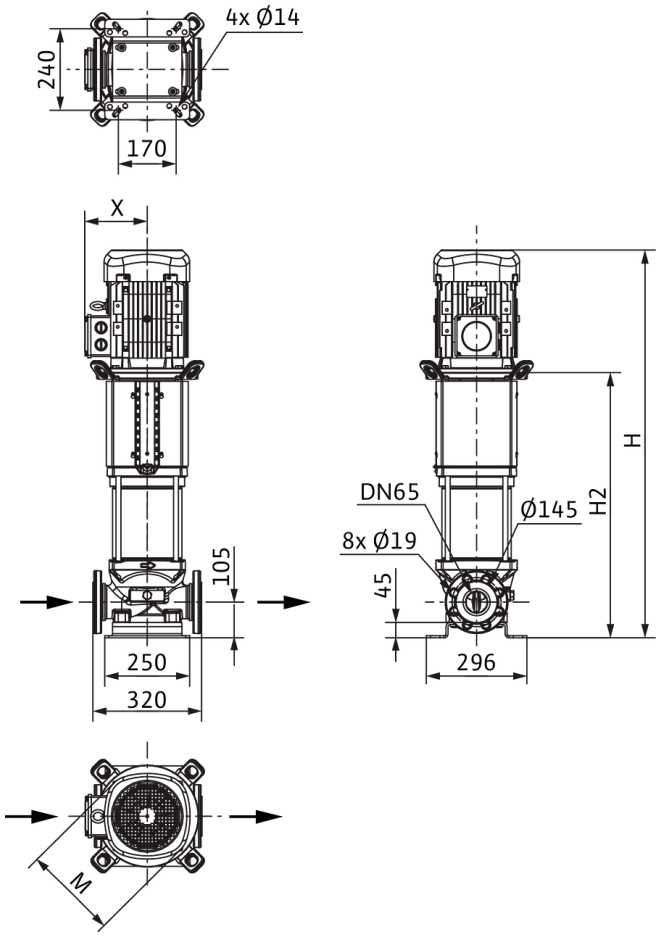

Dimensiones *H*	935 mm
Dimensiones *H1*	187 mm
Dimensiones *L1*	160 mm
Dimensiones *X*	149 mm
Dimensiones *Ø g*	232 mm
Conexión de tubería del lado de aspiración *DNs*	DN 65
Conexión de tubería del lado de impulsión *DNd*	DN 65
Diámetro del motor *X*	149 mm

Información de pedido

Datos del producto

Marca	Wilo
Denominación del producto	HELIX V3602-2/16/V/KS/400-50
Referencia	4150748
Número EAN	4048482143248
Color	verde/plata
Cantidad mínima de pedido	1
Disponibilidad en el mercado	2010-09-01

Medidas y pesos

Longitud con embalaje	1200 mm
Longitud *L*	320 mm
Altura con embalaje	500 mm
Altura *H*	935 mm
Ancho con embalaje	400 mm
Ancho *W*	296 mm
Peso bruto aproximado *m*	112 kg
Peso neto aproximado *m*	98 kg

Embalaje

Tipo de embalaje	Palé desechable
Propiedades del embalaje	Embalaje de transporte
Número por palé	1
Número por capa	1



Ficha técnica

Datos del producto

Denominación del producto	HELIX V3602-4/16/E/S/400-50

Datos hidráulicos

Índice de eficiencia mínima (MEI)	≥0,7
Presión de entrada	10 bar
Presión máxima de trabajo *PN*	16 bar
Boca de impulsión	DN 65
Temperatura mínima del fluido T_{min}	-20 °C
Temperatura máxima del fluido T_{max}	120 °C
Temperatura ambiente mínima T_{min}	-15 °C
Temperatura ambiente máxima T_{max}	50 °C

Datos del motor

Alimentación eléctrica	3~400 V, 50 Hz
Tolerancia de tensión	±10 %
Potencia nominal del motor P_2	5,5 kW
Clase de eficiencia energética del motor	IE3
Intensidad nominal I_N	10,5 A
Velocidad nominal *n*	2900 1/min
Factor de potencia	0,86
Tipo de arranque	Directo/estrella-triángulo
Rendimiento del motor 50% η_M *50%*	87,1 %
Rendimiento del motor 75% η_M *75%*	89 %
Rendimiento del motor 100% η_M *100%*	89,2 %
Clase de aislamiento	F
Tipo de protección del motor	IP55

Materiales

Carcasa de la bomba	fundición gris
Rodete	Acero inoxidable
Eje	Acero inoxidable
Cierre mecánico	BQ1EGG
Material de la junta	EPDM

Dimensiones de instalación

Conexión de tubería del lado de aspiración *DNs*	DN 65
Conexión de tubería del lado de impulsión *DNd*	DN 65

Curvas características

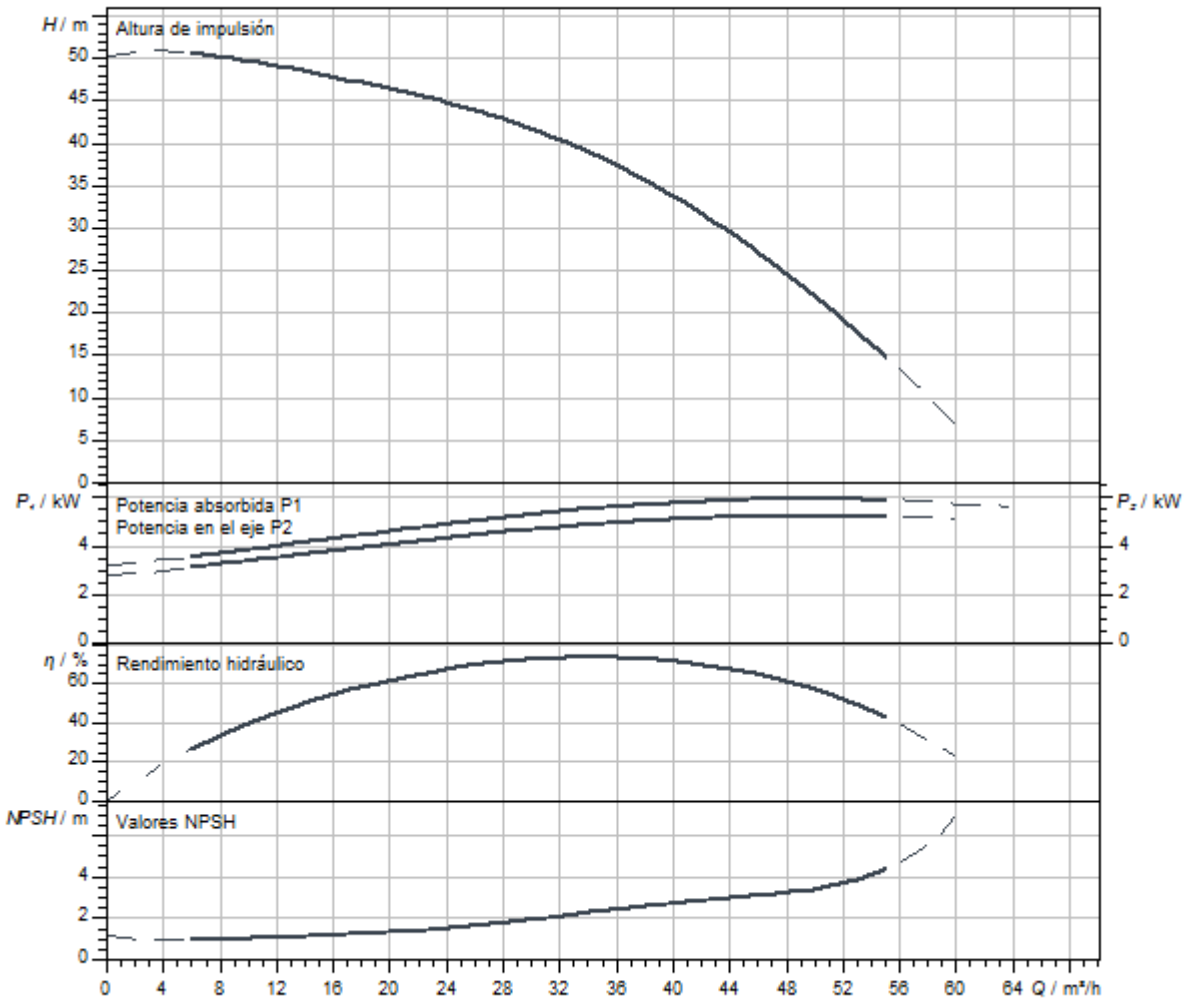

Queda reservado el derecho a realizar modificaciones.

Dimensiones y planos de dimensiones

Helix V 36

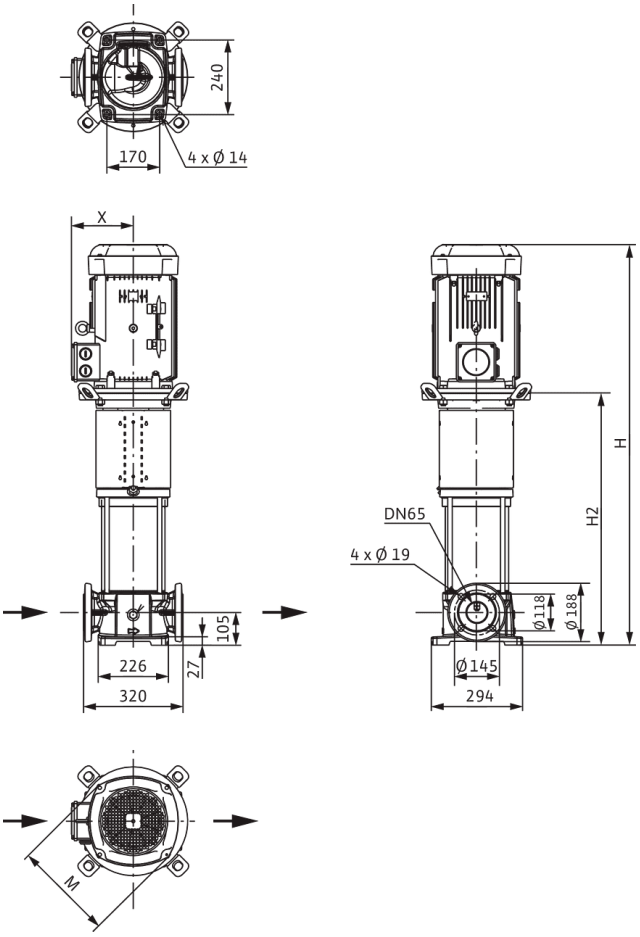

Dimensiones *H*	822 mm
Dimensiones *H1*	187 mm
Dimensiones *L1*	160 mm
Dimensiones *X*	149 mm
Dimensiones *Ø g*	232 mm
Conexión de tubería del lado de aspiración *DNs*	DN 65
Conexión de tubería del lado de impulsión *DNd*	DN 65
Diámetro del motor *X*	149 mm

Información de pedido

Datos del producto

Marca	Wilo
Denominación del producto	HELIX V3602-4/16/E/S/400-50
Referencia	4183403
Número EAN	4048482356273
Color	verde/plata
Cantidad mínima de pedido	1
Disponibilidad en el mercado	2014-03-01

Embalaje

Tipo de embalaje	Palé desechable
Propiedades del embalaje	Embalaje de transporte
Número por palé	1
Número por capa	1

Medidas y pesos

Longitud con embalaje	1200 mm
Longitud *L*	320 mm
Altura con embalaje	500 mm
Altura *H*	822 mm
Ancho con embalaje	400 mm
Ancho *W*	294 mm
Peso bruto aproximado *m*	93 kg
Peso neto aproximado *m*	79 kg

Queda reservado el derecho a realizar modificaciones.



Ficha técnica

Datos del producto

Denominación del producto	HELIX V3602/1-1/16/E/KS/400-50

Datos hidráulicos

Índice de eficiencia mínima (MEI)	≥0,7
Presión de entrada	10 bar
Presión máxima de trabajo *PN*	16 bar
Boca de impulsión	DN 65
Temperatura mínima del fluido T_{min}	-20 °C
Temperatura máxima del fluido T_{max}	120 °C
Temperatura ambiente mínima T_{min}	-15 °C
Temperatura ambiente máxima T_{max}	50 °C

Datos del motor

Alimentación eléctrica	3~400 V, 50 Hz
Tolerancia de tensión	±10 %
Potencia nominal del motor P_2	5,5 kW
Clase de eficiencia energética del motor	IE3
Intensidad nominal I_N	10,5 A
Velocidad nominal *n*	2900 1/min
Factor de potencia	0,86
Tipo de arranque	Directo/estrella-triángulo
Rendimiento del motor 50% η_M *50%*	87,1 %
Rendimiento del motor 75% η_M *75%*	89 %
Rendimiento del motor 100% η_M *100%*	89,2 %
Clase de aislamiento	F
Tipo de protección del motor	IP55

Materiales

Carcasa de la bomba	Acero inoxidable
Rodete	Acero inoxidable
Eje	Acero inoxidable
Cierre mecánico	BQ1EGG
Material de la junta	EPDM

Dimensiones de instalación

Conexión de tubería del lado de aspiración *DNs*	DN 65
Conexión de tubería del lado de impulsión *DNd*	DN 65

Queda reservado el derecho a realizar modificaciones.

Curvas características

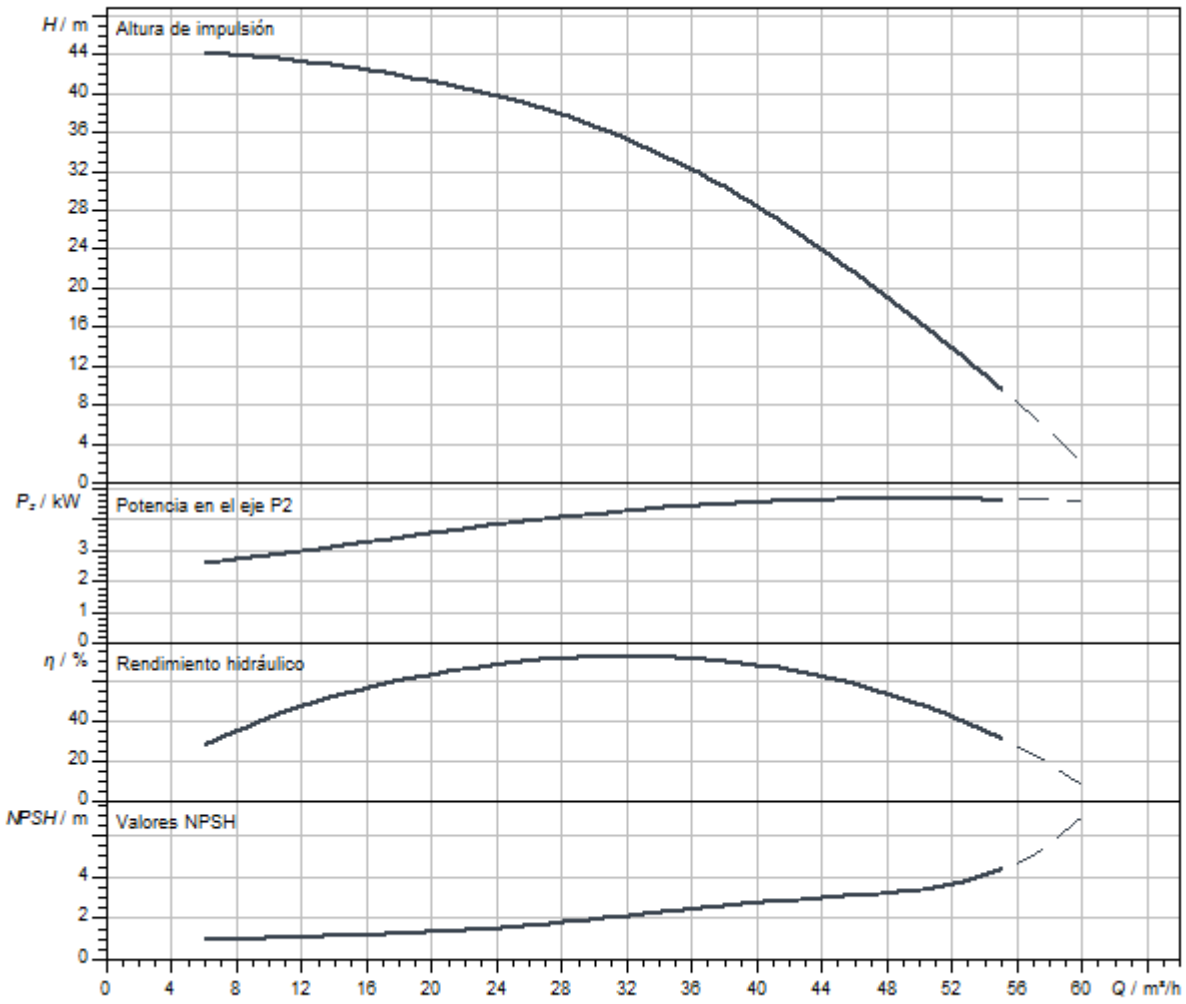

Dimensiones y planos de dimensiones

Helix V 36

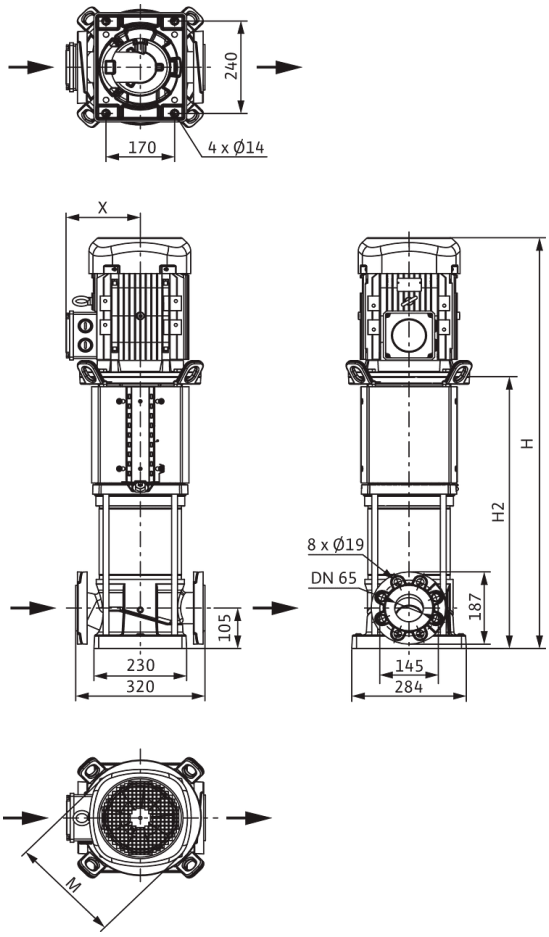

Dimensiones *H*	869 mm
Dimensiones *H1*	187 mm
Dimensiones *L1*	160 mm
Dimensiones *X*	149 mm
Dimensiones *Ø g*	232 mm
Conexión de tubería del lado de aspiración *DNs*	DN 65
Conexión de tubería del lado de impulsión *DNd*	DN 65
Diámetro del motor *X*	149 mm

Información de pedido

Datos del producto

Marca	Wilo
Denominación del producto	HELIX V3602/1-1/16/E/KS/400-50
Referencia	4246665
Número EAN	4062679186788
Color	verde/plata
Cantidad mínima de pedido	1
Disponibilidad en el mercado	2021-09-28

Medidas y pesos

Longitud con embalaje	1200 mm
Longitud *L*	320 mm
Altura con embalaje	500 mm
Altura *H*	630 mm
Ancho con embalaje	400 mm
Ancho *W*	296 mm
Peso bruto aproximado *m*	98 kg
Peso neto aproximado *m*	84 kg

Embalaje

Tipo de embalaje	Palé desechable
Propiedades del embalaje	Embalaje de transporte
Número por palé	1
Número por capa	1



Ficha técnica

Datos del producto

Denominación del producto	HELIX V3602/1-2/16/V/KS/400-50

Datos hidráulicos

Índice de eficiencia mínima (MEI)	≥0,7
Presión de entrada	10 bar
Presión máxima de trabajo *PN*	16 bar
Boca de impulsión	DN 65
Temperatura mínima del fluido T_{min}	-15 °C
Temperatura máxima del fluido T_{max}	90 °C
Temperatura ambiente mínima T_{min}	-15 °C
Temperatura ambiente máxima T_{max}	50 °C

Datos del motor

Alimentación eléctrica	3~400 V, 50 Hz
Tolerancia de tensión	±10 %
Potencia nominal del motor P_2	5,5 kW
Clase de eficiencia energética del motor	IE3
Intensidad nominal I_N	10,5 A
Velocidad nominal *n*	2900 1/min
Factor de potencia	0,86
Tipo de arranque	Directo/estrella-triángulo
Rendimiento del motor 50% η_M *50%*	87,1 %
Rendimiento del motor 75% η_M *75%*	89 %
Rendimiento del motor 100% η_M *100%*	89,2 %
Clase de aislamiento	F
Tipo de protección del motor	IP55

Materiales

Carcasa de la bomba	Acero inoxidable
Rodete	Acero inoxidable
Eje	Acero inoxidable
Cierre mecánico	BQ1VGG
Material de la junta	FKM

Dimensiones de instalación

Conexión de tubería del lado de aspiración *DNs*	DN 65
Conexión de tubería del lado de impulsión *DNd*	DN 65

Queda reservado el derecho a realizar modificaciones.

Curvas características

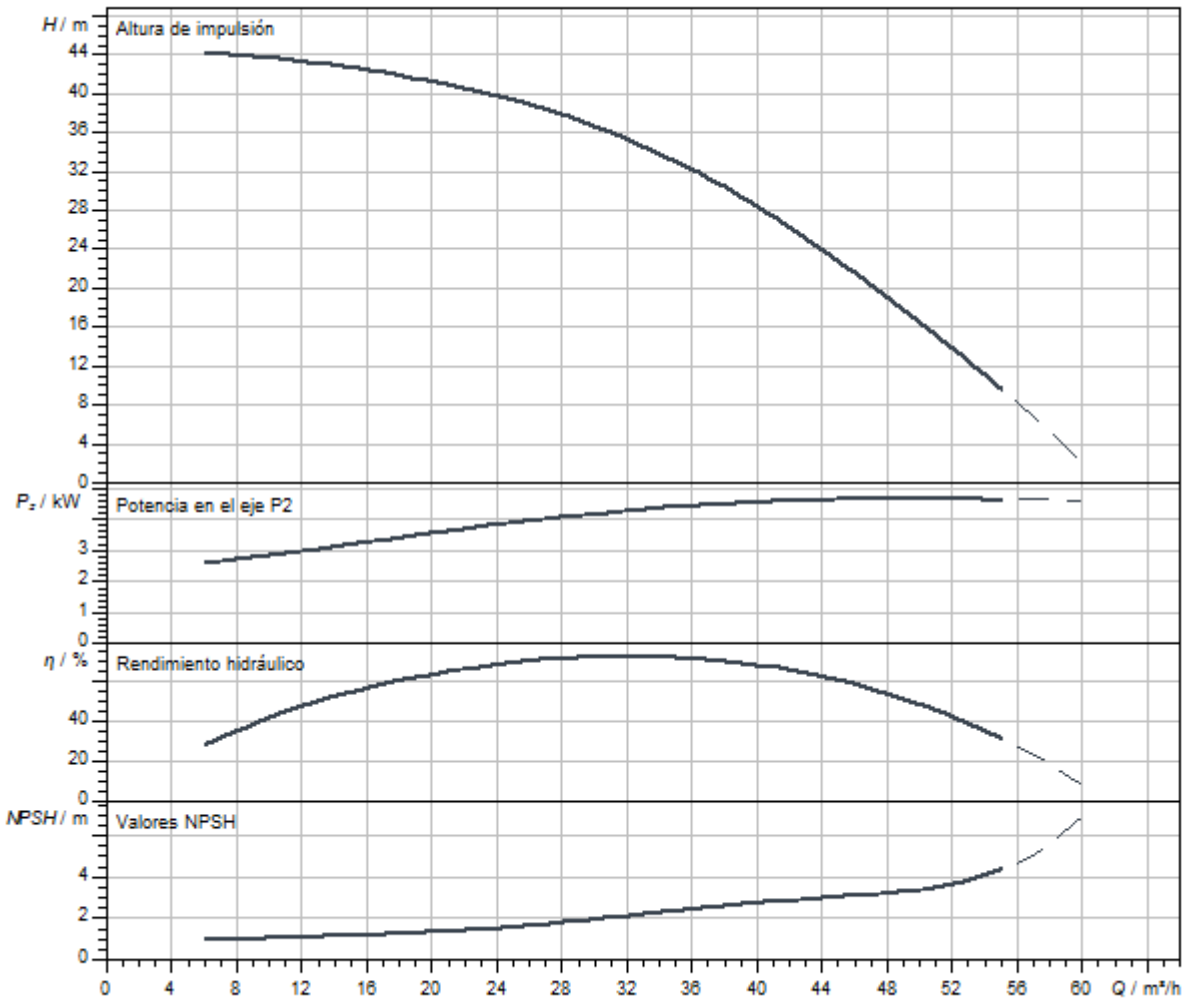

Dimensiones y planos de dimensiones

Helix V 36

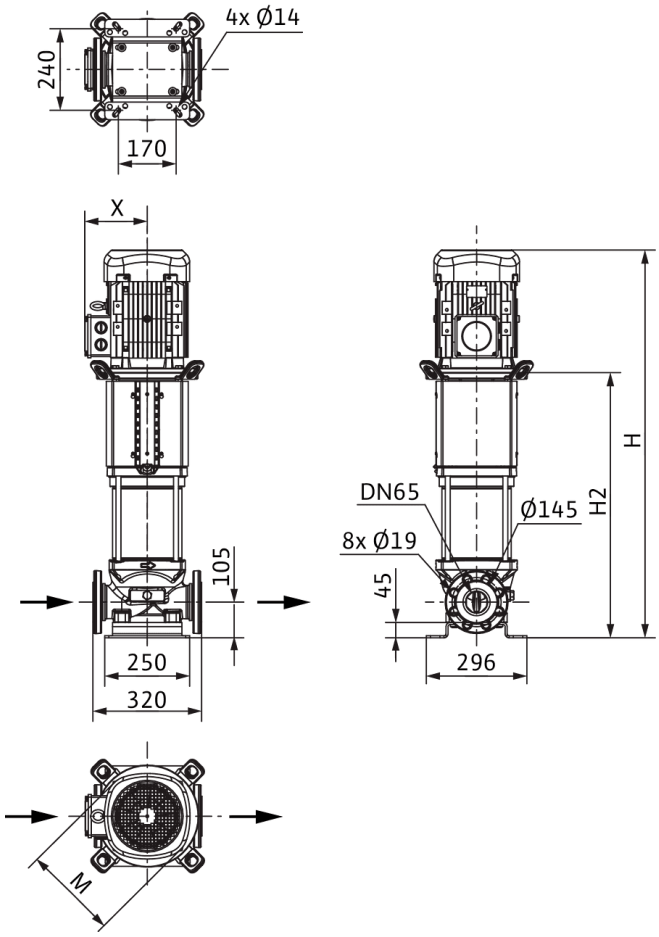

Dimensiones *H*	935 mm
Dimensiones *H1*	187 mm
Dimensiones *L1*	160 mm
Dimensiones *X*	149 mm
Dimensiones *Ø g*	232 mm
Conexión de tubería del lado de aspiración *DNs*	DN 65
Conexión de tubería del lado de impulsión *DNd*	DN 65
Diámetro del motor *X*	149 mm

Información de pedido

Datos del producto

Marca	Wilo
Denominación del producto	HELIX V3602/1-2/16/V/KS/400-50
Referencia	4150747
Número EAN	4048482143231
Color	verde/plata
Cantidad mínima de pedido	1
Disponibilidad en el mercado	2010-09-01

Medidas y pesos

Longitud con embalaje	1200 mm
Longitud *L*	320 mm
Altura con embalaje	500 mm
Altura *H*	935 mm
Ancho con embalaje	400 mm
Ancho *W*	296 mm
Peso bruto aproximado *m*	112 kg
Peso neto aproximado *m*	98 kg

Embalaje

Tipo de embalaje	Palé desechable
Propiedades del embalaje	Embalaje de transporte
Número por palé	1
Número por capa	1



Ficha técnica

Datos del producto

Denominación del producto	HELIX V3602/2-1/16/E/KS/400-50

Datos hidráulicos

Índice de eficiencia mínima (MEI)	≥0,7
Presión de entrada	10 bar
Presión máxima de trabajo *PN*	16 bar
Boca de impulsión	DN 65
Temperatura mínima del fluido T_{min}	-20 °C
Temperatura máxima del fluido T_{max}	120 °C
Temperatura ambiente mínima T_{min}	-15 °C
Temperatura ambiente máxima T_{max}	50 °C

Datos del motor

Alimentación eléctrica	3~400 V, 50 Hz
Tolerancia de tensión	±10 %
Potencia nominal del motor P_2	4 kW
Clase de eficiencia energética del motor	IE3
Intensidad nominal I_N	7,4 A
Velocidad nominal *n*	2900 1/min
Factor de potencia	0,87
Tipo de arranque	Directo online (DOL)
Rendimiento del motor 50% η_M *50%*	86,5 %
Rendimiento del motor 75% η_M *75%*	88 %
Rendimiento del motor 100% η_M *100%*	88,1 %
Clase de aislamiento	F
Tipo de protección del motor	IP55

Materiales

Carcasa de la bomba	Acero inoxidable
Rodete	Acero inoxidable
Eje	Acero inoxidable
Cierre mecánico	BQ1EGG
Material de la junta	EPDM

Dimensiones de instalación

Conexión de tubería del lado de aspiración *DNs*	DN 65
Conexión de tubería del lado de impulsión *DNd*	DN 65

Queda reservado el derecho a realizar modificaciones.

Curvas características

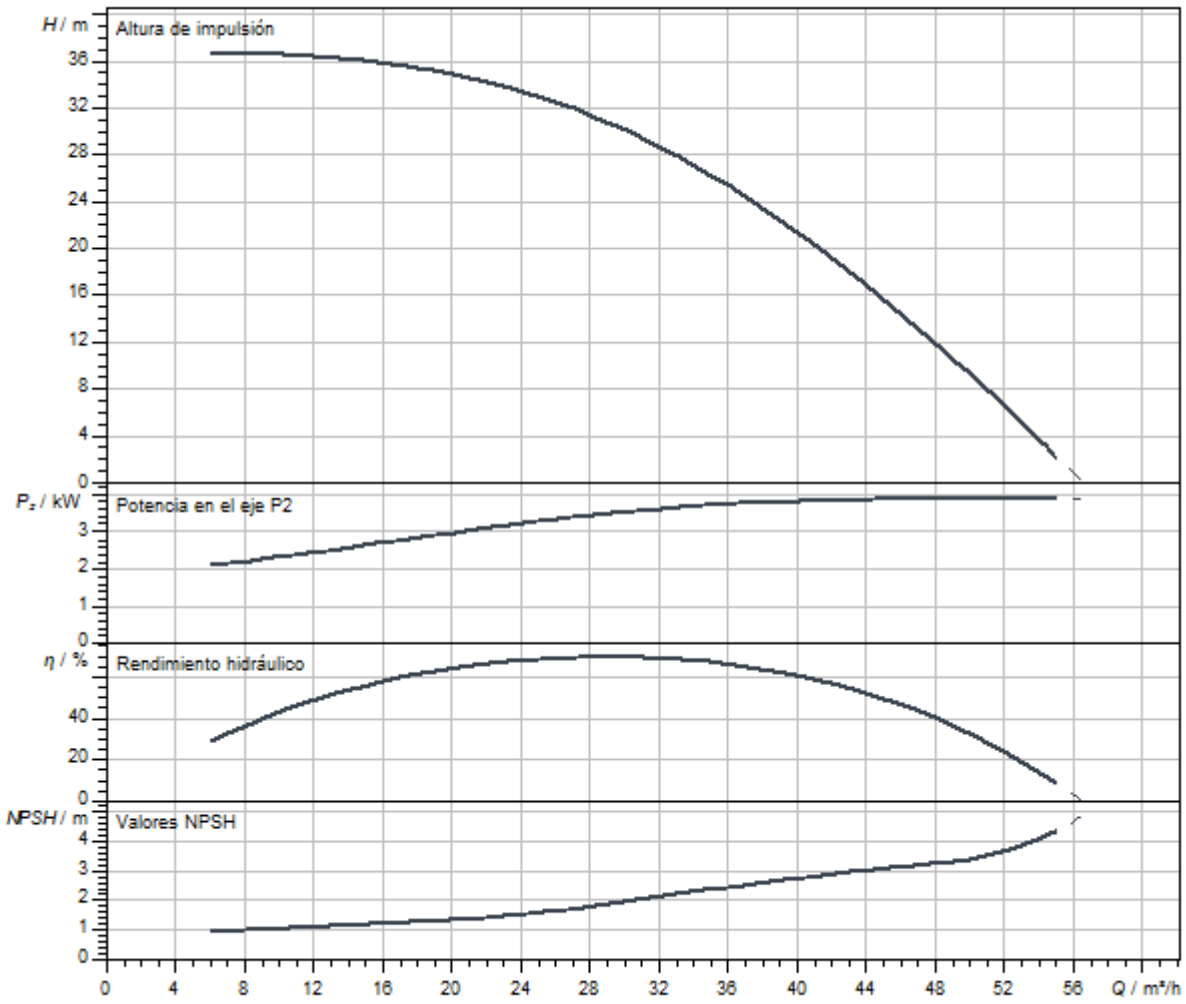

Dimensiones y planos de dimensiones

Helix V 36

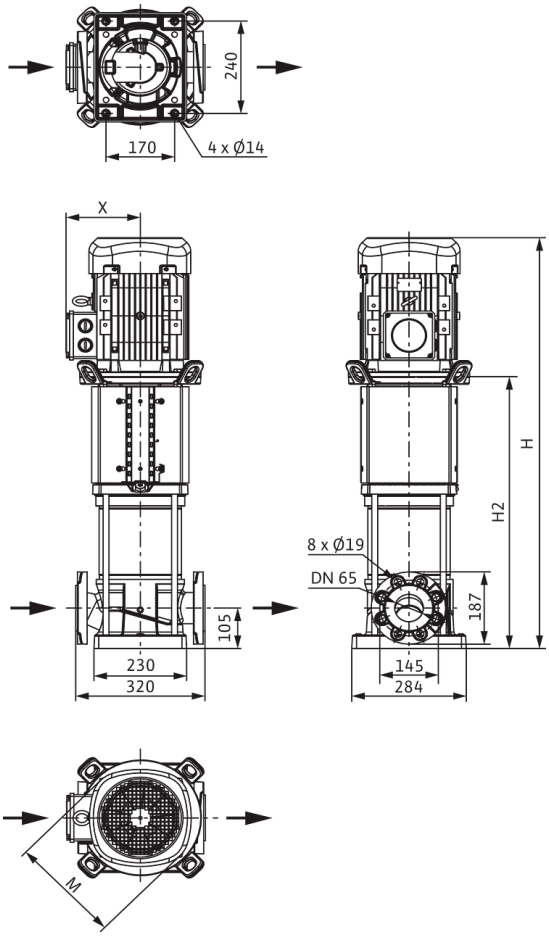

Dimensiones *H*	839 mm
Dimensiones *H1*	187 mm
Dimensiones *L1*	160 mm
Dimensiones *X*	145 mm
Dimensiones *Ø g*	196 mm
Conexión de tubería del lado de aspiración *DNs*	DN 65
Conexión de tubería del lado de impulsión *DNd*	DN 65
Diámetro del motor *X*	164 mm

Información de pedido

Datos del producto

Marca	Wilo
Denominación del producto	HELIX V3602/2-1/16/E/KS/400-50
Referencia	4246663
Número EAN	4062679186764
Color	verde/plata
Cantidad mínima de pedido	1
Disponibilidad en el mercado	2021-09-28

Medidas y pesos

Longitud con embalaje	1200 mm
Longitud *L*	320 mm
Altura con embalaje	500 mm
Altura *H*	839 mm
Ancho con embalaje	400 mm
Ancho *W*	296 mm
Peso bruto aproximado *m*	90 kg
Peso neto aproximado *m*	76 kg

Embalaje

Tipo de embalaje	Palé desechable
Propiedades del embalaje	Embalaje de transporte
Número por palé	1
Número por capa	1



Ficha técnica

Datos del producto

Denominación del producto	HELIX V3602/2-2/16/V/KS/400-50

Datos hidráulicos

Índice de eficiencia mínima (MEI)	≥0,7
Presión de entrada	10 bar
Presión máxima de trabajo *PN*	16 bar
Boca de impulsión	DN 65
Temperatura mínima del fluido T_{min}	-15 °C
Temperatura máxima del fluido T_{max}	90 °C
Temperatura ambiente mínima T_{min}	-15 °C
Temperatura ambiente máxima T_{max}	50 °C

Datos del motor

Alimentación eléctrica	3~400 V, 50 Hz
Tolerancia de tensión	±10 %
Potencia nominal del motor P_2	4 kW
Clase de eficiencia energética del motor	IE3
Intensidad nominal I_N	7,4 A
Velocidad nominal *n*	2900 1/min
Factor de potencia	0,87
Tipo de arranque	Directo online (DOL)
Rendimiento del motor 50% η_M *50%*	86,5 %
Rendimiento del motor 75% η_M *75%*	88 %
Rendimiento del motor 100% η_M *100%*	88,1 %
Clase de aislamiento	F
Tipo de protección del motor	IP55

Materiales

Carcasa de la bomba	Acero inoxidable
Rodete	Acero inoxidable
Eje	Acero inoxidable
Cierre mecánico	BQ1VGG
Material de la junta	FKM

Dimensiones de instalación

Conexión de tubería del lado de aspiración *DNs*	DN 65
Conexión de tubería del lado de impulsión *DNd*	DN 65

Queda reservado el derecho a realizar modificaciones.

Curvas características

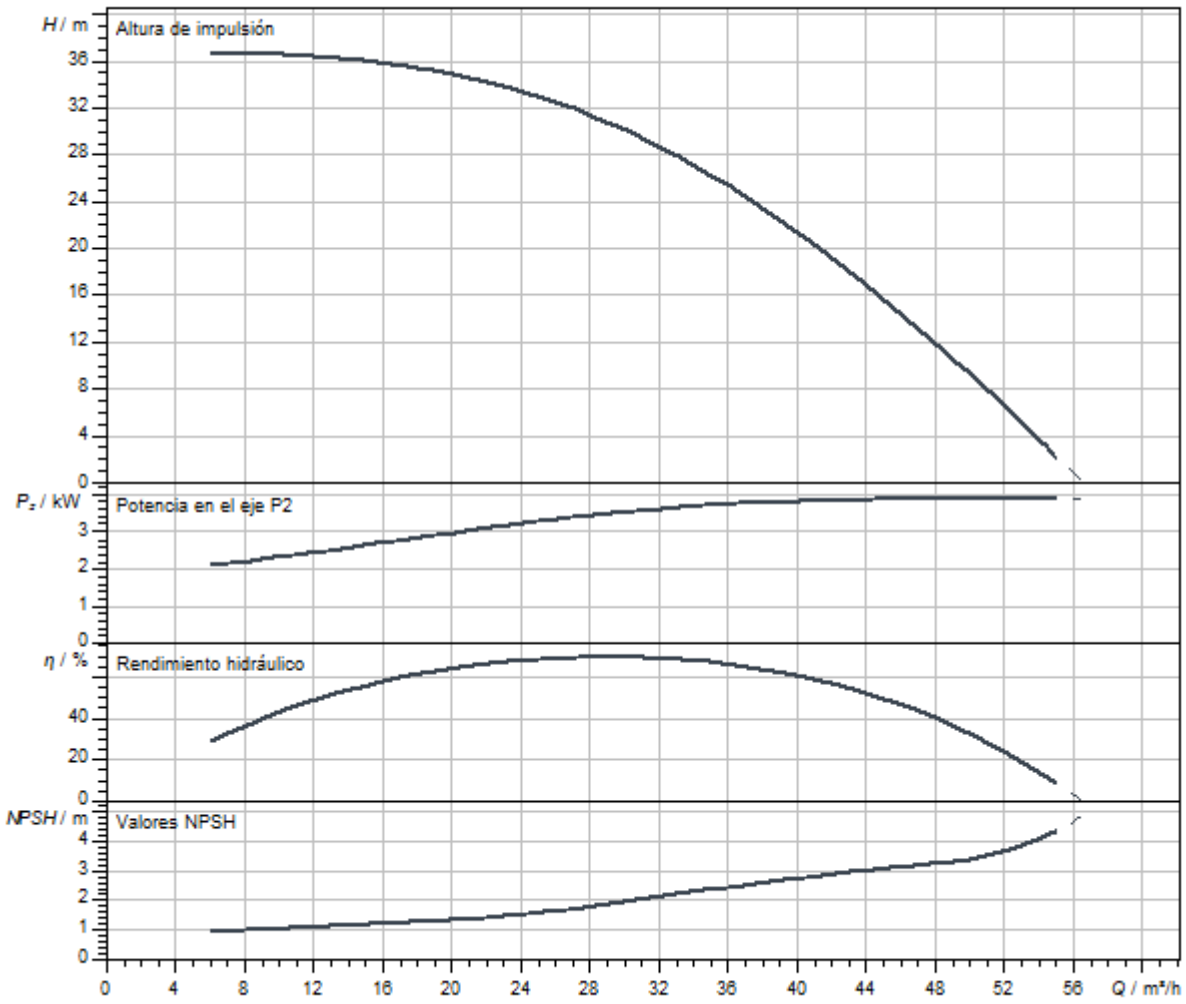

Dimensiones y planos de dimensiones

Helix V 36

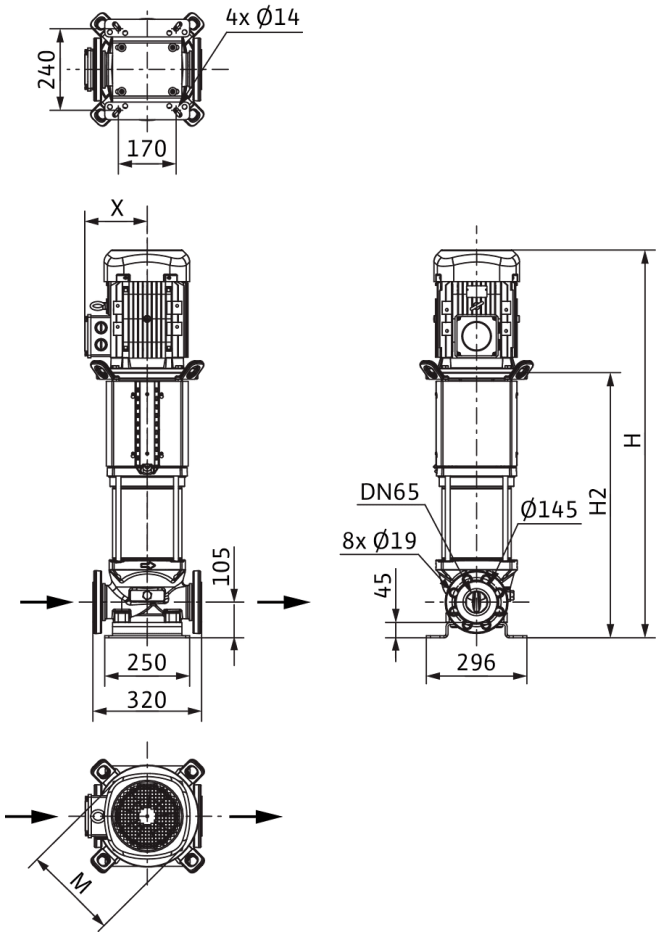

Dimensiones *H*	905 mm
Dimensiones *H1*	187 mm
Dimensiones *L1*	160 mm
Dimensiones *X*	145 mm
Dimensiones *Ø g*	196 mm
Conexión de tubería del lado de aspiración *DNs*	DN 65
Conexión de tubería del lado de impulsión *DNd*	DN 65
Diámetro del motor *X*	164 mm

Información de pedido

Datos del producto

Marca	Wilo
Denominación del producto	HELIX V3602/2-2/16/V/KS/400-50
Referencia	4150746
Número EAN	4048482143224
Color	verde/plata
Cantidad mínima de pedido	1
Disponibilidad en el mercado	2010-09-01

Medidas y pesos

Longitud con embalaje	1200 mm
Longitud *L*	320 mm
Altura con embalaje	500 mm
Altura *H*	905 mm
Ancho con embalaje	400 mm
Ancho *W*	296 mm
Peso bruto aproximado *m*	99 kg
Peso neto aproximado *m*	85 kg

Embalaje

Tipo de embalaje	Palé desechable
Propiedades del embalaje	Embalaje de transporte
Número por palé	1
Número por capa	1



Ficha técnica

Datos del producto

Denominación del producto	HELIX V3602/2-4/16/E/S/400-50

Datos hidráulicos

Índice de eficiencia mínima (MEI)	≥0,7
Presión de entrada	10 bar
Presión máxima de trabajo *PN*	16 bar
Boca de impulsión	DN 65
Temperatura mínima del fluido T_{min}	-20 °C
Temperatura máxima del fluido T_{max}	120 °C
Temperatura ambiente mínima T_{min}	-15 °C
Temperatura ambiente máxima T_{max}	50 °C

Datos del motor

Alimentación eléctrica	3~400 V, 50 Hz
Tolerancia de tensión	±10 %
Potencia nominal del motor P_2	4 kW
Clase de eficiencia energética del motor	IE3
Intensidad nominal I_N	7,4 A
Velocidad nominal *n*	2900 1/min
Factor de potencia	0,87
Tipo de arranque	Directo online (DOL)
Rendimiento del motor 50% η_M *50%*	86,5 %
Rendimiento del motor 75% η_M *75%*	88 %
Rendimiento del motor 100% η_M *100%*	88,1 %
Clase de aislamiento	F
Tipo de protección del motor	IP55

Materiales

Carcasa de la bomba	fundición gris
Rodete	Acero inoxidable
Eje	Acero inoxidable
Cierre mecánico	BQ1EGG
Material de la junta	EPDM

Dimensiones de instalación

Conexión de tubería del lado de aspiración *DNs*	DN 65
Conexión de tubería del lado de impulsión *DNd*	DN 65

Queda reservado el derecho a realizar modificaciones.

Curvas características

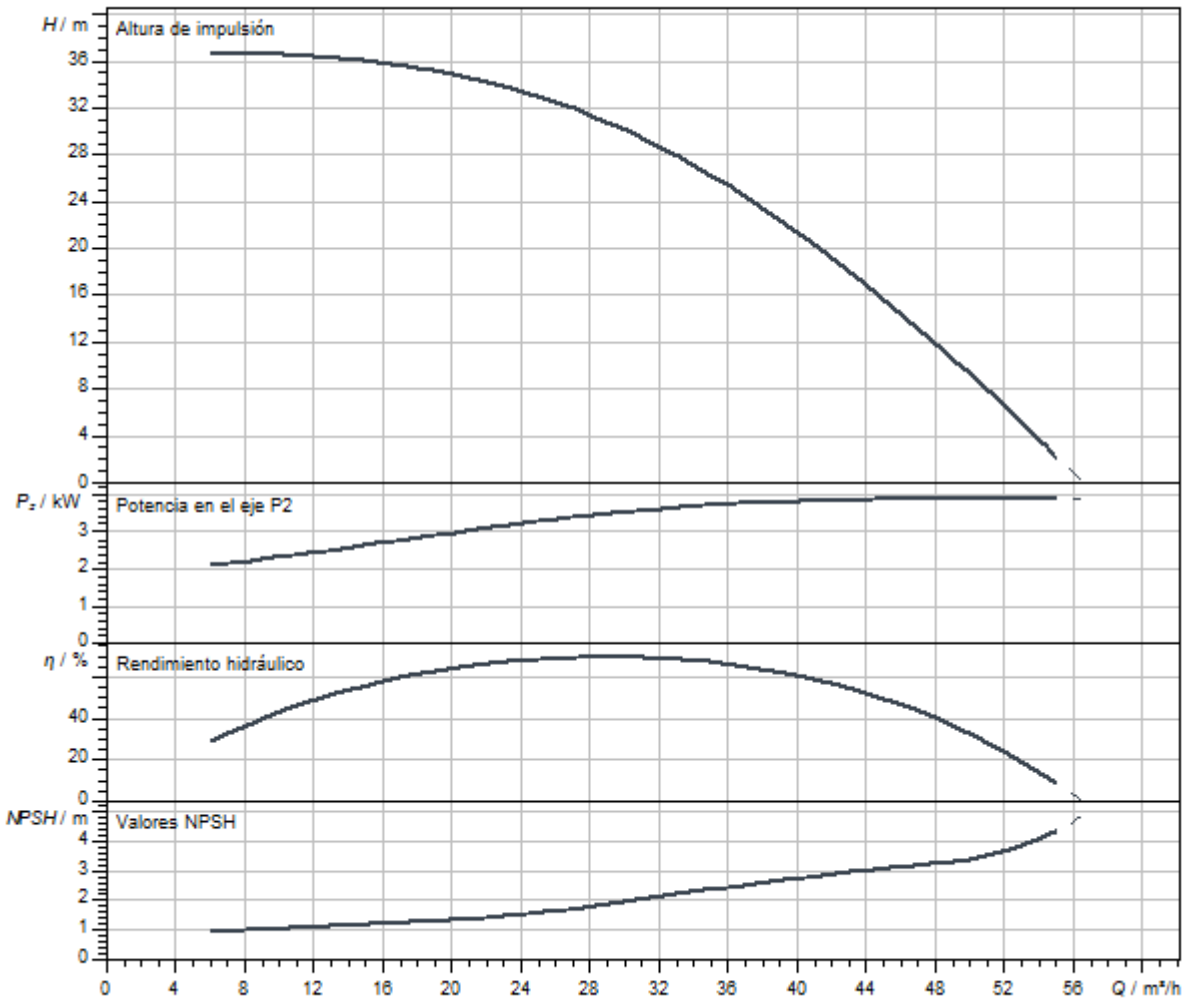

Dimensiones y planos de dimensiones

Helix V 36

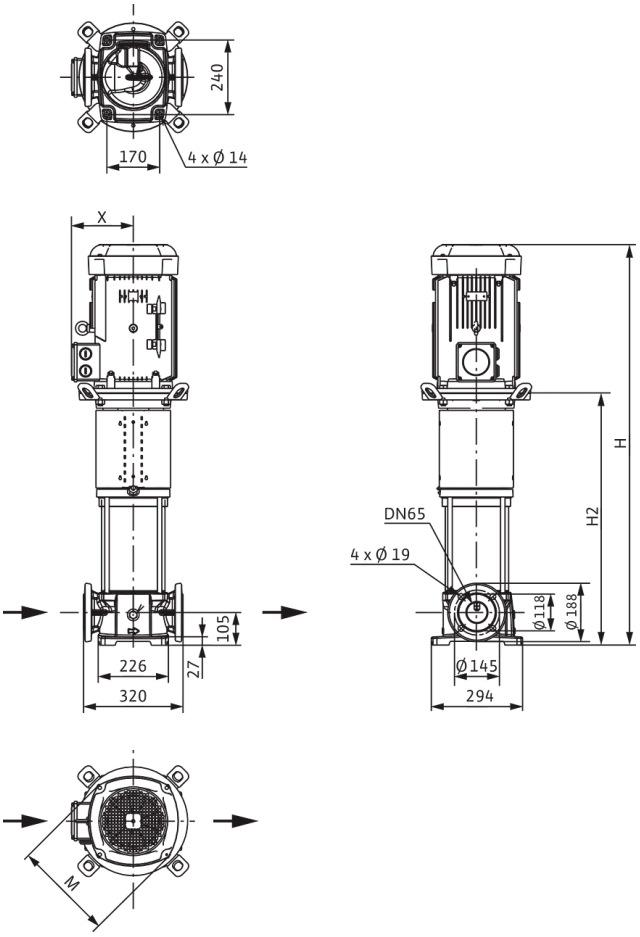

Dimensiones *H*	792 mm
Dimensiones *H1*	187 mm
Dimensiones *L1*	160 mm
Dimensiones *X*	145 mm
Dimensiones *Ø g*	196 mm
Conexión de tubería del lado de aspiración *DNs*	DN 65
Conexión de tubería del lado de impulsión *DNd*	DN 65
Diámetro del motor *X*	164 mm

Información de pedido

Datos del producto

Marca	Wilo
Denominación del producto	HELIX V3602/2-4/16/E/S/400-50
Referencia	4183402
Número EAN	4048482356266
Color	verde/plata
Cantidad mínima de pedido	1
Disponibilidad en el mercado	2014-03-01

Medidas y pesos

Longitud con embalaje	1200 mm
Longitud *L*	320 mm
Altura con embalaje	500 mm
Altura *H*	792 mm
Ancho con embalaje	400 mm
Ancho *W*	294 mm
Peso bruto aproximado *m*	85 kg
Peso neto aproximado *m*	71 kg

Embalaje

Tipo de embalaje	Palé desechable
Propiedades del embalaje	Embalaje de transporte
Número por palé	1
Número por capa	1



Ficha técnica

Datos del producto

Denominación del producto	HELIX V3603-1/16/E/KS/400-50

Datos hidráulicos

Índice de eficiencia mínima (MEI)	≥0,7
Presión de entrada	10 bar
Presión máxima de trabajo *PN*	16 bar
Boca de impulsión	DN 65
Temperatura mínima del fluido T_{min}	-20 °C
Temperatura máxima del fluido T_{max}	120 °C
Temperatura ambiente mínima T_{min}	-15 °C
Temperatura ambiente máxima T_{max}	50 °C

Datos del motor

Alimentación eléctrica	3~400 V, 50 Hz
Tolerancia de tensión	±10 %
Potencia nominal del motor P_2	9 kW
Clase de eficiencia energética del motor	IE3
Intensidad nominal I_N	16,7 A
Velocidad nominal *n*	2926 1/min
Factor de potencia	0,87
Tipo de arranque	Directo/estrella-triángulo
Rendimiento del motor 50% η_M *50%*	90,4 %
Rendimiento del motor 75% η_M *75%*	91 %
Rendimiento del motor 100% η_M *100%*	90,6 %
Clase de aislamiento	F
Tipo de protección del motor	IP55

Materiales

Carcasa de la bomba	Acero inoxidable
Rodete	Acero inoxidable
Eje	Acero inoxidable
Cierre mecánico	BQ1EGG
Material de la junta	EPDM

Dimensiones de instalación

Conexión de tubería del lado de aspiración *DNs*	DN 65
Conexión de tubería del lado de impulsión *DNd*	DN 65

Queda reservado el derecho a realizar modificaciones.

Curvas características

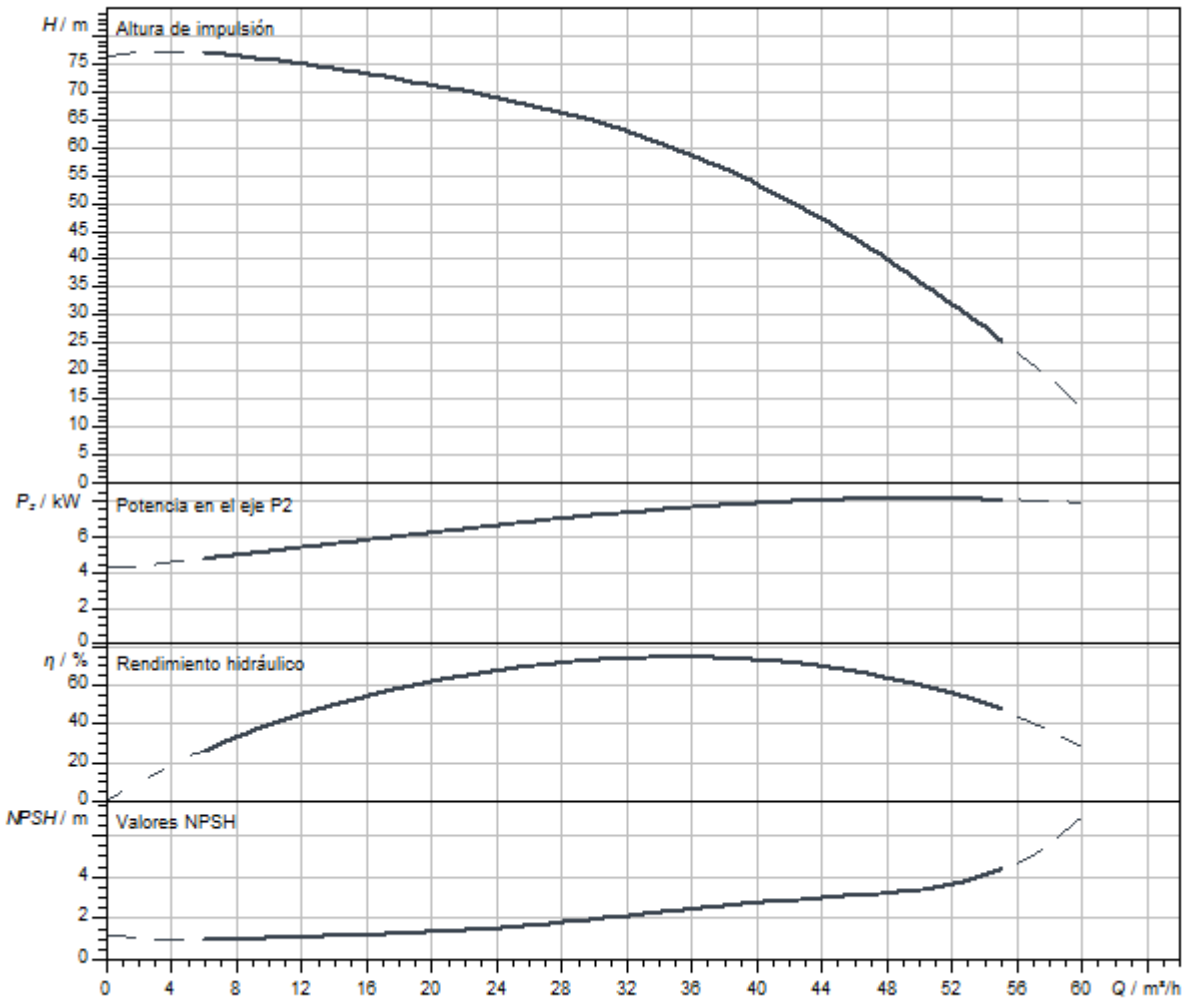

Queda reservado el derecho a realizar modificaciones.

Dimensiones y planos de dimensiones

Helix V 36

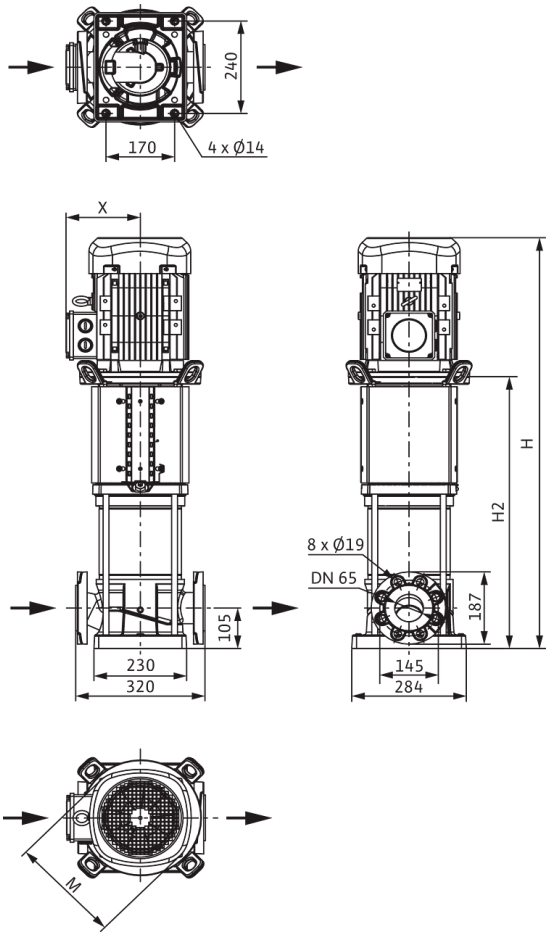

Dimensiones *H*	1116 mm
Dimensiones *H1*	187 mm
Dimensiones *L1*	160 mm
Dimensiones *X*	182 mm
Dimensiones *Ø g*	279 mm
Conexión de tubería del lado de aspiración *DNs*	DN 65
Conexión de tubería del lado de impulsión *DNd*	DN 65
Diámetro del motor *X*	182 mm

Información de pedido

Datos del producto

Marca	Wilo
Denominación del producto	HELIX V3603-1/16/E/KS/400-50
Referencia	4246676
Número EAN	4062679186894
Color	verde/plata
Cantidad mínima de pedido	1
Disponibilidad en el mercado	2021-09-28

Medidas y pesos

Longitud con embalaje	1600 mm
Longitud *L*	320 mm
Altura con embalaje	500 mm
Altura *H*	1116 mm
Ancho con embalaje	400 mm
Ancho *W*	296 mm
Peso bruto aproximado *m*	121 kg
Peso neto aproximado *m*	105 kg

Embalaje

Tipo de embalaje	Palé desechable
Propiedades del embalaje	Embalaje de transporte
Número por palé	1
Número por capa	1

Queda reservado el derecho a realizar modificaciones.



Ficha técnica

Datos del producto

Denominación del producto	HELIX V3603-2/16/V/KS/400-50

Datos hidráulicos

Índice de eficiencia mínima (MEI)	≥0,7
Presión de entrada	10 bar
Presión máxima de trabajo *PN*	16 bar
Boca de impulsión	DN 65
Temperatura mínima del fluido T_{min}	-15 °C
Temperatura máxima del fluido T_{max}	90 °C
Temperatura ambiente mínima T_{min}	-15 °C
Temperatura ambiente máxima T_{max}	50 °C

Datos del motor

Alimentación eléctrica	3~400 V, 50 Hz
Tolerancia de tensión	±10 %
Potencia nominal del motor P_2	9 kW
Clase de eficiencia energética del motor	IE3
Intensidad nominal I_N	16,7 A
Velocidad nominal *n*	2900 1/min
Factor de potencia	0,87
Tipo de arranque	Directo/estrella-triángulo
Rendimiento del motor 50% η_M *50%*	90,4 %
Rendimiento del motor 75% η_M *75%*	91 %
Rendimiento del motor 100% η_M *100%*	90,6 %
Clase de aislamiento	F
Tipo de protección del motor	IP55

Materiales

Carcasa de la bomba	Acero inoxidable
Rodete	Acero inoxidable
Eje	Acero inoxidable
Cierre mecánico	BQ1VGG
Material de la junta	FKM

Dimensiones de instalación

Conexión de tubería del lado de aspiración *DNs*	DN 65
Conexión de tubería del lado de impulsión *DNd*	DN 65

Queda reservado el derecho a realizar modificaciones.

Curvas características

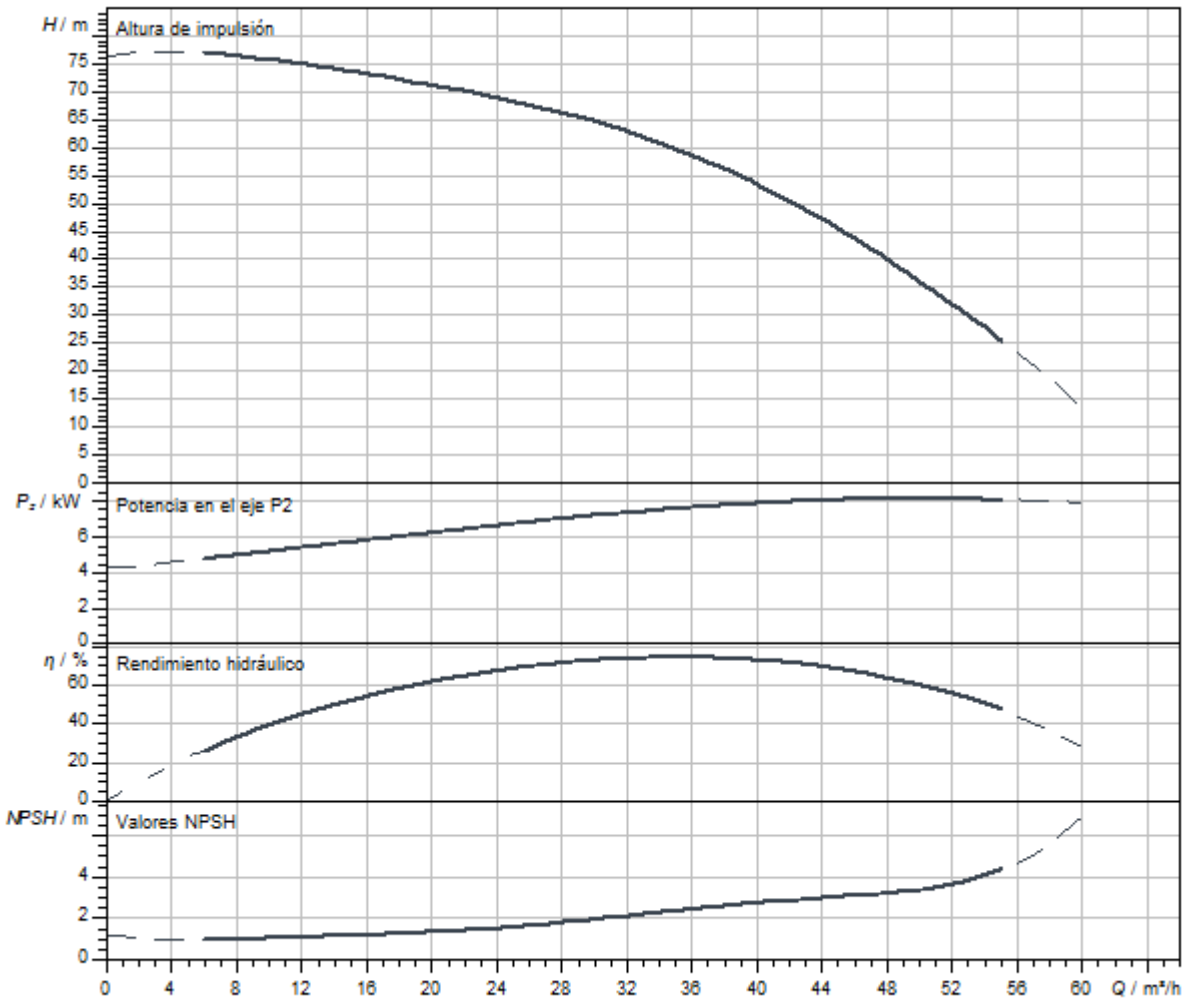

Queda reservado el derecho a realizar modificaciones.

Dimensiones y planos de dimensiones

Helix V 36

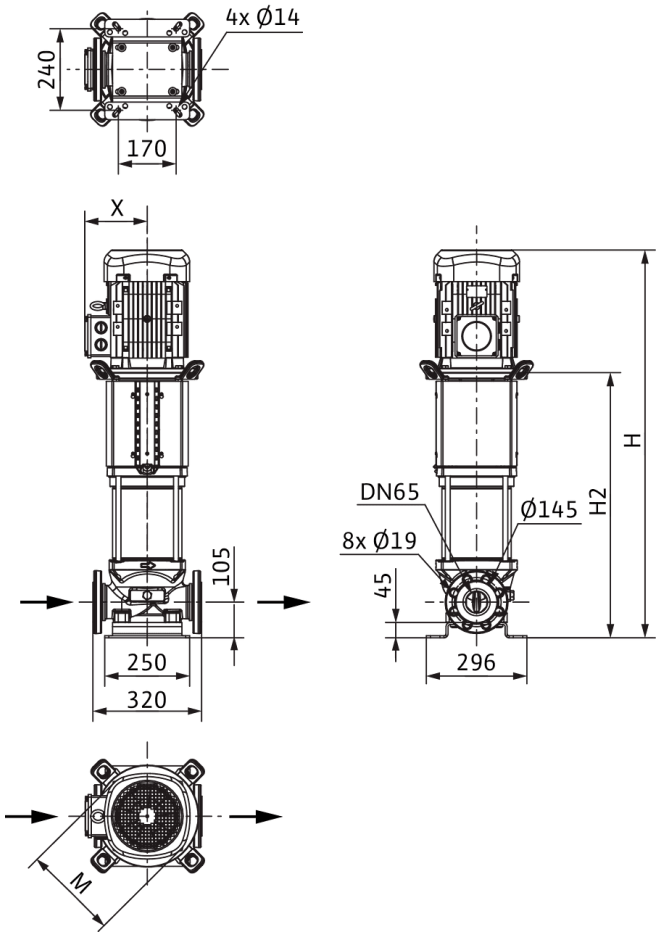

Dimensiones *H*	1182 mm
Dimensiones *H1*	187 mm
Dimensiones *L1*	160 mm
Dimensiones *X*	182 mm
Dimensiones *Ø g*	279 mm
Conexión de tubería del lado de aspiración *DNs*	DN 65
Conexión de tubería del lado de impulsión *DNd*	DN 65
Diámetro del motor *X*	182 mm

Información de pedido

Datos del producto

Marca	Wilo
Denominación del producto	HELIX V3603-2/16/V/KS/400-50
Referencia	4150753
Número EAN	4048482143293
Color	verde/plata
Cantidad mínima de pedido	1
Disponibilidad en el mercado	2010-09-01

Medidas y pesos

Longitud con embalaje	1600 mm
Longitud *L*	320 mm
Altura con embalaje	500 mm
Altura *H*	1182 mm
Ancho con embalaje	400 mm
Ancho *W*	296 mm
Peso bruto aproximado *m*	150 kg
Peso neto aproximado *m*	134 kg

Embalaje

Tipo de embalaje	Palé desechable
Propiedades del embalaje	Embalaje de transporte
Número por palé	1
Número por capa	1



Ficha técnica

Datos del producto

Denominación del producto	HELIX V3603-2/25/V/KS/400-50

Datos hidráulicos

Índice de eficiencia mínima (MEI)	≥0,7
Presión de entrada	10 bar
Presión máxima de trabajo *PN*	25 bar
Boca de impulsión	DN 65
Temperatura mínima del fluido T_{min}	-15 °C
Temperatura máxima del fluido T_{max}	90 °C
Temperatura ambiente mínima T_{min}	-15 °C
Temperatura ambiente máxima T_{max}	50 °C

Datos del motor

Alimentación eléctrica	3~400 V, 50 Hz
Tolerancia de tensión	±10 %
Potencia nominal del motor P_2	9 kW
Clase de eficiencia energética del motor	IE3
Intensidad nominal I_N	16,7 A
Velocidad nominal *n*	2900 1/min
Factor de potencia	0,87
Tipo de arranque	Directo/estrella-triángulo
Rendimiento del motor 50% η_M *50%*	90,4 %
Rendimiento del motor 75% η_M *75%*	91 %
Rendimiento del motor 100% η_M *100%*	90,6 %
Clase de aislamiento	F
Tipo de protección del motor	IP55

Materiales

Carcasa de la bomba	Acero inoxidable
Rodete	Acero inoxidable
Eje	Acero inoxidable
Cierre mecánico	BQ1VGG
Material de la junta	FKM

Dimensiones de instalación

Conexión de tubería del lado de aspiración *DNs*	DN 65
Conexión de tubería del lado de impulsión *DNd*	DN 65

Queda reservado el derecho a realizar modificaciones.

Curvas características

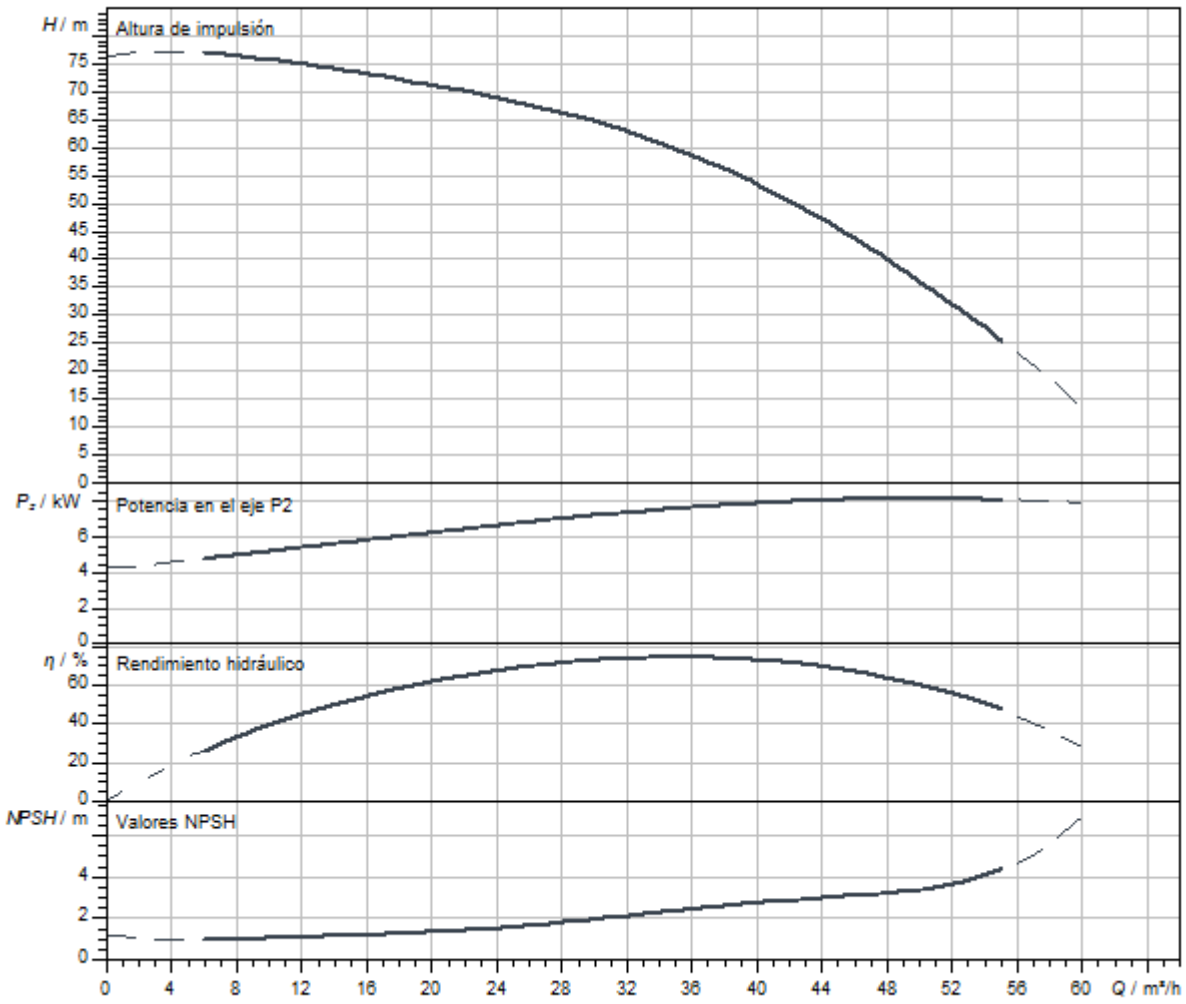

Dimensiones y planos de dimensiones

Helix V 36

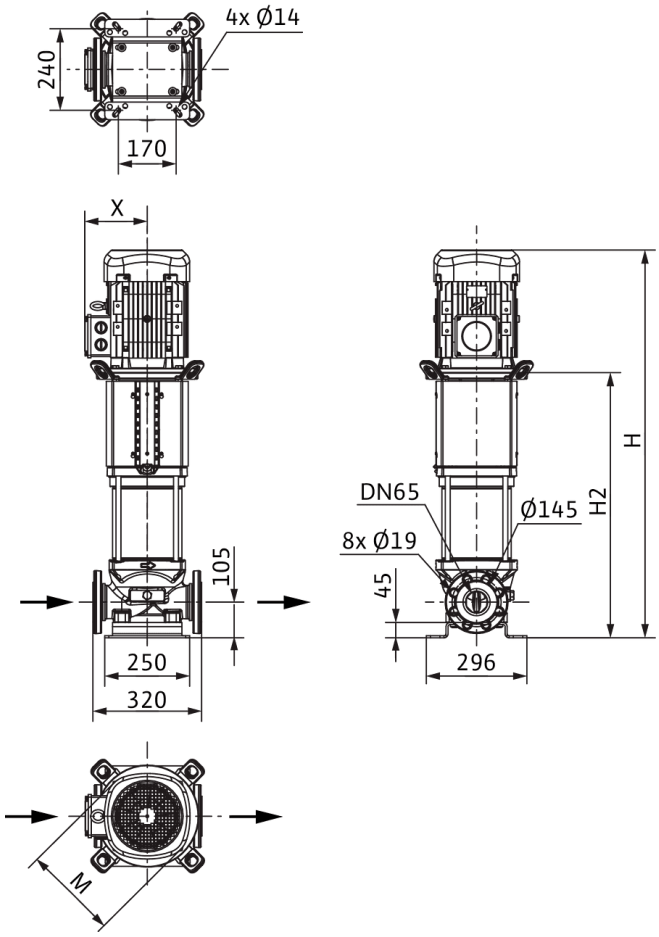

Dimensiones *H*	1182 mm
Dimensiones *H1*	187 mm
Dimensiones *L1*	160 mm
Dimensiones *X*	182 mm
Dimensiones *Ø g*	279 mm
Conexión de tubería del lado de aspiración *DNs*	DN 65
Conexión de tubería del lado de impulsión *DNd*	DN 65
Diámetro del motor *X*	182 mm

Información de pedido

Datos del producto

Marca	Wilo
Denominación del producto	HELIX V3603-2/25/V/KS/400-50
Referencia	4150754
Número EAN	4048482143309
Color	verde/plata
Cantidad mínima de pedido	1
Disponibilidad en el mercado	2010-09-01

Medidas y pesos

Longitud con embalaje	1600 mm
Longitud *L*	320 mm
Altura con embalaje	500 mm
Altura *H*	1182 mm
Ancho con embalaje	400 mm
Ancho *W*	296 mm
Peso bruto aproximado *m*	150 kg
Peso neto aproximado *m*	134 kg

Embalaje

Tipo de embalaje	Palé desechable
Propiedades del embalaje	Embalaje de transporte
Número por palé	1
Número por capa	1

Queda reservado el derecho a realizar modificaciones.



Ficha técnica

Datos del producto

Denominación del producto	HELIX V3603-4/16/E/S/400-50-FF240

Datos hidráulicos

Índice de eficiencia mínima (MEI)	≥0,7
Presión de entrada	10 bar
Presión máxima de trabajo *PN*	16 bar
Boca de impulsión	DN 65
Temperatura mínima del fluido T_{min}	-20 °C
Temperatura máxima del fluido T_{max}	120 °C
Temperatura ambiente mínima T_{min}	-15 °C
Temperatura ambiente máxima T_{max}	50 °C

Datos del motor

Alimentación eléctrica	3~400 V, 50 Hz
Tolerancia de tensión	±10 %
Potencia nominal del motor P_2	9 kW
Clase de eficiencia energética del motor	IE3
Intensidad nominal I_N	16,7 A
Velocidad nominal *n*	2900 1/min
Factor de potencia	0,87
Tipo de arranque	Directo/estrella-triángulo
Rendimiento del motor 50% η_M *50%*	90,4 %
Rendimiento del motor 75% η_M *75%*	91 %
Rendimiento del motor 100% η_M *100%*	90,6 %
Clase de aislamiento	F
Tipo de protección del motor	IP55

Materiales

Carcasa de la bomba	fundición gris
Rodete	Acero inoxidable
Eje	Acero inoxidable
Cierre mecánico	BQ1EGG
Material de la junta	EPDM

Dimensiones de instalación

Conexión de tubería del lado de aspiración *DNs*	DN 65
Conexión de tubería del lado de impulsión *DNd*	DN 65

Queda reservado el derecho a realizar modificaciones.

Curvas características

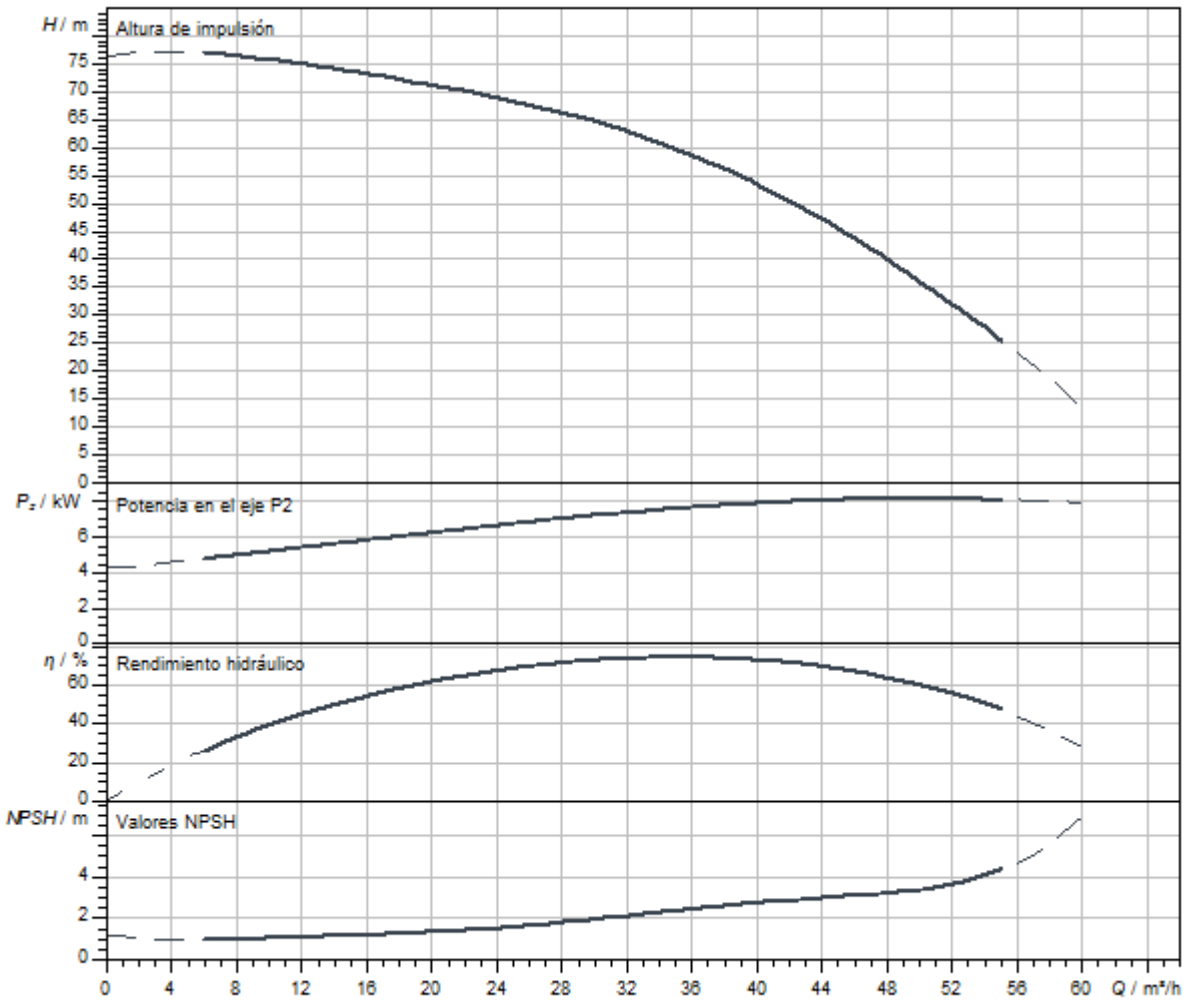

Queda reservado el derecho a realizar modificaciones.

Dimensiones y planos de dimensiones

Helix V 36

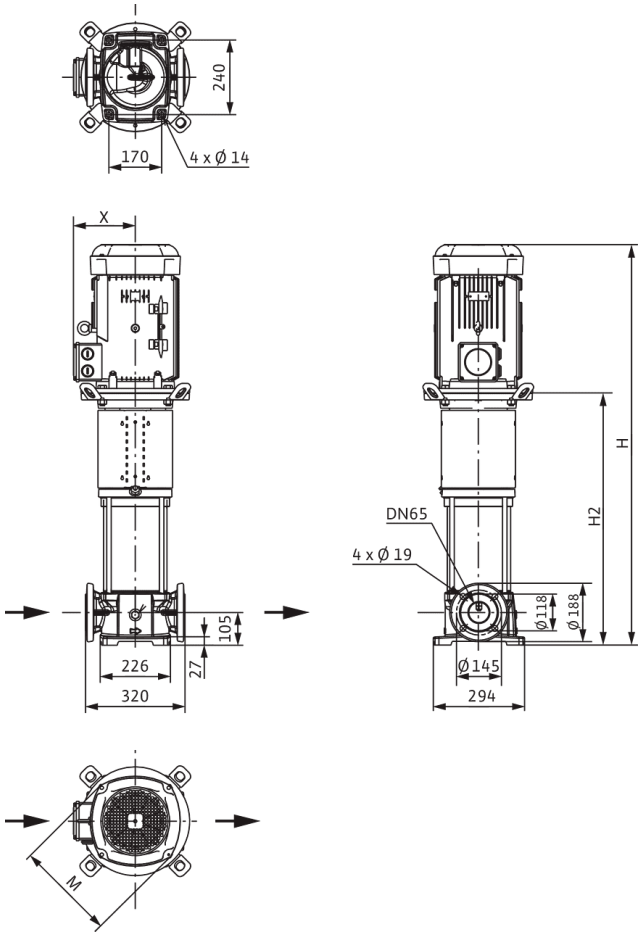

Dimensiones *H*	973 mm
Dimensiones *H1*	187 mm
Dimensiones *L1*	160 mm
Dimensiones *X*	182 mm
Dimensiones *Ø g*	279 mm
Conexión de tubería del lado de aspiración *DNs*	DN 65
Conexión de tubería del lado de impulsión *DNd*	DN 65
Diámetro del motor *X*	182 mm

Información de pedido

Datos del producto

Marca	Wilo
Denominación del producto	HELIX V3603-4/16/E/S/400-50-FF240
Referencia	4183405
Número EAN	4048482356297
Color	verde/plata
Cantidad mínima de pedido	1
Disponibilidad en el mercado	2014-03-01

Medidas y pesos

Longitud con embalaje	1200 mm
Longitud *L*	320 mm
Altura con embalaje	500 mm
Altura *H*	973 mm
Ancho con embalaje	400 mm
Ancho *W*	294 mm
Peso bruto aproximado *m*	124 kg
Peso neto aproximado *m*	110 kg

Embalaje

Tipo de embalaje	Palé desechable
Propiedades del embalaje	Embalaje de transporte
Número por palé	1
Número por capa	1

Queda reservado el derecho a realizar modificaciones.



Ficha técnica

Datos del producto

Denominación del producto	HELIX V3603/1-1/16/E/KS/400-50

Datos hidráulicos

Índice de eficiencia mínima (MEI)	≥0,7
Presión de entrada	10 bar
Presión máxima de trabajo *PN*	16 bar
Boca de impulsión	DN 65
Temperatura mínima del fluido T_{min}	-20 °C
Temperatura máxima del fluido T_{max}	120 °C
Temperatura ambiente mínima T_{min}	-15 °C
Temperatura ambiente máxima T_{max}	50 °C

Datos del motor

Alimentación eléctrica	3~400 V, 50 Hz
Tolerancia de tensión	±10 %
Potencia nominal del motor P_2	7,5 kW
Clase de eficiencia energética del motor	IE3
Intensidad nominal I_N	13,7 A
Velocidad nominal *n*	2905 1/min
Factor de potencia	0,88
Tipo de arranque	Directo/estrella-triángulo
Rendimiento del motor 50% η_M *50%*	89,8 %
Rendimiento del motor 75% η_M *75%*	90,5 %
Rendimiento del motor 100% η_M *100%*	90,1 %
Clase de aislamiento	F
Tipo de protección del motor	IP55

Materiales

Carcasa de la bomba	Acero inoxidable
Rodete	Acero inoxidable
Eje	Acero inoxidable
Cierre mecánico	BQ1EGG
Material de la junta	EPDM

Dimensiones de instalación

Conexión de tubería del lado de aspiración *DNs*	DN 65
Conexión de tubería del lado de impulsión *DNd*	DN 65

Queda reservado el derecho a realizar modificaciones.

Curvas características

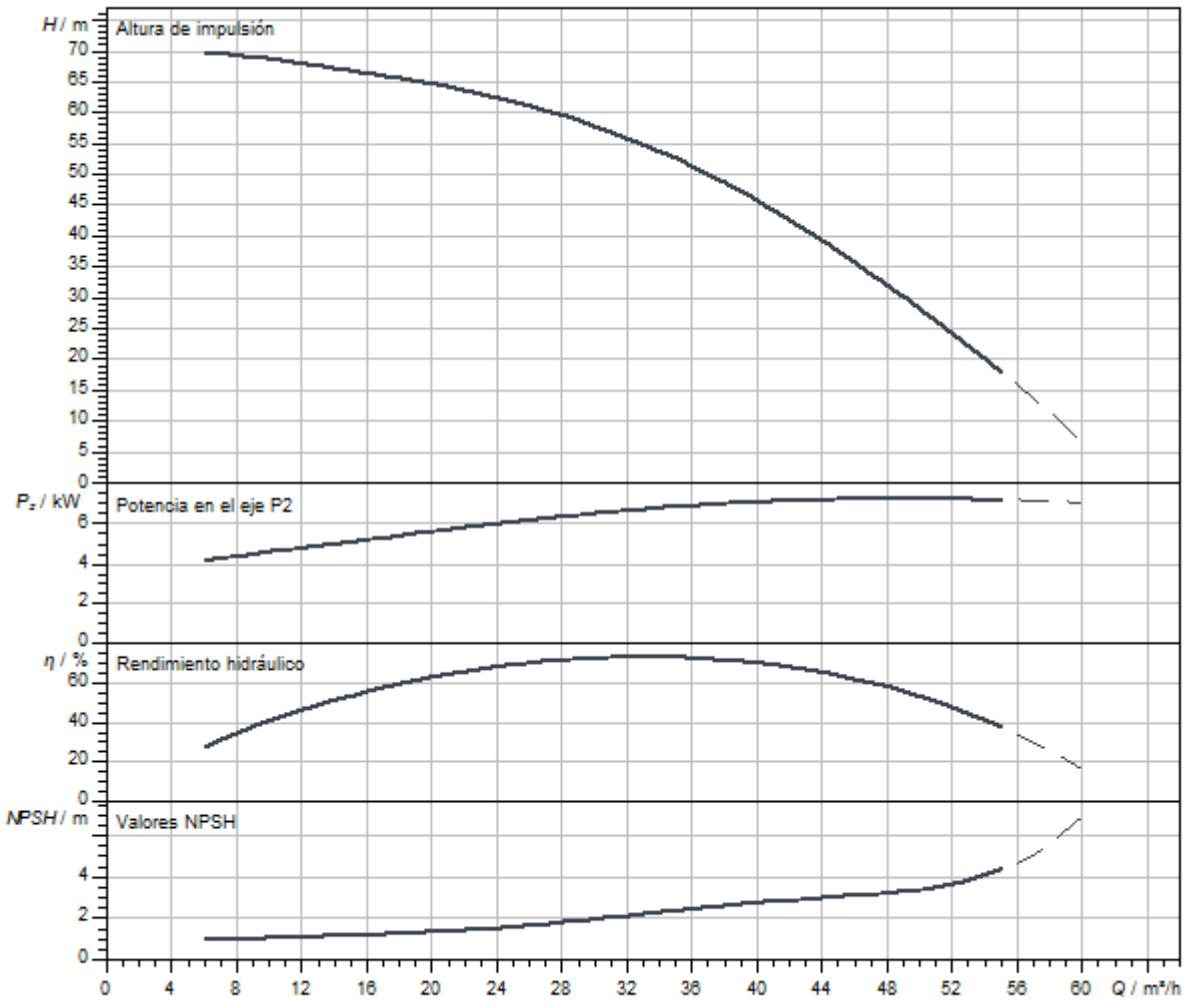

Dimensiones y planos de dimensiones

Helix V 36

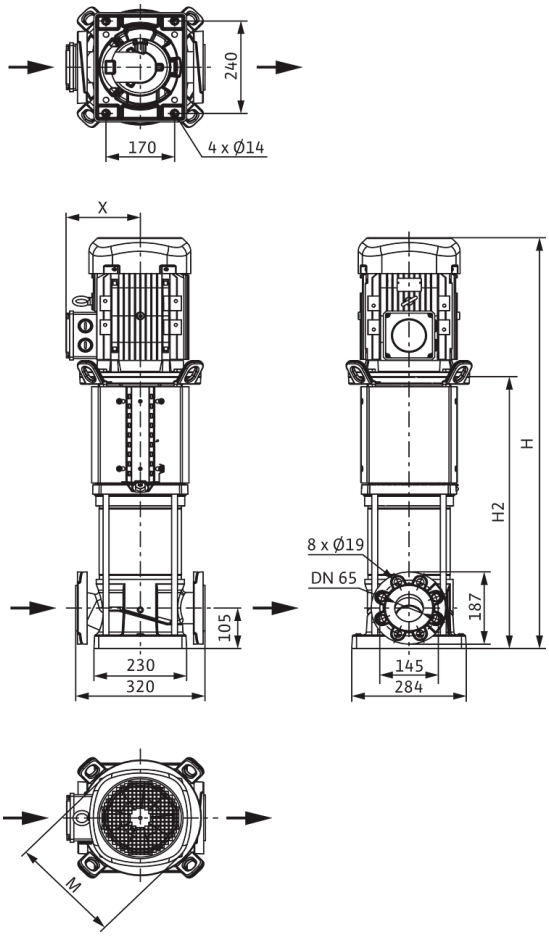

Dimensiones *H*	1066 mm
Dimensiones *H1*	187 mm
Dimensiones *L1*	160 mm
Dimensiones *X*	160 mm
Dimensiones *Ø g*	225 mm
Conexión de tubería del lado de aspiración *DNs*	DN 65
Conexión de tubería del lado de impulsión *DNd*	DN 65
Diámetro del motor *X*	191 mm

Información de pedido

Datos del producto

Marca	Wilo
Denominación del producto	HELIX V3603/1-1/16/E/KS/400-50
Referencia	4246673
Número EAN	4062679186863
Color	verde/plata
Cantidad mínima de pedido	1
Disponibilidad en el mercado	2021-09-28

Medidas y pesos

Longitud con embalaje	1600 mm
Longitud *L*	320 mm
Altura con embalaje	500 mm
Altura *H*	1066 mm
Ancho con embalaje	400 mm
Ancho *W*	296 mm
Peso bruto aproximado *m*	134 kg
Peso neto aproximado *m*	100 kg

Embalaje

Tipo de embalaje	Palé desechable
Propiedades del embalaje	Embalaje de transporte
Número por palé	1
Número por capa	1



Ficha técnica

Datos del producto

Denominación del producto	HELIX V3603/1-2/16/V/KS/400-50

Datos hidráulicos

Índice de eficiencia mínima (MEI)	≥0,7
Presión de entrada	10 bar
Presión máxima de trabajo *PN*	16 bar
Boca de impulsión	DN 65
Temperatura mínima del fluido T_{min}	-15 °C
Temperatura máxima del fluido T_{max}	90 °C
Temperatura ambiente mínima T_{min}	-15 °C
Temperatura ambiente máxima T_{max}	50 °C

Datos del motor

Alimentación eléctrica	3~400 V, 50 Hz
Tolerancia de tensión	±10 %
Potencia nominal del motor P_2	7,5 kW
Clase de eficiencia energética del motor	IE3
Intensidad nominal I_N	13,7 A
Velocidad nominal *n*	2900 1/min
Factor de potencia	0,88
Tipo de arranque	Directo/estrella-triángulo
Rendimiento del motor 50% η_M *50%*	89,8 %
Rendimiento del motor 75% η_M *75%*	90,5 %
Rendimiento del motor 100% η_M *100%*	90,1 %
Clase de aislamiento	F
Tipo de protección del motor	IP55

Materiales

Carcasa de la bomba	Acero inoxidable
Rodete	Acero inoxidable
Eje	Acero inoxidable
Cierre mecánico	BQ1VGG
Material de la junta	FKM

Dimensiones de instalación

Conexión de tubería del lado de aspiración *DNs*	DN 65
Conexión de tubería del lado de impulsión *DNd*	DN 65

Queda reservado el derecho a realizar modificaciones.

Curvas características

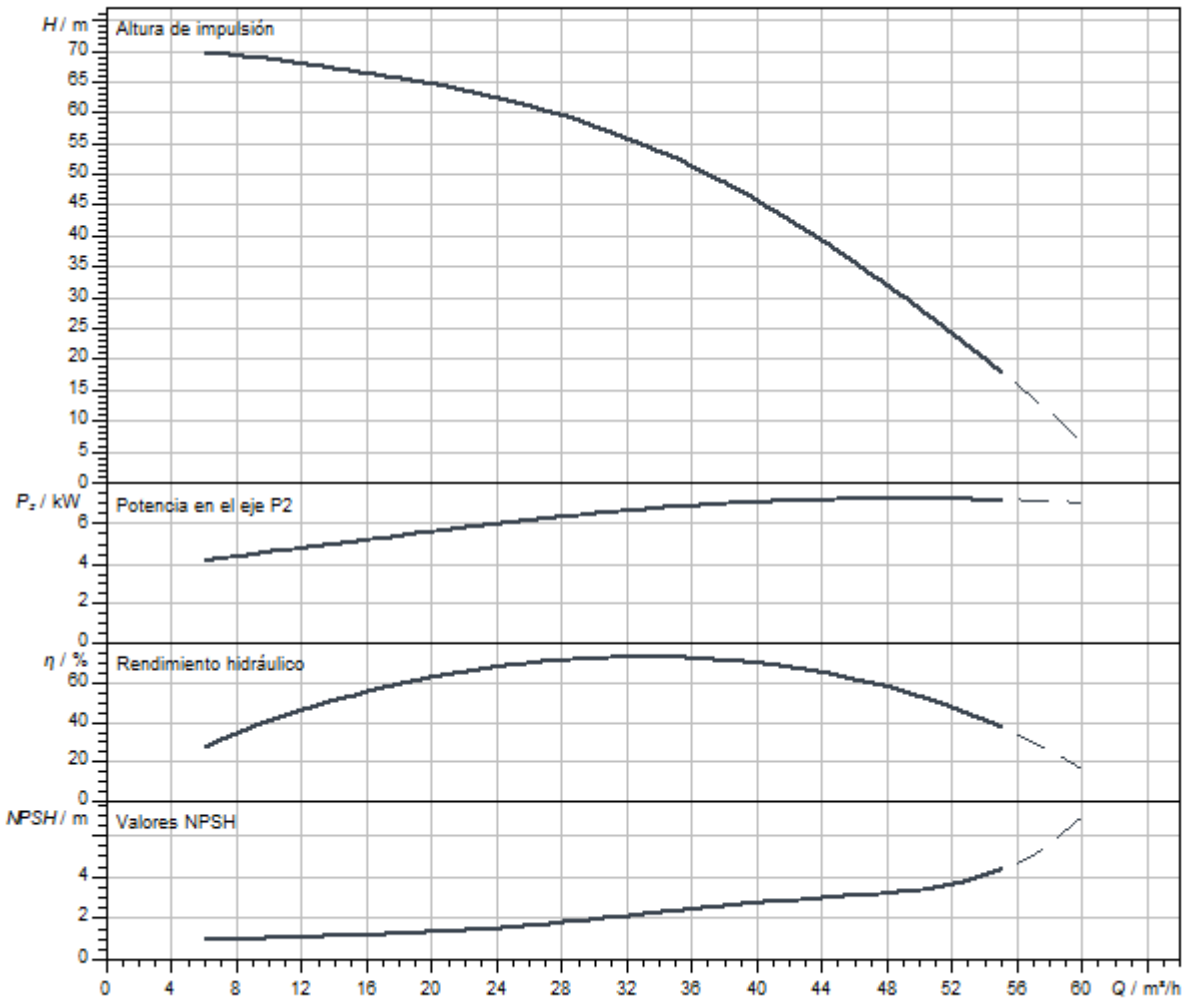

Queda reservado el derecho a realizar modificaciones.

Dimensiones y planos de dimensiones

Helix V 36

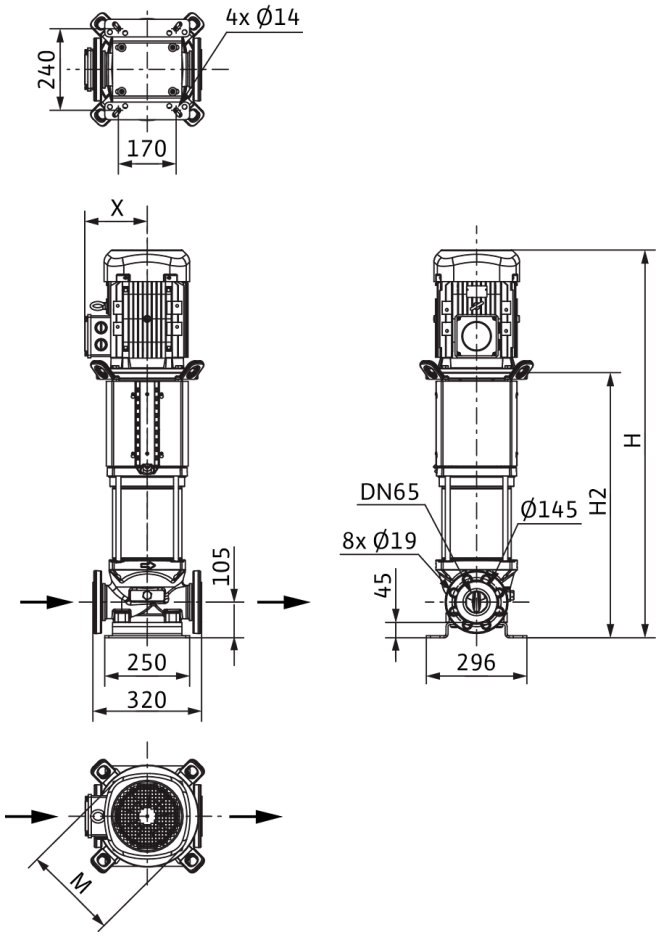

Dimensiones *H*	1132 mm
Dimensiones *H1*	187 mm
Dimensiones *L1*	160 mm
Dimensiones *X*	160 mm
Dimensiones *Ø g*	225 mm
Conexión de tubería del lado de aspiración *DNs*	DN 65
Conexión de tubería del lado de impulsión *DNd*	DN 65
Diámetro del motor *X*	191 mm

Información de pedido

Datos del producto

Marca	Wilo
Denominación del producto	HELIX V3603/1-2/16/V/KS/400-50
Referencia	4150751
Número EAN	4048482143279
Color	verde/plata
Cantidad mínima de pedido	1
Disponibilidad en el mercado	2010-09-01

Medidas y pesos

Longitud con embalaje	1600 mm
Longitud *L*	320 mm
Altura con embalaje	500 mm
Altura *H*	1132 mm
Ancho con embalaje	400 mm
Ancho *W*	296 mm
Peso bruto aproximado *m*	147 kg
Peso neto aproximado *m*	113 kg

Embalaje

Tipo de embalaje	Palé desechable
Propiedades del embalaje	Embalaje de transporte
Número por palé	1
Número por capa	1



Ficha técnica

Datos del producto

Denominación del producto	HELIX V3603/1-2/25/V/KS/400-50

Datos hidráulicos

Índice de eficiencia mínima (MEI)	≥0,7
Presión de entrada	10 bar
Presión máxima de trabajo *PN*	25 bar
Boca de impulsión	DN 65
Temperatura mínima del fluido T_{min}	-15 °C
Temperatura máxima del fluido T_{max}	90 °C
Temperatura ambiente mínima T_{min}	-15 °C
Temperatura ambiente máxima T_{max}	50 °C

Datos del motor

Alimentación eléctrica	3~400 V, 50 Hz
Tolerancia de tensión	±10 %
Potencia nominal del motor P_2	7,5 kW
Clase de eficiencia energética del motor	IE3
Intensidad nominal I_N	13,7 A
Velocidad nominal *n*	2900 1/min
Factor de potencia	0,88
Tipo de arranque	Directo/estrella-triángulo
Rendimiento del motor 50% η_M *50%*	89,8 %
Rendimiento del motor 75% η_M *75%*	90,5 %
Rendimiento del motor 100% η_M *100%*	90,1 %
Clase de aislamiento	F
Tipo de protección del motor	IP55

Materiales

Carcasa de la bomba	Acero inoxidable
Rodete	Acero inoxidable
Eje	Acero inoxidable
Cierre mecánico	BQ1VGG
Material de la junta	FKM

Dimensiones de instalación

Conexión de tubería del lado de aspiración *DNs*	DN 65
Conexión de tubería del lado de impulsión *DNd*	DN 65

Queda reservado el derecho a realizar modificaciones.

Curvas características

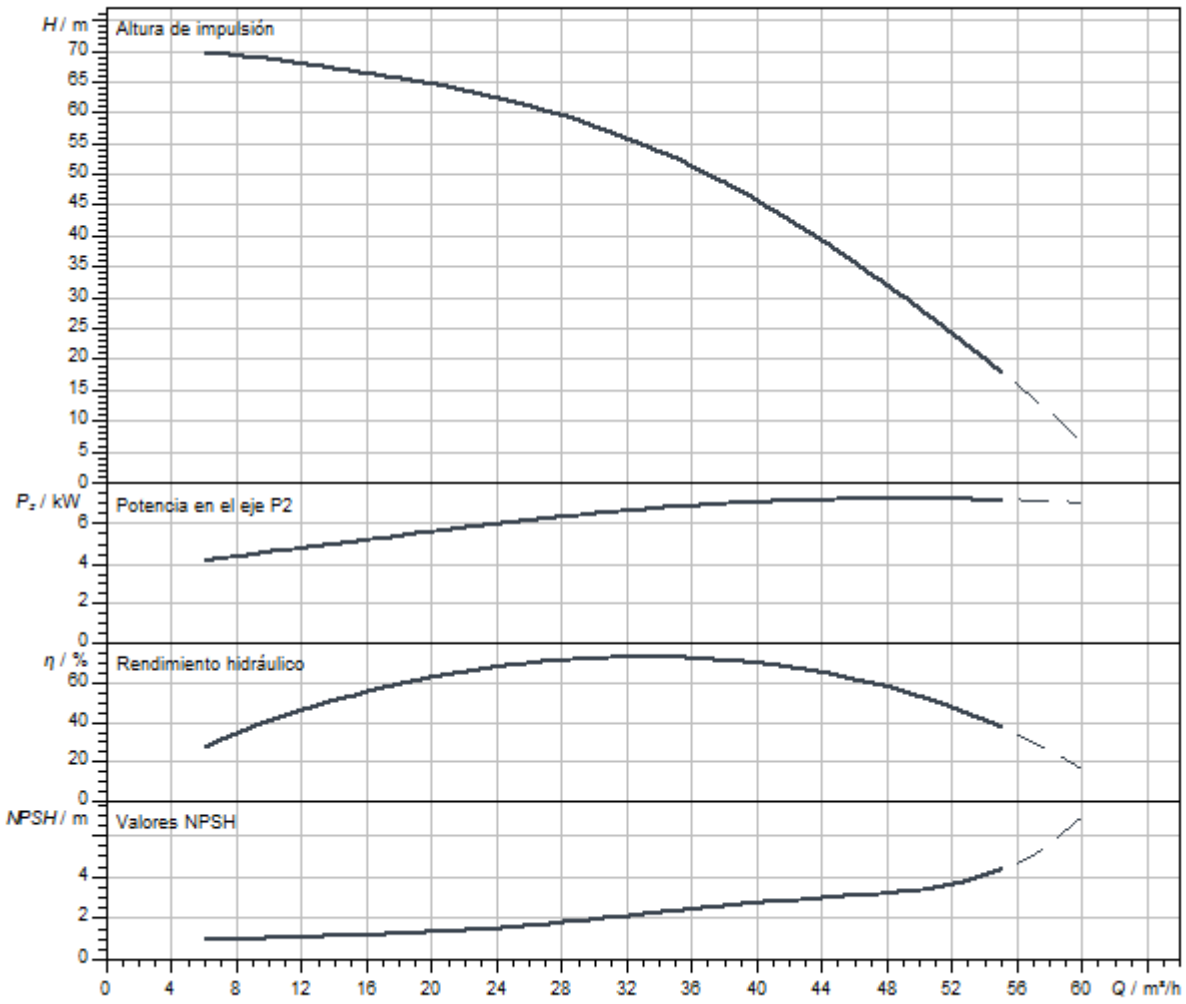

Dimensiones y planos de dimensiones

Helix V 36

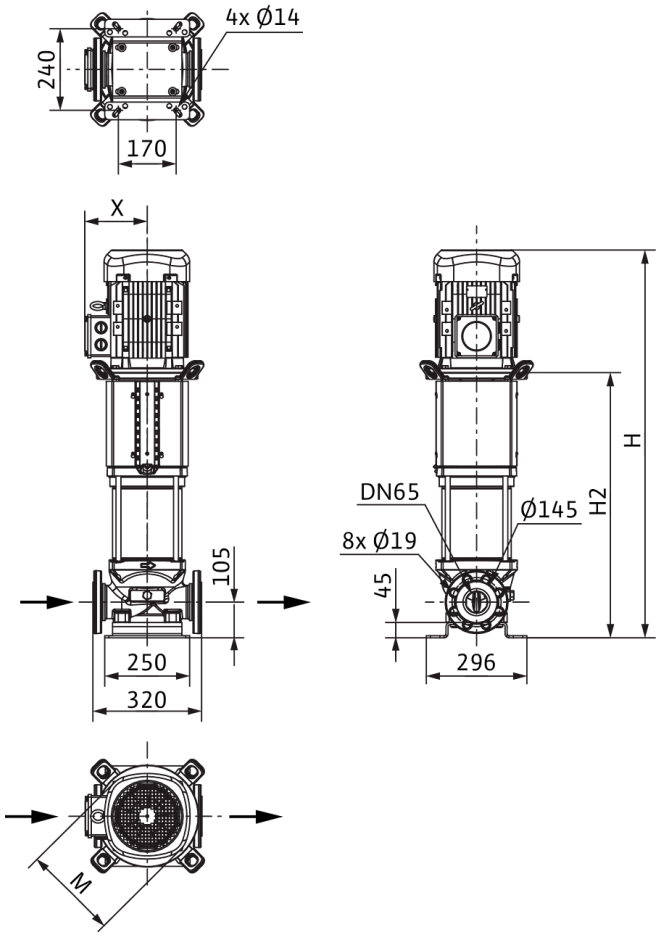

Dimensiones *H*	1132 mm
Dimensiones *H1*	187 mm
Dimensiones *L1*	160 mm
Dimensiones *X*	160 mm
Dimensiones *Ø g*	225 mm
Conexión de tubería del lado de aspiración *DNs*	DN 65
Conexión de tubería del lado de impulsión *DNd*	DN 65
Diámetro del motor *X*	191 mm

Información de pedido

Datos del producto

Marca	Wilo
Denominación del producto	HELIX V3603/1-2/25/V/KS/400-50
Referencia	4150752
Número EAN	4048482143286
Color	verde/plata
Cantidad mínima de pedido	1
Disponibilidad en el mercado	2010-09-01

Medidas y pesos

Longitud con embalaje	1600 mm
Longitud *L*	320 mm
Altura con embalaje	500 mm
Altura *H*	1132 mm
Ancho con embalaje	400 mm
Ancho *W*	296 mm
Peso bruto aproximado *m*	147 kg
Peso neto aproximado *m*	113 kg

Embalaje

Tipo de embalaje	Palé desechable
Propiedades del embalaje	Embalaje de transporte
Número por palé	1
Número por capa	1



Ficha técnica

Datos del producto

Denominación del producto	HELIX V3603/1-4/16/E/S/400-50-FF240

Datos hidráulicos

Índice de eficiencia mínima (MEI)	≥0,7
Presión de entrada	10 bar
Presión máxima de trabajo *PN*	16 bar
Boca de impulsión	DN 65
Temperatura mínima del fluido T_{min}	-20 °C
Temperatura máxima del fluido T_{max}	120 °C
Temperatura ambiente mínima T_{min}	-15 °C
Temperatura ambiente máxima T_{max}	50 °C

Datos del motor

Alimentación eléctrica	3~400 V, 50 Hz
Tolerancia de tensión	±10 %
Potencia nominal del motor P_2	7,5 kW
Clase de eficiencia energética del motor	IE3
Intensidad nominal I_N	13,7 A
Velocidad nominal *n*	2900 1/min
Factor de potencia	0,88
Tipo de arranque	Directo/estrella-triángulo
Rendimiento del motor 50% η_M *50%*	89,8 %
Rendimiento del motor 75% η_M *75%*	90,5 %
Rendimiento del motor 100% η_M *100%*	90,1 %
Clase de aislamiento	F
Tipo de protección del motor	IP55

Materiales

Carcasa de la bomba	fundición gris
Rodete	Acero inoxidable
Eje	Acero inoxidable
Cierre mecánico	BQ1EGG
Material de la junta	EPDM

Dimensiones de instalación

Conexión de tubería del lado de aspiración *DNs*	DN 65
Conexión de tubería del lado de impulsión *DNd*	DN 65

Curvas características

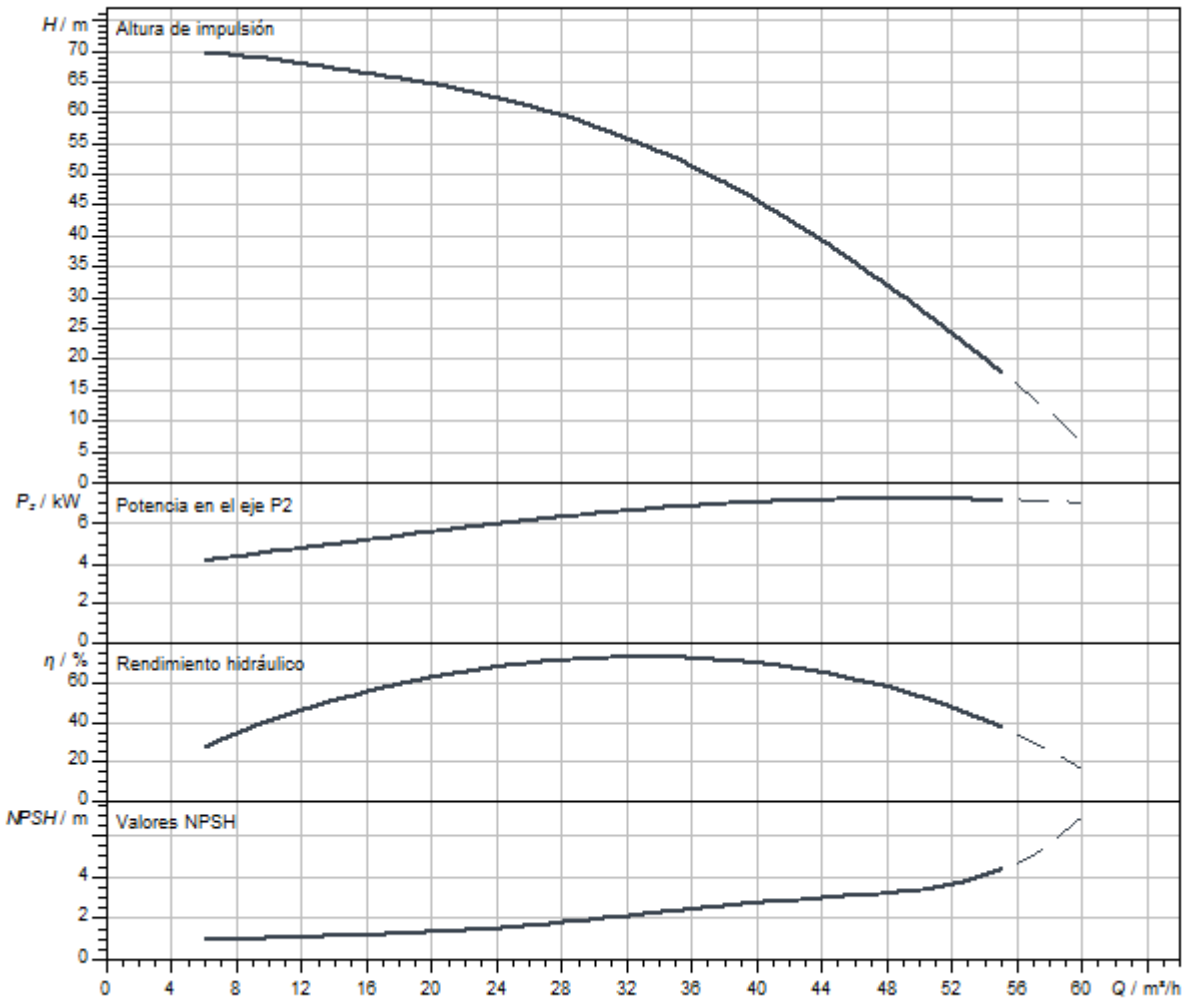

Dimensiones y planos de dimensiones

Helix V 36

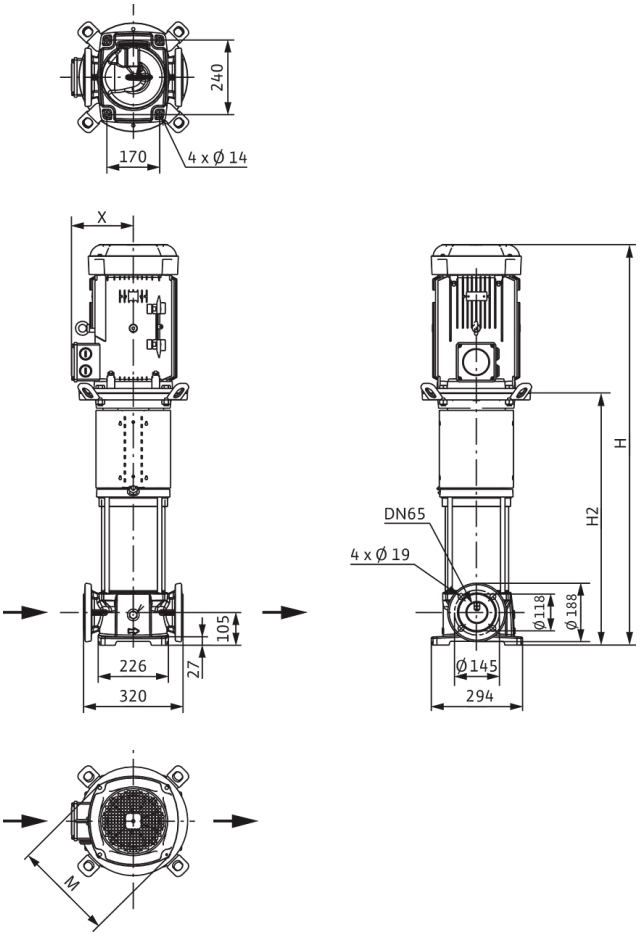

Dimensiones *H*	923 mm
Dimensiones *H1*	187 mm
Dimensiones *L1*	160 mm
Dimensiones *X*	160 mm
Dimensiones *Ø g*	225 mm
Conexión de tubería del lado de aspiración *DNs*	DN 65
Conexión de tubería del lado de impulsión *DNd*	DN 65
Diámetro del motor *X*	191 mm

Información de pedido

Datos del producto

Marca	Wilo
Denominación del producto	HELIX V3603/1-4/16/E/S/400-50-FF240
Referencia	4183404
Número EAN	4048482356280
Color	verde/plata
Cantidad mínima de pedido	1
Disponibilidad en el mercado	2014-03-01

Medidas y pesos

Longitud con embalaje	1200 mm
Longitud *L*	320 mm
Altura con embalaje	500 mm
Altura *H*	923 mm
Ancho con embalaje	400 mm
Ancho *W*	294 mm
Peso bruto aproximado *m*	121 kg
Peso neto aproximado *m*	89 kg

Embalaje

Tipo de embalaje	Palé desechable
Propiedades del embalaje	Embalaje de transporte
Número por palé	1
Número por capa	1

Queda reservado el derecho a realizar modificaciones.



Ficha técnica

Datos del producto

Denominación del producto	HELIX V3603/2-1/16/E/KS/400-50

Datos hidráulicos

Índice de eficiencia mínima (MEI)	≥0,7
Presión de entrada	10 bar
Presión máxima de trabajo *PN*	16 bar
Boca de impulsión	DN 65
Temperatura mínima del fluido T_{min}	-20 °C
Temperatura máxima del fluido T_{max}	120 °C
Temperatura ambiente mínima T_{min}	-15 °C
Temperatura ambiente máxima T_{max}	50 °C

Datos del motor

Alimentación eléctrica	3~400 V, 50 Hz
Tolerancia de tensión	±10 %
Potencia nominal del motor P_2	7,5 kW
Clase de eficiencia energética del motor	IE3
Intensidad nominal I_N	13,7 A
Velocidad nominal *n*	2905 1/min
Factor de potencia	0,88
Tipo de arranque	Directo/estrella-triángulo
Rendimiento del motor 50% η_M *50%*	89,8 %
Rendimiento del motor 75% η_M *75%*	90,5 %
Rendimiento del motor 100% η_M *100%*	90,1 %
Clase de aislamiento	F
Tipo de protección del motor	IP55

Materiales

Carcasa de la bomba	Acero inoxidable
Rodete	Acero inoxidable
Eje	Acero inoxidable
Cierre mecánico	BQ1EGG
Material de la junta	EPDM

Dimensiones de instalación

Conexión de tubería del lado de aspiración *DNs*	DN 65
Conexión de tubería del lado de impulsión *DNd*	DN 65

Queda reservado el derecho a realizar modificaciones.

Curvas características

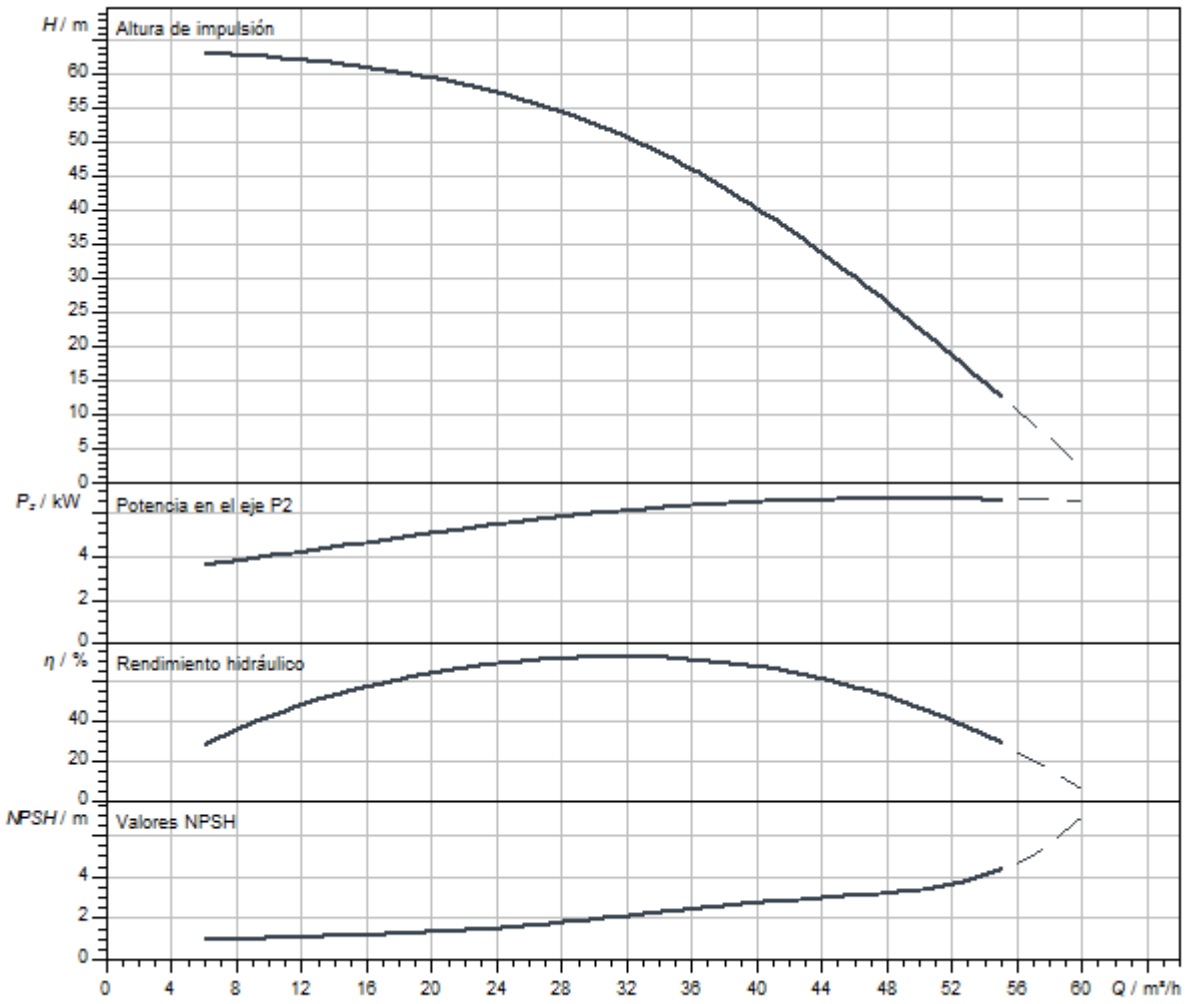

Dimensiones y planos de dimensiones

Helix V 36

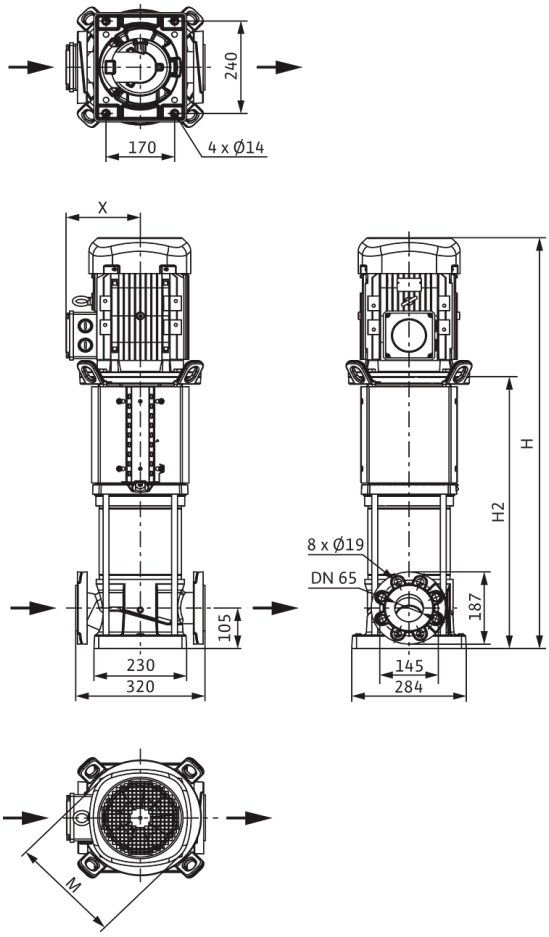

Dimensiones *H*	1066 mm
Dimensiones *H1*	187 mm
Dimensiones *L1*	160 mm
Dimensiones *X*	160 mm
Dimensiones *Ø g*	225 mm
Conexión de tubería del lado de aspiración *DNs*	DN 65
Conexión de tubería del lado de impulsión *DNd*	DN 65
Diámetro del motor *X*	191 mm

Información de pedido

Datos del producto

Marca	Wilo
Denominación del producto	HELIX V3603/2-1/16/E/KS/400-50
Referencia	4246671
Número EAN	4062679186849
Color	verde/plata
Cantidad mínima de pedido	1
Disponibilidad en el mercado	2021-09-28

Medidas y pesos

Longitud con embalaje	1600 mm
Longitud *L*	320 mm
Altura con embalaje	500 mm
Altura *H*	1066 mm
Ancho con embalaje	400 mm
Ancho *W*	296 mm
Peso bruto aproximado *m*	134 kg
Peso neto aproximado *m*	100 kg

Embalaje

Tipo de embalaje	Palé desechable
Propiedades del embalaje	Embalaje de transporte
Número por palé	1
Número por capa	1



Ficha técnica

Datos del producto

Denominación del producto	HELIX V3603/2-2/16/V/KS/400-50

Datos hidráulicos

Índice de eficiencia mínima (MEI)	≥0,7
Presión de entrada	10 bar
Presión máxima de trabajo *PN*	16 bar
Boca de impulsión	DN 65
Temperatura mínima del fluido T_{min}	-15 °C
Temperatura máxima del fluido T_{max}	90 °C
Temperatura ambiente mínima T_{min}	-15 °C
Temperatura ambiente máxima T_{max}	50 °C

Datos del motor

Alimentación eléctrica	3~400 V, 50 Hz
Tolerancia de tensión	±10 %
Potencia nominal del motor P_2	7,5 kW
Clase de eficiencia energética del motor	IE3
Intensidad nominal I_N	13,7 A
Velocidad nominal *n*	2900 1/min
Factor de potencia	0,88
Tipo de arranque	Directo/estrella-triángulo
Rendimiento del motor 50% η_M *50%*	89,8 %
Rendimiento del motor 75% η_M *75%*	90,5 %
Rendimiento del motor 100% η_M *100%*	90,1 %
Clase de aislamiento	F
Tipo de protección del motor	IP55

Materiales

Carcasa de la bomba	Acero inoxidable
Rodete	Acero inoxidable
Eje	Acero inoxidable
Cierre mecánico	BQ1VGG
Material de la junta	FKM

Dimensiones de instalación

Conexión de tubería del lado de aspiración *DNs*	DN 65
Conexión de tubería del lado de impulsión *DNd*	DN 65

Queda reservado el derecho a realizar modificaciones.

Curvas características

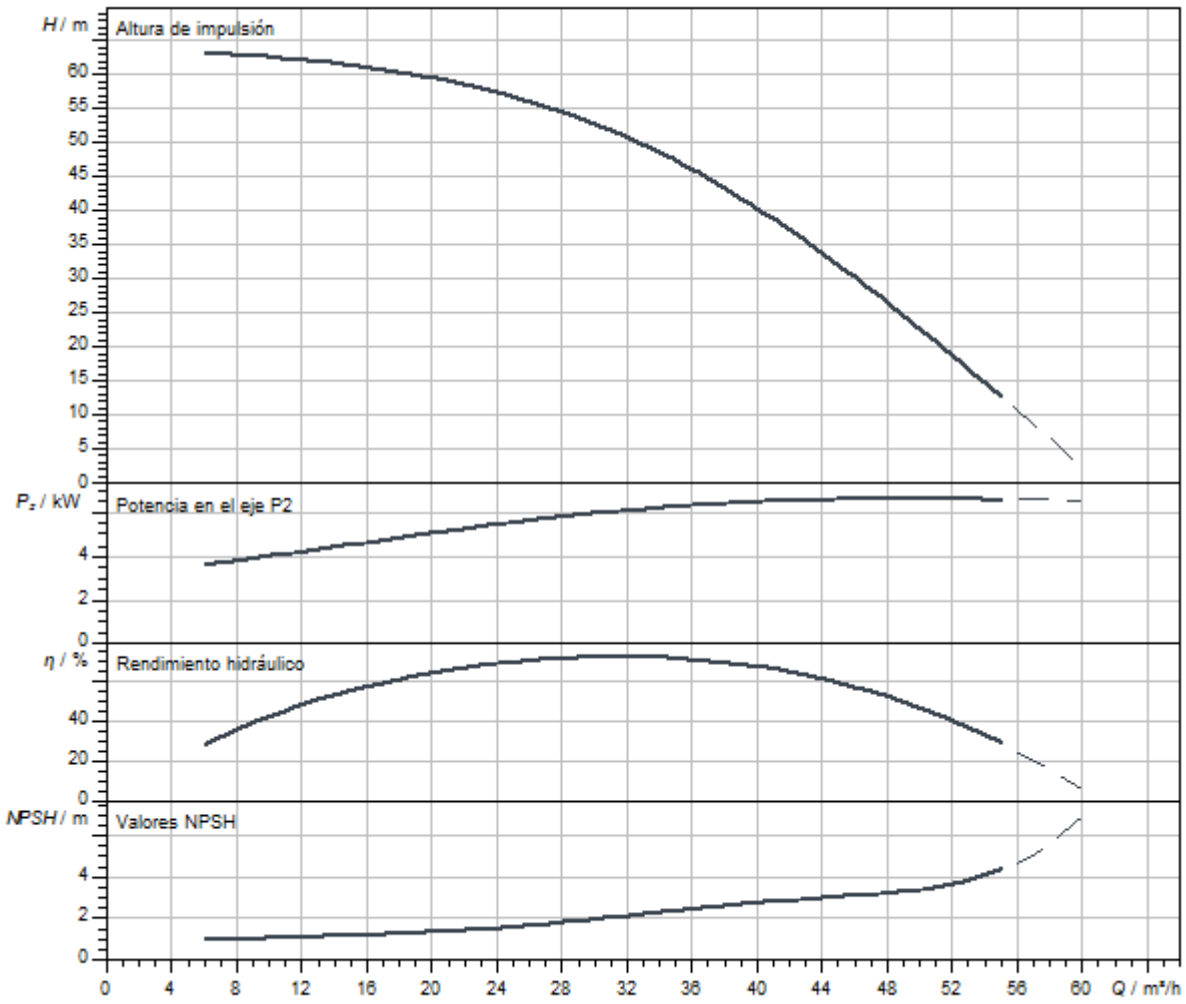

Dimensiones y planos de dimensiones

Helix V 36

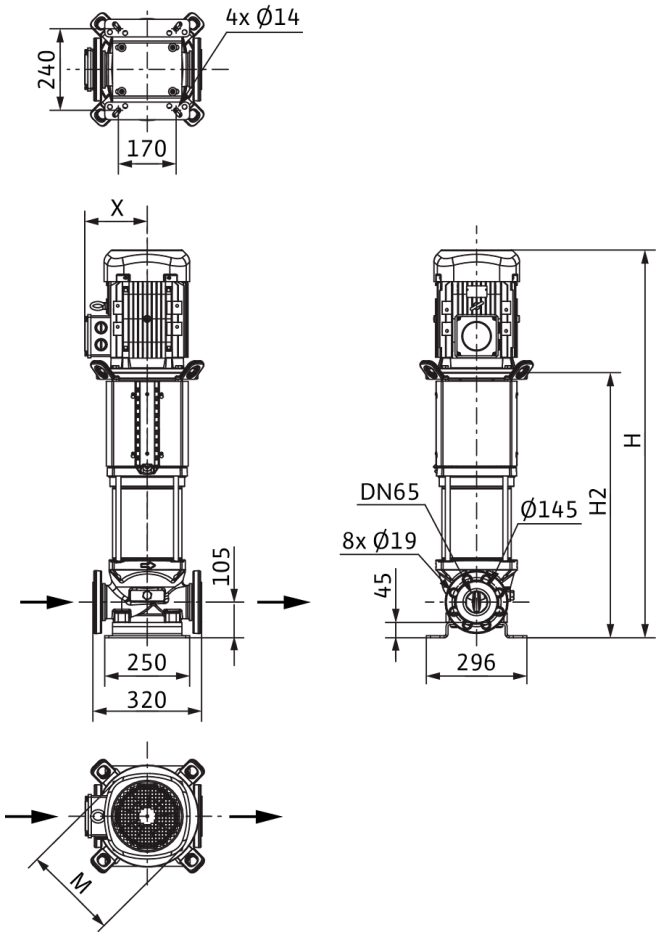

Dimensiones *H*	1132 mm
Dimensiones *H1*	187 mm
Dimensiones *L1*	160 mm
Dimensiones *X*	160 mm
Dimensiones *Ø g*	225 mm
Conexión de tubería del lado de aspiración *DNs*	DN 65
Conexión de tubería del lado de impulsión *DNd*	DN 65
Diámetro del motor *X*	191 mm

Información de pedido

Datos del producto

Marca	Wilo
Denominación del producto	HELIX V3603/2-2/16/V/KS/400-50
Referencia	4150749
Número EAN	4048482143255
Color	verde/plata
Cantidad mínima de pedido	1
Disponibilidad en el mercado	2010-09-01

Medidas y pesos

Longitud con embalaje	1600 mm
Longitud *L*	320 mm
Altura con embalaje	500 mm
Altura *H*	1132 mm
Ancho con embalaje	400 mm
Ancho *W*	296 mm
Peso bruto aproximado *m*	147 kg
Peso neto aproximado *m*	113 kg

Embalaje

Tipo de embalaje	Palé desechable
Propiedades del embalaje	Embalaje de transporte
Número por palé	1
Número por capa	1

Queda reservado el derecho a realizar modificaciones.



Ficha técnica

Datos del producto

Denominación del producto	HELIX V3603/2-2/25/V/KS/400-50

Datos hidráulicos

Índice de eficiencia mínima (MEI)	≥0,7
Presión de entrada	10 bar
Presión máxima de trabajo *PN*	25 bar
Boca de impulsión	DN 65
Temperatura mínima del fluido T_{min}	-15 °C
Temperatura máxima del fluido T_{max}	90 °C
Temperatura ambiente mínima T_{min}	-15 °C
Temperatura ambiente máxima T_{max}	50 °C

Datos del motor

Alimentación eléctrica	3~400 V, 50 Hz
Tolerancia de tensión	±10 %
Potencia nominal del motor P_2	7,5 kW
Clase de eficiencia energética del motor	IE3
Intensidad nominal I_N	13,7 A
Velocidad nominal *n*	2900 1/min
Factor de potencia	0,88
Tipo de arranque	Directo/estrella-triángulo
Rendimiento del motor 50% η_M *50%*	89,8 %
Rendimiento del motor 75% η_M *75%*	90,5 %
Rendimiento del motor 100% η_M *100%*	90,1 %
Clase de aislamiento	F
Tipo de protección del motor	IP55

Materiales

Carcasa de la bomba	Acero inoxidable
Rodete	Acero inoxidable
Eje	Acero inoxidable
Cierre mecánico	BQ1VGG
Material de la junta	FKM

Dimensiones de instalación

Conexión de tubería del lado de aspiración *DNs*	DN 65
Conexión de tubería del lado de impulsión *DNd*	DN 65

Queda reservado el derecho a realizar modificaciones.

Curvas características

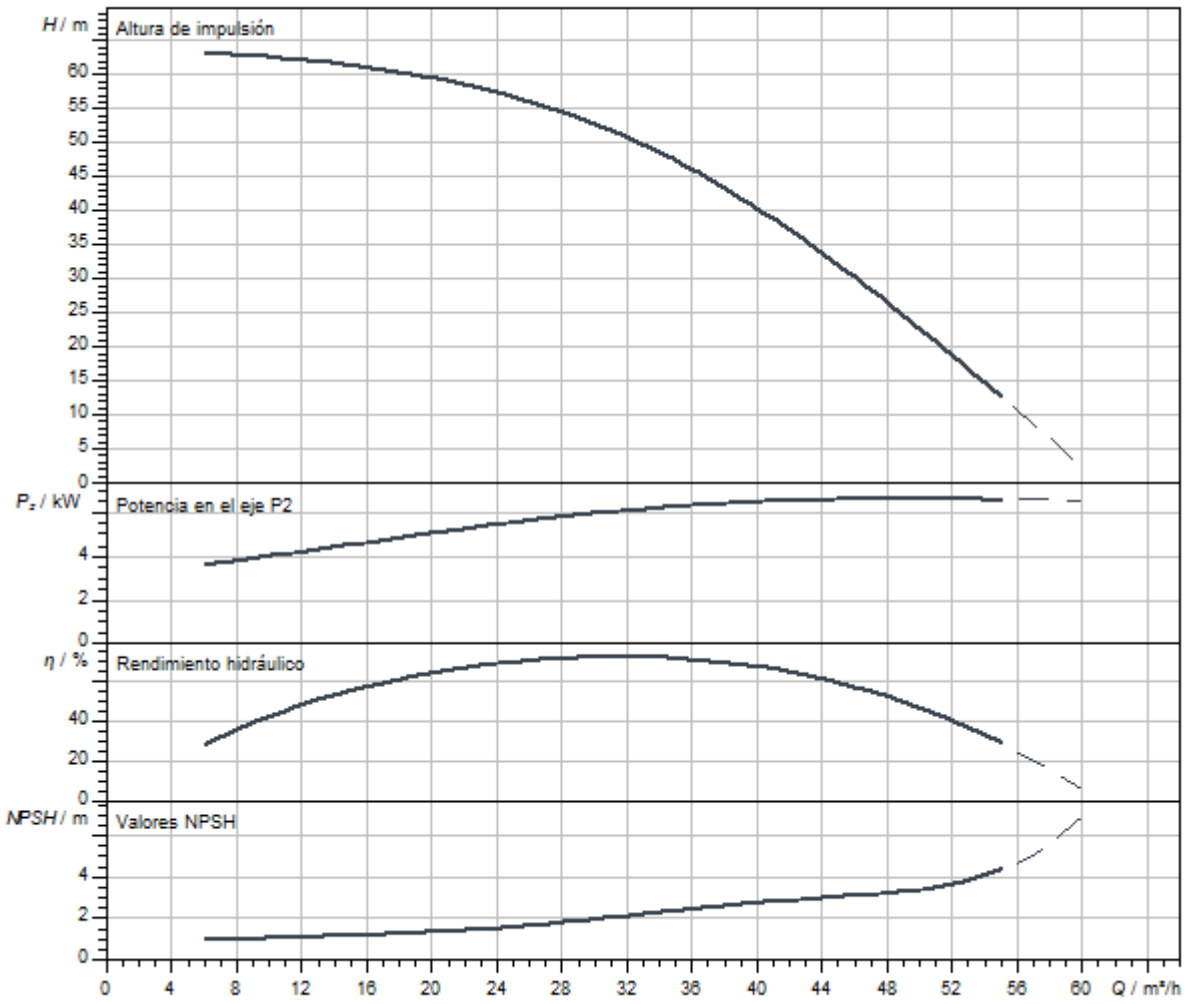

Dimensiones y planos de dimensiones

Helix V 36

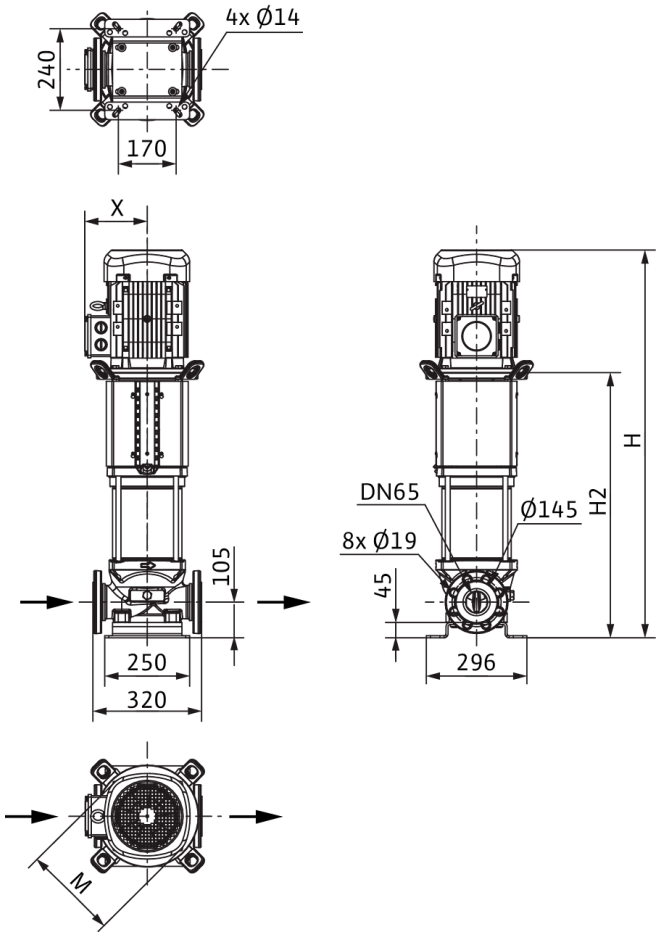

Dimensiones *H*	1132 mm
Dimensiones *H1*	187 mm
Dimensiones *L1*	160 mm
Dimensiones *X*	160 mm
Dimensiones *Ø g*	225 mm
Conexión de tubería del lado de aspiración *DNs*	DN 65
Conexión de tubería del lado de impulsión *DNd*	DN 65
Diámetro del motor *X*	191 mm

Información de pedido

Datos del producto

Marca	Wilo
Denominación del producto	HELIX V3603/2-2/25/V/KS/400-50
Referencia	4150750
Número EAN	4048482143262
Color	verde/plata
Cantidad mínima de pedido	1
Disponibilidad en el mercado	2010-09-01

Medidas y pesos

Longitud con embalaje	1600 mm
Longitud *L*	320 mm
Altura con embalaje	500 mm
Altura *H*	1132 mm
Ancho con embalaje	400 mm
Ancho *W*	296 mm
Peso bruto aproximado *m*	147 kg
Peso neto aproximado *m*	113 kg

Embalaje

Tipo de embalaje	Palé desechable
Propiedades del embalaje	Embalaje de transporte
Número por palé	1
Número por capa	1



Ficha técnica

Datos del producto

Denominación del producto	HELIX V3604-1/16/E/KS/400-50

Datos hidráulicos

Índice de eficiencia mínima (MEI)	≥0,7
Presión de entrada	10 bar
Presión máxima de trabajo *PN*	16 bar
Boca de impulsión	DN 65
Temperatura mínima del fluido T_{min}	-20 °C
Temperatura máxima del fluido T_{max}	120 °C
Temperatura ambiente mínima T_{min}	-15 °C
Temperatura ambiente máxima T_{max}	50 °C

Datos del motor

Alimentación eléctrica	3~400 V, 50 Hz
Tolerancia de tensión	±10 %
Potencia nominal del motor P_2	11 kW
Clase de eficiencia energética del motor	IE3
Intensidad nominal I_N	21 A
Velocidad nominal *n*	2917 1/min
Factor de potencia	0,84
Tipo de arranque	Directo/estrella-triángulo
Rendimiento del motor 50% η_M *50%*	90,3 %
Rendimiento del motor 75% η_M *75%*	91,3 %
Rendimiento del motor 100% η_M *100%*	91,2 %
Clase de aislamiento	F
Tipo de protección del motor	IP55

Materiales

Carcasa de la bomba	Acero inoxidable
Rodete	Acero inoxidable
Eje	Acero inoxidable
Cierre mecánico	BQ1EGG
Material de la junta	EPDM

Dimensiones de instalación

Conexión de tubería del lado de aspiración *DNs*	DN 65
Conexión de tubería del lado de impulsión *DNd*	DN 65

Curvas características

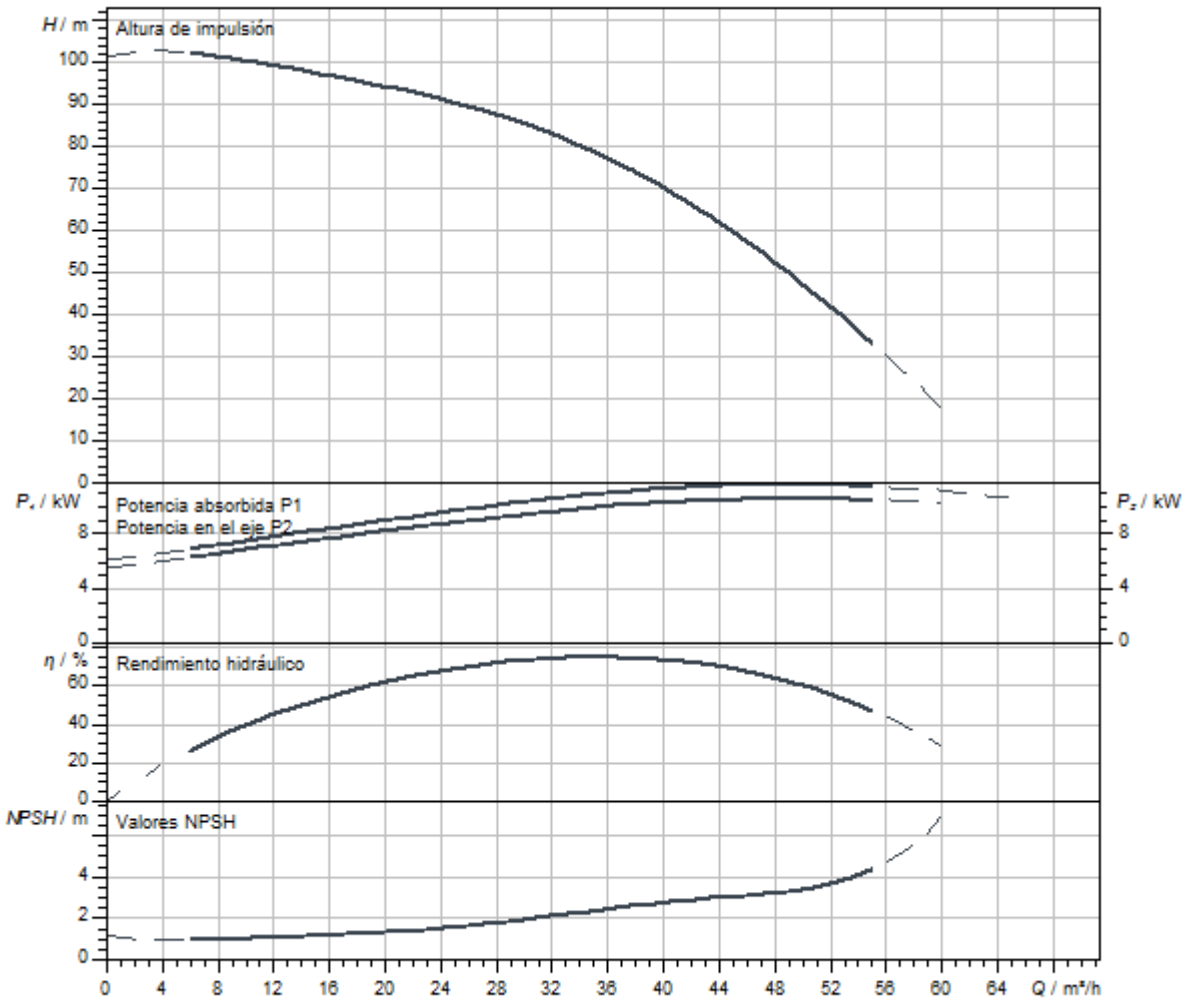

Queda reservado el derecho a realizar modificaciones.

Dimensiones y planos de dimensiones

Helix V 36

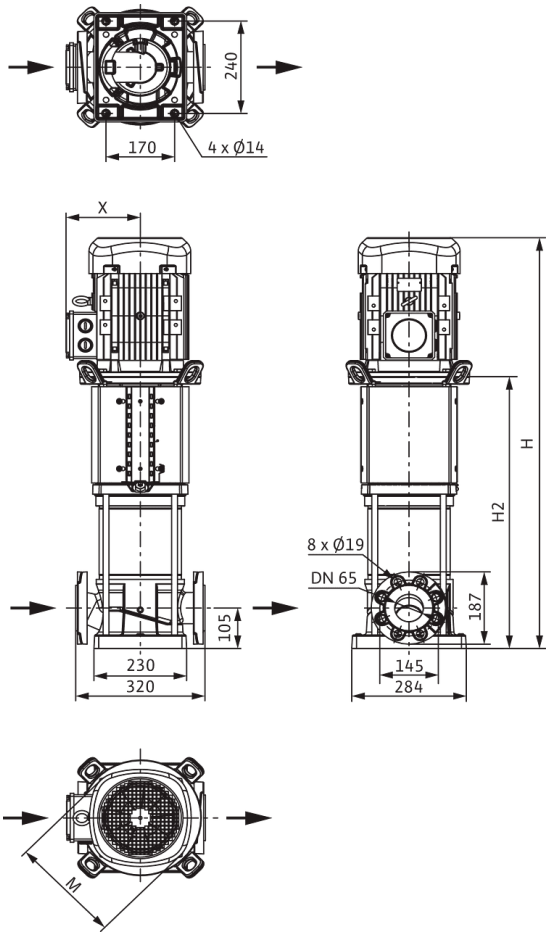

Dimensiones *H*	1182 mm
Dimensiones *H1*	187 mm
Dimensiones *L1*	160 mm
Dimensiones *X*	182 mm
Dimensiones *Ø g*	279 mm
Conexión de tubería del lado de aspiración *DNs*	DN 65
Conexión de tubería del lado de impulsión *DNd*	DN 65
Diámetro del motor *X*	191 mm

Información de pedido

Datos del producto

Marca	Wilo
Denominación del producto	HELIX V3604-1/16/E/KS/400-50
Referencia	4246680
Número EAN	4062679186931
Color	verde/plata
Cantidad mínima de pedido	1
Disponibilidad en el mercado	2021-09-28

Medidas y pesos

Longitud con embalaje	1600 mm
Longitud *L*	320 mm
Altura con embalaje	500 mm
Altura *H*	750 mm
Ancho con embalaje	400 mm
Ancho *W*	296 mm
Peso bruto aproximado *m*	146 kg
Peso neto aproximado *m*	130 kg

Embalaje

Tipo de embalaje	Palé desechable
Propiedades del embalaje	Embalaje de transporte
Número por palé	1
Número por capa	1



Ficha técnica

Datos del producto

Denominación del producto	HELIX V3604-1/16/E/KS/400-50-FF240

Datos hidráulicos

Índice de eficiencia mínima (MEI)	≥0,7
Presión de entrada	10 bar
Presión máxima de trabajo *PN*	16 bar
Boca de impulsión	DN 65
Temperatura mínima del fluido T_{min}	-20 °C
Temperatura máxima del fluido T_{max}	120 °C
Temperatura ambiente mínima T_{min}	-15 °C
Temperatura ambiente máxima T_{max}	50 °C

Datos del motor

Alimentación eléctrica	3~400 V, 50 Hz
Tolerancia de tensión	±10 %
Potencia nominal del motor P_2	11 kW
Clase de eficiencia energética del motor	IE3
Intensidad nominal I_N	21 A
Velocidad nominal *n*	2900 1/min
Factor de potencia	0,84
Tipo de arranque	Directo/estrella-triángulo
Rendimiento del motor 50% η_M *50%*	90,3 %
Rendimiento del motor 75% η_M *75%*	91,3 %
Rendimiento del motor 100% η_M *100%*	91,2 %
Clase de aislamiento	F
Tipo de protección del motor	IP55

Materiales

Carcasa de la bomba	Acero inoxidable
Rodete	Acero inoxidable
Eje	Acero inoxidable
Cierre mecánico	BQ1EGG
Material de la junta	EPDM

Dimensiones de instalación

Conexión de tubería del lado de aspiración *DNs*	DN 65
Conexión de tubería del lado de impulsión *DNd*	DN 65

Queda reservado el derecho a realizar modificaciones.

Curvas características

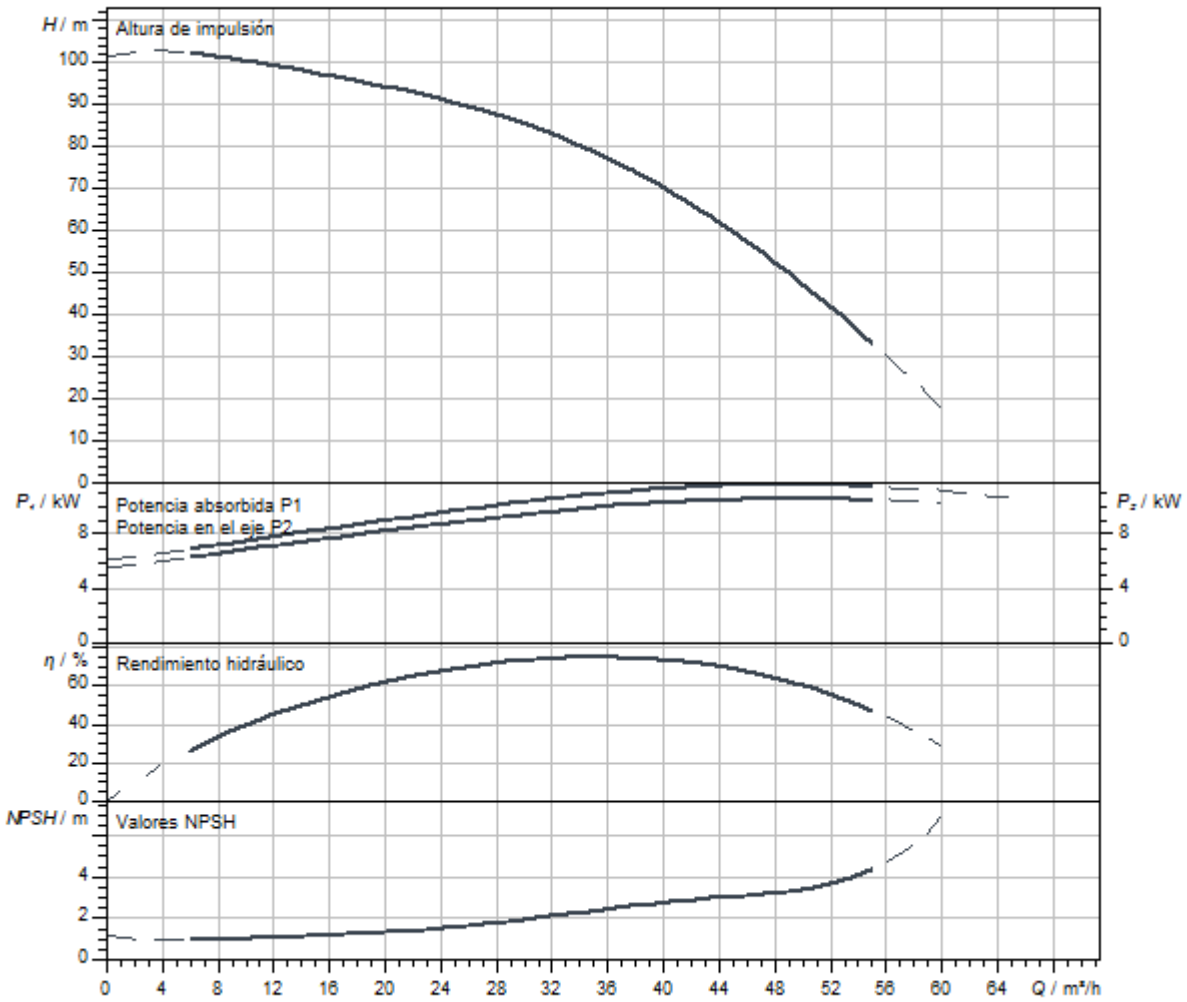

Dimensiones y planos de dimensiones

Helix V 36

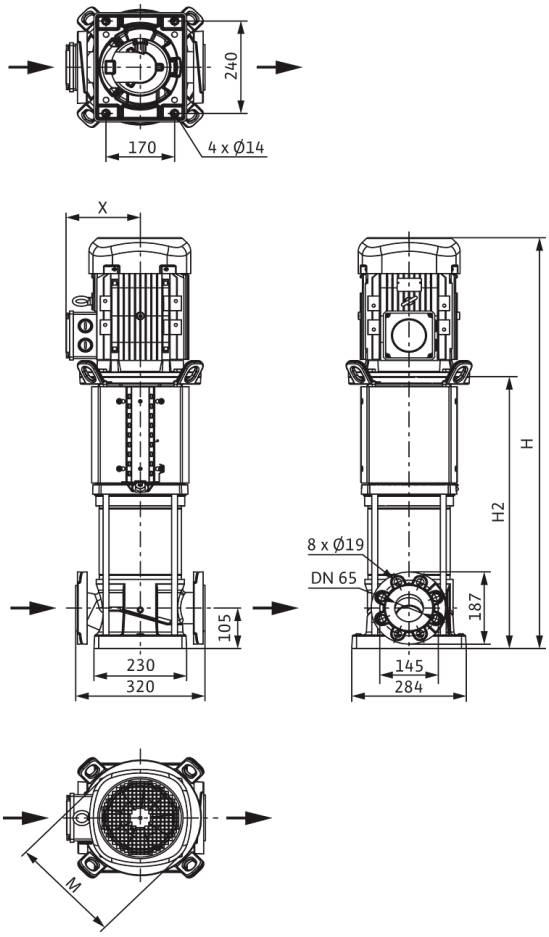

Dimensiones *H*	1182 mm
Dimensiones *H1*	187 mm
Dimensiones *L1*	160 mm
Dimensiones *X*	182 mm
Dimensiones *Ø g*	279 mm
Conexión de tubería del lado de aspiración *DNs*	DN 65
Conexión de tubería del lado de impulsión *DNd*	DN 65
Diámetro del motor *X*	191 mm

Información de pedido

Datos del producto

Marca	Wilo
Denominación del producto	HELIX V3604-1/16/E/KS/400-50-FF240
Referencia	4246682
Número EAN	4062679186955
Color	verde/plata
Cantidad mínima de pedido	1
Disponibilidad en el mercado	2021-09-28

Medidas y pesos

Longitud con embalaje	1600 mm
Longitud *L*	320 mm
Altura con embalaje	500 mm
Altura *H*	750 mm
Ancho con embalaje	400 mm
Ancho *W*	296 mm
Peso bruto aproximado *m*	145 kg
Peso neto aproximado *m*	129 kg

Embalaje

Tipo de embalaje	Palé desechable
Propiedades del embalaje	Embalaje de transporte
Número por palé	1
Número por capa	1

Queda reservado el derecho a realizar modificaciones.



Ficha técnica

Datos del producto

Denominación del producto	HELIX V3604-2/16/V/KS/400-50

Datos hidráulicos

Índice de eficiencia mínima (MEI)	≥0,7
Presión de entrada	10 bar
Presión máxima de trabajo *PN*	16 bar
Boca de impulsión	DN 65
Temperatura mínima del fluido T_{min}	-15 °C
Temperatura máxima del fluido T_{max}	90 °C
Temperatura ambiente mínima T_{min}	-15 °C
Temperatura ambiente máxima T_{max}	50 °C

Datos del motor

Alimentación eléctrica	3~400 V, 50 Hz
Tolerancia de tensión	±10 %
Potencia nominal del motor P_2	11 kW
Clase de eficiencia energética del motor	IE3
Intensidad nominal I_N	21 A
Velocidad nominal *n*	2900 1/min
Factor de potencia	0,84
Tipo de arranque	Directo/estrella-triángulo
Rendimiento del motor 50% η_M *50%*	90,3 %
Rendimiento del motor 75% η_M *75%*	91,3 %
Rendimiento del motor 100% η_M *100%*	91,2 %
Clase de aislamiento	F
Tipo de protección del motor	IP55

Materiales

Carcasa de la bomba	Acero inoxidable
Rodete	Acero inoxidable
Eje	Acero inoxidable
Cierre mecánico	BQ1VGG
Material de la junta	FKM

Dimensiones de instalación

Conexión de tubería del lado de aspiración *DNs*	DN 65
Conexión de tubería del lado de impulsión *DNd*	DN 65

Queda reservado el derecho a realizar modificaciones.

Curvas características

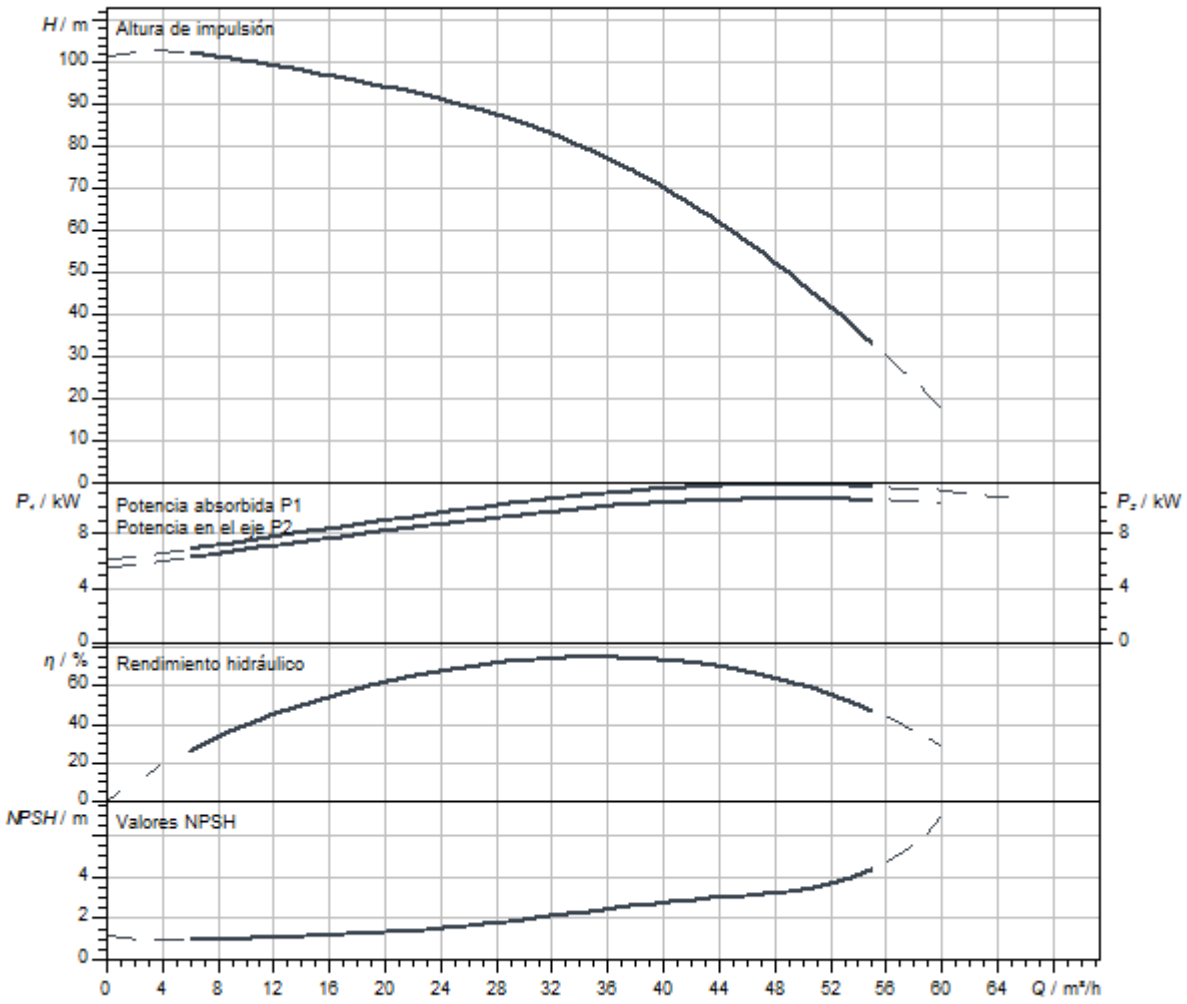

Dimensiones y planos de dimensiones

Helix V 36

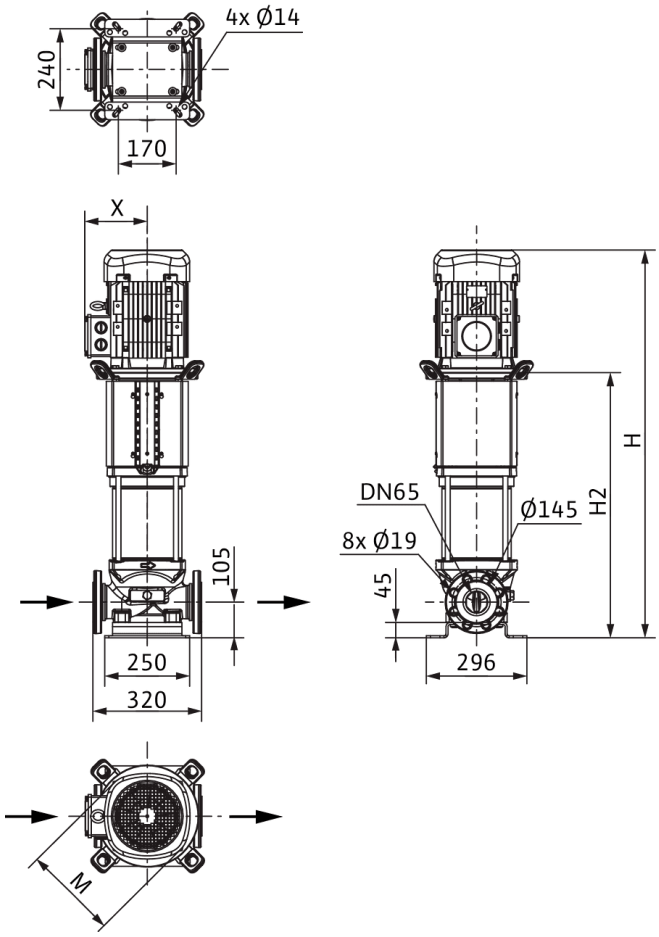

Dimensiones *H*	1248 mm
Dimensiones *H1*	187 mm
Dimensiones *L1*	160 mm
Dimensiones *X*	182 mm
Dimensiones *Ø g*	279 mm
Conexión de tubería del lado de aspiración *DNs*	DN 65
Conexión de tubería del lado de impulsión *DNd*	DN 65
Diámetro del motor *X*	191 mm

Información de pedido

Datos del producto

Marca	Wilo
Denominación del producto	HELIX V3604-2/16/V/KS/400-50
Referencia	4150757
Número EAN	4048482143330
Color	verde/plata
Cantidad mínima de pedido	1
Disponibilidad en el mercado	2010-09-01

Medidas y pesos

Longitud con embalaje	1600 mm
Longitud *L*	320 mm
Altura con embalaje	500 mm
Altura *H*	1248 mm
Ancho con embalaje	400 mm
Ancho *W*	296 mm
Peso bruto aproximado *m*	158 kg
Peso neto aproximado *m*	157 kg

Embalaje

Tipo de embalaje	Palé desechable
Propiedades del embalaje	Embalaje de transporte
Número por palé	1
Número por capa	1

Queda reservado el derecho a realizar modificaciones.



Ficha técnica

Datos del producto

Denominación del producto	HELIX V3604-2/25/V/KS/400-50

Datos hidráulicos

Índice de eficiencia mínima (MEI)	≥0,7
Presión de entrada	10 bar
Presión máxima de trabajo *PN*	25 bar
Boca de impulsión	DN 65
Temperatura mínima del fluido T_{min}	-15 °C
Temperatura máxima del fluido T_{max}	90 °C
Temperatura ambiente mínima T_{min}	-15 °C
Temperatura ambiente máxima T_{max}	50 °C

Datos del motor

Alimentación eléctrica	3~400 V, 50 Hz
Tolerancia de tensión	±10 %
Potencia nominal del motor P_2	11 kW
Clase de eficiencia energética del motor	IE3
Intensidad nominal I_N	21 A
Velocidad nominal *n*	2900 1/min
Factor de potencia	0,84
Tipo de arranque	Directo/estrella-triángulo
Rendimiento del motor 50% η_M *50%*	90,3 %
Rendimiento del motor 75% η_M *75%*	91,3 %
Rendimiento del motor 100% η_M *100%*	91,2 %
Clase de aislamiento	F
Tipo de protección del motor	IP55

Materiales

Carcasa de la bomba	Acero inoxidable
Rodete	Acero inoxidable
Eje	Acero inoxidable
Cierre mecánico	BQ1VGG
Material de la junta	FKM

Dimensiones de instalación

Conexión de tubería del lado de aspiración *DNs*	DN 65
Conexión de tubería del lado de impulsión *DNd*	DN 65

Queda reservado el derecho a realizar modificaciones.

Curvas características

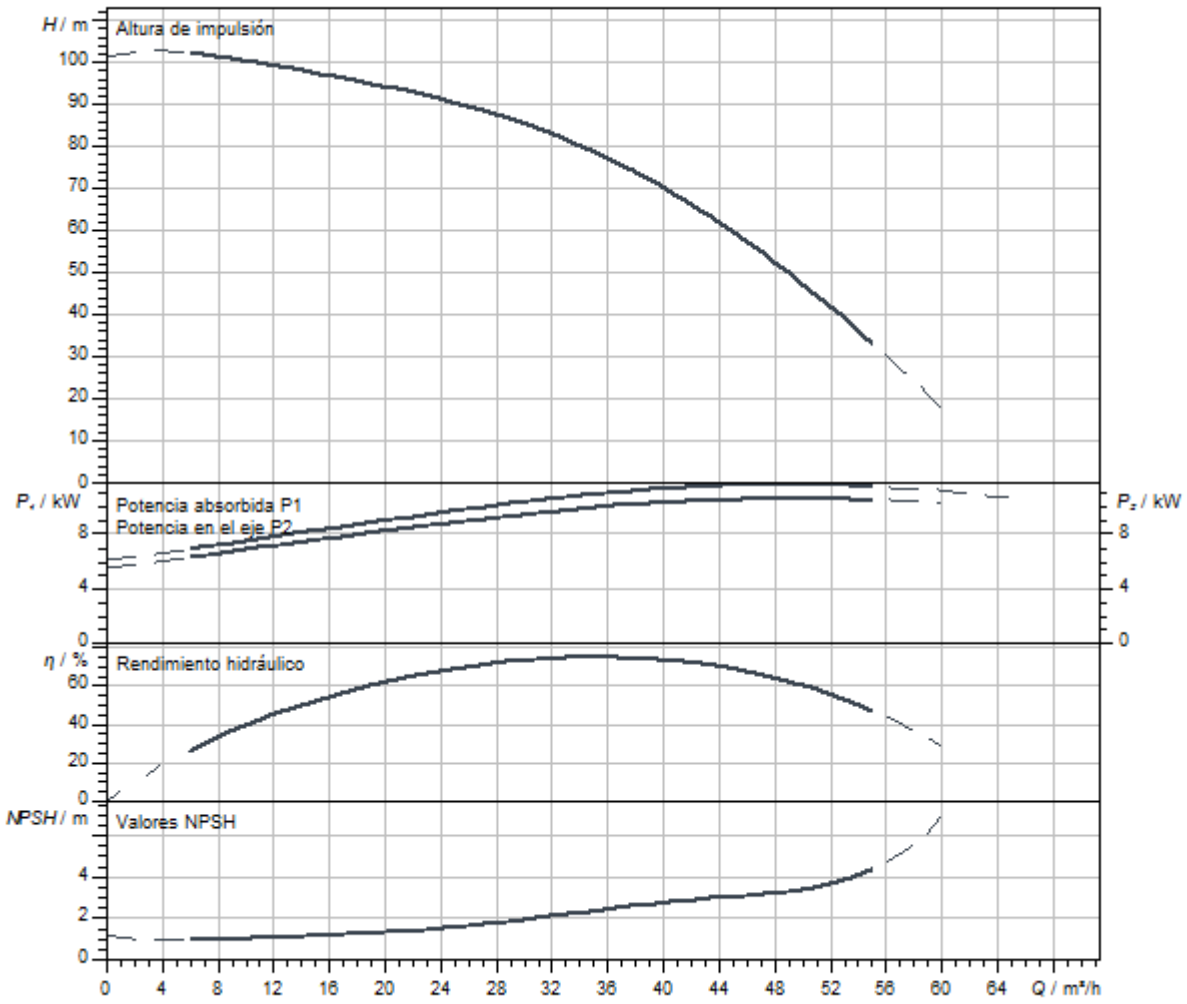

Queda reservado el derecho a realizar modificaciones.

Dimensiones y planos de dimensiones

Helix V 36

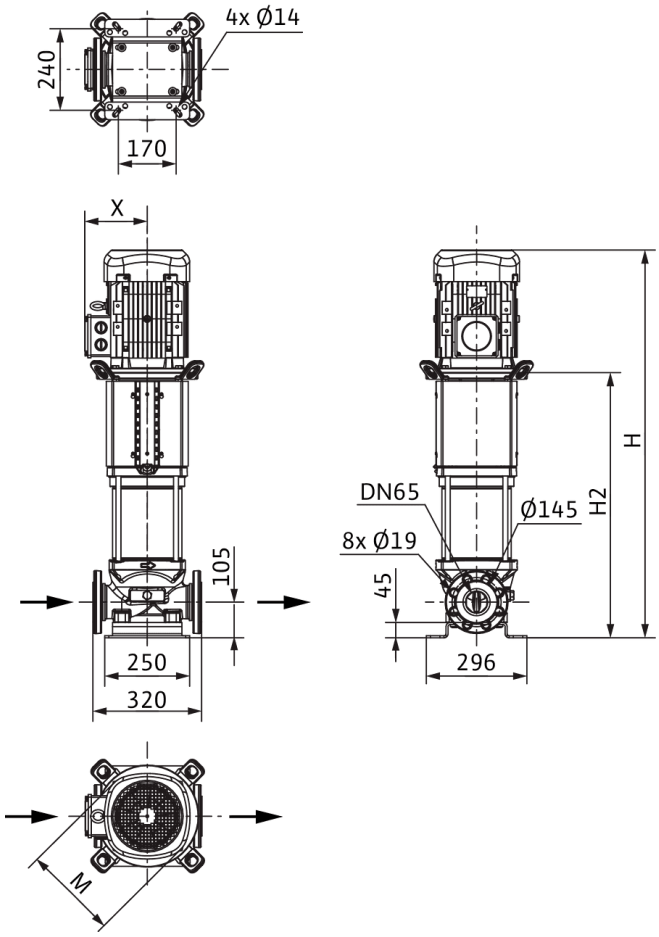

Dimensiones *H*	1248 mm
Dimensiones *H1*	187 mm
Dimensiones *L1*	160 mm
Dimensiones *X*	182 mm
Dimensiones *Ø g*	279 mm
Conexión de tubería del lado de aspiración *DNs*	DN 65
Conexión de tubería del lado de impulsión *DNd*	DN 65
Diámetro del motor *X*	191 mm

Información de pedido

Datos del producto

Marca	Wilo
Denominación del producto	HELIX V3604-2/25/V/KS/400-50
Referencia	4150758
Número EAN	4048482143347
Color	verde/plata
Cantidad mínima de pedido	1
Disponibilidad en el mercado	2010-09-01

Medidas y pesos

Longitud con embalaje	1600 mm
Longitud *L*	320 mm
Altura con embalaje	500 mm
Altura *H*	1248 mm
Ancho con embalaje	400 mm
Ancho *W*	296 mm
Peso bruto aproximado *m*	158 kg
Peso neto aproximado *m*	157 kg

Embalaje

Tipo de embalaje	Palé desechable
Propiedades del embalaje	Embalaje de transporte
Número por palé	1
Número por capa	1

Queda reservado el derecho a realizar modificaciones.



Ficha técnica

Datos del producto

Denominación del producto	HELIX V3604-4/16/E/S/400-50-FF240

Datos hidráulicos

Índice de eficiencia mínima (MEI)	≥0,7
Presión de entrada	10 bar
Presión máxima de trabajo *PN*	16 bar
Boca de impulsión	DN 65
Temperatura mínima del fluido T_{min}	-20 °C
Temperatura máxima del fluido T_{max}	120 °C
Temperatura ambiente mínima T_{min}	-15 °C
Temperatura ambiente máxima T_{max}	50 °C

Datos del motor

Alimentación eléctrica	3~400 V, 50 Hz
Tolerancia de tensión	±10 %
Potencia nominal del motor P_2	11 kW
Clase de eficiencia energética del motor	IE3
Intensidad nominal I_N	21 A
Velocidad nominal *n*	2900 1/min
Factor de potencia	0,84
Tipo de arranque	Directo/estrella-triángulo
Rendimiento del motor 50% η_M *50%*	90,3 %
Rendimiento del motor 75% η_M *75%*	91,3 %
Rendimiento del motor 100% η_M *100%*	91,2 %
Clase de aislamiento	F
Tipo de protección del motor	IP55

Materiales

Carcasa de la bomba	fundición gris
Rodete	Acero inoxidable
Eje	Acero inoxidable
Cierre mecánico	BQ1EGG
Material de la junta	EPDM

Dimensiones de instalación

Conexión de tubería del lado de aspiración *DNs*	DN 65
Conexión de tubería del lado de impulsión *DNd*	DN 65

Queda reservado el derecho a realizar modificaciones.

Curvas características

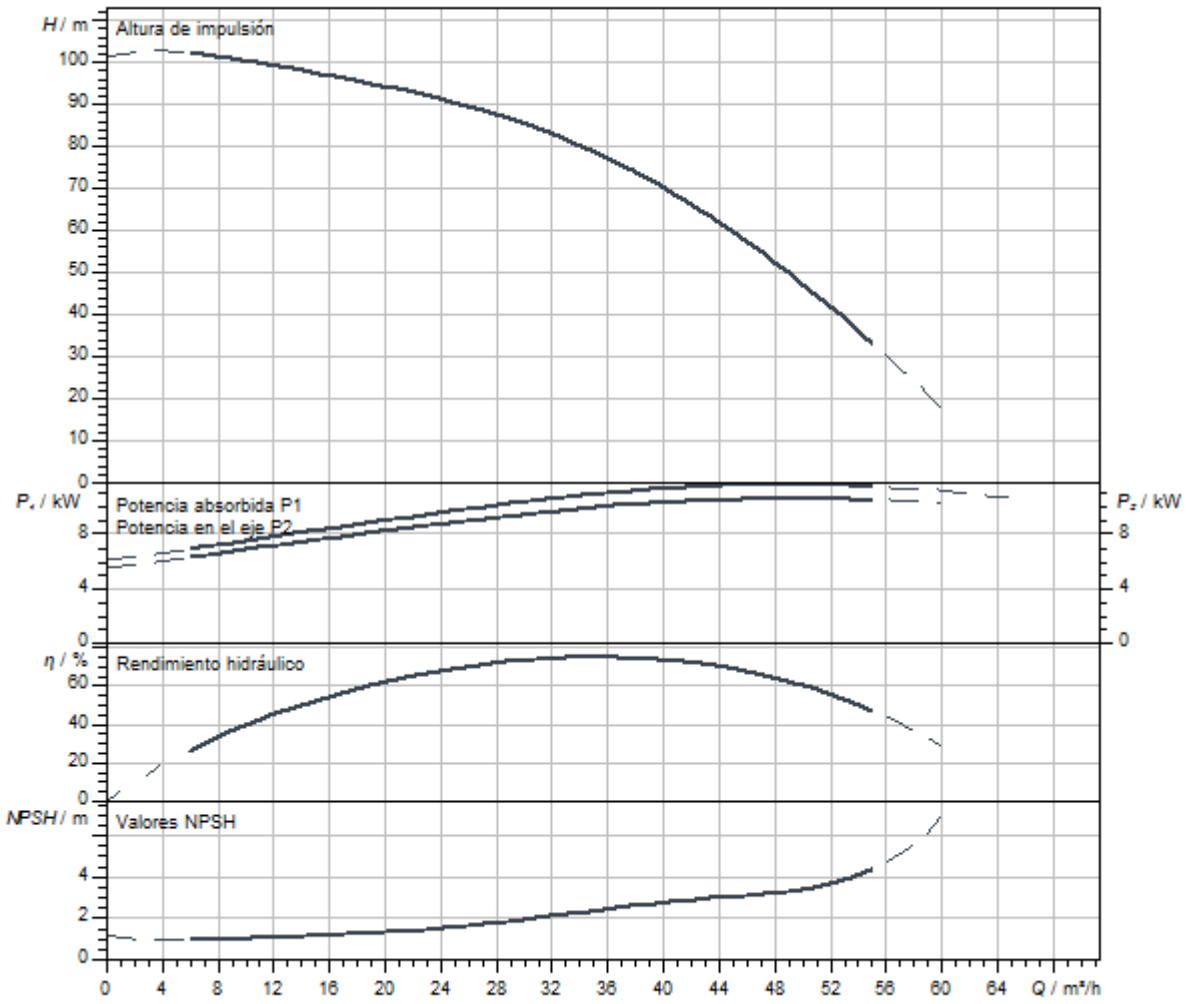

Dimensiones y planos de dimensiones

Helix V 36

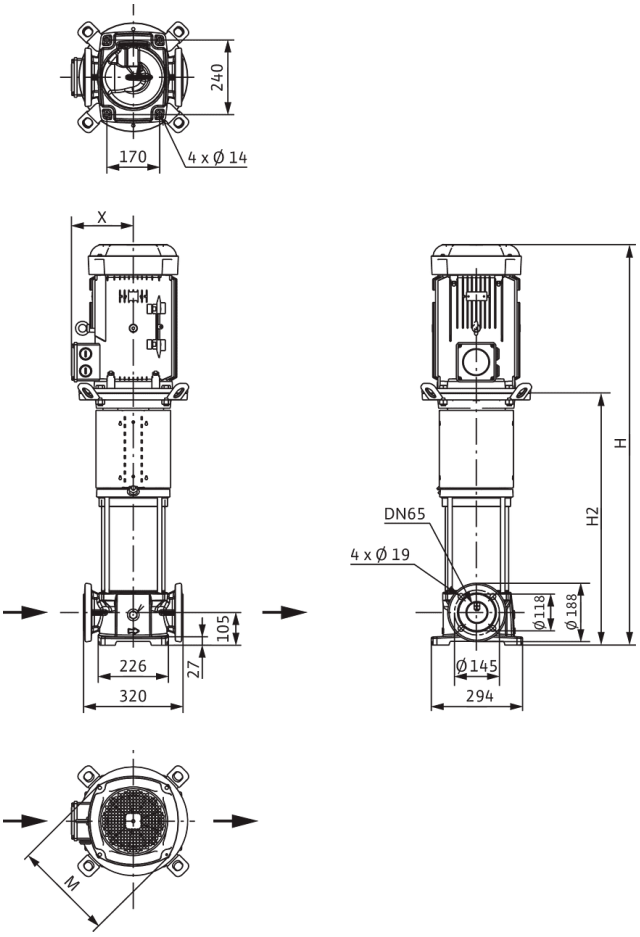

Dimensiones *H*	1039 mm
Dimensiones *H1*	187 mm
Dimensiones *L1*	160 mm
Dimensiones *X*	182 mm
Dimensiones *Ø g*	279 mm
Conexión de tubería del lado de aspiración *DNs*	DN 65
Conexión de tubería del lado de impulsión *DNd*	DN 65
Diámetro del motor *X*	191 mm

Información de pedido

Datos del producto

Marca	Wilo
Denominación del producto	HELIX V3604-4/16/E/S/400-50-FF240
Referencia	4183407
Número EAN	4048482356310
Color	verde/plata
Cantidad mínima de pedido	1
Disponibilidad en el mercado	2014-03-01

Medidas y pesos

Longitud con embalaje	1200 mm
Longitud *L*	320 mm
Altura con embalaje	500 mm
Altura *H*	1039 mm
Ancho con embalaje	400 mm
Ancho *W*	294 mm
Peso bruto aproximado *m*	139 kg
Peso neto aproximado *m*	125 kg

Embalaje

Tipo de embalaje	Palé desechable
Propiedades del embalaje	Embalaje de transporte
Número por palé	1
Número por capa	1



Ficha técnica

Datos del producto

Denominación del producto	HELIX V3604/2-1/16/E/KS/400-50

Datos hidráulicos

Índice de eficiencia mínima (MEI)	≥0,7
Presión de entrada	10 bar
Presión máxima de trabajo *PN*	16 bar
Boca de impulsión	DN 65
Temperatura mínima del fluido T_{min}	-20 °C
Temperatura máxima del fluido T_{max}	120 °C
Temperatura ambiente mínima T_{min}	-15 °C
Temperatura ambiente máxima T_{max}	50 °C

Datos del motor

Alimentación eléctrica	3~400 V, 50 Hz
Tolerancia de tensión	±10 %
Potencia nominal del motor P_2	11 kW
Clase de eficiencia energética del motor	IE3
Intensidad nominal I_N	21 A
Velocidad nominal *n*	2917 1/min
Factor de potencia	0,84
Tipo de arranque	Directo/estrella-triángulo
Rendimiento del motor 50% η_M *50%*	90,3 %
Rendimiento del motor 75% η_M *75%*	91,3 %
Rendimiento del motor 100% η_M *100%*	91,2 %
Clase de aislamiento	F
Tipo de protección del motor	IP55

Materiales

Carcasa de la bomba	Acero inoxidable
Rodete	Acero inoxidable
Eje	Acero inoxidable
Cierre mecánico	BQ1EGG
Material de la junta	EPDM

Dimensiones de instalación

Conexión de tubería del lado de aspiración *DNs*	DN 65
Conexión de tubería del lado de impulsión *DNd*	DN 65

Queda reservado el derecho a realizar modificaciones.

Curvas características

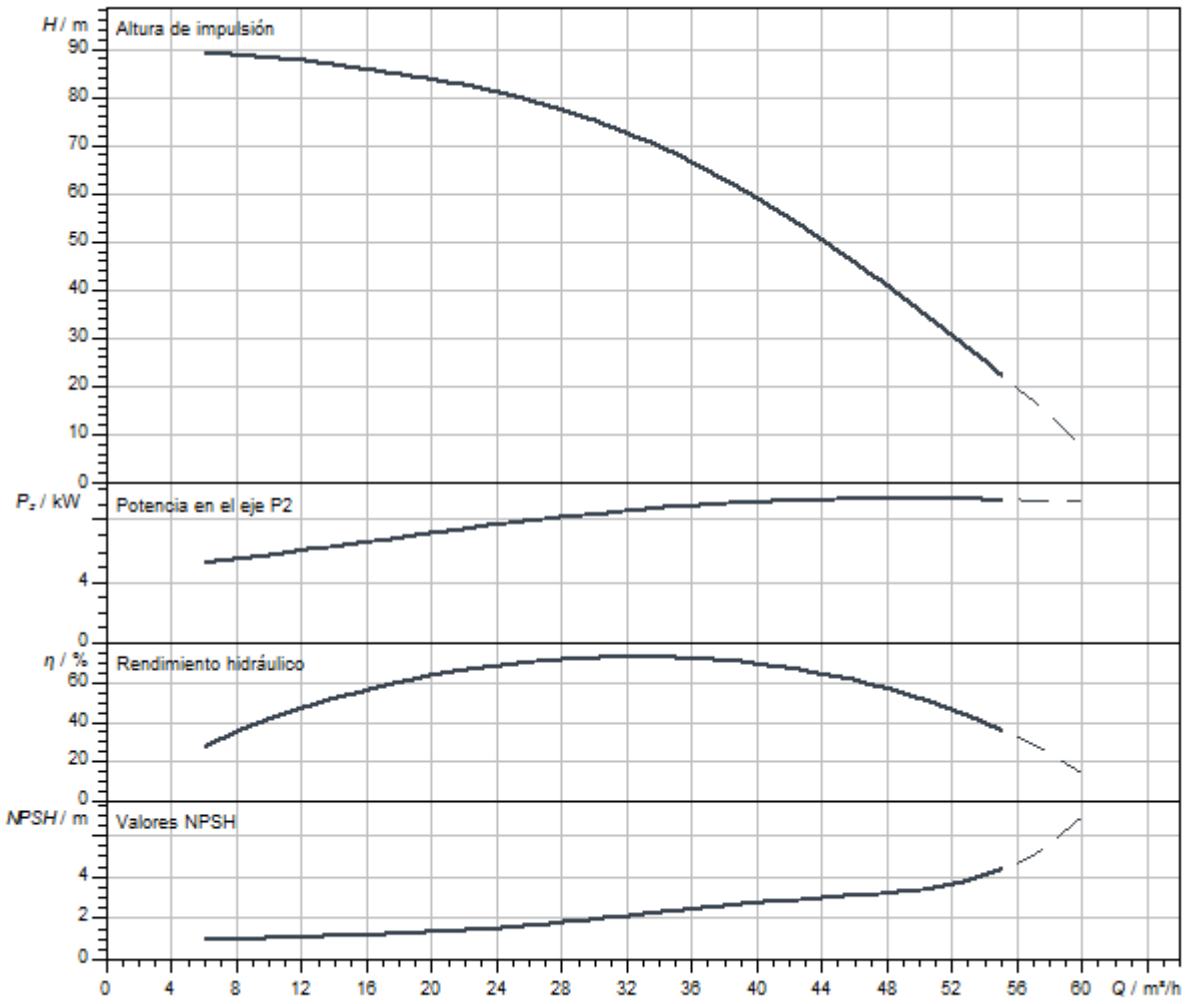

Dimensiones y planos de dimensiones

Helix V 36

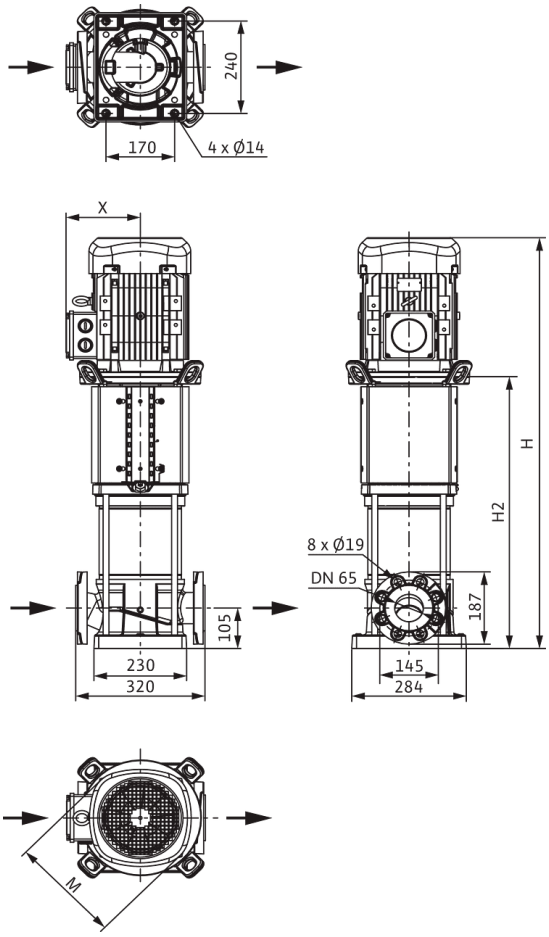

Dimensiones *H*	1182 mm
Dimensiones *H1*	187 mm
Dimensiones *L1*	160 mm
Dimensiones *X*	182 mm
Dimensiones *Ø g*	279 mm
Conexión de tubería del lado de aspiración *DNs*	DN 65
Conexión de tubería del lado de impulsión *DNd*	DN 65
Diámetro del motor *X*	191 mm

Información de pedido

Datos del producto

Marca	Wilo
Denominación del producto	HELIX V3604/2-1/16/E/KS/400-50
Referencia	4249557
Número EAN	4062679187846
Color	verde/plata
Cantidad mínima de pedido	1
Disponibilidad en el mercado	2021-09-28

Medidas y pesos

Longitud con embalaje	1600 mm
Longitud *L*	320 mm
Altura con embalaje	500 mm
Altura *H*	750 mm
Ancho con embalaje	400 mm
Ancho *W*	296 mm
Peso bruto aproximado *m*	146 kg
Peso neto aproximado *m*	130 kg

Embalaje

Tipo de embalaje	Palé desechable
Propiedades del embalaje	Embalaje de transporte
Número por palé	1
Número por capa	1



Ficha técnica

Datos del producto

Denominación del producto	HELIX V3604/2-2/16/V/KS/400-50

Datos hidráulicos

Índice de eficiencia mínima (MEI)	≥0,7
Presión de entrada	10 bar
Presión máxima de trabajo *PN*	16 bar
Boca de impulsión	DN 65
Temperatura mínima del fluido T_{min}	-15 °C
Temperatura máxima del fluido T_{max}	90 °C
Temperatura ambiente mínima T_{min}	-15 °C
Temperatura ambiente máxima T_{max}	50 °C

Datos del motor

Alimentación eléctrica	3~400 V, 50 Hz
Tolerancia de tensión	±10 %
Potencia nominal del motor P_2	11 kW
Clase de eficiencia energética del motor	IE3
Intensidad nominal I_N	21 A
Velocidad nominal *n*	2900 1/min
Factor de potencia	0,84
Tipo de arranque	Directo/estrella-triángulo
Rendimiento del motor 50% η_M *50%*	90,3 %
Rendimiento del motor 75% η_M *75%*	91,3 %
Rendimiento del motor 100% η_M *100%*	91,2 %
Clase de aislamiento	F
Tipo de protección del motor	IP55

Materiales

Carcasa de la bomba	Acero inoxidable
Rodete	Acero inoxidable
Eje	Acero inoxidable
Cierre mecánico	BQ1VGG
Material de la junta	FKM

Dimensiones de instalación

Conexión de tubería del lado de aspiración *DNs*	DN 65
Conexión de tubería del lado de impulsión *DNd*	DN 65

Queda reservado el derecho a realizar modificaciones.

Curvas características

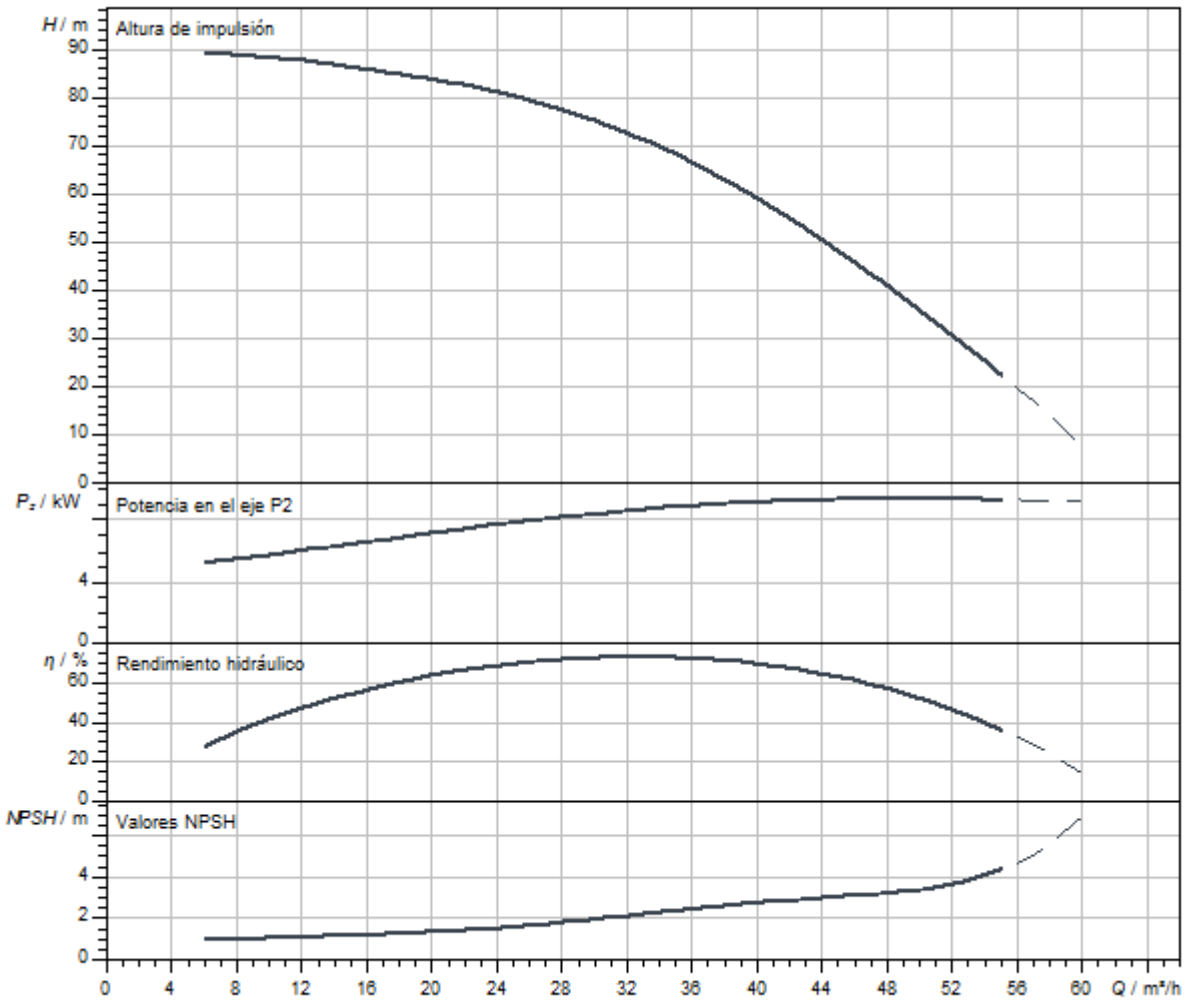

Dimensiones y planos de dimensiones

Helix V 36

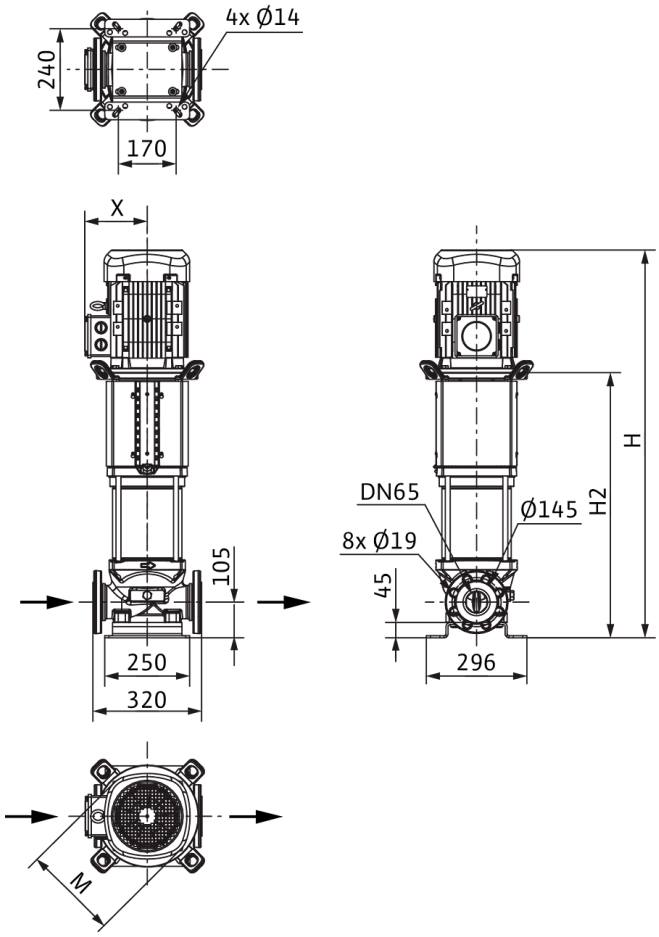

Dimensiones *H*	1248 mm
Dimensiones *H1*	187 mm
Dimensiones *L1*	160 mm
Dimensiones *X*	182 mm
Dimensiones *Ø g*	279 mm
Conexión de tubería del lado de aspiración *DNs*	DN 65
Conexión de tubería del lado de impulsión *DNd*	DN 65
Diámetro del motor *X*	191 mm

Información de pedido

Datos del producto

Marca	Wilo
Denominación del producto	HELIX V3604/2-2/16/V/KS/400-50
Referencia	4150755
Número EAN	4048482143316
Color	verde/plata
Cantidad mínima de pedido	1
Disponibilidad en el mercado	2010-09-01

Medidas y pesos

Longitud con embalaje	1600 mm
Longitud *L*	320 mm
Altura con embalaje	500 mm
Altura *H*	1248 mm
Ancho con embalaje	400 mm
Ancho *W*	296 mm
Peso bruto aproximado *m*	158 kg
Peso neto aproximado *m*	157 kg

Embalaje

Tipo de embalaje	Palé desechable
Propiedades del embalaje	Embalaje de transporte
Número por palé	1
Número por capa	1



Ficha técnica

Datos del producto

Denominación del producto	HELIX V3604/2-2/25/V/KS/400-50

Datos hidráulicos

Índice de eficiencia mínima (MEI)	≥0,7
Presión de entrada	10 bar
Presión máxima de trabajo *PN*	25 bar
Boca de impulsión	DN 65
Temperatura mínima del fluido T_{min}	-15 °C
Temperatura máxima del fluido T_{max}	90 °C
Temperatura ambiente mínima T_{min}	-15 °C
Temperatura ambiente máxima T_{max}	50 °C

Datos del motor

Alimentación eléctrica	3~400 V, 50 Hz
Tolerancia de tensión	±10 %
Potencia nominal del motor P_2	11 kW
Clase de eficiencia energética del motor	IE3
Intensidad nominal I_N	21 A
Velocidad nominal *n*	2900 1/min
Factor de potencia	0,84
Tipo de arranque	Directo/estrella-triángulo
Rendimiento del motor 50% η_M *50%*	90,3 %
Rendimiento del motor 75% η_M *75%*	91,3 %
Rendimiento del motor 100% η_M *100%*	91,2 %
Clase de aislamiento	F
Tipo de protección del motor	IP55

Materiales

Carcasa de la bomba	Acero inoxidable
Rodete	Acero inoxidable
Eje	Acero inoxidable
Cierre mecánico	BQ1VGG
Material de la junta	FKM

Dimensiones de instalación

Conexión de tubería del lado de aspiración *DNs*	DN 65
Conexión de tubería del lado de impulsión *DNd*	DN 65

Queda reservado el derecho a realizar modificaciones.

Curvas características

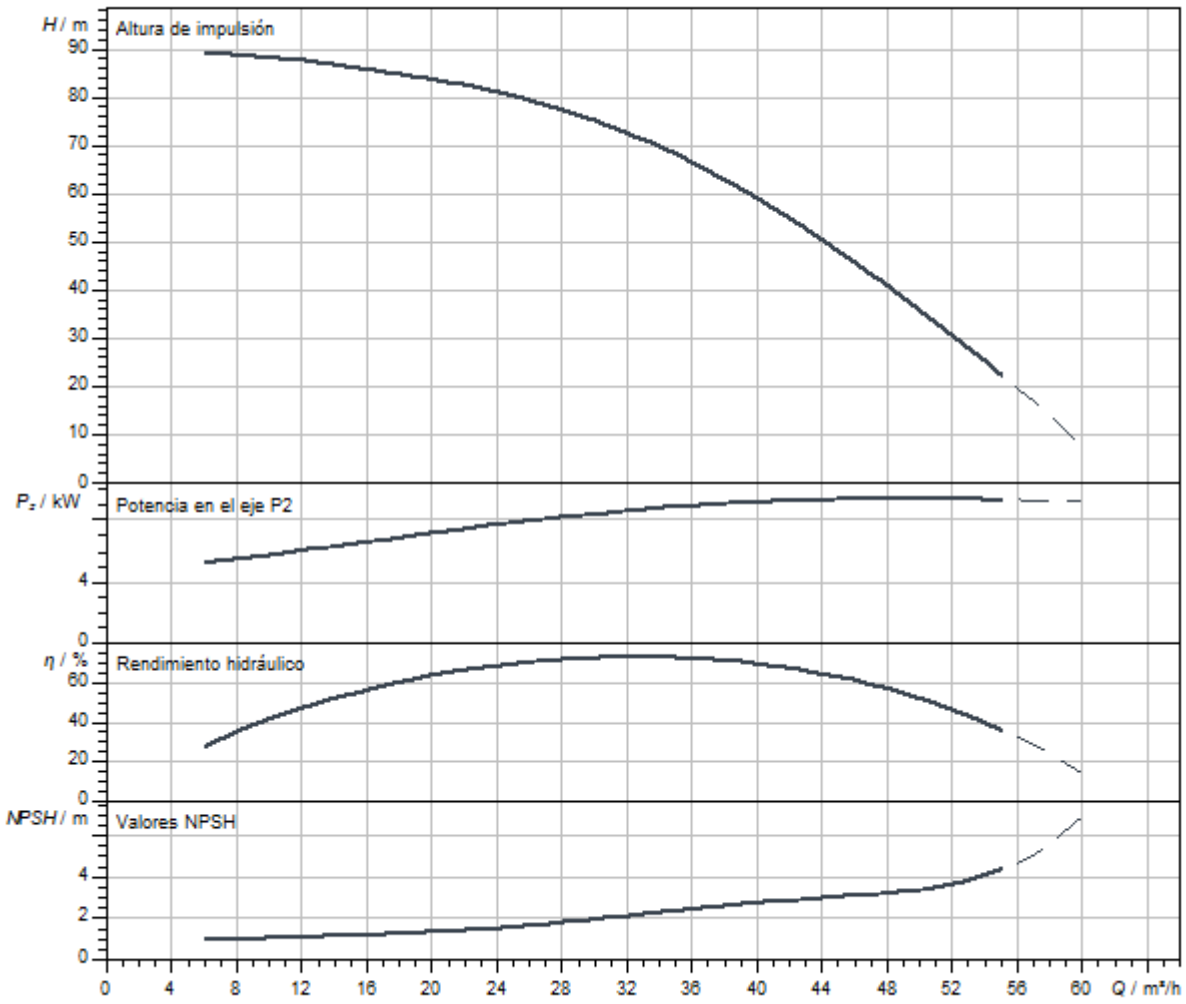

Queda reservado el derecho a realizar modificaciones.

Dimensiones y planos de dimensiones

Helix V 36

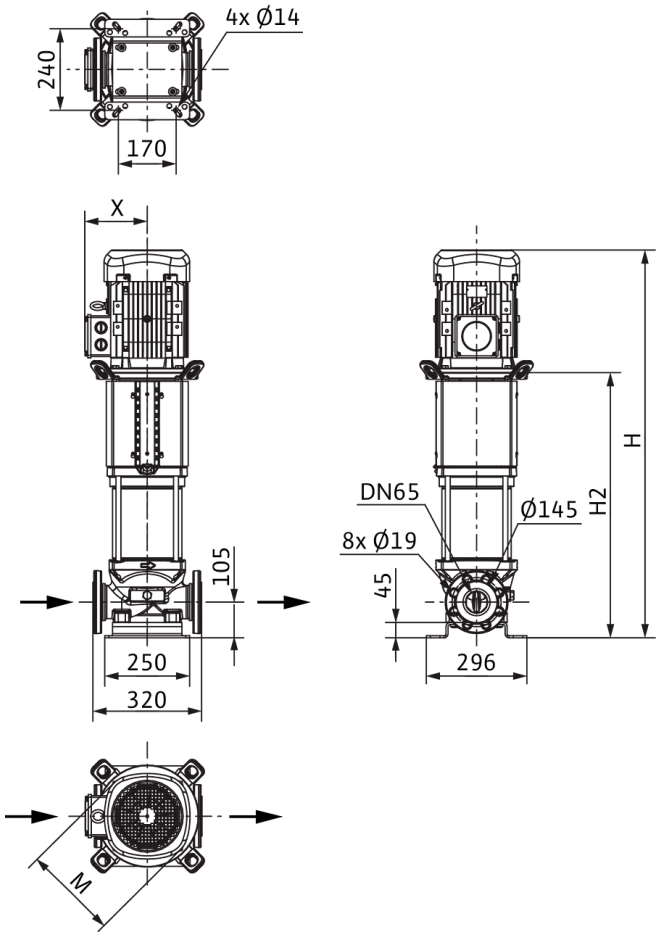

Dimensiones *H*	1248 mm
Dimensiones *H1*	187 mm
Dimensiones *L1*	160 mm
Dimensiones *X*	182 mm
Dimensiones *Ø g*	279 mm
Conexión de tubería del lado de aspiración *DNs*	DN 65
Conexión de tubería del lado de impulsión *DNd*	DN 65
Diámetro del motor *X*	191 mm

Información de pedido

Datos del producto

Marca	Wilo
Denominación del producto	HELIX V3604/2-2/25/V/KS/400-50
Referencia	4150756
Número EAN	4048482143323
Color	verde/plata
Cantidad mínima de pedido	1
Disponibilidad en el mercado	2010-09-01

Medidas y pesos

Longitud con embalaje	1600 mm
Longitud *L*	320 mm
Altura con embalaje	500 mm
Altura *H*	1248 mm
Ancho con embalaje	400 mm
Ancho *W*	296 mm
Peso bruto aproximado *m*	158 kg
Peso neto aproximado *m*	157 kg

Embalaje

Tipo de embalaje	Palé desechable
Propiedades del embalaje	Embalaje de transporte
Número por palé	1
Número por capa	1



Ficha técnica

Datos del producto

Denominación del producto	HELIX V3604/2-4/16/E/S/400-50-FF240

Datos hidráulicos

Índice de eficiencia mínima (MEI)	≥0,7
Presión de entrada	10 bar
Presión máxima de trabajo *PN*	16 bar
Boca de impulsión	DN 65
Temperatura mínima del fluido T_{min}	-20 °C
Temperatura máxima del fluido T_{max}	120 °C
Temperatura ambiente mínima T_{min}	-15 °C
Temperatura ambiente máxima T_{max}	50 °C

Datos del motor

Alimentación eléctrica	3~400 V, 50 Hz
Tolerancia de tensión	±10 %
Potencia nominal del motor P_2	11 kW
Clase de eficiencia energética del motor	IE3
Intensidad nominal I_N	21 A
Velocidad nominal *n*	2900 1/min
Factor de potencia	0,84
Tipo de arranque	Directo/estrella-triángulo
Rendimiento del motor 50% η_M *50%*	90,3 %
Rendimiento del motor 75% η_M *75%*	91,3 %
Rendimiento del motor 100% η_M *100%*	91,2 %
Clase de aislamiento	F
Tipo de protección del motor	IP55

Materiales

Carcasa de la bomba	fundición gris
Rodete	Acero inoxidable
Eje	Acero inoxidable
Cierre mecánico	BQ1EGG
Material de la junta	EPDM

Dimensiones de instalación

Conexión de tubería del lado de aspiración *DNs*	DN 65
Conexión de tubería del lado de impulsión *DNd*	DN 65

Queda reservado el derecho a realizar modificaciones.

Curvas características

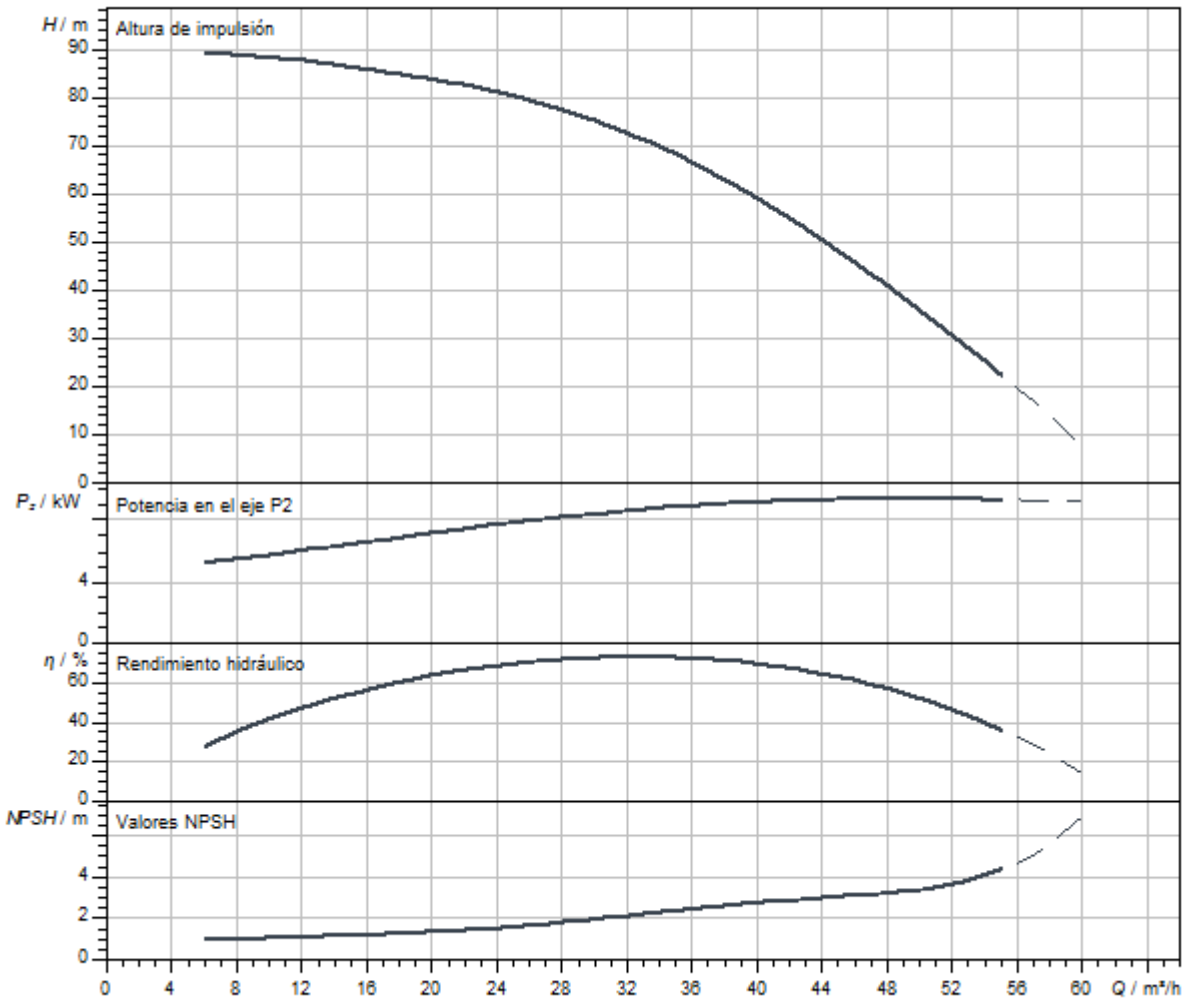

Dimensiones y planos de dimensiones

Helix V 36

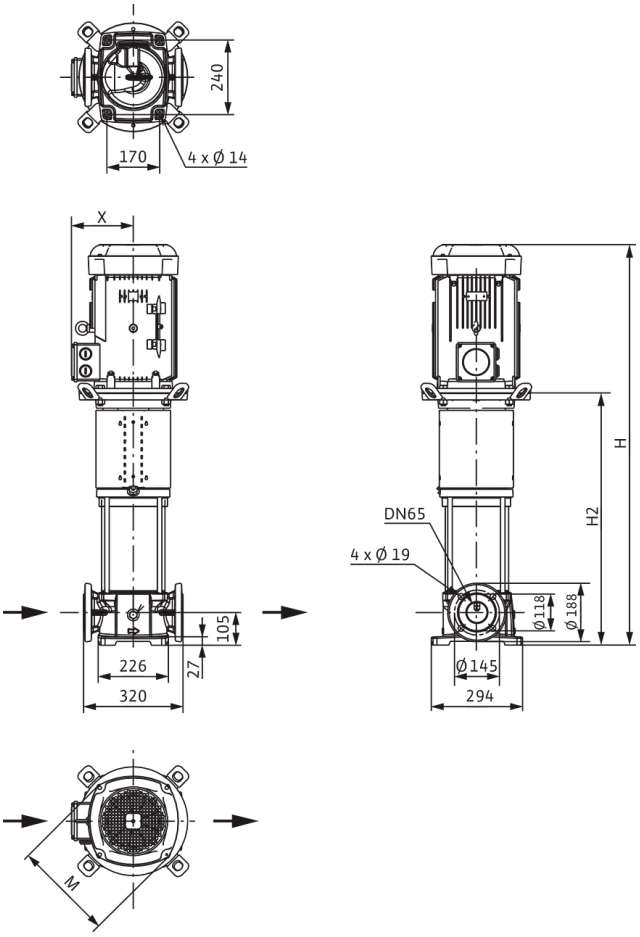

Dimensiones *H*	1039 mm
Dimensiones *H1*	187 mm
Dimensiones *L1*	160 mm
Dimensiones *X*	182 mm
Dimensiones *Ø g*	279 mm
Conexión de tubería del lado de aspiración *DNs*	DN 65
Conexión de tubería del lado de impulsión *DNd*	DN 65
Diámetro del motor *X*	191 mm

Información de pedido

Datos del producto

Marca	Wilo
Denominación del producto	HELIX V3604/2-4/16/E/S/400-50-FF240
Referencia	4183406
Número EAN	4048482356303
Color	verde/plata
Cantidad mínima de pedido	1
Disponibilidad en el mercado	2014-03-01

Medidas y pesos

Longitud con embalaje	1200 mm
Longitud *L*	320 mm
Altura con embalaje	500 mm
Altura *H*	1039 mm
Ancho con embalaje	400 mm
Ancho *W*	294 mm
Peso bruto aproximado *m*	139 kg
Peso neto aproximado *m*	125 kg

Embalaje

Tipo de embalaje	Palé desechable
Propiedades del embalaje	Embalaje de transporte
Número por palé	1
Número por capa	1

Queda reservado el derecho a realizar modificaciones.



Ficha técnica

Datos del producto

Denominación del producto	HELIX V3605-1/16/E/KS/400-50

Datos hidráulicos

Índice de eficiencia mínima (MEI)	≥0,7
Presión de entrada	10 bar
Presión máxima de trabajo *PN*	16 bar
Boca de impulsión	DN 65
Temperatura mínima del fluido T_{min}	-20 °C
Temperatura máxima del fluido T_{max}	120 °C
Temperatura ambiente mínima T_{min}	-15 °C
Temperatura ambiente máxima T_{max}	50 °C

Datos del motor

Alimentación eléctrica	3~400 V, 50 Hz
Tolerancia de tensión	±10 %
Potencia nominal del motor P_2	15 kW
Clase de eficiencia energética del motor	IE3
Intensidad nominal I_N	26,7 A
Velocidad nominal *n*	2900 1/min
Factor de potencia	0,88
Tipo de arranque	Estrella-triángulo (SD)
Rendimiento del motor 50% η_M *50%*	90,2 %
Rendimiento del motor 75% η_M *75%*	91,8 %
Rendimiento del motor 100% η_M *100%*	91,9 %
Clase de aislamiento	F
Tipo de protección del motor	IP55

Materiales

Carcasa de la bomba	Acero inoxidable
Rodete	Acero inoxidable
Eje	Acero inoxidable
Cierre mecánico	BQ1EGG
Material de la junta	EPDM

Dimensiones de instalación

Conexión de tubería del lado de aspiración *DNs*	DN 65
Conexión de tubería del lado de impulsión *DNd*	DN 65

Queda reservado el derecho a realizar modificaciones.

Curvas características

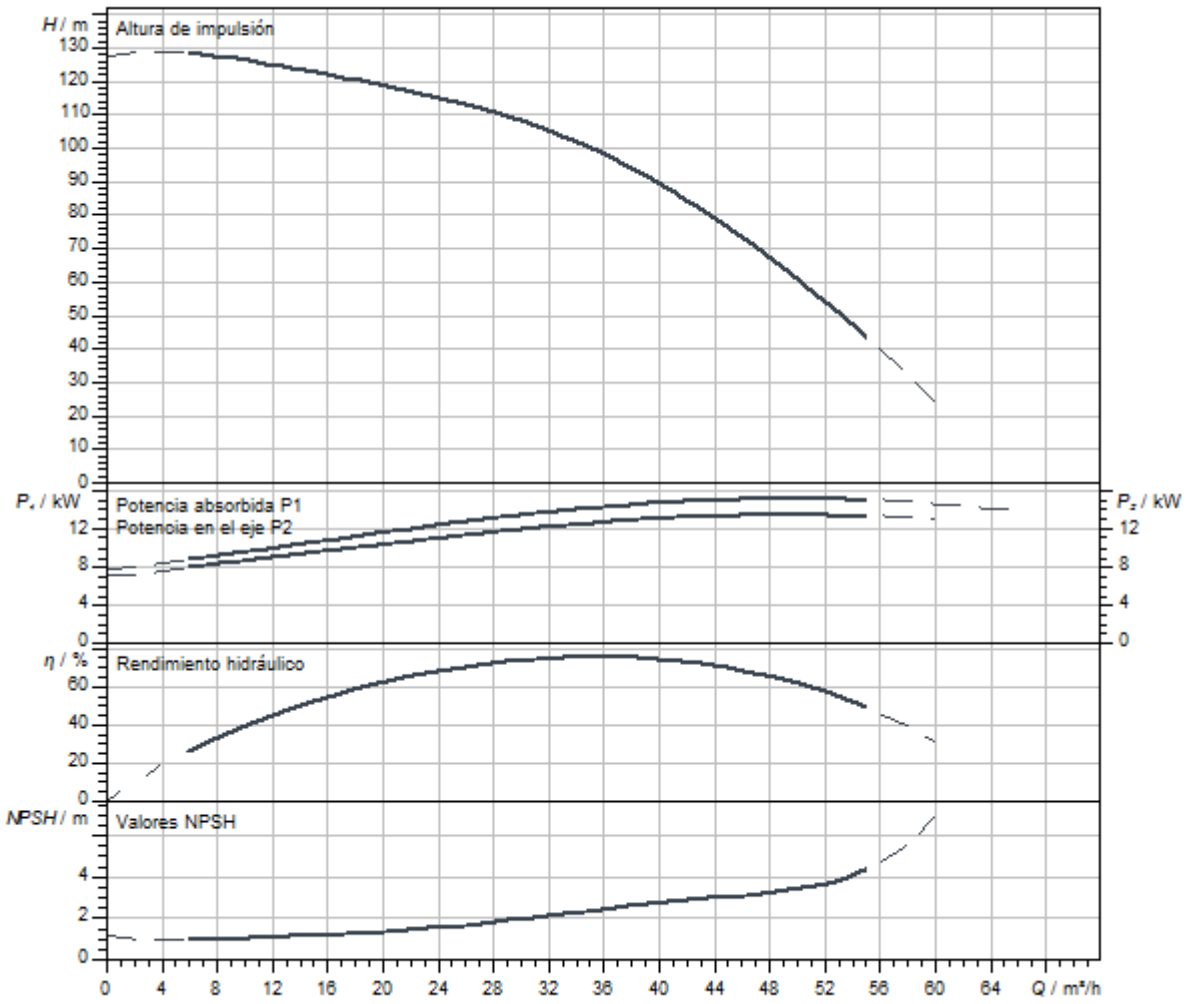

Queda reservado el derecho a realizar modificaciones.

Dimensiones y planos de dimensiones

Helix V 36

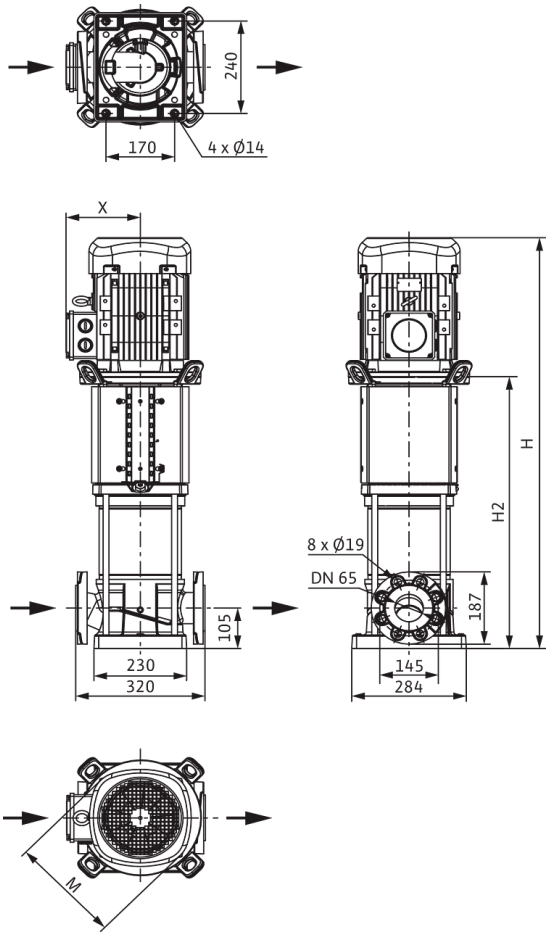

Dimensiones *H*	1359 mm
Dimensiones *H1*	187 mm
Dimensiones *L1*	160 mm
Dimensiones *X*	200 mm
Dimensiones *Ø g*	302 mm
Conexión de tubería del lado de aspiración *DNs*	DN 65
Conexión de tubería del lado de impulsión *DNd*	DN 65
Diámetro del motor *X*	218 mm

Información de pedido

Datos del producto

Marca	Wilo
Denominación del producto	HELIX V3605-1/16/E/KS/400-50
Referencia	4246684
Número EAN	4062679186979
Color	verde/plata
Cantidad mínima de pedido	1
Disponibilidad en el mercado	2021-09-28

Medidas y pesos

Longitud con embalaje	1600 mm
Longitud *L*	320 mm
Altura con embalaje	650 mm
Altura *H*	1359 mm
Ancho con embalaje	800 mm
Ancho *W*	296 mm
Peso bruto aproximado *m*	209 kg
Peso neto aproximado *m*	179 kg

Embalaje

Tipo de embalaje	Palé desechable
Propiedades del embalaje	Embalaje de transporte
Número por palé	1
Número por capa	1

Queda reservado el derecho a realizar modificaciones.



Ficha técnica

Datos del producto

Denominación del producto	HELIX V3605-2/16/V/KS/400-50

Datos hidráulicos

Índice de eficiencia mínima (MEI)	≥0,7
Presión de entrada	10 bar
Presión máxima de trabajo *PN*	16 bar
Boca de impulsión	DN 65
Temperatura mínima del fluido T_{min}	-15 °C
Temperatura máxima del fluido T_{max}	90 °C
Temperatura ambiente mínima T_{min}	-15 °C
Temperatura ambiente máxima T_{max}	50 °C

Datos del motor

Alimentación eléctrica	3~400 V, 50 Hz
Tolerancia de tensión	±10 %
Potencia nominal del motor P_2	15 kW
Clase de eficiencia energética del motor	IE3
Intensidad nominal I_N	26,7 A
Velocidad nominal *n*	2900 1/min
Factor de potencia	0,88
Tipo de arranque	Estrella-triángulo (SD)
Rendimiento del motor 50% η_M *50%*	90,2 %
Rendimiento del motor 75% η_M *75%*	91,8 %
Rendimiento del motor 100% η_M *100%*	91,9 %
Clase de aislamiento	F
Tipo de protección del motor	IP55

Materiales

Carcasa de la bomba	Acero inoxidable
Rodete	Acero inoxidable
Eje	Acero inoxidable
Cierre mecánico	BQ1VGG
Material de la junta	FKM

Dimensiones de instalación

Conexión de tubería del lado de aspiración *DNs*	DN 65
Conexión de tubería del lado de impulsión *DNd*	DN 65

Queda reservado el derecho a realizar modificaciones.

Curvas características

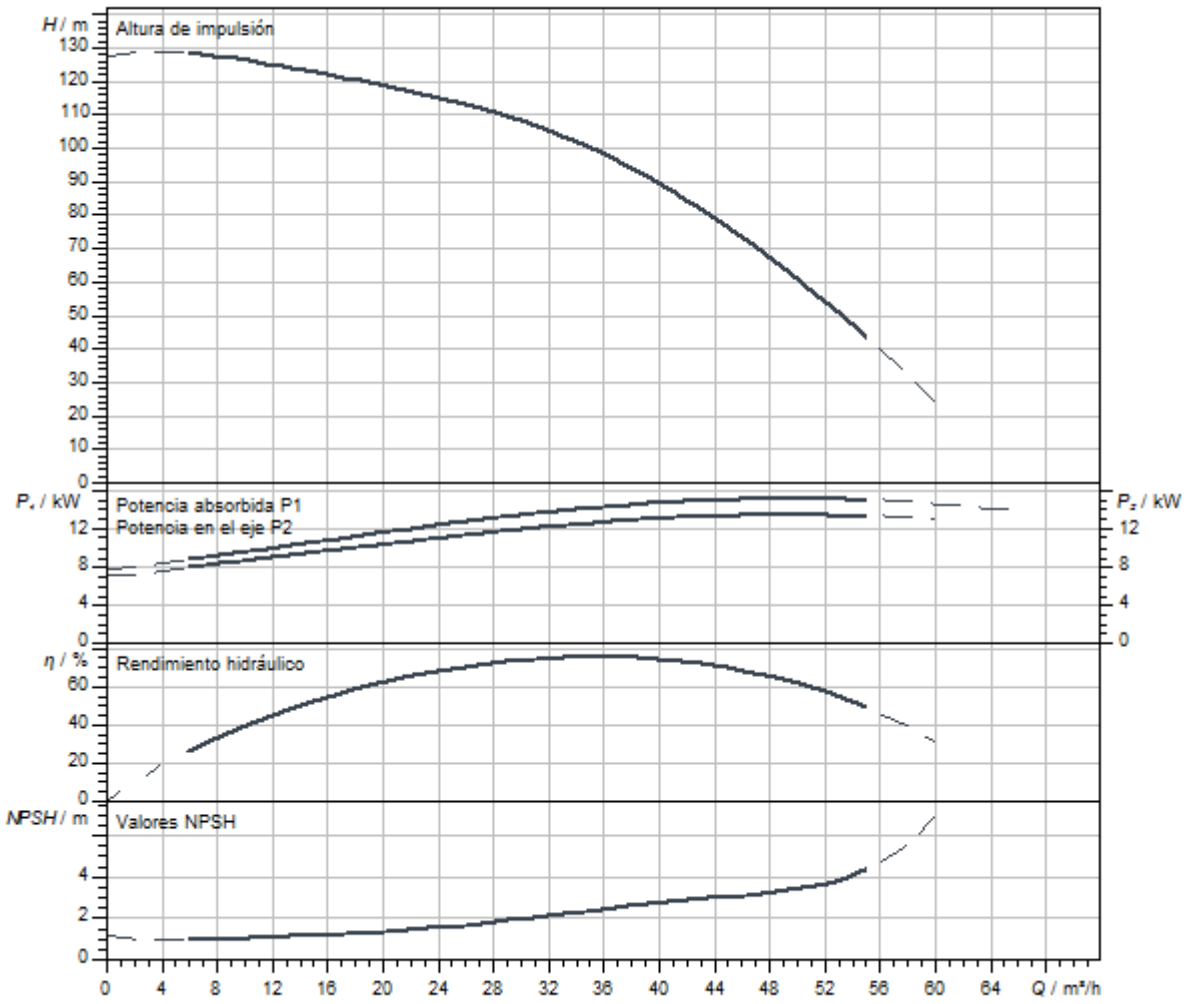

Queda reservado el derecho a realizar modificaciones.

Dimensiones y planos de dimensiones

Helix V 36

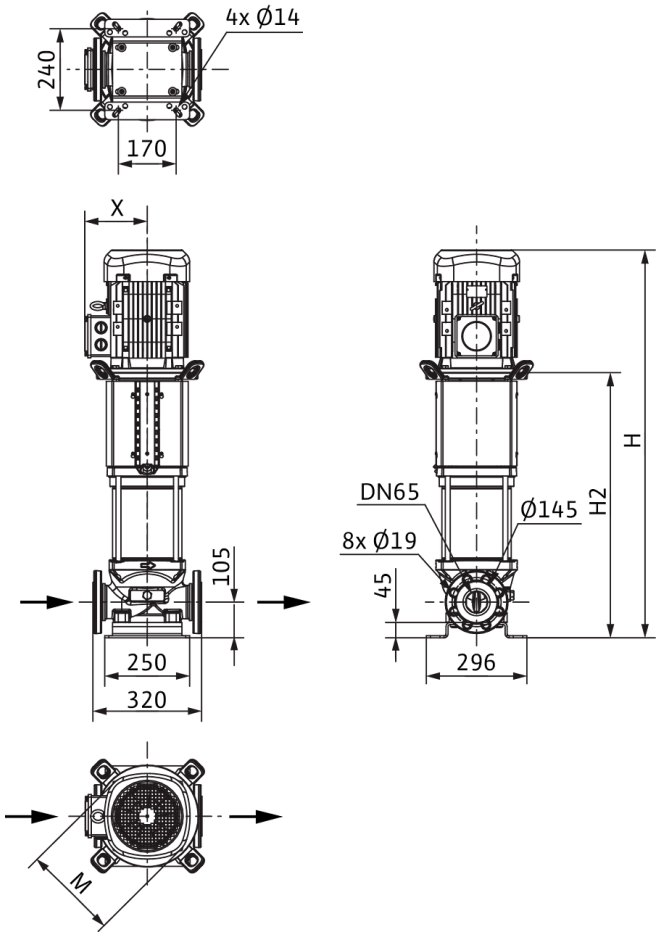

Dimensiones *H*	1425 mm
Dimensiones *H1*	187 mm
Dimensiones *L1*	160 mm
Dimensiones *X*	200 mm
Dimensiones *Ø g*	302 mm
Conexión de tubería del lado de aspiración *DNs*	DN 65
Conexión de tubería del lado de impulsión *DNd*	DN 65
Diámetro del motor *X*	218 mm

Información de pedido

Datos del producto

Marca	Wilo
Denominación del producto	HELIX V3605-2/16/V/KS/400-50
Referencia	4150761
Número EAN	4048482143378
Color	verde/plata
Cantidad mínima de pedido	1
Disponibilidad en el mercado	2010-09-01

Medidas y pesos

Longitud con embalaje	1600 mm
Longitud *L*	320 mm
Altura con embalaje	650 mm
Altura *H*	1425 mm
Ancho con embalaje	800 mm
Ancho *W*	296 mm
Peso bruto aproximado *m*	228 kg
Peso neto aproximado *m*	198 kg

Embalaje

Tipo de embalaje	Palé desechable
Propiedades del embalaje	Embalaje de transporte
Número por palé	1
Número por capa	1



Ficha técnica

Datos del producto

Denominación del producto	HELIX V3605-2/25/V/KS/400-50

Datos hidráulicos

Índice de eficiencia mínima (MEI)	≥0,7
Presión de entrada	10 bar
Presión máxima de trabajo *PN*	25 bar
Boca de impulsión	DN 65
Temperatura mínima del fluido T_{min}	-15 °C
Temperatura máxima del fluido T_{max}	90 °C
Temperatura ambiente mínima T_{min}	-15 °C
Temperatura ambiente máxima T_{max}	50 °C

Datos del motor

Alimentación eléctrica	3~400 V, 50 Hz
Tolerancia de tensión	±10 %
Potencia nominal del motor P_2	15 kW
Clase de eficiencia energética del motor	IE3
Intensidad nominal I_N	26,7 A
Velocidad nominal *n*	2900 1/min
Factor de potencia	0,88
Tipo de arranque	Estrella-triángulo (SD)
Rendimiento del motor 50% η_M *50%*	90,2 %
Rendimiento del motor 75% η_M *75%*	91,8 %
Rendimiento del motor 100% η_M *100%*	91,9 %
Clase de aislamiento	F
Tipo de protección del motor	IP55

Materiales

Carcasa de la bomba	Acero inoxidable
Rodete	Acero inoxidable
Eje	Acero inoxidable
Cierre mecánico	BQ1VGG
Material de la junta	FKM

Dimensiones de instalación

Conexión de tubería del lado de aspiración *DNs*	DN 65
Conexión de tubería del lado de impulsión *DNd*	DN 65

Queda reservado el derecho a realizar modificaciones.

Curvas características

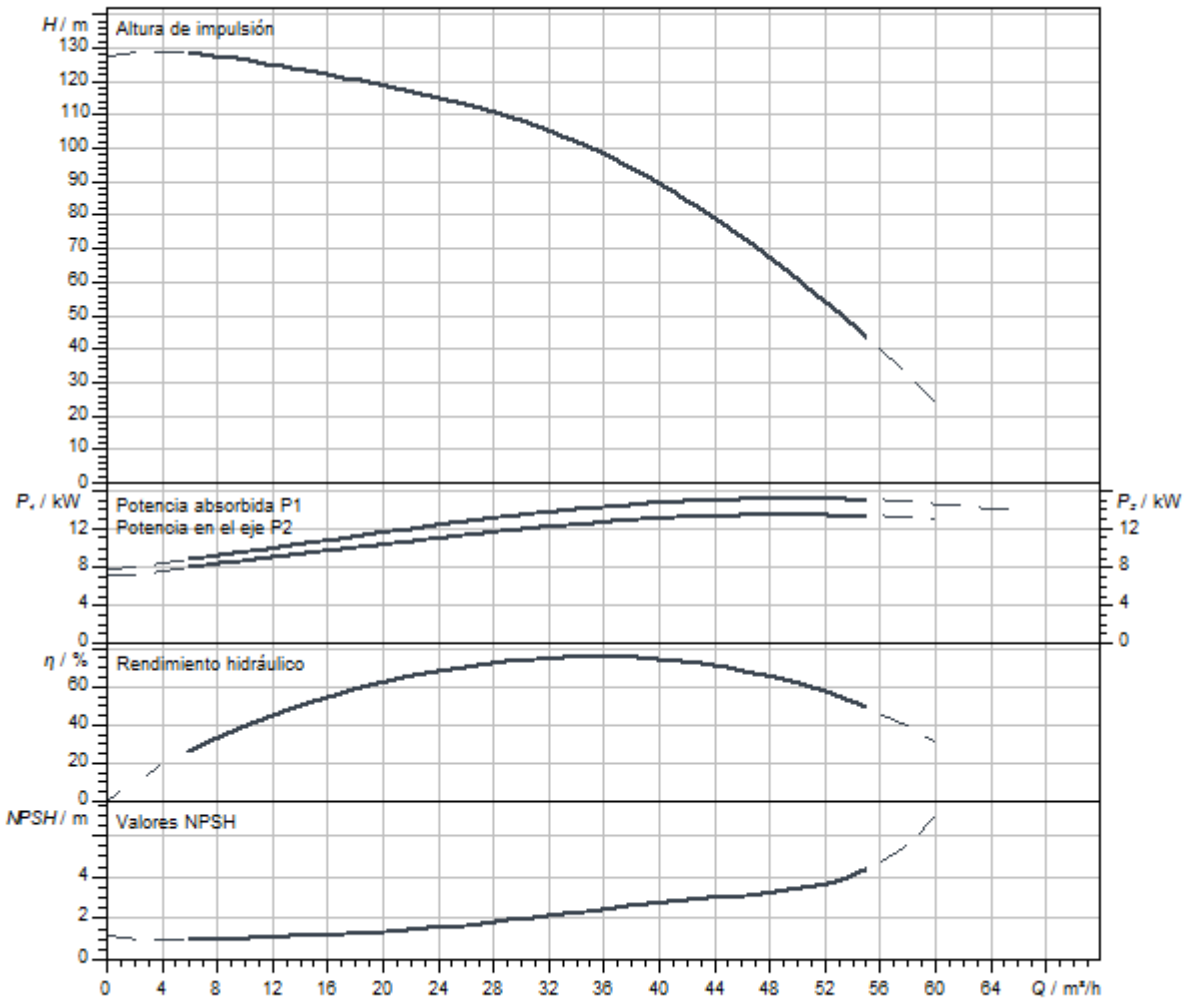

Queda reservado el derecho a realizar modificaciones.

Dimensiones y planos de dimensiones

Helix V 36

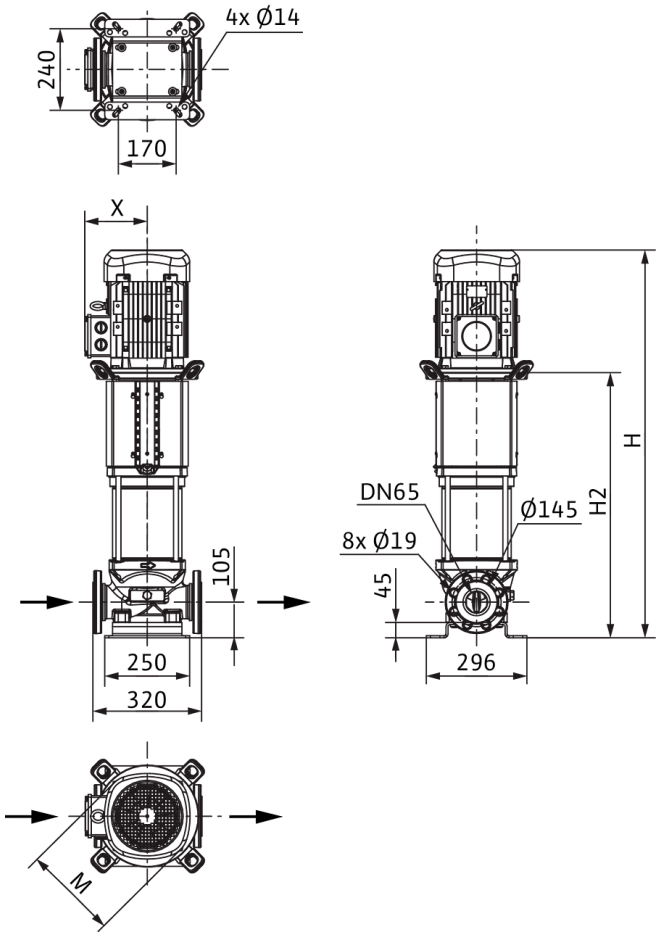

Dimensiones *H*	1425 mm
Dimensiones *H1*	187 mm
Dimensiones *L1*	160 mm
Dimensiones *X*	200 mm
Dimensiones *Ø g*	302 mm
Conexión de tubería del lado de aspiración *DNs*	DN 65
Conexión de tubería del lado de impulsión *DNd*	DN 65
Diámetro del motor *X*	218 mm

Información de pedido

Datos del producto

Marca	Wilo
Denominación del producto	HELIX V3605-2/25/V/KS/400-50
Referencia	4150762
Número EAN	4048482143385
Color	verde/plata
Cantidad mínima de pedido	1
Disponibilidad en el mercado	2010-09-01

Medidas y pesos

Longitud con embalaje	1600 mm
Longitud *L*	320 mm
Altura con embalaje	650 mm
Altura *H*	1425 mm
Ancho con embalaje	800 mm
Ancho *W*	296 mm
Peso bruto aproximado *m*	228 kg
Peso neto aproximado *m*	198 kg

Embalaje

Tipo de embalaje	Palé desechable
Propiedades del embalaje	Embalaje de transporte
Número por palé	1
Número por capa	1

Queda reservado el derecho a realizar modificaciones.



Ficha técnica

Datos del producto

Denominación del producto	HELIX V3605-4/16/E/KS/400-50

Datos hidráulicos

Índice de eficiencia mínima (MEI)	≥0,7
Presión de entrada	10 bar
Presión máxima de trabajo *PN*	16 bar
Boca de impulsión	DN 65
Temperatura mínima del fluido T_{min}	-20 °C
Temperatura máxima del fluido T_{max}	120 °C
Temperatura ambiente mínima T_{min}	-15 °C
Temperatura ambiente máxima T_{max}	50 °C

Datos del motor

Alimentación eléctrica	3~400 V, 50 Hz
Tolerancia de tensión	±10 %
Potencia nominal del motor P_2	15 kW
Clase de eficiencia energética del motor	IE3
Intensidad nominal I_N	26,7 A
Velocidad nominal *n*	2900 1/min
Factor de potencia	0,88
Tipo de arranque	Estrella-triángulo (SD)
Rendimiento del motor 50% η_M *50%*	90,2 %
Rendimiento del motor 75% η_M *75%*	91,8 %
Rendimiento del motor 100% η_M *100%*	91,9 %
Clase de aislamiento	F
Tipo de protección del motor	IP55

Materiales

Carcasa de la bomba	fundición gris
Rodete	Acero inoxidable
Eje	Acero inoxidable
Cierre mecánico	BQ1EGG
Material de la junta	EPDM

Dimensiones de instalación

Conexión de tubería del lado de aspiración *DNs*	DN 65
Conexión de tubería del lado de impulsión *DNd*	DN 65

Queda reservado el derecho a realizar modificaciones.

Curvas características

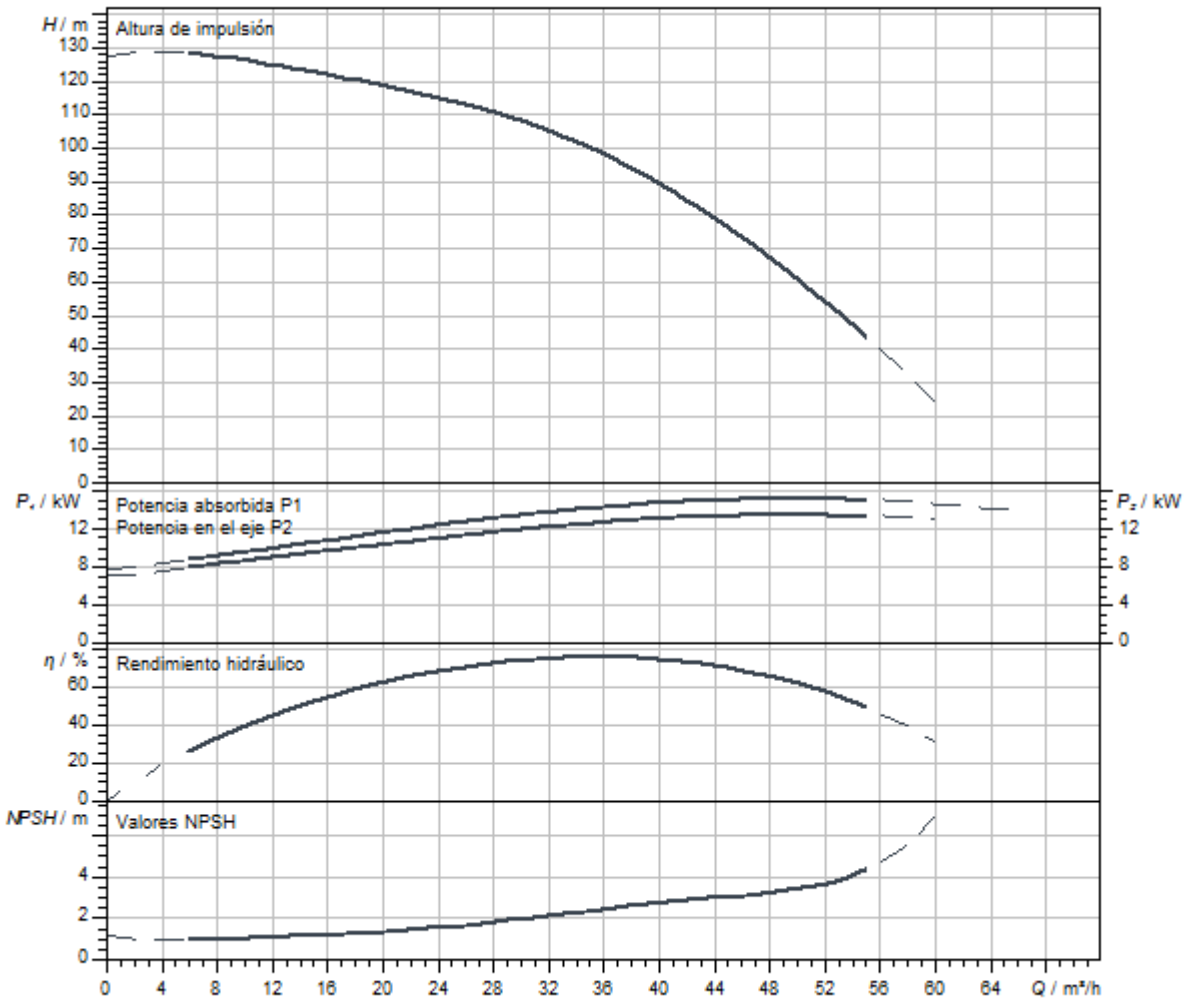

Queda reservado el derecho a realizar modificaciones.

Dimensiones y planos de dimensiones

Helix V 36

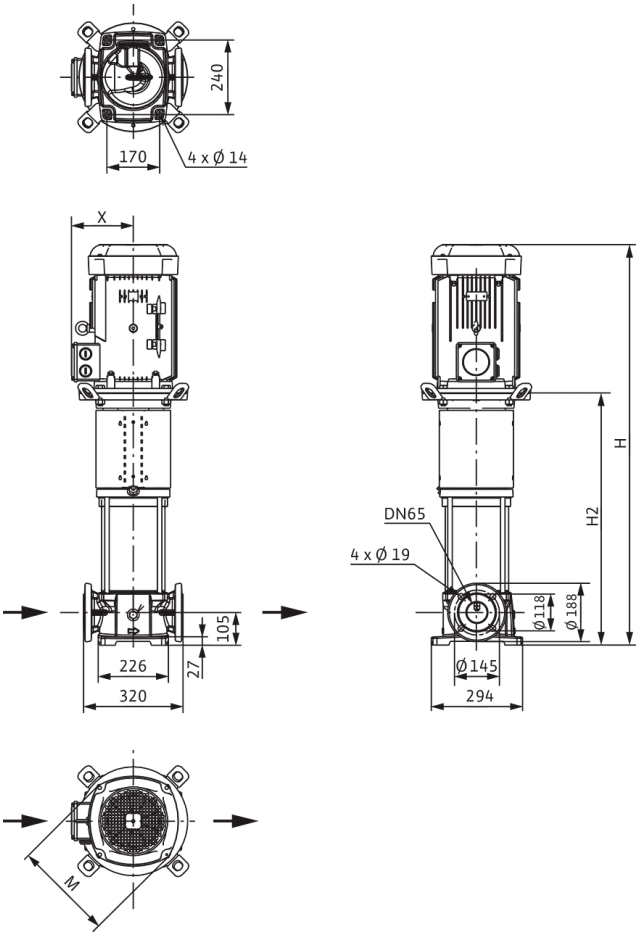

Dimensiones *H*	1365 mm
Dimensiones *H1*	187 mm
Dimensiones *L1*	160 mm
Dimensiones *X*	200 mm
Dimensiones *Ø g*	302 mm
Conexión de tubería del lado de aspiración *DNs*	DN 65
Conexión de tubería del lado de impulsión *DNd*	DN 65
Diámetro del motor *X*	218 mm

Información de pedido

Datos del producto

Marca	Wilo
Denominación del producto	HELIX V3605-4/16/E/KS/400-50
Referencia	4183409
Número EAN	4048482356334
Color	verde/plata
Cantidad mínima de pedido	1
Disponibilidad en el mercado	2014-03-01

Medidas y pesos

Longitud con embalaje	1600 mm
Longitud *L*	320 mm
Altura con embalaje	650 mm
Altura *H*	1365 mm
Ancho con embalaje	800 mm
Ancho *W*	296 mm
Peso bruto aproximado *m*	209 kg
Peso neto aproximado *m*	179 kg

Embalaje

Tipo de embalaje	Palé desechable
Propiedades del embalaje	Embalaje de transporte
Número por palé	1
Número por capa	1

Queda reservado el derecho a realizar modificaciones.



Ficha técnica

Datos del producto

Denominación del producto	HELIX V3605/2-1/16/E/KS/400-50

Datos hidráulicos

Índice de eficiencia mínima (MEI)	≥0,7
Presión de entrada	10 bar
Presión máxima de trabajo *PN*	16 bar
Boca de impulsión	DN 65
Temperatura mínima del fluido T_{min}	-20 °C
Temperatura máxima del fluido T_{max}	120 °C
Temperatura ambiente mínima T_{min}	-15 °C
Temperatura ambiente máxima T_{max}	50 °C

Datos del motor

Alimentación eléctrica	3~400 V, 50 Hz
Tolerancia de tensión	±10 %
Potencia nominal del motor P_2	15 kW
Clase de eficiencia energética del motor	IE3
Intensidad nominal I_N	26,7 A
Velocidad nominal *n*	2900 1/min
Factor de potencia	0,88
Tipo de arranque	Estrella-triángulo (SD)
Rendimiento del motor 50% η_M *50%*	90,2 %
Rendimiento del motor 75% η_M *75%*	91,8 %
Rendimiento del motor 100% η_M *100%*	91,9 %
Clase de aislamiento	F
Tipo de protección del motor	IP55

Materiales

Carcasa de la bomba	Acero inoxidable
Rodete	Acero inoxidable
Eje	Acero inoxidable
Cierre mecánico	BQ1EGG
Material de la junta	EPDM

Dimensiones de instalación

Conexión de tubería del lado de aspiración *DNs*	DN 65
Conexión de tubería del lado de impulsión *DNd*	DN 65

Queda reservado el derecho a realizar modificaciones.

Curvas características

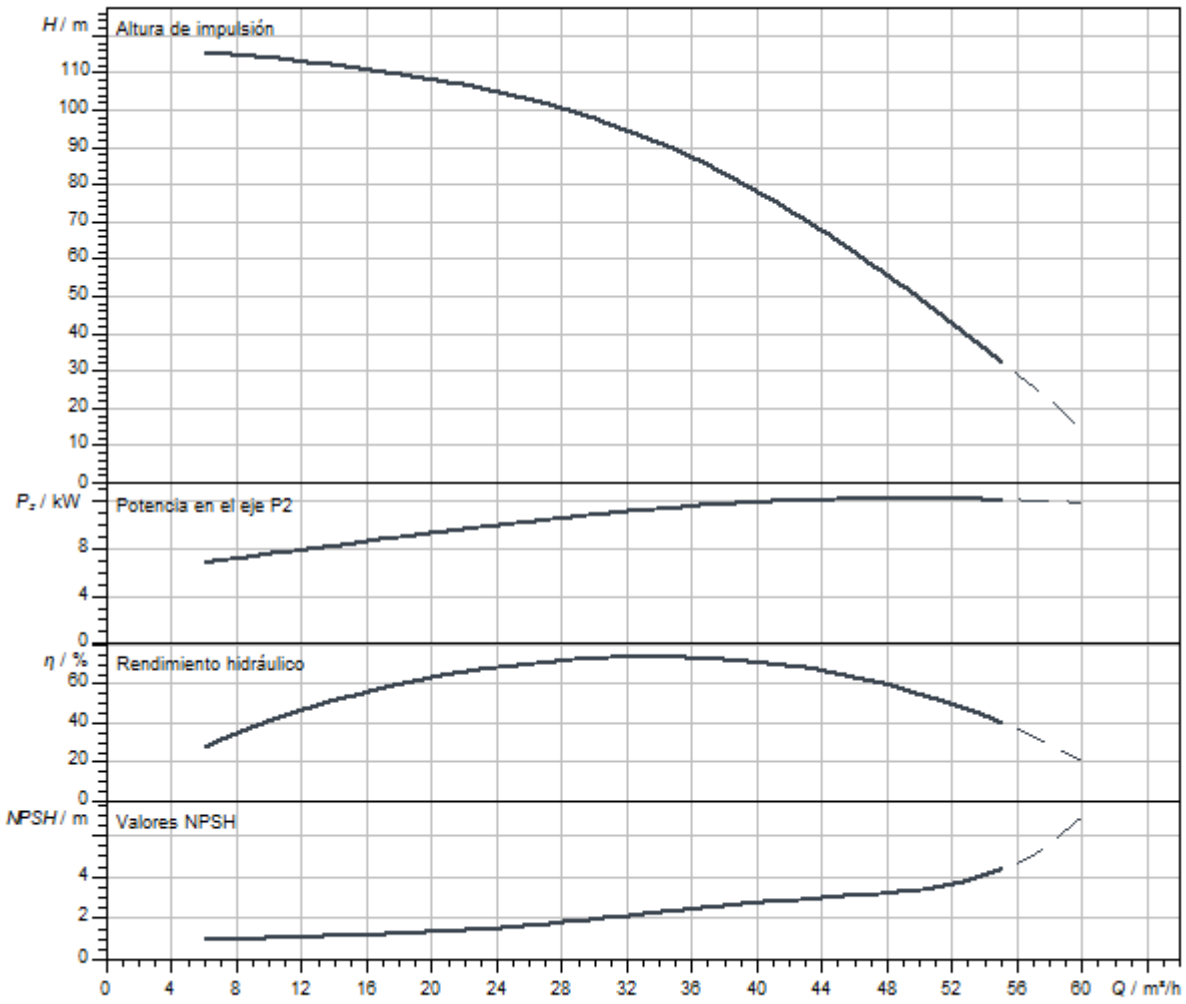

Queda reservado el derecho a realizar modificaciones.

Dimensiones y planos de dimensiones

Helix V 36

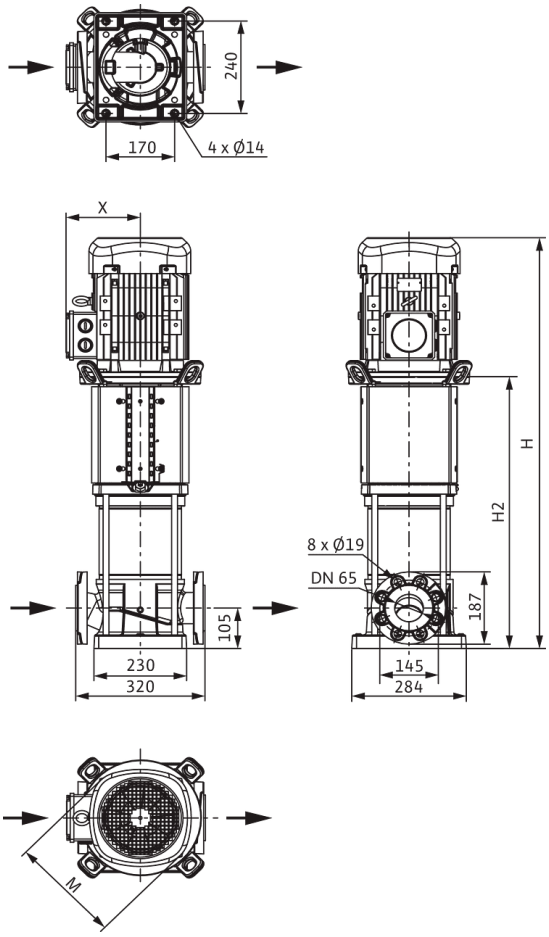

Dimensiones *H*	1359 mm
Dimensiones *H1*	187 mm
Dimensiones *L1*	160 mm
Dimensiones *X*	200 mm
Dimensiones *Ø g*	302 mm
Conexión de tubería del lado de aspiración *DNs*	DN 65
Conexión de tubería del lado de impulsión *DNd*	DN 65
Diámetro del motor *X*	218 mm

Información de pedido

Datos del producto

Marca	Wilo
Denominación del producto	HELIX V3605/2-1/16/E/KS/400-50
Referencia	4246683
Número EAN	4062679186962
Color	verde/plata
Cantidad mínima de pedido	1
Disponibilidad en el mercado	2021-09-28

Medidas y pesos

Longitud con embalaje	1600 mm
Longitud *L*	320 mm
Altura con embalaje	650 mm
Altura *H*	1359 mm
Ancho con embalaje	800 mm
Ancho *W*	296 mm
Peso bruto aproximado *m*	208 kg
Peso neto aproximado *m*	178 kg

Embalaje

Tipo de embalaje	Palé desechable
Propiedades del embalaje	Embalaje de transporte
Número por palé	1
Número por capa	1



Ficha técnica

Datos del producto

Denominación del producto	HELIX V3605/2-2/16/V/KS/400-50

Datos hidráulicos

Índice de eficiencia mínima (MEI)	≥0,7
Presión de entrada	10 bar
Presión máxima de trabajo *PN*	16 bar
Boca de impulsión	DN 65
Temperatura mínima del fluido T_{min}	-15 °C
Temperatura máxima del fluido T_{max}	90 °C
Temperatura ambiente mínima T_{min}	-15 °C
Temperatura ambiente máxima T_{max}	50 °C

Datos del motor

Alimentación eléctrica	3~400 V, 50 Hz
Tolerancia de tensión	±10 %
Potencia nominal del motor P_2	15 kW
Clase de eficiencia energética del motor	IE3
Intensidad nominal I_N	26,7 A
Velocidad nominal *n*	2900 1/min
Factor de potencia	0,88
Tipo de arranque	Estrella-triángulo (SD)
Rendimiento del motor 50% η_M *50%*	90,2 %
Rendimiento del motor 75% η_M *75%*	91,8 %
Rendimiento del motor 100% η_M *100%*	91,9 %
Clase de aislamiento	F
Tipo de protección del motor	IP55

Materiales

Carcasa de la bomba	Acero inoxidable
Rodete	Acero inoxidable
Eje	Acero inoxidable
Cierre mecánico	BQ1VGG
Material de la junta	FKM

Dimensiones de instalación

Conexión de tubería del lado de aspiración *DNs*	DN 65
Conexión de tubería del lado de impulsión *DNd*	DN 65

Queda reservado el derecho a realizar modificaciones.

Curvas características

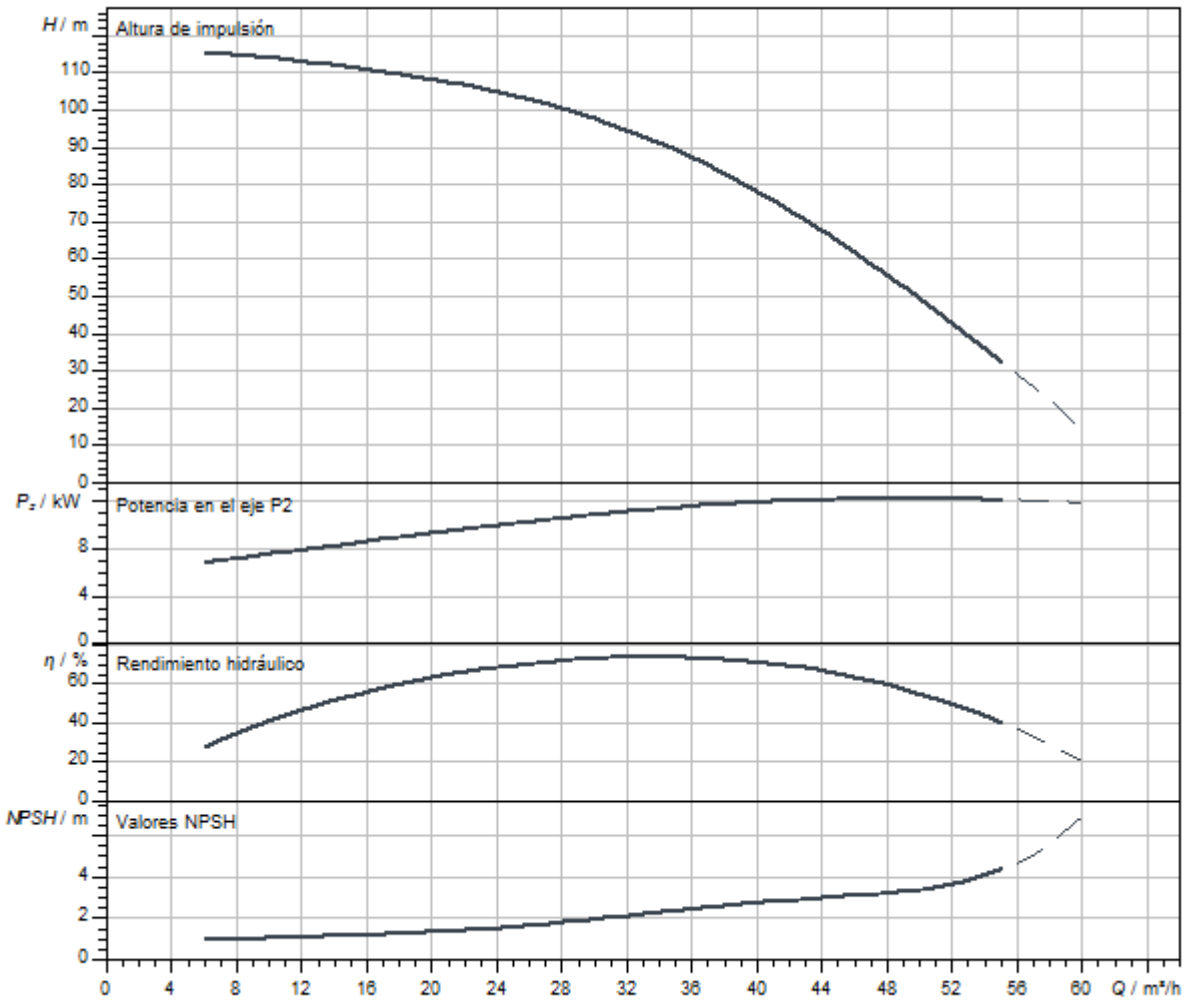

Dimensiones y planos de dimensiones

Helix V 36

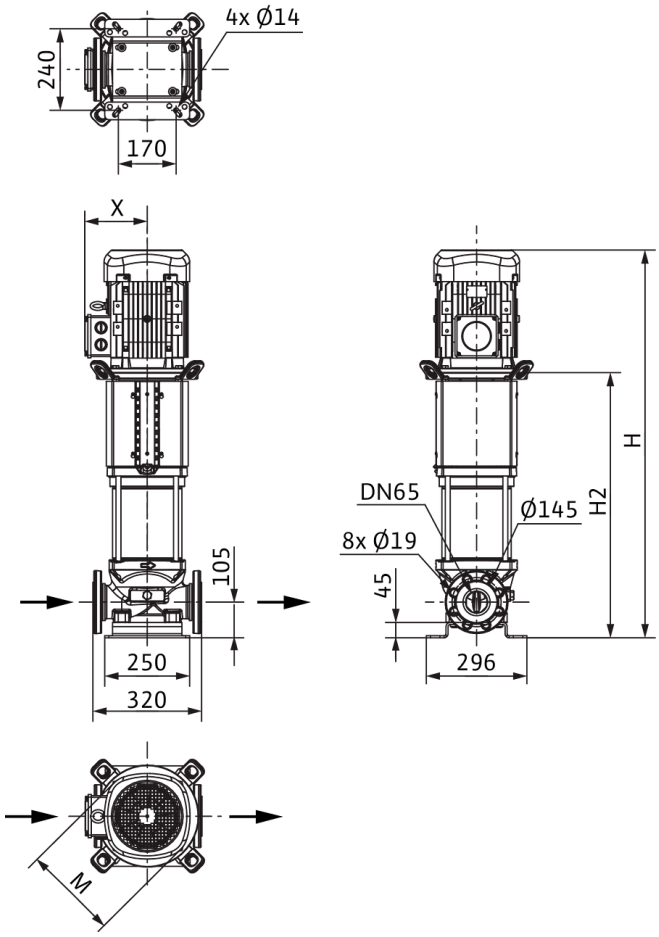

Dimensiones *H*	1425 mm
Dimensiones *H1*	187 mm
Dimensiones *L1*	160 mm
Dimensiones *X*	200 mm
Dimensiones *Ø g*	302 mm
Conexión de tubería del lado de aspiración *DNs*	DN 65
Conexión de tubería del lado de impulsión *DNd*	DN 65
Diámetro del motor *X*	218 mm

Información de pedido

Datos del producto

Marca	Wilo
Denominación del producto	HELIX V3605/2-2/16/V/KS/400-50
Referencia	4150759
Número EAN	4048482143354
Color	verde/plata
Cantidad mínima de pedido	1
Disponibilidad en el mercado	2010-09-01

Medidas y pesos

Longitud con embalaje	1600 mm
Longitud *L*	320 mm
Altura con embalaje	650 mm
Altura *H*	1425 mm
Ancho con embalaje	800 mm
Ancho *W*	296 mm
Peso bruto aproximado *m*	228 kg
Peso neto aproximado *m*	198 kg

Embalaje

Tipo de embalaje	Palé desechable
Propiedades del embalaje	Embalaje de transporte
Número por palé	1
Número por capa	1



Ficha técnica

Datos del producto

Denominación del producto	HELIX V3605/2-2/25/V/KS/400-50

Datos hidráulicos

Índice de eficiencia mínima (MEI)	≥0,7
Presión de entrada	10 bar
Presión máxima de trabajo *PN*	25 bar
Boca de impulsión	DN 65
Temperatura mínima del fluido T_{min}	-15 °C
Temperatura máxima del fluido T_{max}	90 °C
Temperatura ambiente mínima T_{min}	-15 °C
Temperatura ambiente máxima T_{max}	50 °C

Datos del motor

Alimentación eléctrica	3~400 V, 50 Hz
Tolerancia de tensión	±10 %
Potencia nominal del motor P_2	15 kW
Clase de eficiencia energética del motor	IE3
Intensidad nominal I_N	26,7 A
Velocidad nominal *n*	2900 1/min
Factor de potencia	0,88
Tipo de arranque	Estrella-triángulo (SD)
Rendimiento del motor 50% η_M *50%*	90,2 %
Rendimiento del motor 75% η_M *75%*	91,8 %
Rendimiento del motor 100% η_M *100%*	91,9 %
Clase de aislamiento	F
Tipo de protección del motor	IP55

Materiales

Carcasa de la bomba	Acero inoxidable
Rodete	Acero inoxidable
Eje	Acero inoxidable
Cierre mecánico	BQ1VGG
Material de la junta	FKM

Dimensiones de instalación

Conexión de tubería del lado de aspiración *DNs*	DN 65
Conexión de tubería del lado de impulsión *DNd*	DN 65

Queda reservado el derecho a realizar modificaciones.

Curvas características

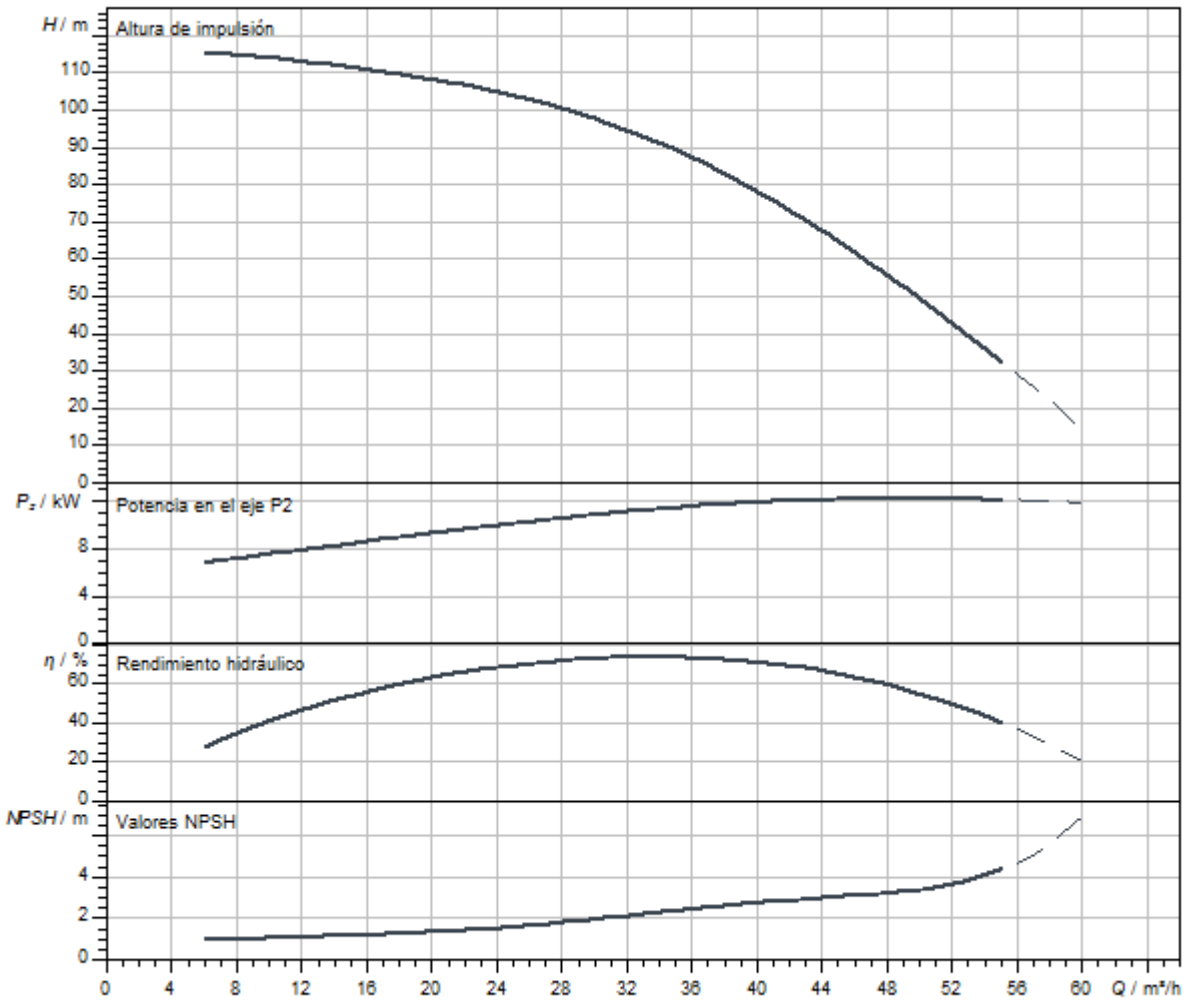

Dimensiones y planos de dimensiones

Helix V 36

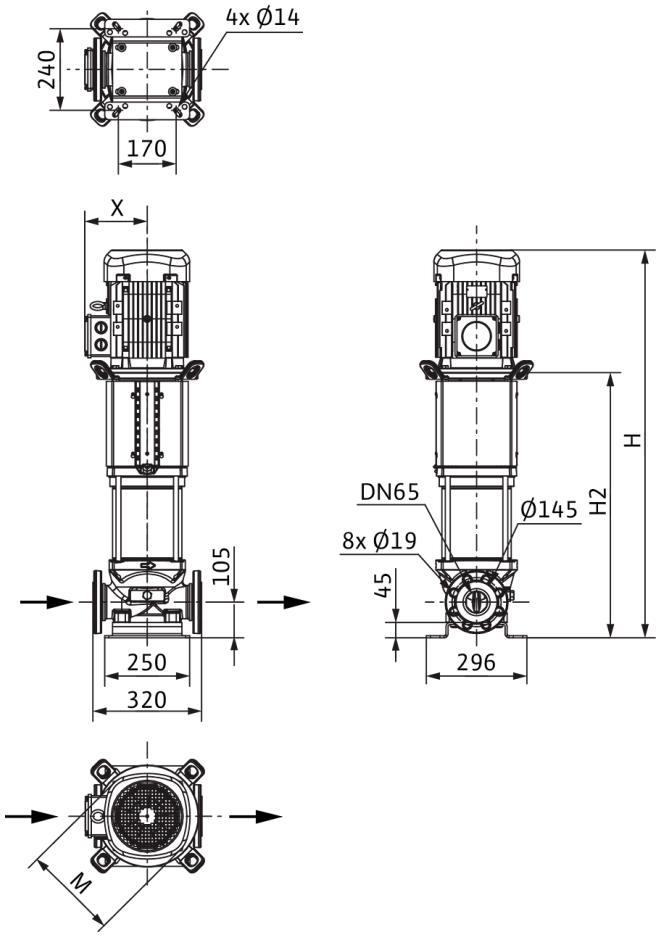

Dimensiones *H*	1425 mm
Dimensiones *H1*	187 mm
Dimensiones *L1*	160 mm
Dimensiones *X*	200 mm
Dimensiones *Ø g*	302 mm
Conexión de tubería del lado de aspiración *DNs*	DN 65
Conexión de tubería del lado de impulsión *DNd*	DN 65
Diámetro del motor *X*	218 mm

Información de pedido

Datos del producto

Marca	Wilo
Denominación del producto	HELIX V3605/2-2/25/V/KS/400-50
Referencia	4150760
Número EAN	4048482143361
Color	verde/plata
Cantidad mínima de pedido	1
Disponibilidad en el mercado	2010-09-01

Medidas y pesos

Longitud con embalaje	1600 mm
Longitud *L*	320 mm
Altura con embalaje	650 mm
Altura *H*	1425 mm
Ancho con embalaje	800 mm
Ancho *W*	296 mm
Peso bruto aproximado *m*	228 kg
Peso neto aproximado *m*	198 kg

Embalaje

Tipo de embalaje	Palé desechable
Propiedades del embalaje	Embalaje de transporte
Número por palé	1
Número por capa	1



Ficha técnica

Datos del producto

Denominación del producto	HELIX V3605/2-4/16/E/KS/400-50

Datos hidráulicos

Índice de eficiencia mínima (MEI)	≥0,7
Presión de entrada	10 bar
Presión máxima de trabajo *PN*	16 bar
Boca de impulsión	DN 65
Temperatura mínima del fluido T_{min}	-20 °C
Temperatura máxima del fluido T_{max}	120 °C
Temperatura ambiente mínima T_{min}	-15 °C
Temperatura ambiente máxima T_{max}	50 °C

Datos del motor

Alimentación eléctrica	3~400 V, 50 Hz
Tolerancia de tensión	±10 %
Potencia nominal del motor P_2	15 kW
Clase de eficiencia energética del motor	IE3
Intensidad nominal I_N	26,7 A
Velocidad nominal *n*	2900 1/min
Factor de potencia	0,88
Tipo de arranque	Estrella-triángulo (SD)
Rendimiento del motor 50% η_M *50%*	90,2 %
Rendimiento del motor 75% η_M *75%*	91,8 %
Rendimiento del motor 100% η_M *100%*	91,9 %
Clase de aislamiento	F
Tipo de protección del motor	IP55

Materiales

Carcasa de la bomba	fundición gris
Rodete	Acero inoxidable
Eje	Acero inoxidable
Cierre mecánico	BQ1EGG
Material de la junta	EPDM

Dimensiones de instalación

Conexión de tubería del lado de aspiración *DNs*	DN 65
Conexión de tubería del lado de impulsión *DNd*	DN 65

Queda reservado el derecho a realizar modificaciones.

Curvas características

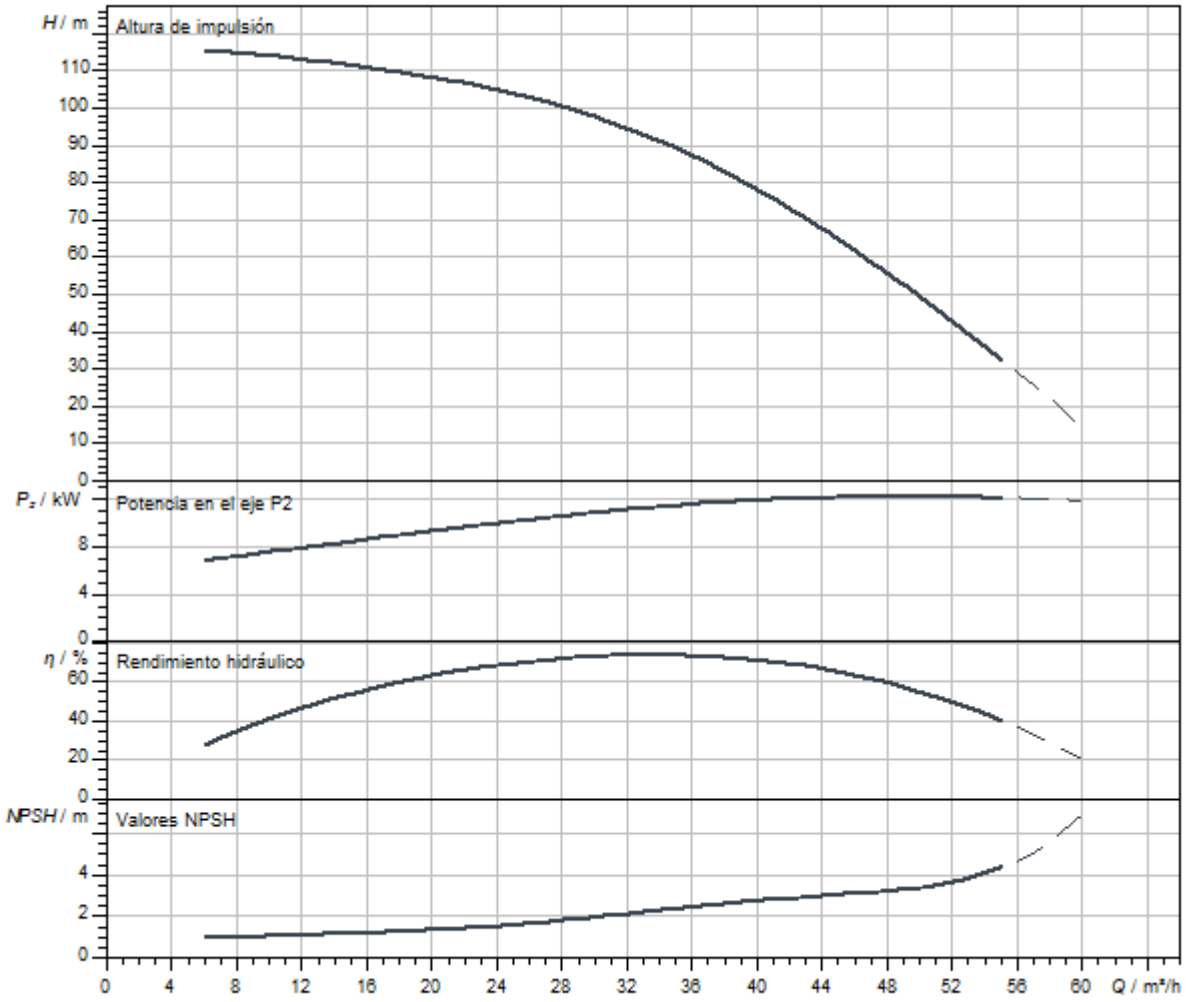

Queda reservado el derecho a realizar modificaciones.

Dimensiones y planos de dimensiones

Helix V 36

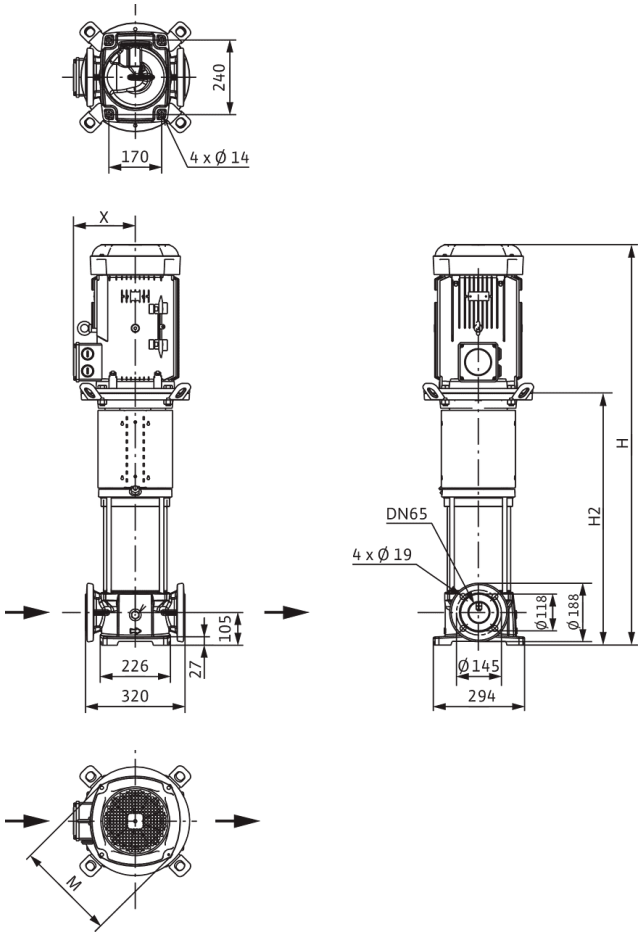

Dimensiones *H*	1365 mm
Dimensiones *H1*	187 mm
Dimensiones *L1*	160 mm
Dimensiones *X*	200 mm
Dimensiones *Ø g*	302 mm
Conexión de tubería del lado de aspiración *DNs*	DN 65
Conexión de tubería del lado de impulsión *DNd*	DN 65
Diámetro del motor *X*	218 mm

Información de pedido

Datos del producto

Marca	Wilo
Denominación del producto	HELIX V3605/2-4/16/E/KS/400-50
Referencia	4183408
Número EAN	4048482356327
Color	verde/plata
Cantidad mínima de pedido	1
Disponibilidad en el mercado	2014-03-01

Medidas y pesos

Longitud con embalaje	1600 mm
Longitud *L*	320 mm
Altura con embalaje	650 mm
Altura *H*	1365 mm
Ancho con embalaje	800 mm
Ancho *W*	296 mm
Peso bruto aproximado *m*	209 kg
Peso neto aproximado *m*	179 kg

Embalaje

Tipo de embalaje	Palé desechable
Propiedades del embalaje	Embalaje de transporte
Número por palé	1
Número por capa	1



Ficha técnica

Datos del producto

Denominación del producto	HELIX V3606-1/16/E/KS/400-50

Datos hidráulicos

Índice de eficiencia mínima (MEI)	≥0,7
Presión de entrada	10 bar
Presión máxima de trabajo *PN*	16 bar
Boca de impulsión	DN 65
Temperatura mínima del fluido T_{min}	-20 °C
Temperatura máxima del fluido T_{max}	120 °C
Temperatura ambiente mínima T_{min}	-15 °C
Temperatura ambiente máxima T_{max}	50 °C

Datos del motor

Alimentación eléctrica	3~400 V, 50 Hz
Tolerancia de tensión	±10 %
Potencia nominal del motor P_2	18,5 kW
Clase de eficiencia energética del motor	IE3
Intensidad nominal I_N	32,8 A
Velocidad nominal *n*	2900 1/min
Factor de potencia	0,89
Tipo de arranque	Estrella-triángulo (SD)
Rendimiento del motor 50% η_M *50%*	91,6 %
Rendimiento del motor 75% η_M *75%*	92,5 %
Rendimiento del motor 100% η_M *100%*	92,4 %
Clase de aislamiento	F
Tipo de protección del motor	IP55

Materiales

Carcasa de la bomba	Acero inoxidable
Rodete	Acero inoxidable
Eje	Acero inoxidable
Cierre mecánico	BQ1EGG
Material de la junta	EPDM

Dimensiones de instalación

Conexión de tubería del lado de aspiración *DNs*	DN 65
Conexión de tubería del lado de impulsión *DNd*	DN 65

Queda reservado el derecho a realizar modificaciones.

Curvas características

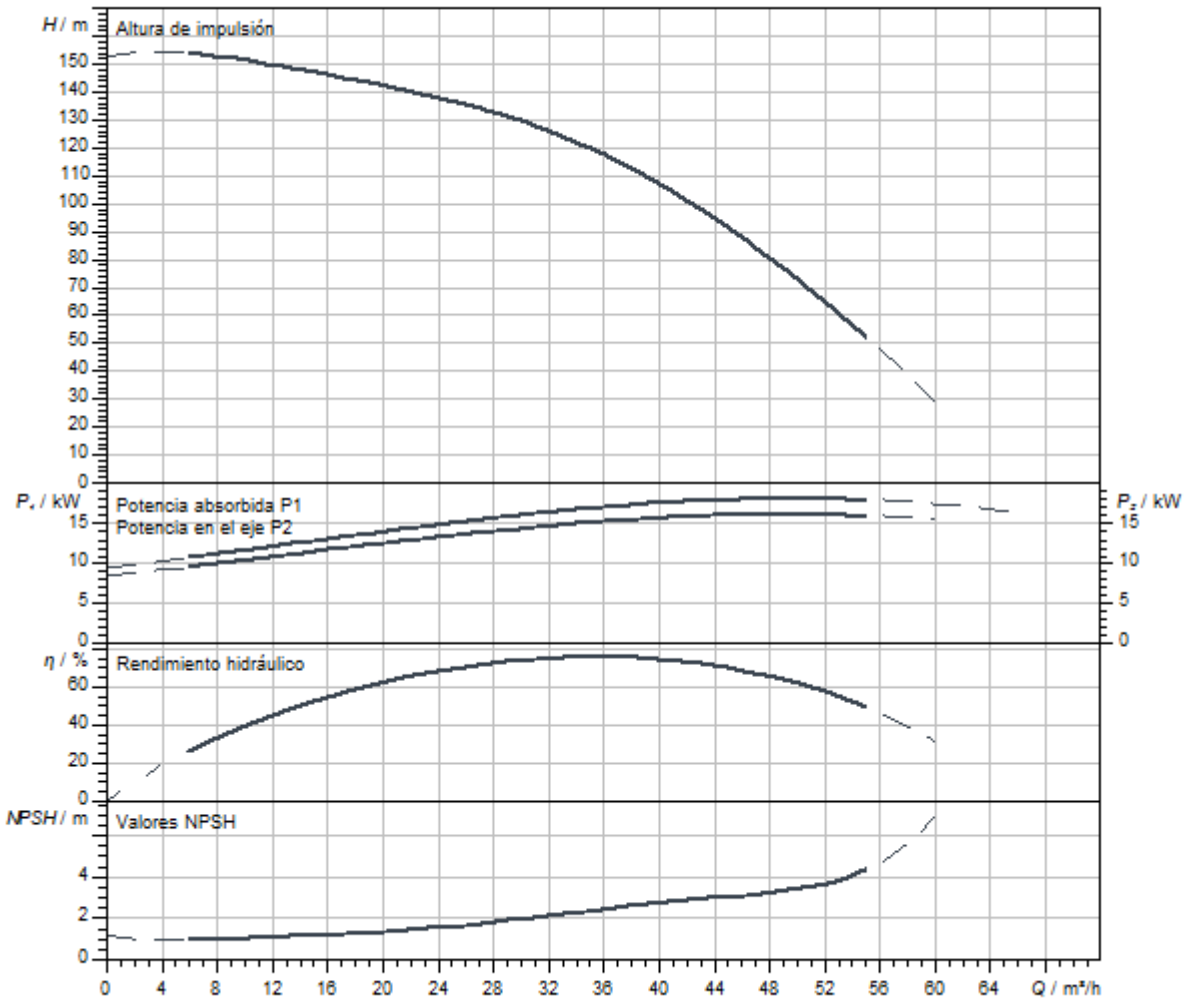

Dimensiones y planos de dimensiones

Helix V 36

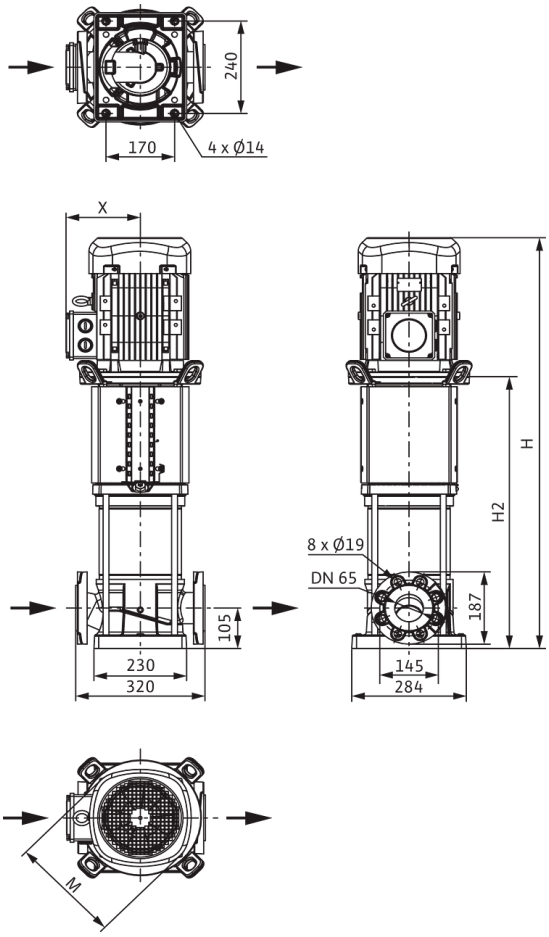

Dimensiones *H*	1426 mm
Dimensiones *H1*	187 mm
Dimensiones *L1*	160 mm
Dimensiones *X*	200 mm
Dimensiones *Ø g*	302 mm
Conexión de tubería del lado de aspiración *DNs*	DN 65
Conexión de tubería del lado de impulsión *DNd*	DN 65
Diámetro del motor *X*	218 mm

Información de pedido

Datos del producto

Marca	Wilo
Denominación del producto	HELIX V3606-1/16/E/KS/400-50
Referencia	4246689
Número EAN	4062679187020
Color	verde/plata
Cantidad mínima de pedido	1
Disponibilidad en el mercado	2021-09-28

Medidas y pesos

Longitud con embalaje	1600 mm
Longitud *L*	320 mm
Altura con embalaje	650 mm
Altura *H*	1426 mm
Ancho con embalaje	800 mm
Ancho *W*	296 mm
Peso bruto aproximado *m*	214 kg
Peso neto aproximado *m*	184 kg

Embalaje

Tipo de embalaje	Palé desechable
Propiedades del embalaje	Embalaje de transporte
Número por palé	1
Número por capa	1



Ficha técnica

Datos del producto

Denominación del producto	HELIX V3606-1/25/E/KS/400-50

Datos hidráulicos

Índice de eficiencia mínima (MEI)	≥0,7
Presión de entrada	10 bar
Presión máxima de trabajo *PN*	25 bar
Boca de impulsión	DN 65
Temperatura mínima del fluido T_{min}	-20 °C
Temperatura máxima del fluido T_{max}	120 °C
Temperatura ambiente mínima T_{min}	-15 °C
Temperatura ambiente máxima T_{max}	50 °C

Datos del motor

Alimentación eléctrica	3~400 V, 50 Hz
Tolerancia de tensión	±10 %
Potencia nominal del motor P_2	18,5 kW
Clase de eficiencia energética del motor	IE3
Intensidad nominal I_N	32,8 A
Velocidad nominal *n*	2900 1/min
Factor de potencia	0,89
Tipo de arranque	Estrella-triángulo (SD)
Rendimiento del motor 50% η_M *50%*	91,6 %
Rendimiento del motor 75% η_M *75%*	92,5 %
Rendimiento del motor 100% η_M *100%*	92,4 %
Clase de aislamiento	F
Tipo de protección del motor	IP55

Materiales

Carcasa de la bomba	Acero inoxidable
Rodete	Acero inoxidable
Eje	Acero inoxidable
Cierre mecánico	BQ1EGG
Material de la junta	EPDM

Dimensiones de instalación

Conexión de tubería del lado de aspiración *DNs*	DN 65
Conexión de tubería del lado de impulsión *DNd*	DN 65

Queda reservado el derecho a realizar modificaciones.

Curvas características

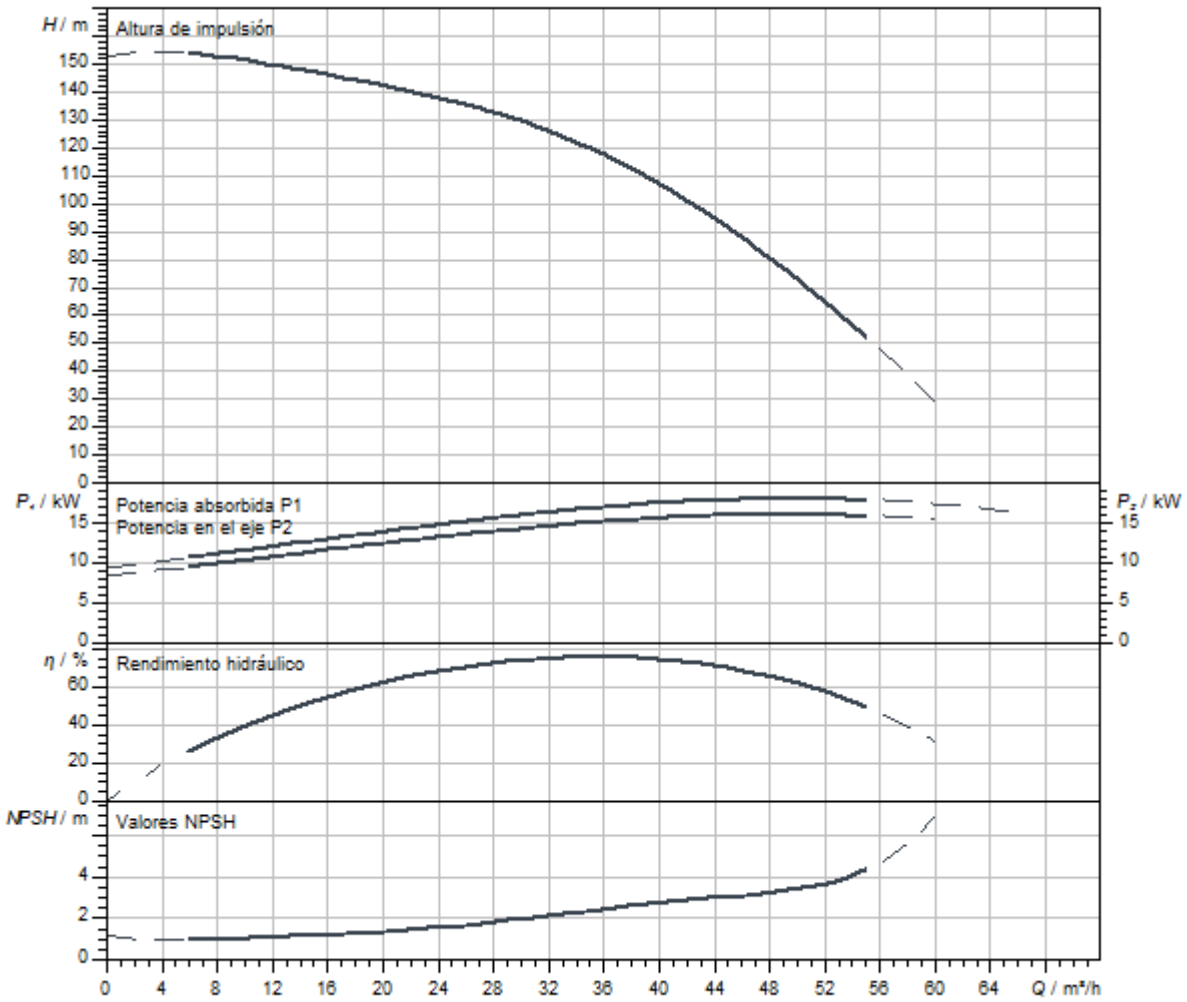

Dimensiones y planos de dimensiones

Helix V 36

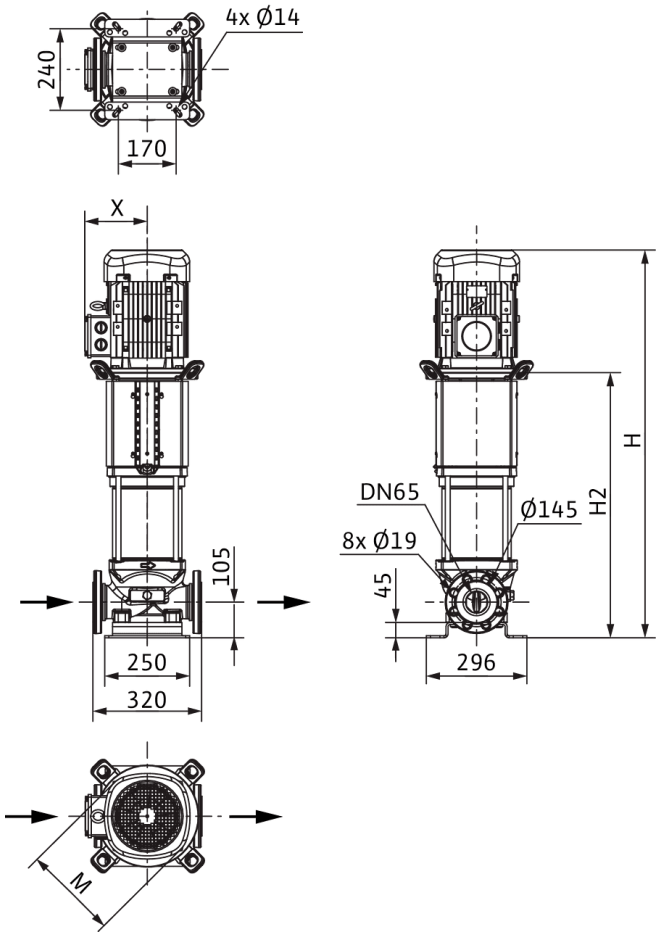

Dimensiones *H*	1426 mm
Dimensiones *H1*	187 mm
Dimensiones *L1*	160 mm
Dimensiones *X*	200 mm
Dimensiones *Ø g*	302 mm
Conexión de tubería del lado de aspiración *DNs*	DN 65
Conexión de tubería del lado de impulsión *DNd*	DN 65
Diámetro del motor *X*	218 mm

Información de pedido

Datos del producto

Marca	Wilo
Denominación del producto	HELIX V3606-1/25/E/KS/400-50
Referencia	4246760
Número EAN	4062679187730
Color	verde/plata
Cantidad mínima de pedido	1
Disponibilidad en el mercado	2021-09-28

Medidas y pesos

Longitud con embalaje	1600 mm
Longitud *L*	320 mm
Altura con embalaje	650 mm
Altura *H*	1426 mm
Ancho con embalaje	800 mm
Ancho *W*	296 mm
Peso bruto aproximado *m*	214 kg
Peso neto aproximado *m*	184 kg

Embalaje

Tipo de embalaje	Palé desechable
Propiedades del embalaje	Embalaje de transporte
Número por palé	1
Número por capa	1



Ficha técnica

Datos del producto

Denominación del producto	HELIX V3606-2/16/V/KS/400-50

Datos hidráulicos

Índice de eficiencia mínima (MEI)	≥0,7
Presión de entrada	10 bar
Presión máxima de trabajo *PN*	16 bar
Boca de impulsión	DN 65
Temperatura mínima del fluido T_{min}	-15 °C
Temperatura máxima del fluido T_{max}	90 °C
Temperatura ambiente mínima T_{min}	-15 °C
Temperatura ambiente máxima T_{max}	50 °C

Datos del motor

Alimentación eléctrica	3~400 V, 50 Hz
Tolerancia de tensión	±10 %
Potencia nominal del motor P_2	18,5 kW
Clase de eficiencia energética del motor	IE3
Intensidad nominal I_N	32,8 A
Velocidad nominal *n*	2900 1/min
Factor de potencia	0,89
Tipo de arranque	Estrella-triángulo (SD)
Rendimiento del motor 50% η_M *50%*	91,6 %
Rendimiento del motor 75% η_M *75%*	92,5 %
Rendimiento del motor 100% η_M *100%*	92,4 %
Clase de aislamiento	F
Tipo de protección del motor	IP55

Materiales

Carcasa de la bomba	Acero inoxidable
Rodete	Acero inoxidable
Eje	Acero inoxidable
Cierre mecánico	BQ1VGG
Material de la junta	FKM

Dimensiones de instalación

Conexión de tubería del lado de aspiración *DNs*	DN 65
Conexión de tubería del lado de impulsión *DNd*	DN 65

Queda reservado el derecho a realizar modificaciones.

Curvas características

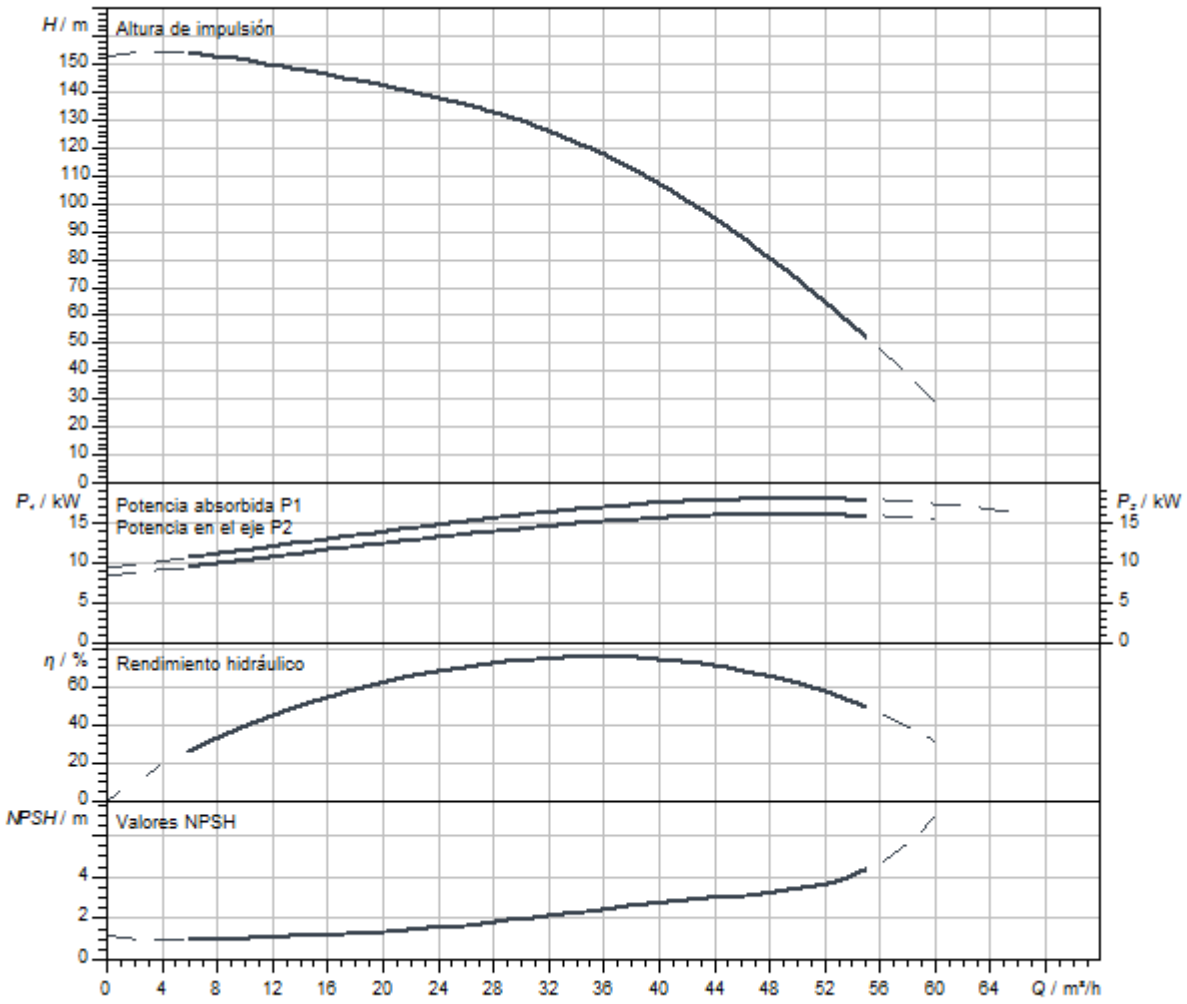

Dimensiones y planos de dimensiones

Helix V 36

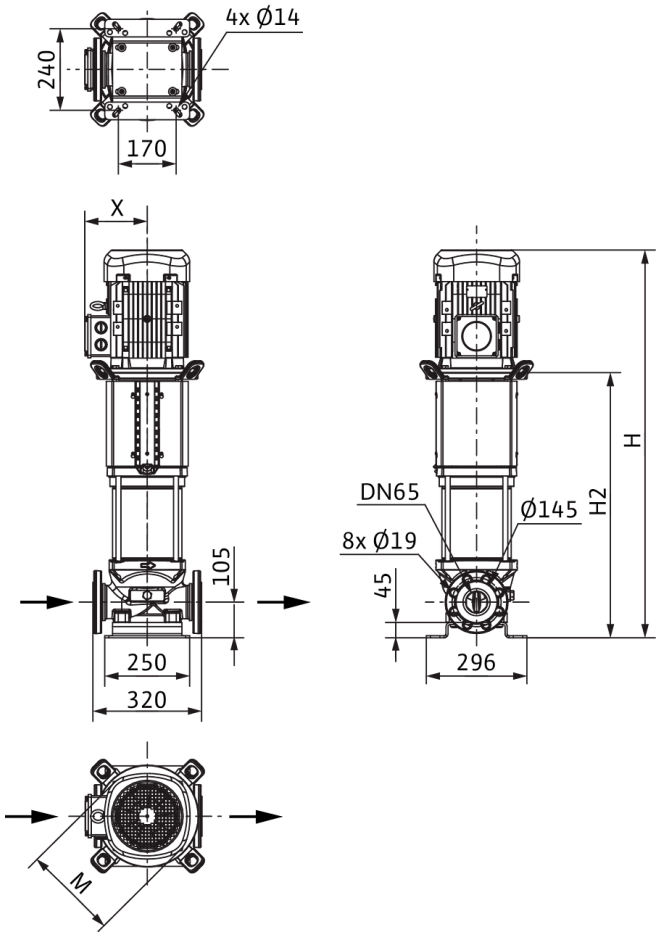

Dimensiones *H*	1492 mm
Dimensiones *H1*	187 mm
Dimensiones *L1*	160 mm
Dimensiones *X*	200 mm
Dimensiones *Ø g*	302 mm
Conexión de tubería del lado de aspiración *DNs*	DN 65
Conexión de tubería del lado de impulsión *DNd*	DN 65
Diámetro del motor *X*	218 mm

Información de pedido

Datos del producto

Marca	Wilo
Denominación del producto	HELIX V3606-2/16/V/KS/400-50
Referencia	4150765
Número EAN	4048482143415
Color	verde/plata
Cantidad mínima de pedido	1
Disponibilidad en el mercado	2010-09-01

Medidas y pesos

Longitud con embalaje	2000 mm
Longitud *L*	320 mm
Altura con embalaje	650 mm
Altura *H*	1492 mm
Ancho con embalaje	600 mm
Ancho *W*	296 mm
Peso bruto aproximado *m*	232 kg
Peso neto aproximado *m*	197 kg

Embalaje

Tipo de embalaje	Palé desechable
Propiedades del embalaje	Embalaje de transporte
Número por palé	1
Número por capa	1



Ficha técnica

Datos del producto

Denominación del producto	HELIX V3606-2/25/V/KS/400-50

Datos hidráulicos

Índice de eficiencia mínima (MEI)	≥0,7
Presión de entrada	10 bar
Presión máxima de trabajo *PN*	25 bar
Boca de impulsión	DN 65
Temperatura mínima del fluido T_{min}	-15 °C
Temperatura máxima del fluido T_{max}	90 °C
Temperatura ambiente mínima T_{min}	-15 °C
Temperatura ambiente máxima T_{max}	50 °C

Datos del motor

Alimentación eléctrica	3~400 V, 50 Hz
Tolerancia de tensión	±10 %
Potencia nominal del motor P_2	18,5 kW
Clase de eficiencia energética del motor	IE3
Intensidad nominal I_N	32,8 A
Velocidad nominal *n*	2900 1/min
Factor de potencia	0,89
Tipo de arranque	Estrella-triángulo (SD)
Rendimiento del motor 50% η_M *50%*	91,6 %
Rendimiento del motor 75% η_M *75%*	92,5 %
Rendimiento del motor 100% η_M *100%*	92,4 %
Clase de aislamiento	F
Tipo de protección del motor	IP55

Materiales

Carcasa de la bomba	Acero inoxidable
Rodete	Acero inoxidable
Eje	Acero inoxidable
Cierre mecánico	BQ1VGG
Material de la junta	FKM

Dimensiones de instalación

Conexión de tubería del lado de aspiración *DNs*	DN 65
Conexión de tubería del lado de impulsión *DNd*	DN 65

Queda reservado el derecho a realizar modificaciones.

Curvas características

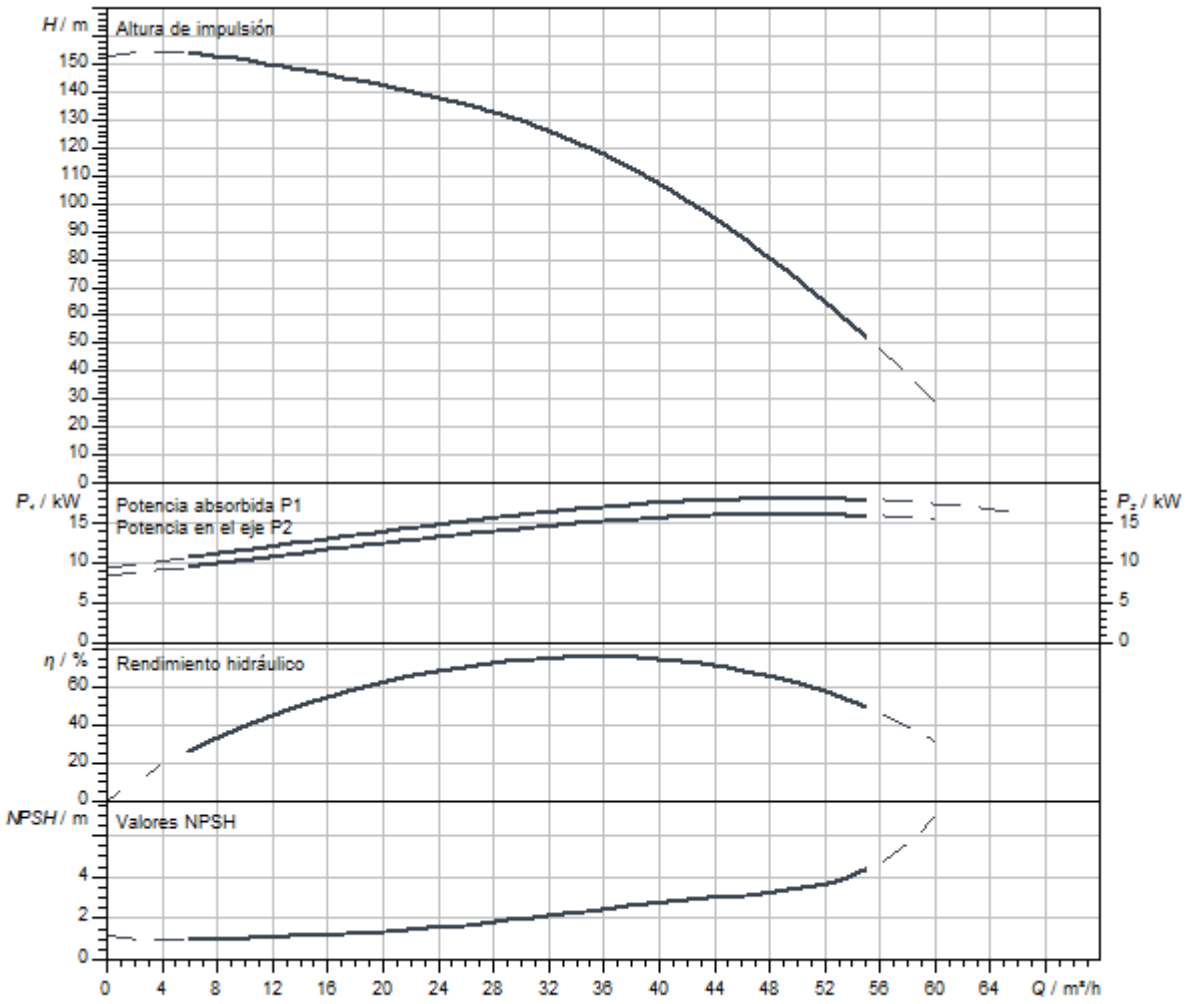

Dimensiones y planos de dimensiones

Helix V 36

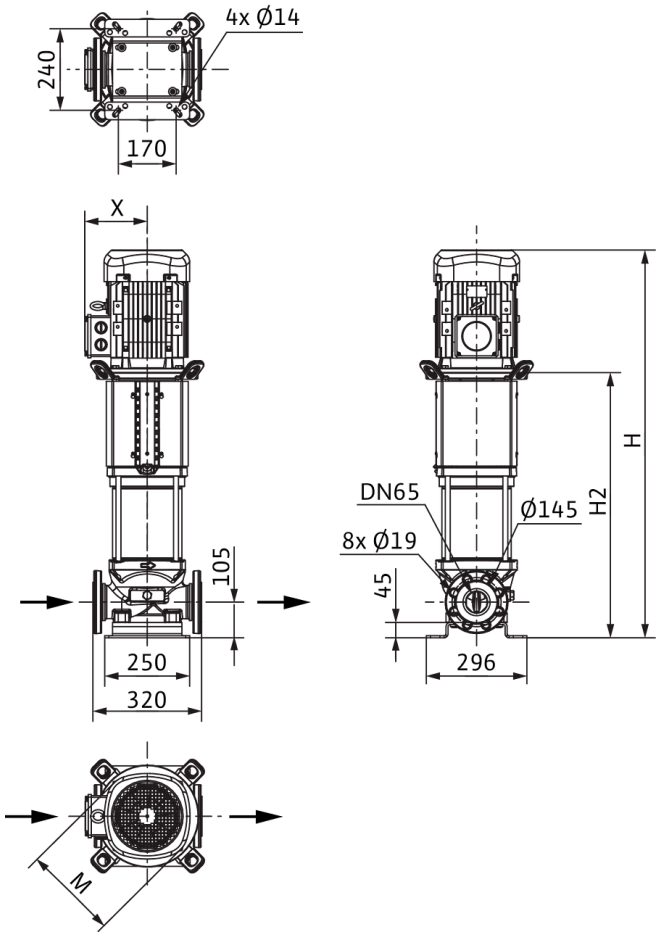

Dimensiones *H*	1492 mm
Dimensiones *H1*	187 mm
Dimensiones *L1*	160 mm
Dimensiones *X*	200 mm
Dimensiones *Ø g*	302 mm
Conexión de tubería del lado de aspiración *DNs*	DN 65
Conexión de tubería del lado de impulsión *DNd*	DN 65
Diámetro del motor *X*	218 mm

Información de pedido

Datos del producto

Marca	Wilo
Denominación del producto	HELIX V3606-2/25/V/KS/400-50
Referencia	4150766
Número EAN	4048482143422
Color	verde/plata
Cantidad mínima de pedido	1
Disponibilidad en el mercado	2010-09-01

Medidas y pesos

Longitud con embalaje	2000 mm
Longitud *L*	320 mm
Altura con embalaje	650 mm
Altura *H*	1492 mm
Ancho con embalaje	600 mm
Ancho *W*	296 mm
Peso bruto aproximado *m*	232 kg
Peso neto aproximado *m*	197 kg

Embalaje

Tipo de embalaje	Palé desechable
Propiedades del embalaje	Embalaje de transporte
Número por palé	1
Número por capa	1



Ficha técnica

Datos del producto

Denominación del producto	HELIX V3606-4/16/E/KS/400-50

Datos hidráulicos

Índice de eficiencia mínima (MEI)	≥0,7
Presión de entrada	10 bar
Presión máxima de trabajo *PN*	16 bar
Boca de impulsión	DN 65
Temperatura mínima del fluido T_{min}	-20 °C
Temperatura máxima del fluido T_{max}	120 °C
Temperatura ambiente mínima T_{min}	-15 °C
Temperatura ambiente máxima T_{max}	50 °C

Datos del motor

Alimentación eléctrica	3~400 V, 50 Hz
Tolerancia de tensión	±10 %
Potencia nominal del motor P_2	18,5 kW
Clase de eficiencia energética del motor	IE3
Intensidad nominal I_N	32,8 A
Velocidad nominal *n*	2900 1/min
Factor de potencia	0,89
Tipo de arranque	Estrella-triángulo (SD)
Rendimiento del motor 50% η_M *50%*	91,6 %
Rendimiento del motor 75% η_M *75%*	92,5 %
Rendimiento del motor 100% η_M *100%*	92,4 %
Clase de aislamiento	F
Tipo de protección del motor	IP55

Materiales

Carcasa de la bomba	fundición gris
Rodete	Acero inoxidable
Eje	Acero inoxidable
Cierre mecánico	BQ1EGG
Material de la junta	EPDM

Dimensiones de instalación

Conexión de tubería del lado de aspiración *DNs*	DN 65
Conexión de tubería del lado de impulsión *DNd*	DN 65

Queda reservado el derecho a realizar modificaciones.

Curvas características

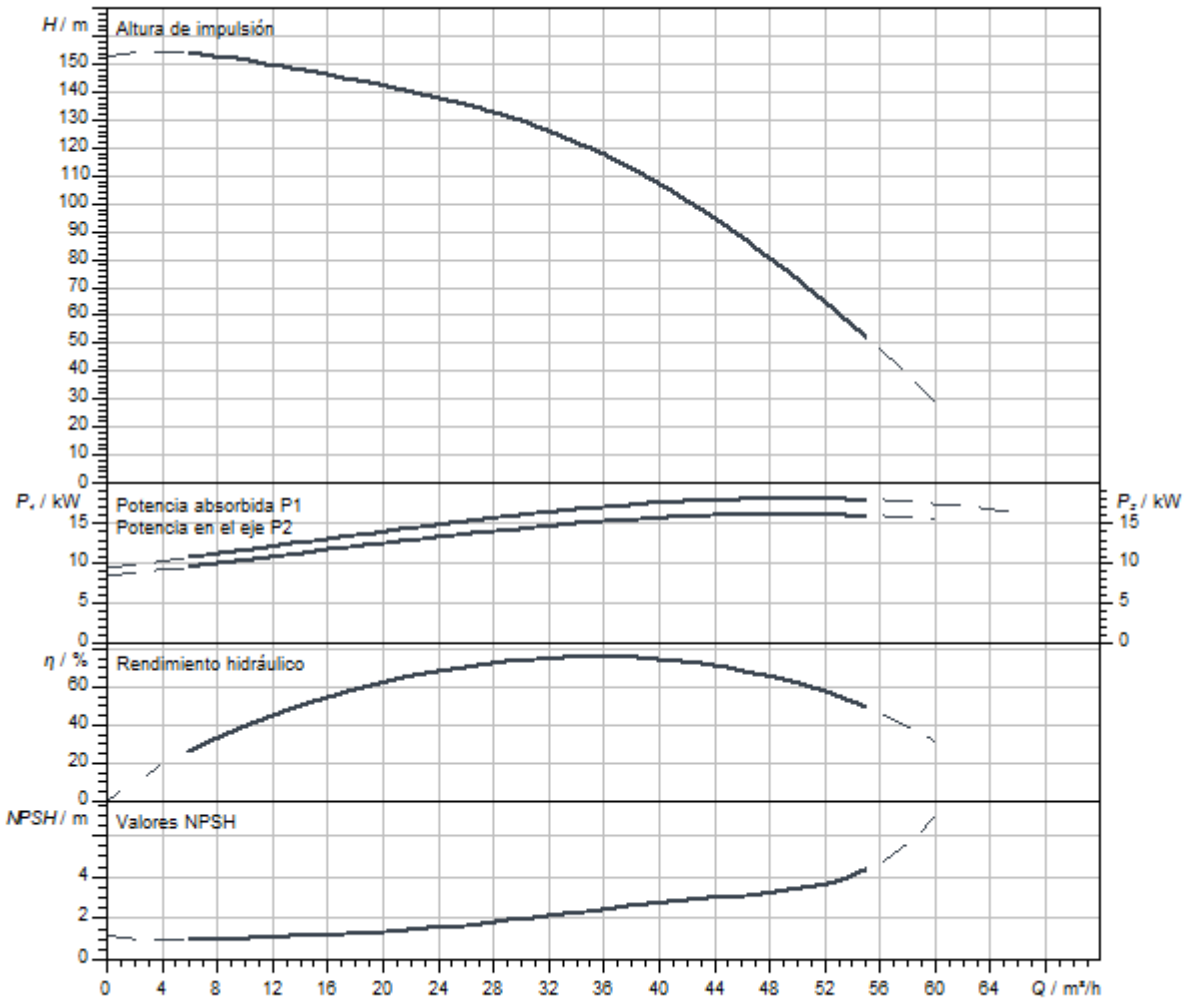

Queda reservado el derecho a realizar modificaciones.

Dimensiones y planos de dimensiones

Helix V 36

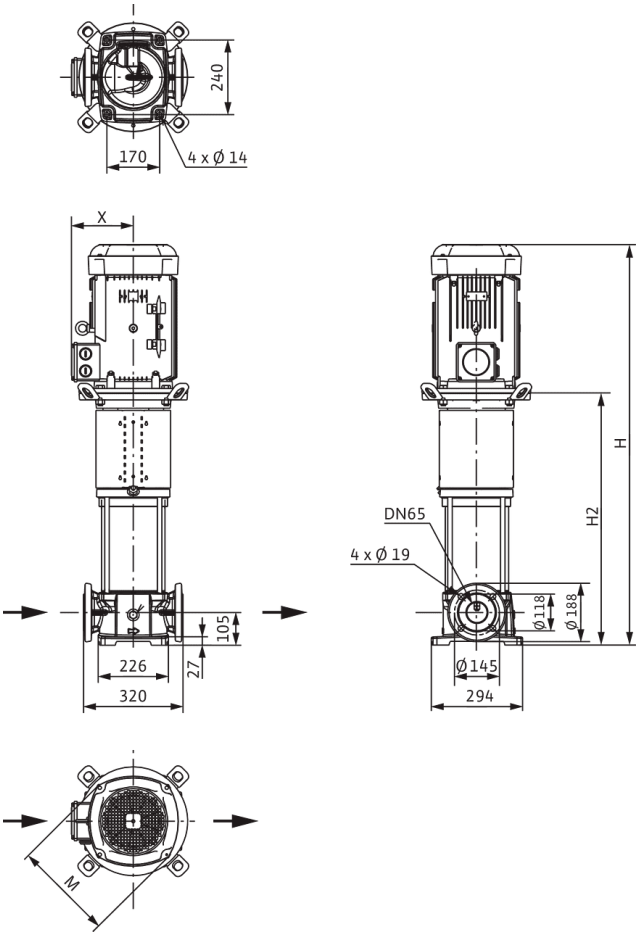

Dimensiones *H*	1432 mm
Dimensiones *H1*	187 mm
Dimensiones *L1*	160 mm
Dimensiones *X*	200 mm
Dimensiones *Ø g*	302 mm
Conexión de tubería del lado de aspiración *DNs*	DN 65
Conexión de tubería del lado de impulsión *DNd*	DN 65
Diámetro del motor *X*	218 mm

Información de pedido

Datos del producto

Marca	Wilo
Denominación del producto	HELIX V3606-4/16/E/KS/400-50
Referencia	4183411
Número EAN	4048482356358
Color	verde/plata
Cantidad mínima de pedido	1
Disponibilidad en el mercado	2014-03-01

Medidas y pesos

Longitud con embalaje	1600 mm
Longitud *L*	320 mm
Altura con embalaje	650 mm
Altura *H*	1432 mm
Ancho con embalaje	800 mm
Ancho *W*	296 mm
Peso bruto aproximado *m*	214 kg
Peso neto aproximado *m*	184 kg

Embalaje

Tipo de embalaje	Palé desechable
Propiedades del embalaje	Embalaje de transporte
Número por palé	1
Número por capa	1



Ficha técnica

Datos del producto

Denominación del producto	HELIX V3606/2-1/16/E/KS/400-50

Datos hidráulicos

Índice de eficiencia mínima (MEI)	≥0,7
Presión de entrada	10 bar
Presión máxima de trabajo *PN*	16 bar
Boca de impulsión	DN 65
Temperatura mínima del fluido T_{min}	-20 °C
Temperatura máxima del fluido T_{max}	120 °C
Temperatura ambiente mínima T_{min}	-15 °C
Temperatura ambiente máxima T_{max}	50 °C

Datos del motor

Alimentación eléctrica	3~400 V, 50 Hz
Tolerancia de tensión	±10 %
Potencia nominal del motor P_2	15 kW
Clase de eficiencia energética del motor	IE3
Intensidad nominal I_N	26,7 A
Velocidad nominal *n*	2900 1/min
Factor de potencia	0,88
Tipo de arranque	Estrella-triángulo (SD)
Rendimiento del motor 50% η_M *50%*	90,2 %
Rendimiento del motor 75% η_M *75%*	91,8 %
Rendimiento del motor 100% η_M *100%*	91,9 %
Clase de aislamiento	F
Tipo de protección del motor	IP55

Materiales

Carcasa de la bomba	Acero inoxidable
Rodete	Acero inoxidable
Eje	Acero inoxidable
Cierre mecánico	BQ1EGG
Material de la junta	EPDM

Dimensiones de instalación

Conexión de tubería del lado de aspiración *DNs*	DN 65
Conexión de tubería del lado de impulsión *DNd*	DN 65

Queda reservado el derecho a realizar modificaciones.

Curvas características

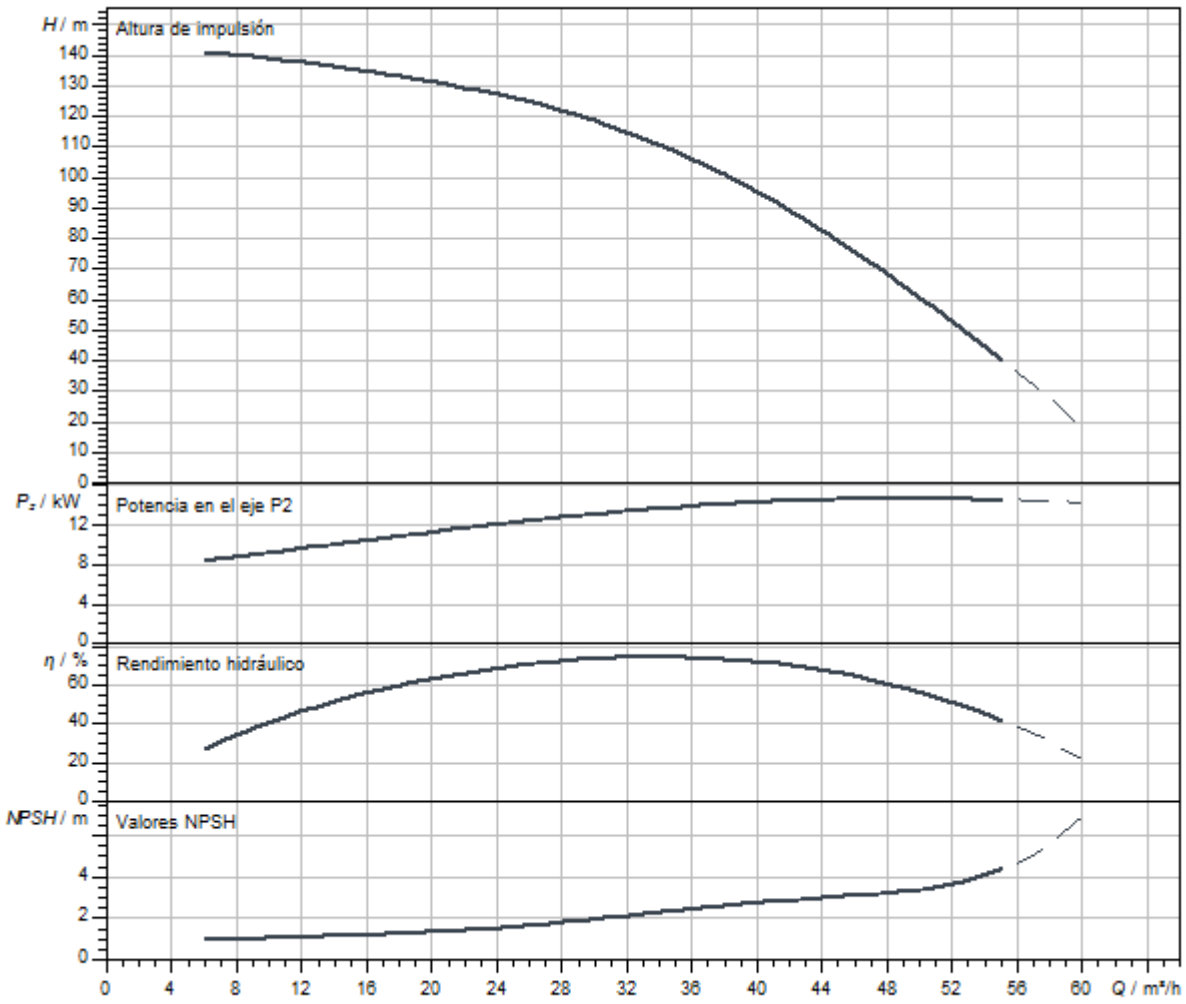

Dimensiones y planos de dimensiones

Helix V 36

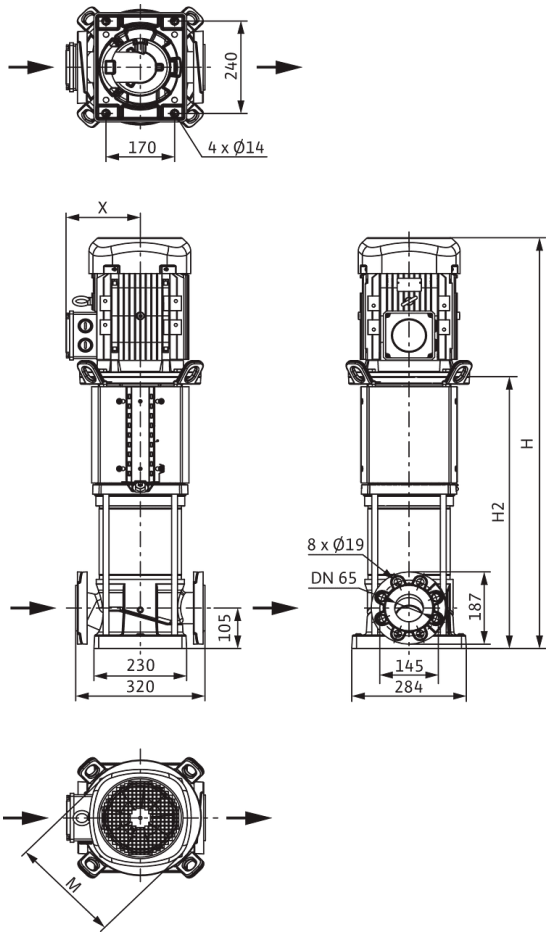

Dimensiones *H*	1426 mm
Dimensiones *H1*	187 mm
Dimensiones *L1*	160 mm
Dimensiones *X*	200 mm
Dimensiones *Ø g*	302 mm
Conexión de tubería del lado de aspiración *DNs*	DN 65
Conexión de tubería del lado de impulsión *DNd*	DN 65
Diámetro del motor *X*	218 mm

Información de pedido

Datos del producto

Marca	Wilo
Denominación del producto	HELIX V3606/2-1/16/E/KS/400-50
Referencia	4246687
Número EAN	4062679187006
Color	verde/plata
Cantidad mínima de pedido	1
Disponibilidad en el mercado	2021-09-28

Medidas y pesos

Longitud con embalaje	1600 mm
Longitud *L*	320 mm
Altura con embalaje	650 mm
Altura *H*	1426 mm
Ancho con embalaje	800 mm
Ancho *W*	296 mm
Peso bruto aproximado *m*	211 kg
Peso neto aproximado *m*	181 kg

Embalaje

Tipo de embalaje	Palé desechable
Propiedades del embalaje	Embalaje de transporte
Número por palé	1
Número por capa	1



Ficha técnica

Datos del producto

Denominación del producto	HELIX V3606/2-1/25/E/KS/400-50

Datos hidráulicos

Índice de eficiencia mínima (MEI)	≥0,7
Presión de entrada	10 bar
Presión máxima de trabajo *PN*	25 bar
Boca de impulsión	DN 65
Temperatura mínima del fluido T_{min}	-20 °C
Temperatura máxima del fluido T_{max}	120 °C
Temperatura ambiente mínima T_{min}	-15 °C
Temperatura ambiente máxima T_{max}	50 °C

Datos del motor

Alimentación eléctrica	3~400 V, 50 Hz
Tolerancia de tensión	±10 %
Potencia nominal del motor P_2	15 kW
Clase de eficiencia energética del motor	IE3
Intensidad nominal I_N	26,7 A
Velocidad nominal *n*	2900 1/min
Factor de potencia	0,88
Tipo de arranque	Estrella-triángulo (SD)
Rendimiento del motor 50% η_M *50%*	90,2 %
Rendimiento del motor 75% η_M *75%*	91,8 %
Rendimiento del motor 100% η_M *100%*	91,9 %
Clase de aislamiento	F
Tipo de protección del motor	IP55

Materiales

Carcasa de la bomba	Acero inoxidable
Rodete	Acero inoxidable
Eje	Acero inoxidable
Cierre mecánico	BQ1EGG
Material de la junta	EPDM

Dimensiones de instalación

Conexión de tubería del lado de aspiración *DNs*	DN 65
Conexión de tubería del lado de impulsión *DNd*	DN 65

Queda reservado el derecho a realizar modificaciones.

Curvas características

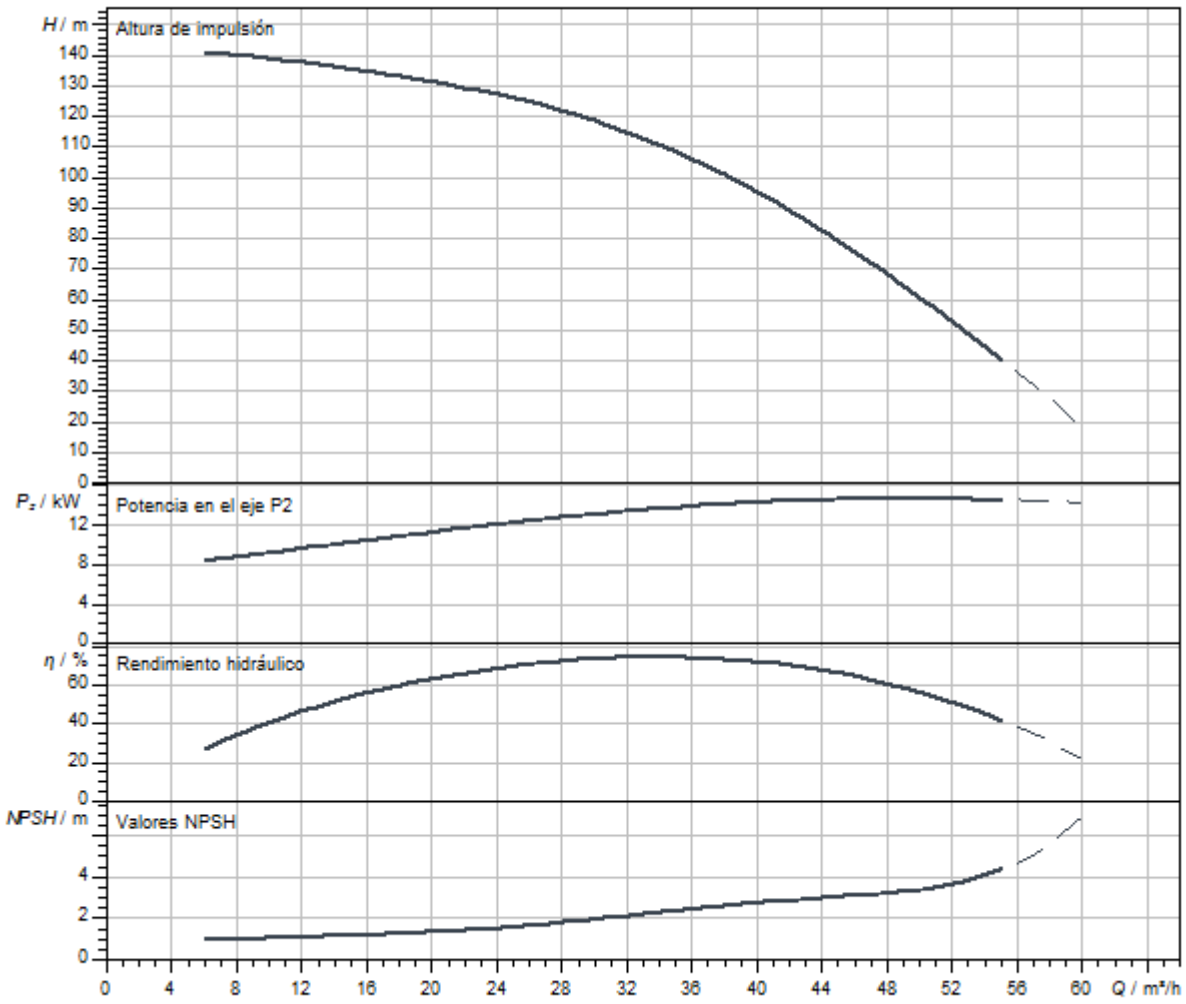

Queda reservado el derecho a realizar modificaciones.

Dimensiones y planos de dimensiones

Helix V 36

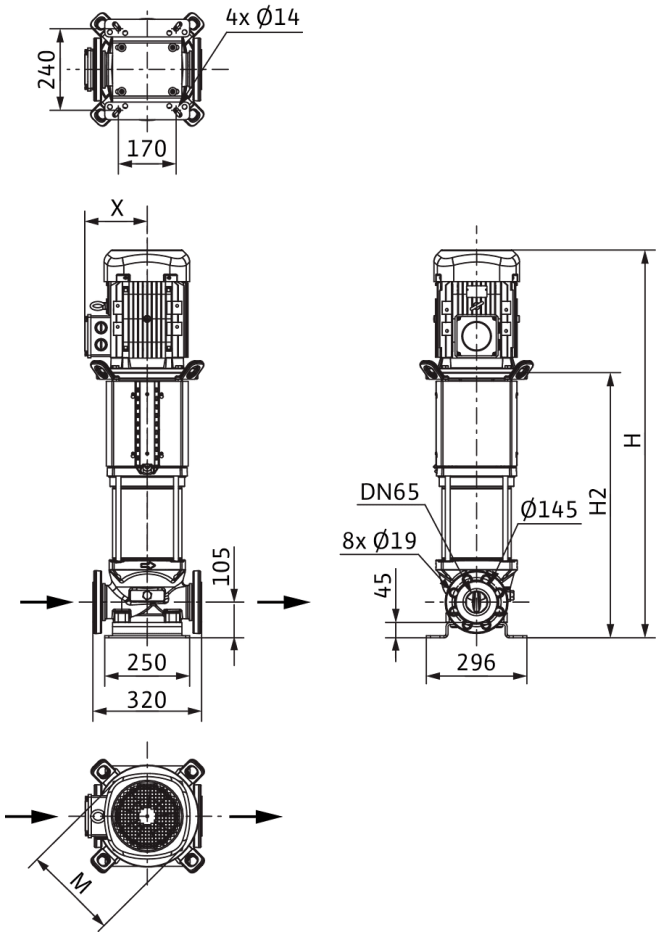

Dimensiones *H*	1426 mm
Dimensiones *H1*	187 mm
Dimensiones *L1*	160 mm
Dimensiones *X*	200 mm
Dimensiones *Ø g*	302 mm
Conexión de tubería del lado de aspiración *DNs*	DN 65
Conexión de tubería del lado de impulsión *DNd*	DN 65
Diámetro del motor *X*	218 mm

Información de pedido

Datos del producto

Marca	Wilo
Denominación del producto	HELIX V3606/2-1/25/E/KS/400-50
Referencia	4246723
Número EAN	4062679187365
Color	verde/plata
Cantidad mínima de pedido	1
Disponibilidad en el mercado	2021-09-28

Medidas y pesos

Longitud con embalaje	1600 mm
Longitud *L*	320 mm
Altura con embalaje	650 mm
Altura *H*	1426 mm
Ancho con embalaje	800 mm
Ancho *W*	296 mm
Peso bruto aproximado *m*	211 kg
Peso neto aproximado *m*	181 kg

Embalaje

Tipo de embalaje	Palé desechable
Propiedades del embalaje	Embalaje de transporte
Número por palé	1
Número por capa	1

Queda reservado el derecho a realizar modificaciones.



Ficha técnica

Datos del producto

Denominación del producto	HELIX V3606/2-2/16/V/KS/400-50

Datos hidráulicos

Índice de eficiencia mínima (MEI)	≥0,7
Presión de entrada	10 bar
Presión máxima de trabajo *PN*	16 bar
Boca de impulsión	DN 65
Temperatura mínima del fluido T_{min}	-15 °C
Temperatura máxima del fluido T_{max}	90 °C
Temperatura ambiente mínima T_{min}	-15 °C
Temperatura ambiente máxima T_{max}	50 °C

Datos del motor

Alimentación eléctrica	3~400 V, 50 Hz
Tolerancia de tensión	±10 %
Potencia nominal del motor P_2	15 kW
Clase de eficiencia energética del motor	IE3
Intensidad nominal I_N	26,7 A
Velocidad nominal *n*	2900 1/min
Factor de potencia	0,88
Tipo de arranque	Estrella-triángulo (SD)
Rendimiento del motor 50% η_M *50%*	90,2 %
Rendimiento del motor 75% η_M *75%*	91,8 %
Rendimiento del motor 100% η_M *100%*	91,9 %
Clase de aislamiento	F
Tipo de protección del motor	IP55

Materiales

Carcasa de la bomba	Acero inoxidable
Rodete	Acero inoxidable
Eje	Acero inoxidable
Cierre mecánico	BQ1VGG
Material de la junta	FKM

Dimensiones de instalación

Conexión de tubería del lado de aspiración *DNs*	DN 65
Conexión de tubería del lado de impulsión *DNd*	DN 65

Queda reservado el derecho a realizar modificaciones.

Curvas características

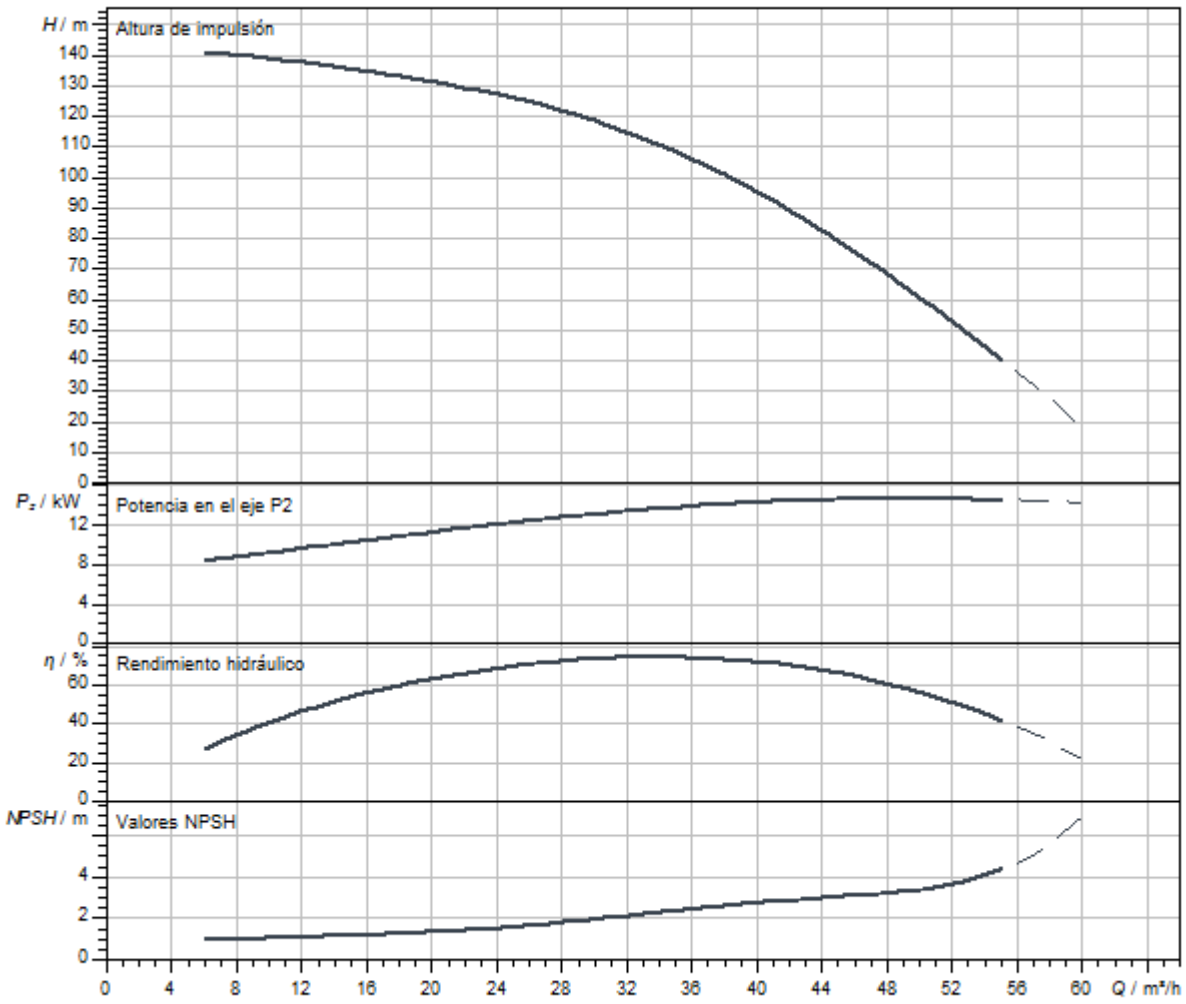

Dimensiones y planos de dimensiones

Helix V 36

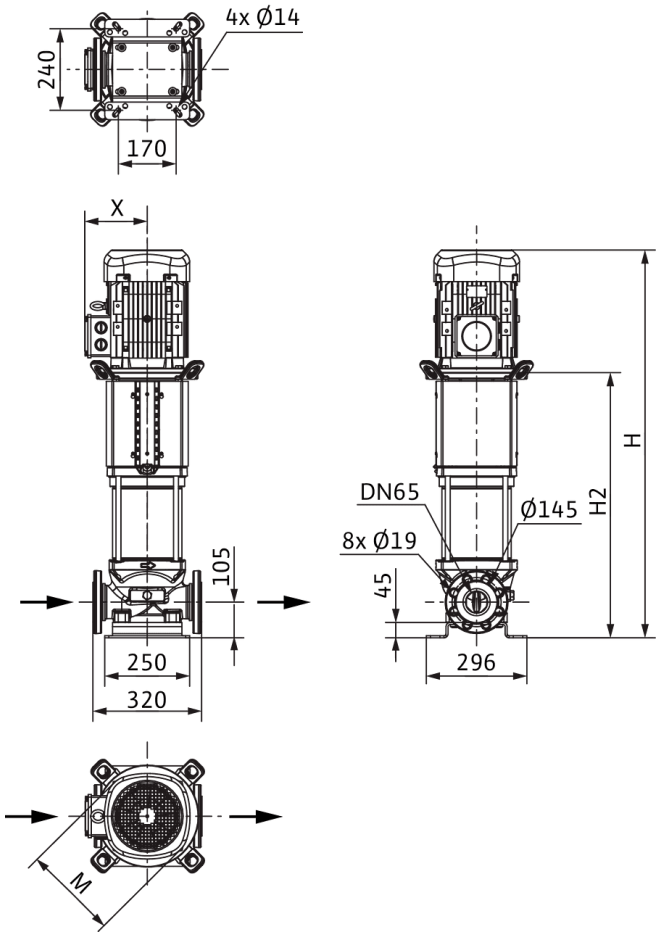

Dimensiones *H*	1492 mm
Dimensiones *H1*	187 mm
Dimensiones *L1*	160 mm
Dimensiones *X*	200 mm
Dimensiones *Ø g*	302 mm
Conexión de tubería del lado de aspiración *DNs*	DN 65
Conexión de tubería del lado de impulsión *DNd*	DN 65
Diámetro del motor *X*	218 mm

Información de pedido

Datos del producto

Marca	Wilo
Denominación del producto	HELIX V3606/2-2/16/V/KS/400-50
Referencia	4150763
Número EAN	4048482143392
Color	verde/plata
Cantidad mínima de pedido	1
Disponibilidad en el mercado	2010-09-01

Medidas y pesos

Longitud con embalaje	2000 mm
Longitud *L*	320 mm
Altura con embalaje	650 mm
Altura *H*	1492 mm
Ancho con embalaje	600 mm
Ancho *W*	296 mm
Peso bruto aproximado *m*	237 kg
Peso neto aproximado *m*	202 kg

Embalaje

Tipo de embalaje	Palé desechable
Propiedades del embalaje	Embalaje de transporte
Número por palé	1
Número por capa	1

Queda reservado el derecho a realizar modificaciones.



Ficha técnica

Datos del producto

Denominación del producto	HELIX V3606/2-2/25/V/KS/400-50

Datos hidráulicos

Índice de eficiencia mínima (MEI)	≥0,7
Presión de entrada	10 bar
Presión máxima de trabajo *PN*	25 bar
Boca de impulsión	DN 65
Temperatura mínima del fluido T_{min}	-15 °C
Temperatura máxima del fluido T_{max}	90 °C
Temperatura ambiente mínima T_{min}	-15 °C
Temperatura ambiente máxima T_{max}	50 °C

Datos del motor

Alimentación eléctrica	3~400 V, 50 Hz
Tolerancia de tensión	±10 %
Potencia nominal del motor P_2	15 kW
Clase de eficiencia energética del motor	IE3
Intensidad nominal I_N	26,7 A
Velocidad nominal *n*	2900 1/min
Factor de potencia	0,88
Tipo de arranque	Estrella-triángulo (SD)
Rendimiento del motor 50% η_M *50%*	90,2 %
Rendimiento del motor 75% η_M *75%*	91,8 %
Rendimiento del motor 100% η_M *100%*	91,9 %
Clase de aislamiento	F
Tipo de protección del motor	IP55

Materiales

Carcasa de la bomba	Acero inoxidable
Rodete	Acero inoxidable
Eje	Acero inoxidable
Cierre mecánico	BQ1VGG
Material de la junta	FKM

Dimensiones de instalación

Conexión de tubería del lado de aspiración *DNs*	DN 65
Conexión de tubería del lado de impulsión *DNd*	DN 65

Queda reservado el derecho a realizar modificaciones.

Curvas características

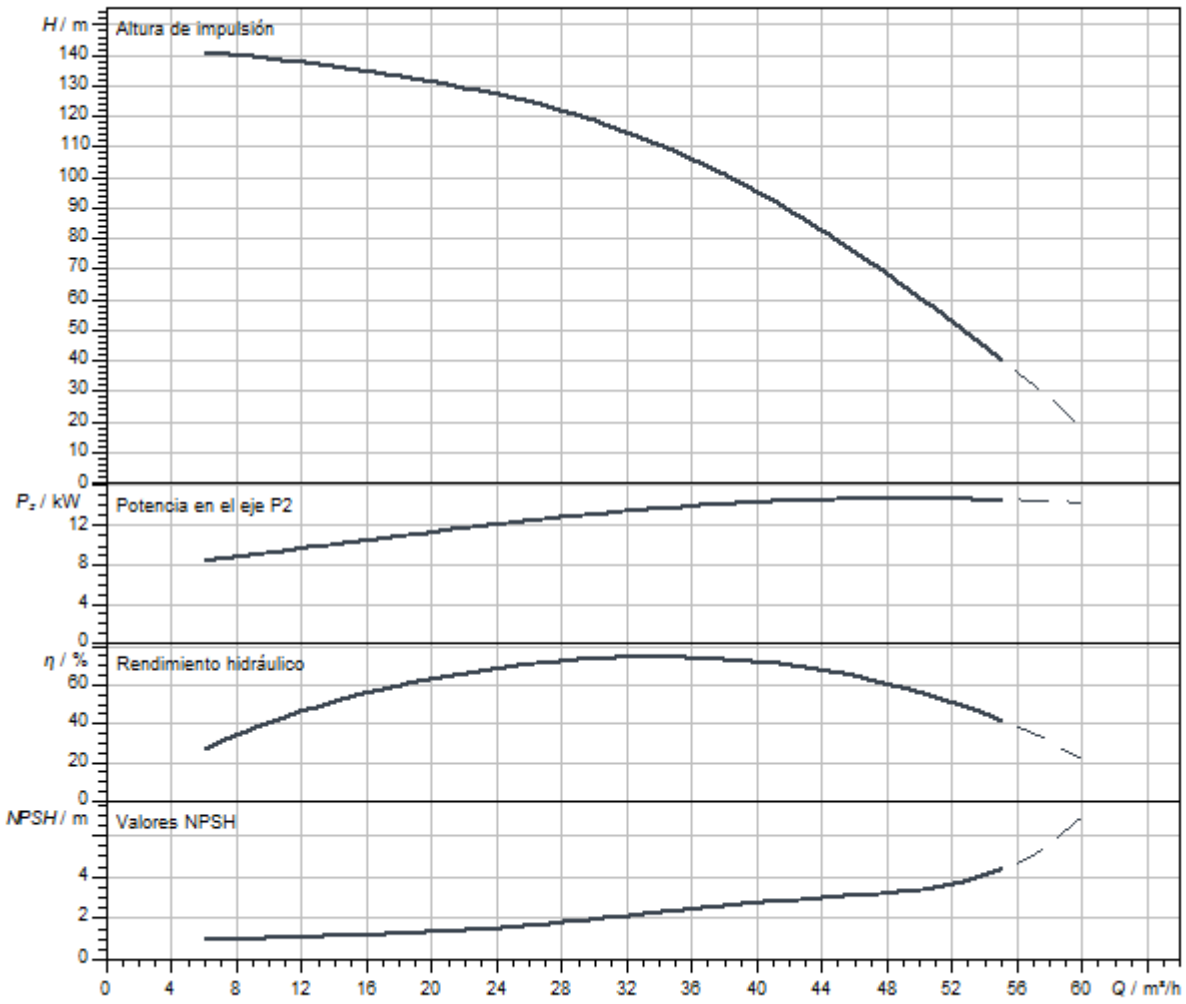

Queda reservado el derecho a realizar modificaciones.

Dimensiones y planos de dimensiones

Helix V 36

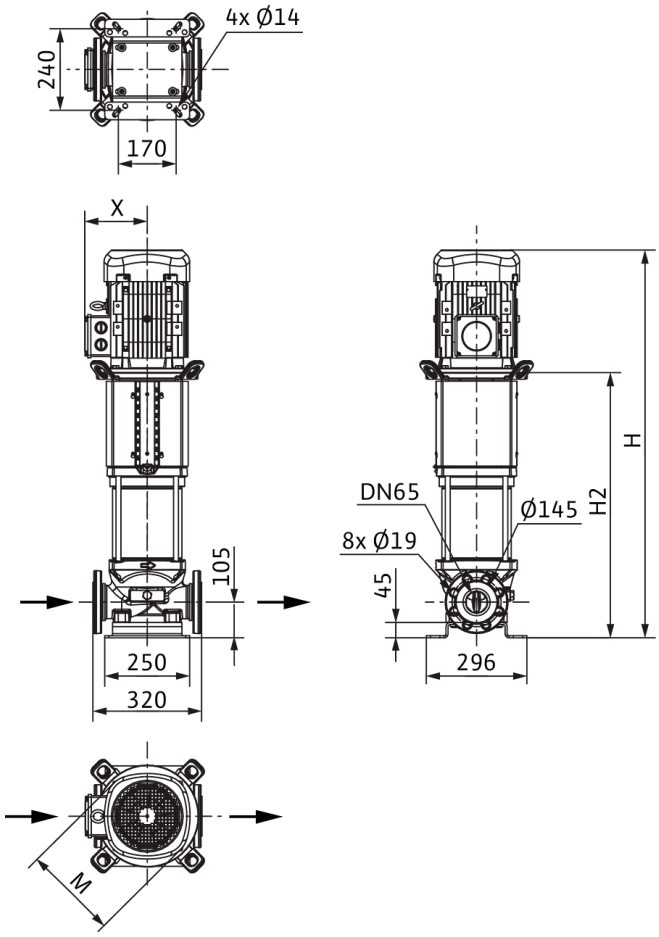

Dimensiones *H*	1492 mm
Dimensiones *H1*	187 mm
Dimensiones *L1*	160 mm
Dimensiones *X*	200 mm
Dimensiones *Ø g*	302 mm
Conexión de tubería del lado de aspiración *DNs*	DN 65
Conexión de tubería del lado de impulsión *DNd*	DN 65
Diámetro del motor *X*	218 mm

Información de pedido

Datos del producto

Marca	Wilo
Denominación del producto	HELIX V3606/2-2/25/V/KS/400-50
Referencia	4150764
Número EAN	4048482143408
Color	verde/plata
Cantidad mínima de pedido	1
Disponibilidad en el mercado	2010-09-01

Medidas y pesos

Longitud con embalaje	2000 mm
Longitud *L*	320 mm
Altura con embalaje	650 mm
Altura *H*	1492 mm
Ancho con embalaje	600 mm
Ancho *W*	296 mm
Peso bruto aproximado *m*	237 kg
Peso neto aproximado *m*	202 kg

Embalaje

Tipo de embalaje	Palé desechable
Propiedades del embalaje	Embalaje de transporte
Número por palé	1
Número por capa	1

Queda reservado el derecho a realizar modificaciones.



Ficha técnica

Datos del producto

Denominación del producto	HELIX V3606/2-4/16/E/KS/400-50

Datos hidráulicos

Índice de eficiencia mínima (MEI)	≥0,7
Presión de entrada	10 bar
Presión máxima de trabajo *PN*	16 bar
Boca de impulsión	DN 65
Temperatura mínima del fluido T_{min}	-20 °C
Temperatura máxima del fluido T_{max}	120 °C
Temperatura ambiente mínima T_{min}	-15 °C
Temperatura ambiente máxima T_{max}	50 °C

Datos del motor

Alimentación eléctrica	3~400 V, 50 Hz
Tolerancia de tensión	±10 %
Potencia nominal del motor P_2	15 kW
Clase de eficiencia energética del motor	IE3
Intensidad nominal I_N	26,7 A
Velocidad nominal *n*	2900 1/min
Factor de potencia	0,88
Tipo de arranque	Estrella-triángulo (SD)
Rendimiento del motor 50% η_M *50%*	90,2 %
Rendimiento del motor 75% η_M *75%*	91,8 %
Rendimiento del motor 100% η_M *100%*	91,9 %
Clase de aislamiento	F
Tipo de protección del motor	IP55

Materiales

Carcasa de la bomba	fundición gris
Rodete	Acero inoxidable
Eje	Acero inoxidable
Cierre mecánico	BQ1EGG
Material de la junta	EPDM

Dimensiones de instalación

Conexión de tubería del lado de aspiración *DNs*	DN 65
Conexión de tubería del lado de impulsión *DNd*	DN 65

Queda reservado el derecho a realizar modificaciones.

Curvas características

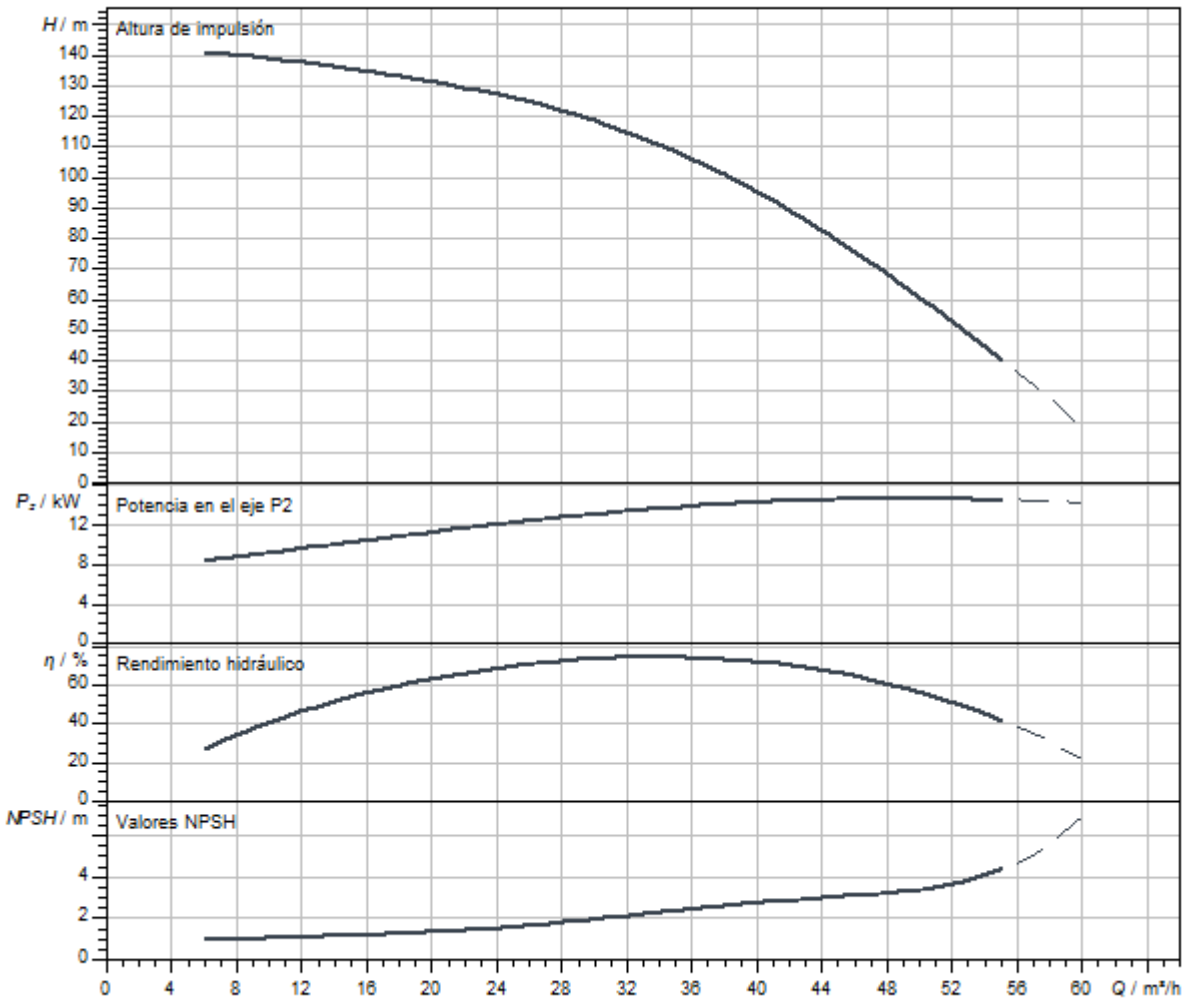

Dimensiones y planos de dimensiones

Helix V 36

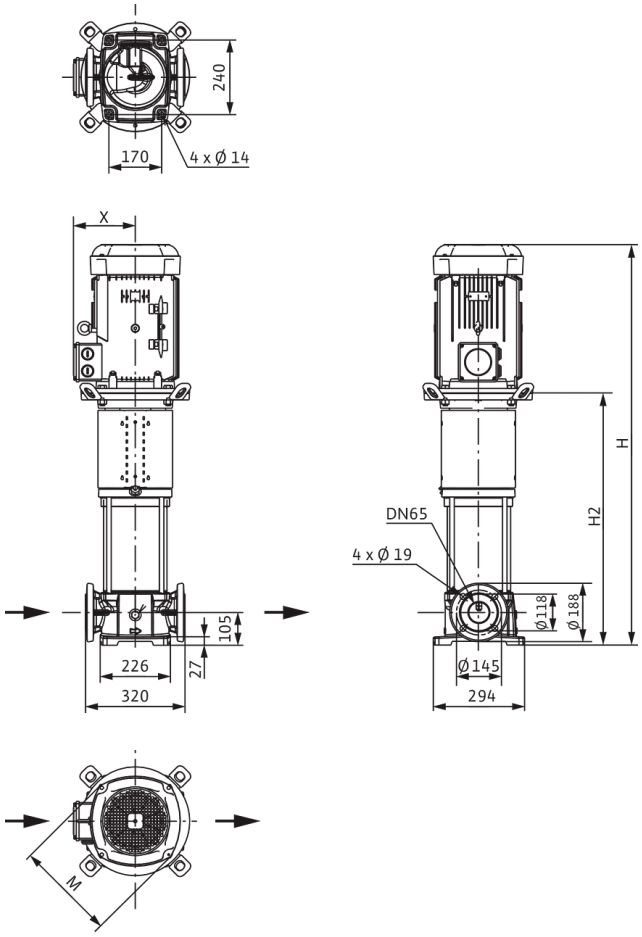

Dimensiones *H*	1432 mm
Dimensiones *H1*	187 mm
Dimensiones *L1*	160 mm
Dimensiones *X*	200 mm
Dimensiones *Ø g*	302 mm
Conexión de tubería del lado de aspiración *DNs*	DN 65
Conexión de tubería del lado de impulsión *DNd*	DN 65
Diámetro del motor *X*	218 mm

Información de pedido

Datos del producto

Marca	Wilo
Denominación del producto	HELIX V3606/2-4/16/E/KS/400-50
Referencia	4183410
Número EAN	4048482356341
Color	verde/plata
Cantidad mínima de pedido	1
Disponibilidad en el mercado	2014-03-01

Medidas y pesos

Longitud con embalaje	1600 mm
Longitud *L*	320 mm
Altura con embalaje	650 mm
Altura *H*	1432 mm
Ancho con embalaje	800 mm
Ancho *W*	296 mm
Peso bruto aproximado *m*	212 kg
Peso neto aproximado *m*	182 kg

Embalaje

Tipo de embalaje	Palé desechable
Propiedades del embalaje	Embalaje de transporte
Número por palé	1
Número por capa	1



Ficha técnica

Datos del producto

Denominación del producto	HELIX V3607-1/25/E/KS/400-50

Datos hidráulicos

Índice de eficiencia mínima (MEI)	≥0,7
Presión de entrada	10 bar
Presión máxima de trabajo *PN*	25 bar
Boca de impulsión	DN 65
Temperatura mínima del fluido T_{min}	-20 °C
Temperatura máxima del fluido T_{max}	120 °C
Temperatura ambiente mínima T_{min}	-15 °C
Temperatura ambiente máxima T_{max}	50 °C

Datos del motor

Alimentación eléctrica	3~400 V, 50 Hz
Tolerancia de tensión	±10 %
Potencia nominal del motor P_2	22 kW
Clase de eficiencia energética del motor	IE3
Intensidad nominal I_N	39,1 A
Velocidad nominal *n*	2940 1/min
Factor de potencia	0,87
Tipo de arranque	Estrella-triángulo (SD)
Rendimiento del motor 50% η_M *50%*	92,7 %
Rendimiento del motor 75% η_M *75%*	92,7 %
Rendimiento del motor 100% η_M *100%*	92,7 %
Clase de aislamiento	F
Tipo de protección del motor	IP55

Materiales

Carcasa de la bomba	Acero inoxidable
Rodete	Acero inoxidable
Eje	Acero inoxidable
Cierre mecánico	BQ1EGG
Material de la junta	EPDM

Dimensiones de instalación

Conexión de tubería del lado de aspiración *DNs*	DN 65
Conexión de tubería del lado de impulsión *DNd*	DN 65

Queda reservado el derecho a realizar modificaciones.

Curvas características

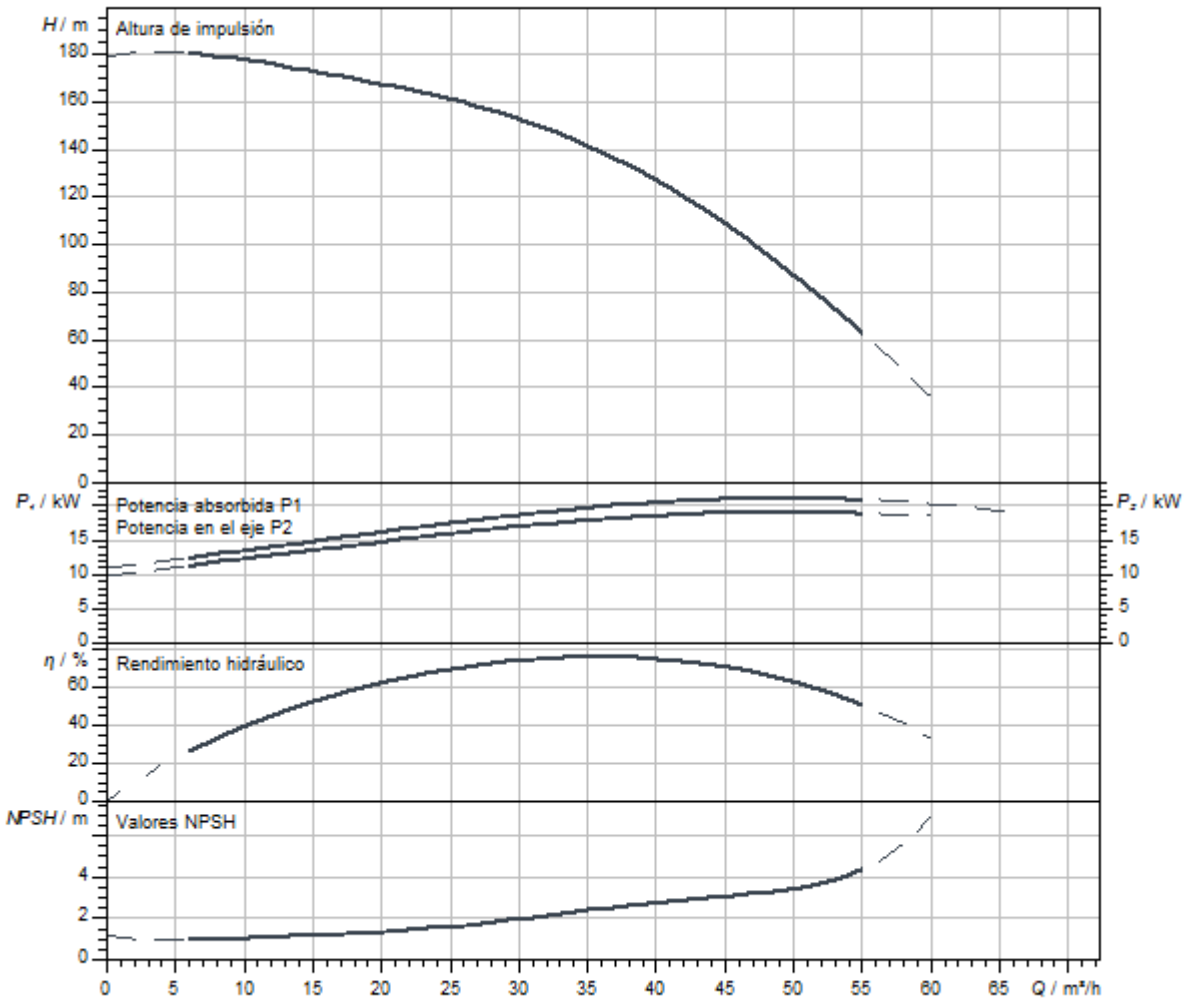

Queda reservado el derecho a realizar modificaciones.

Dimensiones y planos de dimensiones

Helix V 36

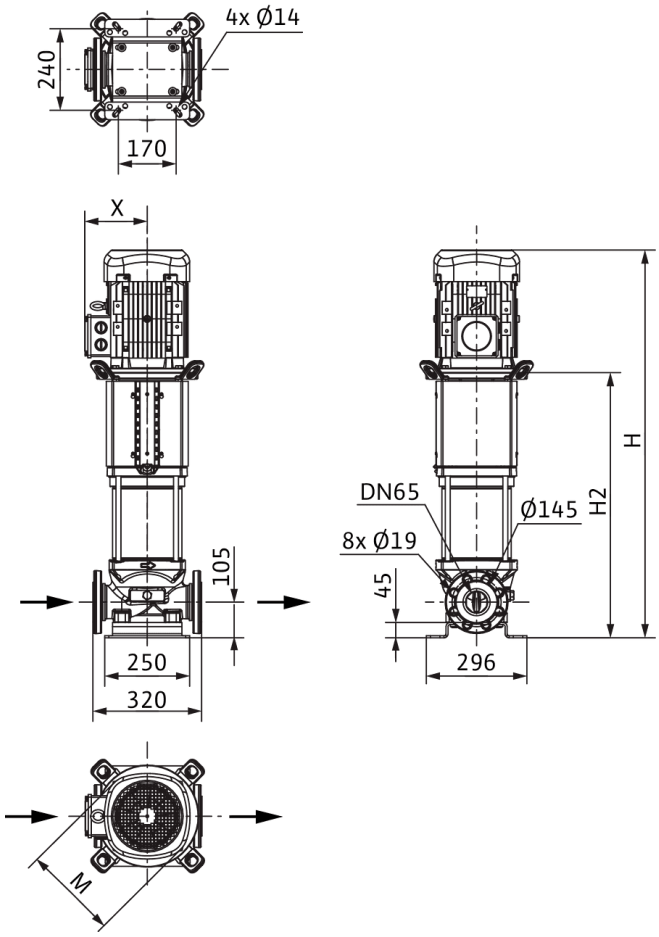

Dimensiones *H*	1492 mm
Dimensiones *H1*	187 mm
Dimensiones *L1*	160 mm
Dimensiones *X*	200 mm
Dimensiones *Ø g*	302 mm
Conexión de tubería del lado de aspiración *DNs*	DN 65
Conexión de tubería del lado de impulsión *DNd*	DN 65
Diámetro del motor *X*	218 mm

Información de pedido

Datos del producto

Marca	Wilo
Denominación del producto	HELIX V3607-1/25/E/KS/400-50
Referencia	4246693
Número EAN	4062679187068
Color	verde/plata
Cantidad mínima de pedido	1
Disponibilidad en el mercado	2021-09-28

Medidas y pesos

Longitud con embalaje	2000 mm
Longitud *L*	320 mm
Altura con embalaje	650 mm
Altura *H*	1492 mm
Ancho con embalaje	600 mm
Ancho *W*	296 mm
Peso bruto aproximado *m*	239 kg
Peso neto aproximado *m*	204 kg

Embalaje

Tipo de embalaje	Palé desechable
Propiedades del embalaje	Embalaje de transporte
Número por palé	1
Número por capa	1

Queda reservado el derecho a realizar modificaciones.



Ficha técnica

Datos del producto

Denominación del producto	HELIX V3607-2/25/V/KS/400-50

Datos hidráulicos

Índice de eficiencia mínima (MEI)	≥0,7
Presión de entrada	10 bar
Presión máxima de trabajo *PN*	25 bar
Boca de impulsión	DN 65
Temperatura mínima del fluido T_{min}	-15 °C
Temperatura máxima del fluido T_{max}	90 °C
Temperatura ambiente mínima T_{min}	-15 °C
Temperatura ambiente máxima T_{max}	50 °C

Datos del motor

Alimentación eléctrica	3~400 V, 50 Hz
Tolerancia de tensión	±10 %
Potencia nominal del motor P_2	22 kW
Clase de eficiencia energética del motor	IE3
Intensidad nominal I_N	39,1 A
Velocidad nominal *n*	2940 1/min
Factor de potencia	0,87
Tipo de arranque	Estrella-triángulo (SD)
Rendimiento del motor 50% η_M *50%*	92,7 %
Rendimiento del motor 75% η_M *75%*	92,7 %
Rendimiento del motor 100% η_M *100%*	92,7 %
Clase de aislamiento	F
Tipo de protección del motor	IP55

Materiales

Carcasa de la bomba	Acero inoxidable
Rodete	Acero inoxidable
Eje	Acero inoxidable
Cierre mecánico	BQ1VGG
Material de la junta	FKM

Dimensiones de instalación

Conexión de tubería del lado de aspiración *DNs*	DN 65
Conexión de tubería del lado de impulsión *DNd*	DN 65

Queda reservado el derecho a realizar modificaciones.

Curvas características

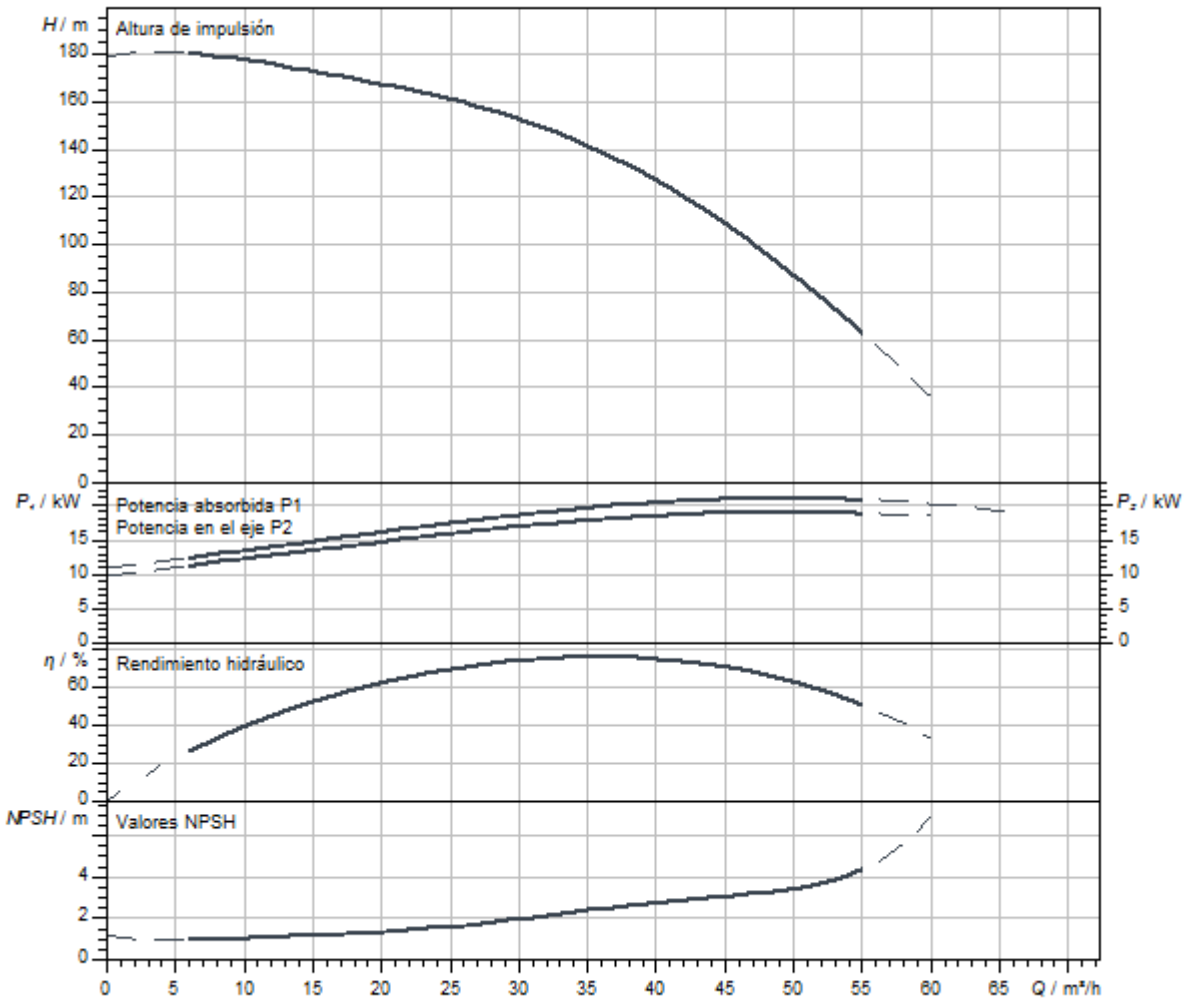

Dimensiones y planos de dimensiones

Helix V 36

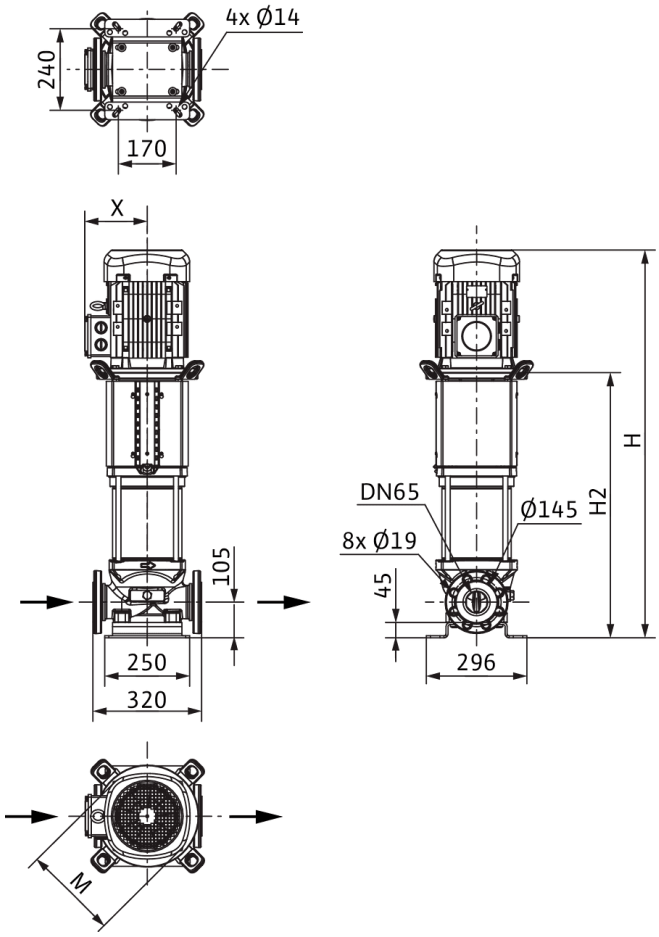

Dimensiones *H*	1558 mm
Dimensiones *H1*	187 mm
Dimensiones *L1*	160 mm
Dimensiones *X*	200 mm
Dimensiones *Ø g*	302 mm
Conexión de tubería del lado de aspiración *DNs*	DN 65
Conexión de tubería del lado de impulsión *DNd*	DN 65
Diámetro del motor *X*	218 mm

Información de pedido

Datos del producto

Marca	Wilo
Denominación del producto	HELIX V3607-2/25/V/KS/400-50
Referencia	4150768
Número EAN	4048482143446
Color	verde/plata
Cantidad mínima de pedido	1
Disponibilidad en el mercado	2010-09-01

Medidas y pesos

Longitud con embalaje	2000 mm
Longitud *L*	320 mm
Altura con embalaje	650 mm
Altura *H*	1558 mm
Ancho con embalaje	600 mm
Ancho *W*	296 mm
Peso bruto aproximado *m*	251 kg
Peso neto aproximado *m*	216 kg

Embalaje

Tipo de embalaje	Palé desechable
Propiedades del embalaje	Embalaje de transporte
Número por palé	1
Número por capa	1

Queda reservado el derecho a realizar modificaciones.



Ficha técnica

Datos del producto

Denominación del producto	HELIX V3607/2-1/25/E/KS/400-50

Datos hidráulicos

Índice de eficiencia mínima (MEI)	≥0,7
Presión de entrada	10 bar
Presión máxima de trabajo *PN*	25 bar
Boca de impulsión	DN 65
Temperatura mínima del fluido T_{min}	-20 °C
Temperatura máxima del fluido T_{max}	120 °C
Temperatura ambiente mínima T_{min}	-15 °C
Temperatura ambiente máxima T_{max}	50 °C

Datos del motor

Alimentación eléctrica	3~400 V, 50 Hz
Tolerancia de tensión	±10 %
Potencia nominal del motor P_2	18,5 kW
Clase de eficiencia energética del motor	IE3
Intensidad nominal I_N	32,8 A
Velocidad nominal *n*	2900 1/min
Factor de potencia	0,89
Tipo de arranque	Estrella-triángulo (SD)
Rendimiento del motor 50% η_M *50%*	91,6 %
Rendimiento del motor 75% η_M *75%*	92,5 %
Rendimiento del motor 100% η_M *100%*	92,4 %
Clase de aislamiento	F
Tipo de protección del motor	IP55

Materiales

Carcasa de la bomba	Acero inoxidable
Rodete	Acero inoxidable
Eje	Acero inoxidable
Cierre mecánico	BQ1EGG
Material de la junta	EPDM

Dimensiones de instalación

Conexión de tubería del lado de aspiración *DNs*	DN 65
Conexión de tubería del lado de impulsión *DNd*	DN 65

Queda reservado el derecho a realizar modificaciones.

Curvas características

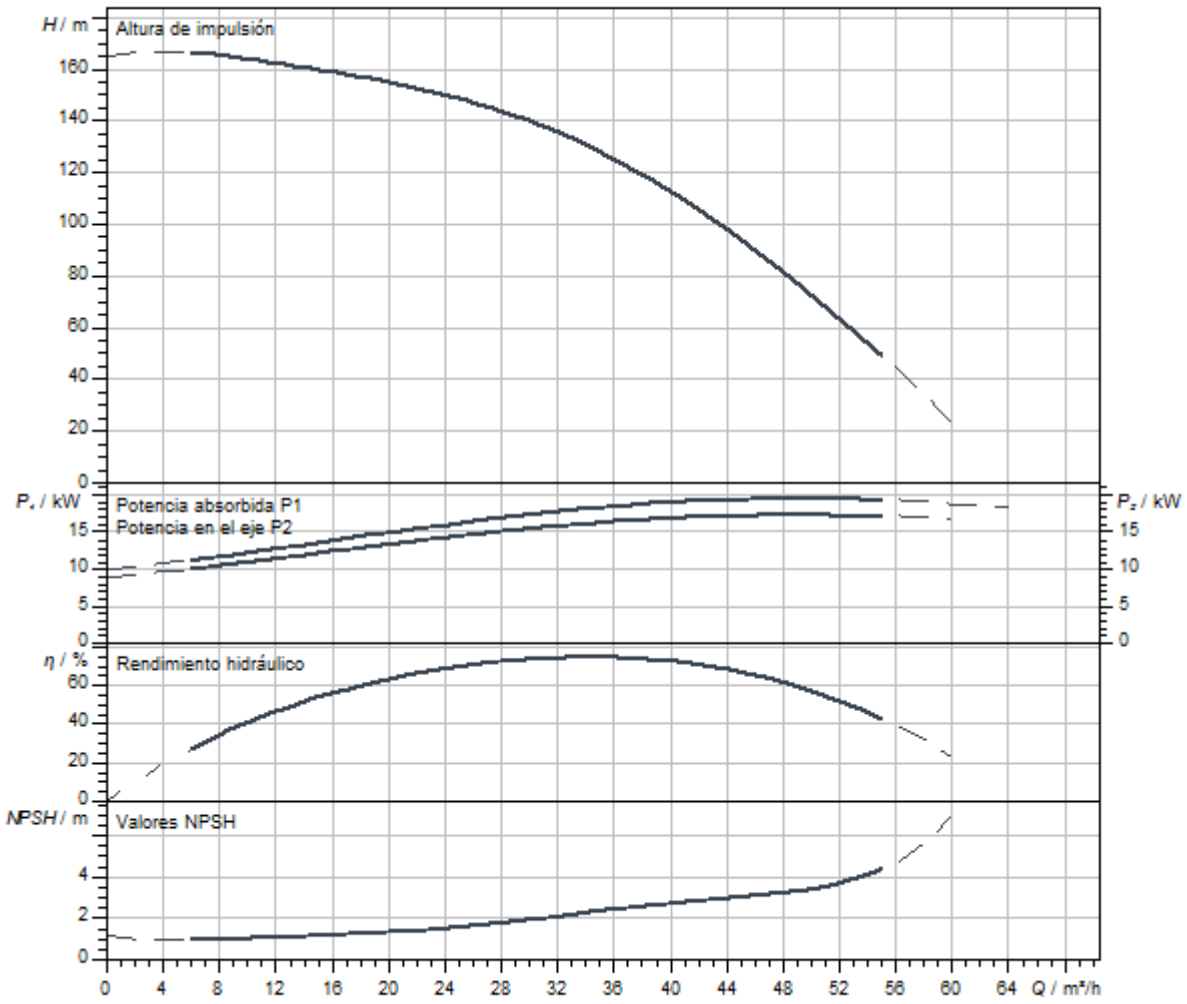

Dimensiones y planos de dimensiones

Helix V 36

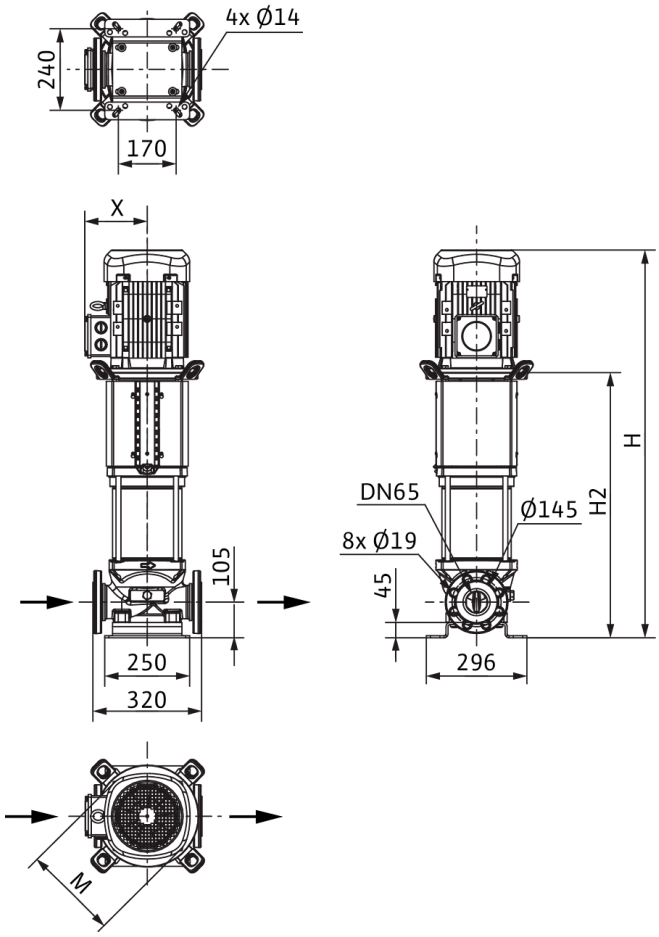

Dimensiones *H*	1492 mm
Dimensiones *H1*	187 mm
Dimensiones *L1*	160 mm
Dimensiones *X*	200 mm
Dimensiones *Ø g*	302 mm
Conexión de tubería del lado de aspiración *DNs*	DN 65
Conexión de tubería del lado de impulsión *DNd*	DN 65
Diámetro del motor *X*	218 mm

Información de pedido

Datos del producto

Marca	Wilo
Denominación del producto	HELIX V3607/2-1/25/E/KS/400-50
Referencia	4246692
Número EAN	4062679187051
Color	verde/plata
Cantidad mínima de pedido	1
Disponibilidad en el mercado	2021-09-28

Medidas y pesos

Longitud con embalaje	2000 mm
Longitud *L*	320 mm
Altura con embalaje	650 mm
Altura *H*	1492 mm
Ancho con embalaje	600 mm
Ancho *W*	296 mm
Peso bruto aproximado *m*	222 kg
Peso neto aproximado *m*	187 kg

Embalaje

Tipo de embalaje	Palé desechable
Propiedades del embalaje	Embalaje de transporte
Número por palé	1
Número por capa	1



Ficha técnica

Datos del producto

Denominación del producto	HELIX V3607/2-2/25/V/KS/400-50

Datos hidráulicos

Índice de eficiencia mínima (MEI)	≥0,7
Presión de entrada	10 bar
Presión máxima de trabajo *PN*	25 bar
Boca de impulsión	DN 65
Temperatura mínima del fluido T_{min}	-15 °C
Temperatura máxima del fluido T_{max}	90 °C
Temperatura ambiente mínima T_{min}	-15 °C
Temperatura ambiente máxima T_{max}	50 °C

Datos del motor

Alimentación eléctrica	3~400 V, 50 Hz
Tolerancia de tensión	±10 %
Potencia nominal del motor P_2	18,5 kW
Clase de eficiencia energética del motor	IE3
Intensidad nominal I_N	32,8 A
Velocidad nominal *n*	2900 1/min
Factor de potencia	0,89
Tipo de arranque	Estrella-triángulo (SD)
Rendimiento del motor 50% η_M *50%*	91,6 %
Rendimiento del motor 75% η_M *75%*	92,5 %
Rendimiento del motor 100% η_M *100%*	92,4 %
Clase de aislamiento	F
Tipo de protección del motor	IP55

Materiales

Carcasa de la bomba	Acero inoxidable
Rodete	Acero inoxidable
Eje	Acero inoxidable
Cierre mecánico	BQ1VGG
Material de la junta	FKM

Dimensiones de instalación

Conexión de tubería del lado de aspiración *DNs*	DN 65
Conexión de tubería del lado de impulsión *DNd*	DN 65

Queda reservado el derecho a realizar modificaciones.

Curvas características

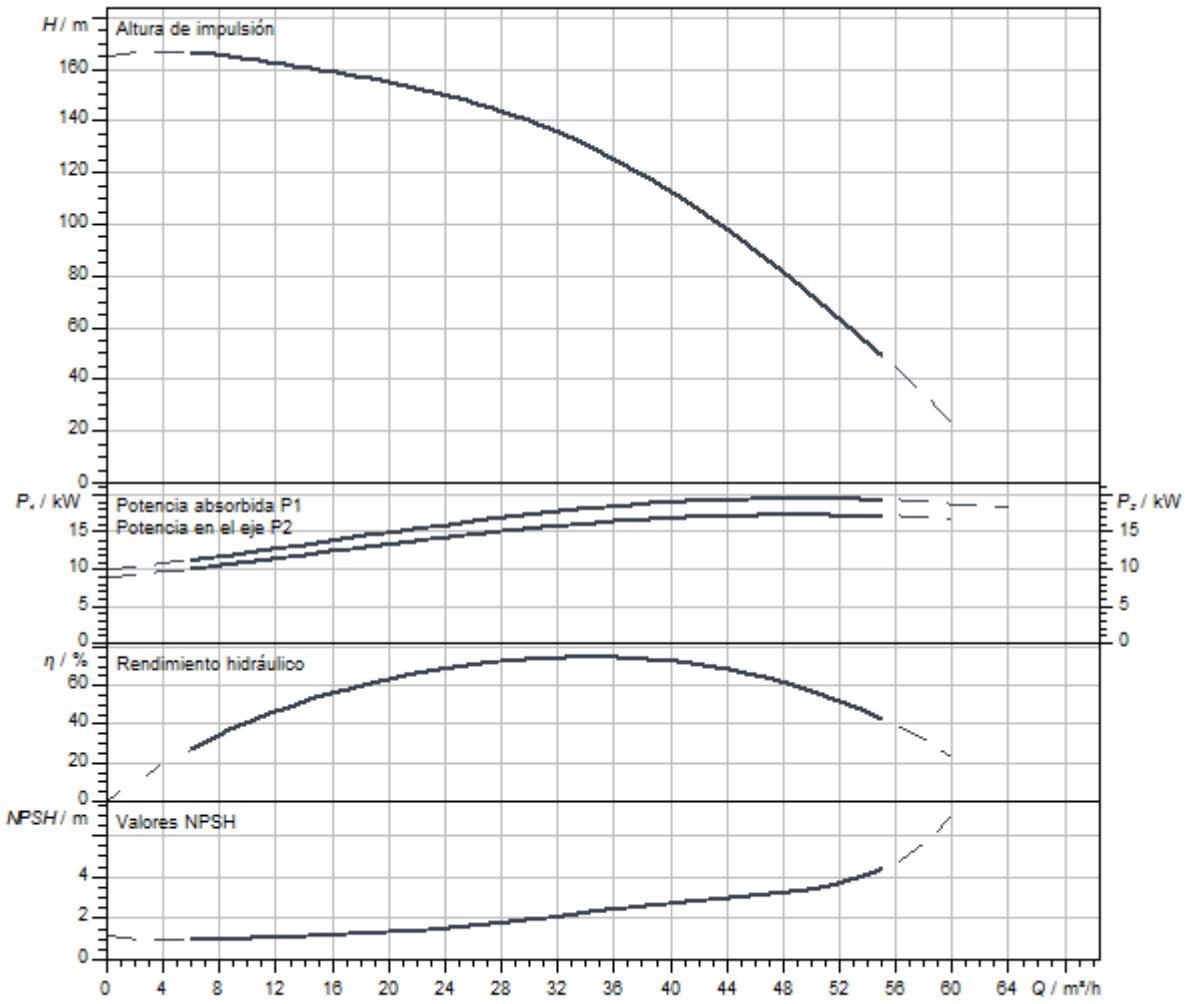

Queda reservado el derecho a realizar modificaciones.

Dimensiones y planos de dimensiones

Helix V 36

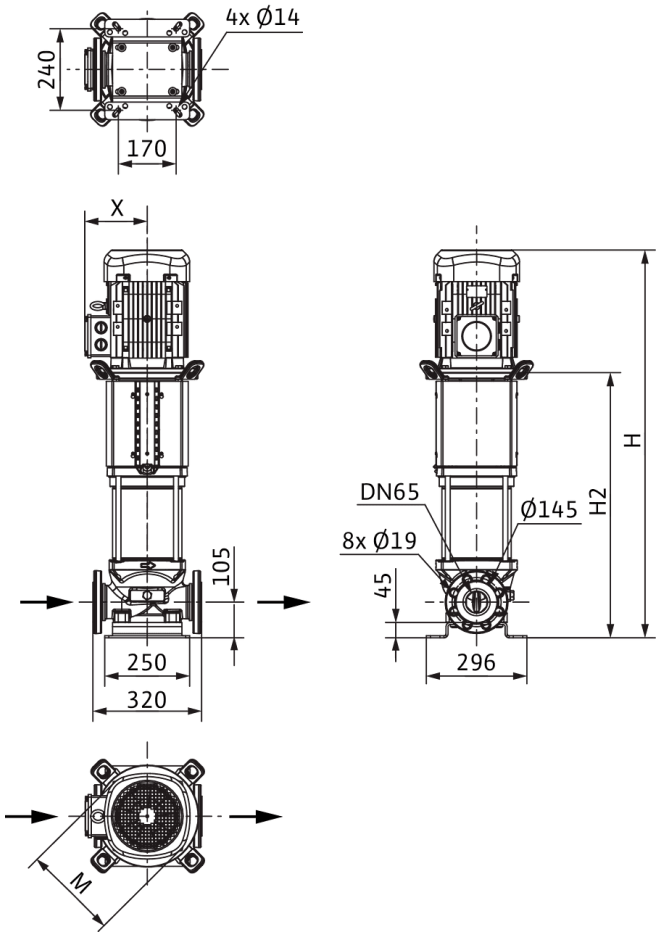

Dimensiones *H*	1558 mm
Dimensiones *H1*	187 mm
Dimensiones *L1*	160 mm
Dimensiones *X*	200 mm
Dimensiones *Ø g*	302 mm
Conexión de tubería del lado de aspiración *DNs*	DN 65
Conexión de tubería del lado de impulsión *DNd*	DN 65
Diámetro del motor *X*	218 mm

Información de pedido

Datos del producto

Marca	Wilo
Denominación del producto	HELIX V3607/2-2/25/V/KS/400-50
Referencia	4150767
Número EAN	4048482143439
Color	verde/plata
Cantidad mínima de pedido	1
Disponibilidad en el mercado	2010-09-01

Medidas y pesos

Longitud con embalaje	2000 mm
Longitud *L*	320 mm
Altura con embalaje	650 mm
Altura *H*	1558 mm
Ancho con embalaje	600 mm
Ancho *W*	296 mm
Peso bruto aproximado *m*	235 kg
Peso neto aproximado *m*	200 kg

Embalaje

Tipo de embalaje	Palé desechable
Propiedades del embalaje	Embalaje de transporte
Número por palé	1
Número por capa	1



Ficha técnica

Datos del producto

Denominación del producto	HELIX V3608-1/25/E/KS/400-50

Datos hidráulicos

Índice de eficiencia mínima (MEI)	≥0,7
Presión de entrada	10 bar
Presión máxima de trabajo *PN*	25 bar
Boca de impulsión	DN 65
Temperatura mínima del fluido T_{min}	-20 °C
Temperatura máxima del fluido T_{max}	120 °C
Temperatura ambiente mínima T_{min}	-15 °C
Temperatura ambiente máxima T_{max}	50 °C

Datos del motor

Alimentación eléctrica	3~400 V, 50 Hz
Tolerancia de tensión	±10 %
Potencia nominal del motor P_2	22 kW
Clase de eficiencia energética del motor	IE3
Intensidad nominal I_N	39,1 A
Velocidad nominal *n*	2940 1/min
Factor de potencia	0,87
Tipo de arranque	Estrella-triángulo (SD)
Rendimiento del motor 50% η_M *50%*	92,7 %
Rendimiento del motor 75% η_M *75%*	92,7 %
Rendimiento del motor 100% η_M *100%*	92,7 %
Clase de aislamiento	F
Tipo de protección del motor	IP55

Materiales

Carcasa de la bomba	Acero inoxidable
Rodete	Acero inoxidable
Eje	Acero inoxidable
Cierre mecánico	BQ1EGG
Material de la junta	EPDM

Dimensiones de instalación

Conexión de tubería del lado de aspiración *DNs*	DN 65
Conexión de tubería del lado de impulsión *DNd*	DN 65

Queda reservado el derecho a realizar modificaciones.

Curvas características

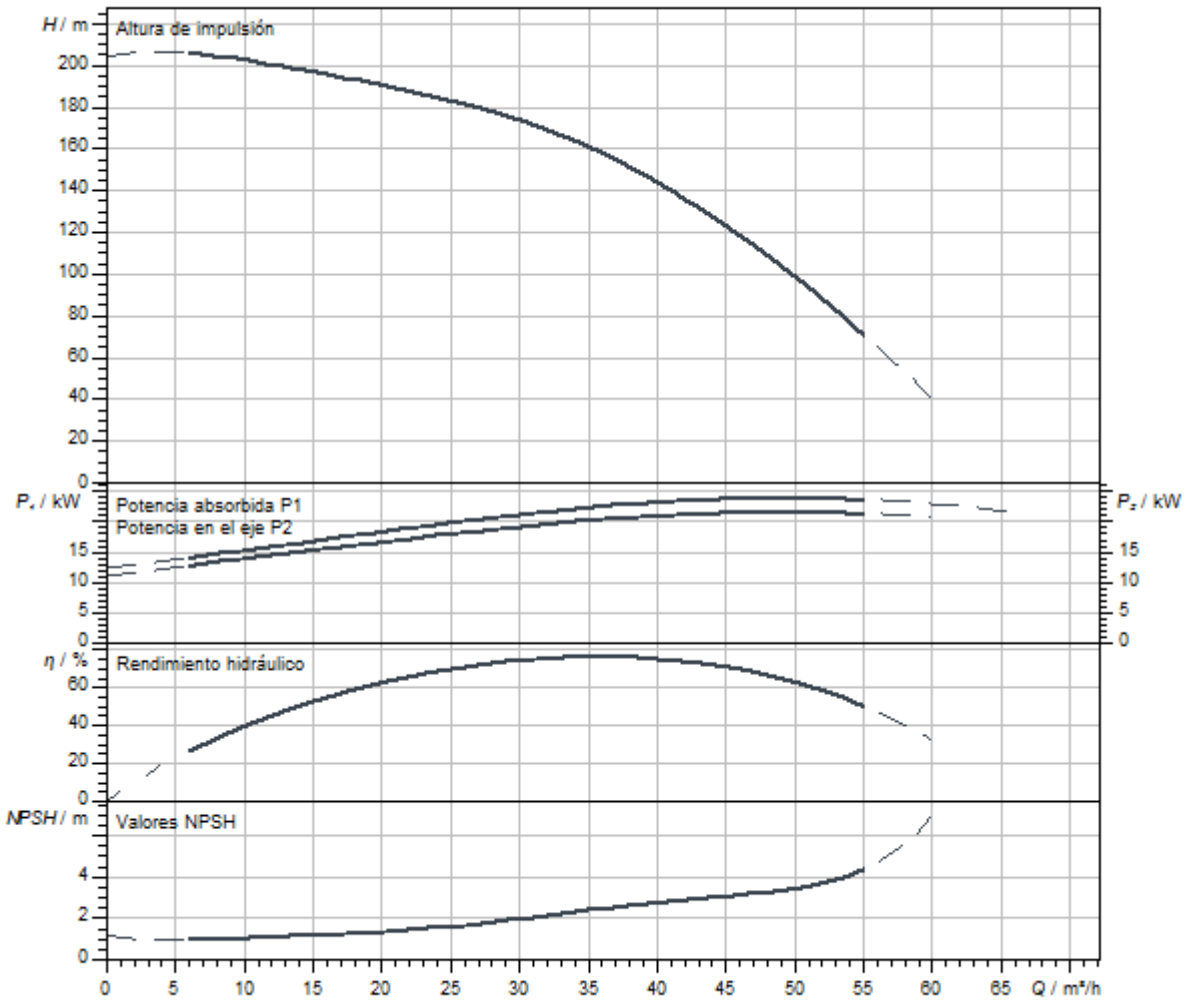

Dimensiones y planos de dimensiones

Helix V 36

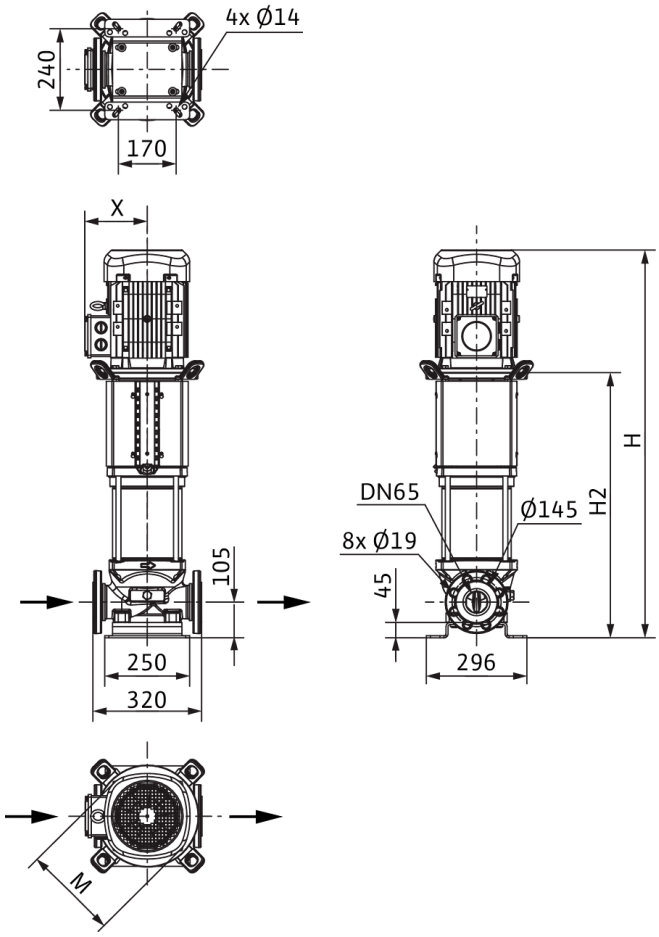

Dimensiones *H*	1559 mm
Dimensiones *H1*	187 mm
Dimensiones *L1*	160 mm
Dimensiones *X*	200 mm
Dimensiones *Ø g*	302 mm
Conexión de tubería del lado de aspiración *DNs*	DN 65
Conexión de tubería del lado de impulsión *DNd*	DN 65
Diámetro del motor *X*	218 mm

Información de pedido

Datos del producto

Marca	Wilo
Denominación del producto	HELIX V3608-1/25/E/KS/400-50
Referencia	4246696
Número EAN	4062679187099
Color	verde/plata
Cantidad mínima de pedido	1
Disponibilidad en el mercado	2021-09-28

Medidas y pesos

Longitud con embalaje	2000 mm
Longitud *L*	320 mm
Altura con embalaje	650 mm
Altura *H*	1559 mm
Ancho con embalaje	600 mm
Ancho *W*	296 mm
Peso bruto aproximado *m*	242 kg
Peso neto aproximado *m*	207 kg

Embalaje

Tipo de embalaje	Palé desechable
Propiedades del embalaje	Embalaje de transporte
Número por palé	1
Número por capa	1

Queda reservado el derecho a realizar modificaciones.



Ficha técnica

Datos del producto

Denominación del producto	HELIX V3608-2/25/V/KS/400-50

Datos hidráulicos

Índice de eficiencia mínima (MEI)	≥0,7
Presión de entrada	10 bar
Presión máxima de trabajo *PN*	25 bar
Boca de impulsión	DN 65
Temperatura mínima del fluido T_{min}	-15 °C
Temperatura máxima del fluido T_{max}	90 °C
Temperatura ambiente mínima T_{min}	-15 °C
Temperatura ambiente máxima T_{max}	50 °C

Datos del motor

Alimentación eléctrica	3~400 V, 50 Hz
Tolerancia de tensión	±10 %
Potencia nominal del motor P_2	22 kW
Clase de eficiencia energética del motor	IE3
Intensidad nominal I_N	39,1 A
Velocidad nominal *n*	2940 1/min
Factor de potencia	0,87
Tipo de arranque	Estrella-triángulo (SD)
Rendimiento del motor 50% η_M *50%*	92,7 %
Rendimiento del motor 75% η_M *75%*	92,7 %
Rendimiento del motor 100% η_M *100%*	92,7 %
Clase de aislamiento	F
Tipo de protección del motor	IP55

Materiales

Carcasa de la bomba	Acero inoxidable
Rodete	Acero inoxidable
Eje	Acero inoxidable
Cierre mecánico	BQ1VGG
Material de la junta	FKM

Dimensiones de instalación

Conexión de tubería del lado de aspiración *DNs*	DN 65
Conexión de tubería del lado de impulsión *DNd*	DN 65

Queda reservado el derecho a realizar modificaciones.

Curvas características

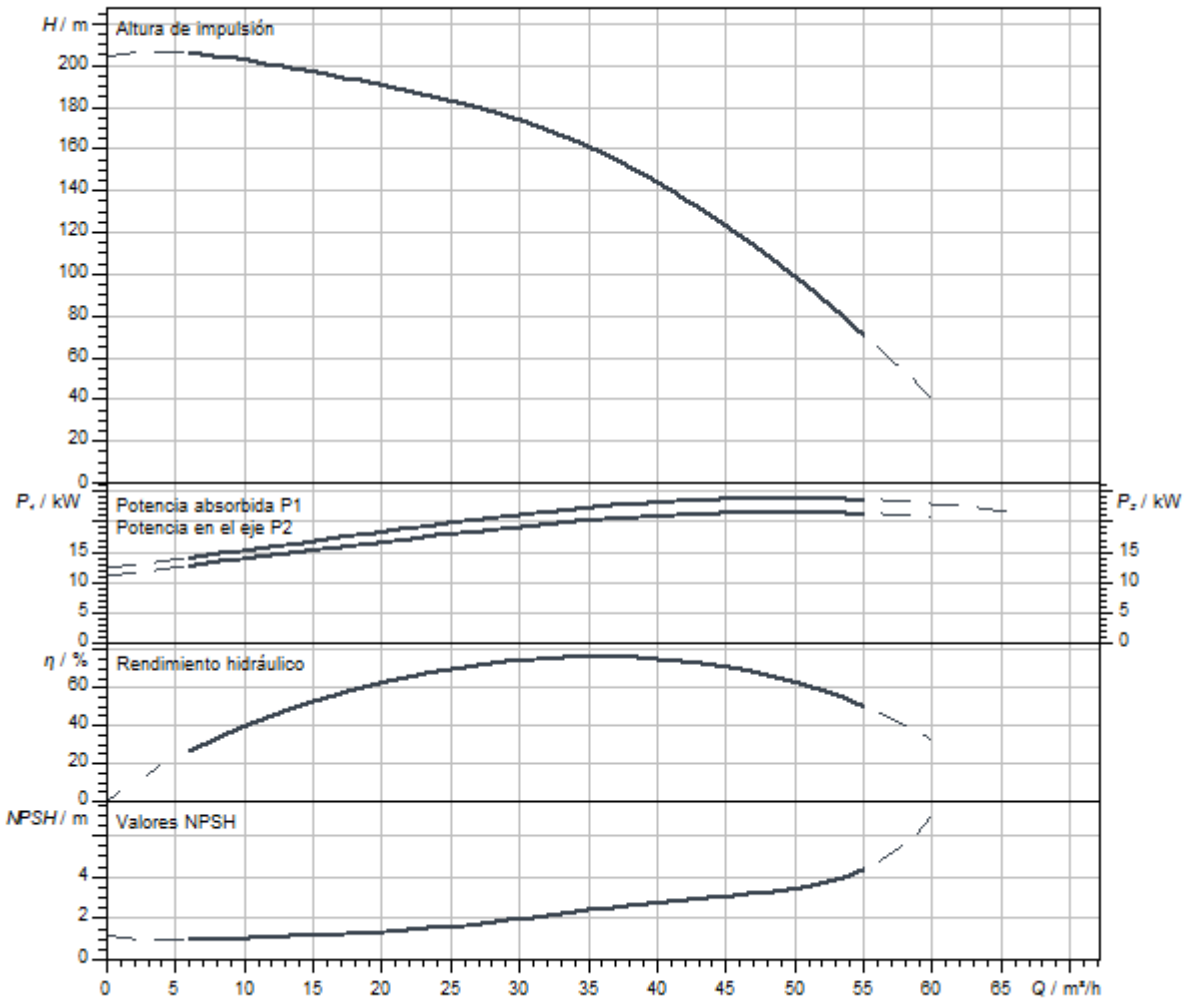

Queda reservado el derecho a realizar modificaciones.

Dimensiones y planos de dimensiones

Helix V 36

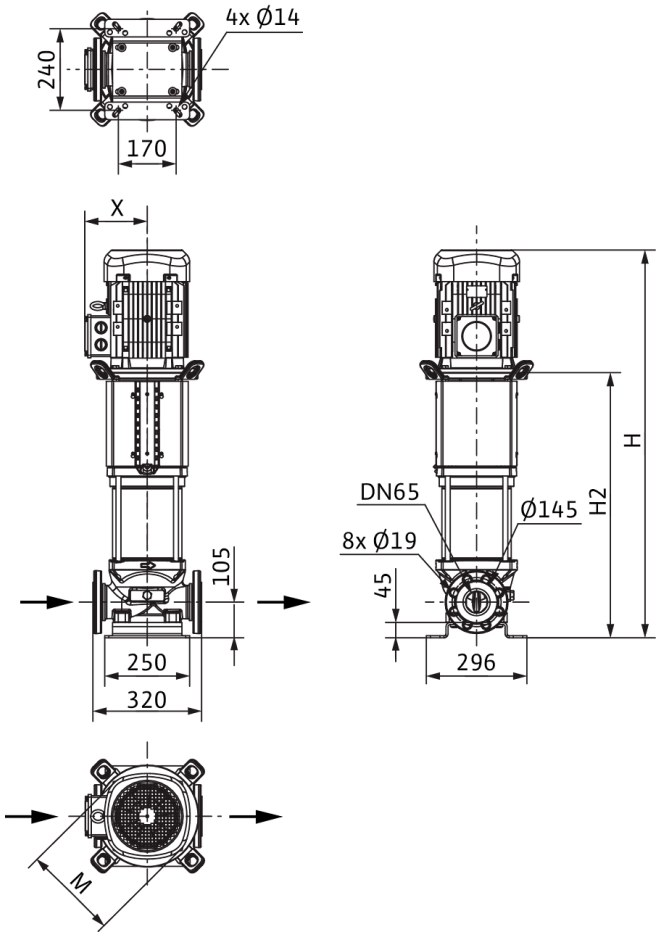

Dimensiones *H*	1625 mm
Dimensiones *H1*	187 mm
Dimensiones *L1*	160 mm
Dimensiones *X*	200 mm
Dimensiones *Ø g*	302 mm
Conexión de tubería del lado de aspiración *DNs*	DN 65
Conexión de tubería del lado de impulsión *DNd*	DN 65
Diámetro del motor *X*	218 mm

Información de pedido

Datos del producto

Marca	Wilo
Denominación del producto	HELIX V3608-2/25/V/KS/400-50
Referencia	4150770
Número EAN	4048482143460
Color	verde/plata
Cantidad mínima de pedido	1
Disponibilidad en el mercado	2010-09-01

Medidas y pesos

Longitud con embalaje	2000 mm
Longitud *L*	320 mm
Altura con embalaje	650 mm
Altura *H*	1625 mm
Ancho con embalaje	600 mm
Ancho *W*	296 mm
Peso bruto aproximado *m*	254 kg
Peso neto aproximado *m*	219 kg

Embalaje

Tipo de embalaje	Palé desechable
Propiedades del embalaje	Embalaje de transporte
Número por palé	1
Número por capa	1

Queda reservado el derecho a realizar modificaciones.



Ficha técnica

Datos del producto

Denominación del producto	HELIX V3608/2-1/25/E/KS/400-50

Datos hidráulicos

Índice de eficiencia mínima (MEI)	≥0,7
Presión de entrada	10 bar
Presión máxima de trabajo *PN*	25 bar
Boca de impulsión	DN 65
Temperatura mínima del fluido T_{min}	-20 °C
Temperatura máxima del fluido T_{max}	120 °C
Temperatura ambiente mínima T_{min}	-15 °C
Temperatura ambiente máxima T_{max}	50 °C

Datos del motor

Alimentación eléctrica	3~400 V, 50 Hz
Tolerancia de tensión	±10 %
Potencia nominal del motor P_2	22 kW
Clase de eficiencia energética del motor	IE3
Intensidad nominal I_N	39,1 A
Velocidad nominal *n*	2940 1/min
Factor de potencia	0,87
Tipo de arranque	Estrella-triángulo (SD)
Rendimiento del motor 50% η_M *50%*	92,7 %
Rendimiento del motor 75% η_M *75%*	92,7 %
Rendimiento del motor 100% η_M *100%*	92,7 %
Clase de aislamiento	F
Tipo de protección del motor	IP55

Materiales

Carcasa de la bomba	Acero inoxidable
Rodete	Acero inoxidable
Eje	Acero inoxidable
Cierre mecánico	BQ1EGG
Material de la junta	EPDM

Dimensiones de instalación

Conexión de tubería del lado de aspiración *DNs*	DN 65
Conexión de tubería del lado de impulsión *DNd*	DN 65

Queda reservado el derecho a realizar modificaciones.

Curvas características

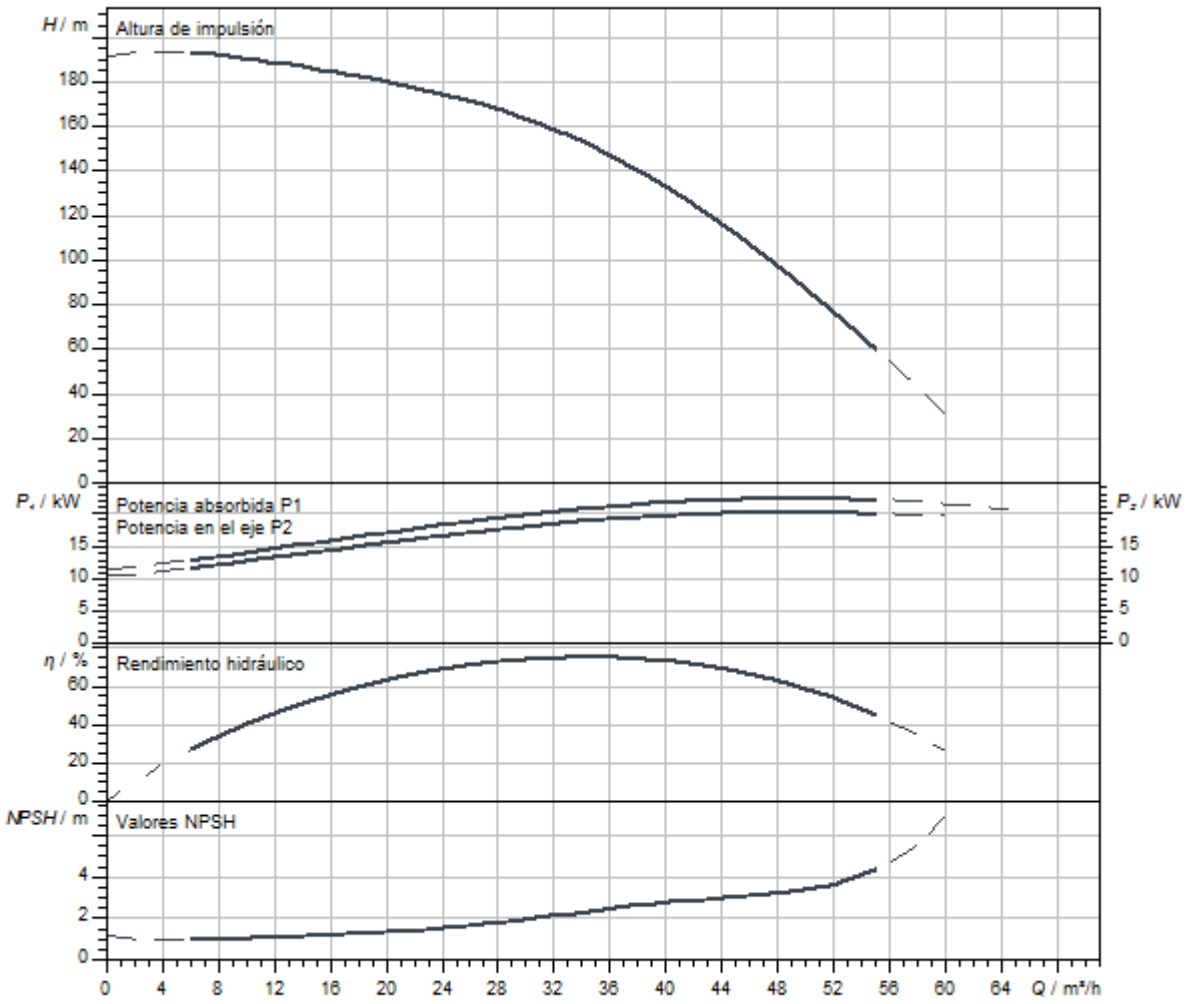

Queda reservado el derecho a realizar modificaciones.

Dimensiones y planos de dimensiones

Helix V 36

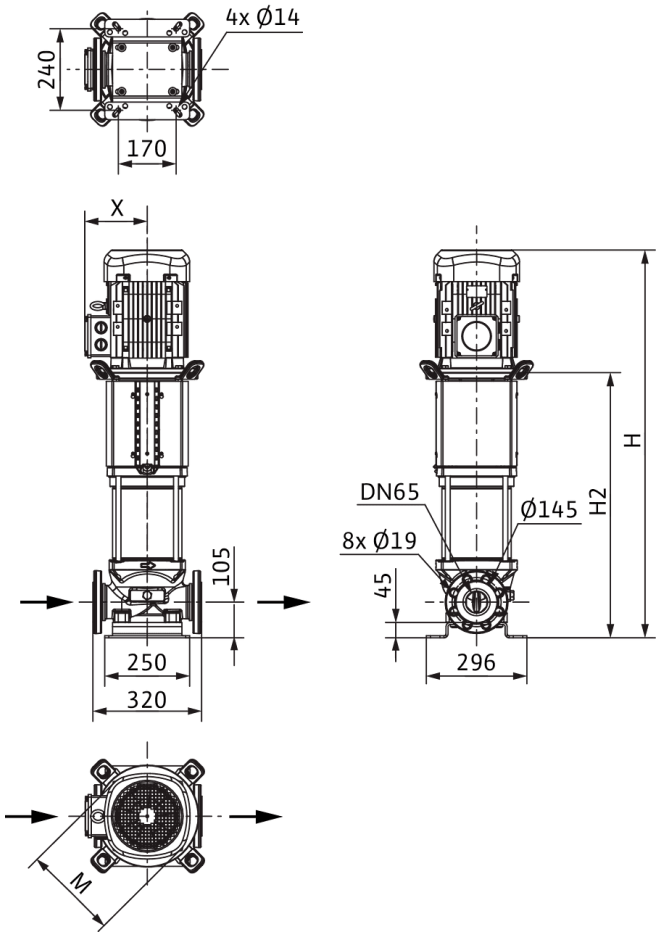

Dimensiones *H*	1559 mm
Dimensiones *H1*	187 mm
Dimensiones *L1*	160 mm
Dimensiones *X*	200 mm
Dimensiones *Ø g*	302 mm
Conexión de tubería del lado de aspiración *DNs*	DN 65
Conexión de tubería del lado de impulsión *DNd*	DN 65
Diámetro del motor *X*	218 mm

Información de pedido

Datos del producto

Marca	Wilo
Denominación del producto	HELIX V3608/2-1/25/E/KS/400-50
Referencia	4246695
Número EAN	4062679187082
Color	verde/plata
Cantidad mínima de pedido	1
Disponibilidad en el mercado	2021-09-28

Medidas y pesos

Longitud con embalaje	2000 mm
Longitud *L*	320 mm
Altura con embalaje	650 mm
Altura *H*	1559 mm
Ancho con embalaje	600 mm
Ancho *W*	296 mm
Peso bruto aproximado *m*	242 kg
Peso neto aproximado *m*	207 kg

Embalaje

Tipo de embalaje	Palé desechable
Propiedades del embalaje	Embalaje de transporte
Número por palé	1
Número por capa	1

Queda reservado el derecho a realizar modificaciones.



Ficha técnica

Datos del producto

Denominación del producto	HELIX V3608/2-2/25/V/KS/400-50

Datos hidráulicos

Índice de eficiencia mínima (MEI)	≥0,7
Presión de entrada	10 bar
Presión máxima de trabajo *PN*	25 bar
Boca de impulsión	DN 65
Temperatura mínima del fluido T_{min}	-15 °C
Temperatura máxima del fluido T_{max}	90 °C
Temperatura ambiente mínima T_{min}	-15 °C
Temperatura ambiente máxima T_{max}	50 °C

Datos del motor

Alimentación eléctrica	3~400 V, 50 Hz
Tolerancia de tensión	±10 %
Potencia nominal del motor P_2	22 kW
Clase de eficiencia energética del motor	IE3
Intensidad nominal I_N	39,1 A
Velocidad nominal *n*	2940 1/min
Factor de potencia	0,87
Tipo de arranque	Estrella-triángulo (SD)
Rendimiento del motor 50% η_M *50%*	92,7 %
Rendimiento del motor 75% η_M *75%*	92,7 %
Rendimiento del motor 100% η_M *100%*	92,7 %
Clase de aislamiento	F
Tipo de protección del motor	IP55

Materiales

Carcasa de la bomba	Acero inoxidable
Rodete	Acero inoxidable
Eje	Acero inoxidable
Cierre mecánico	BQ1VGG
Material de la junta	FKM

Dimensiones de instalación

Conexión de tubería del lado de aspiración *DNs*	DN 65
Conexión de tubería del lado de impulsión *DNd*	DN 65

Queda reservado el derecho a realizar modificaciones.

Curvas características

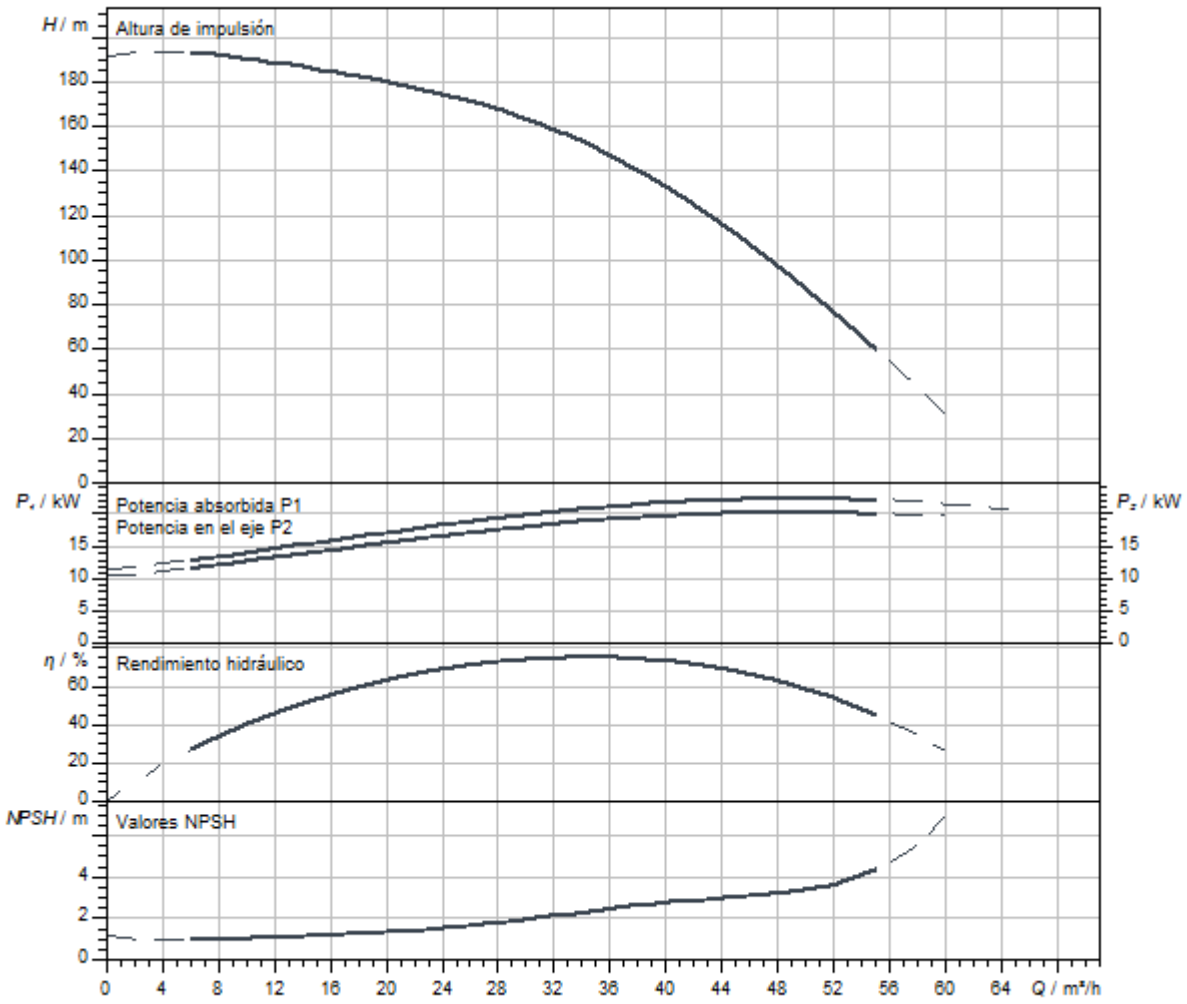

Queda reservado el derecho a realizar modificaciones.

Dimensiones y planos de dimensiones

Helix V 36

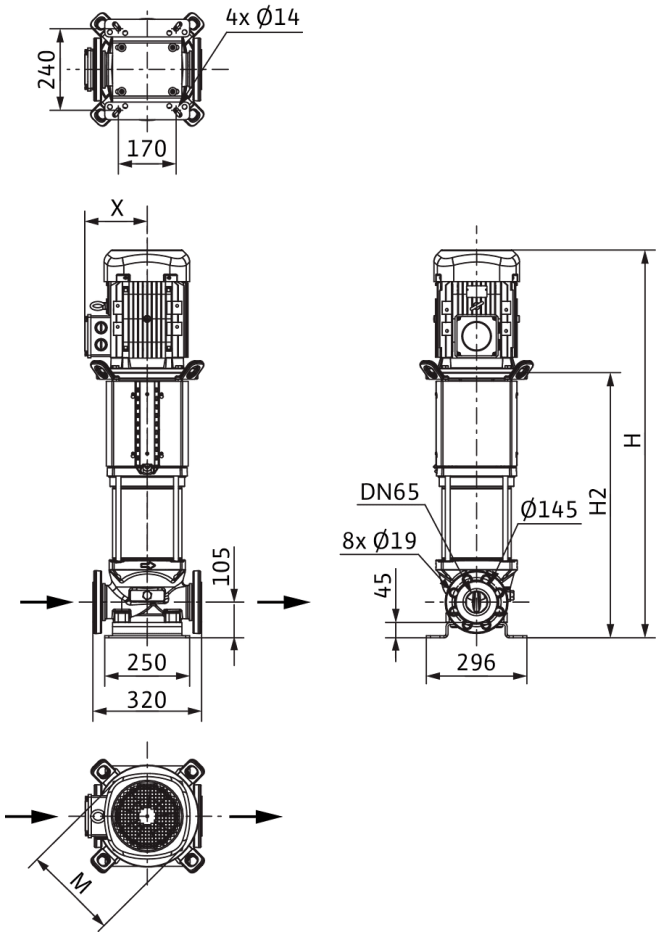

Dimensiones *H*	1625 mm
Dimensiones *H1*	187 mm
Dimensiones *L1*	160 mm
Dimensiones *X*	200 mm
Dimensiones *Ø g*	302 mm
Conexión de tubería del lado de aspiración *DNs*	DN 65
Conexión de tubería del lado de impulsión *DNd*	DN 65
Diámetro del motor *X*	218 mm

Información de pedido

Datos del producto

Marca	Wilo
Denominación del producto	HELIX V3608/2-2/25/V/KS/400-50
Referencia	4150769
Número EAN	4048482143453
Color	verde/plata
Cantidad mínima de pedido	1
Disponibilidad en el mercado	2010-09-01

Medidas y pesos

Longitud con embalaje	2000 mm
Longitud *L*	320 mm
Altura con embalaje	650 mm
Altura *H*	1625 mm
Ancho con embalaje	600 mm
Ancho *W*	296 mm
Peso bruto aproximado *m*	254 kg
Peso neto aproximado *m*	219 kg

Embalaje

Tipo de embalaje	Palé desechable
Propiedades del embalaje	Embalaje de transporte
Número por palé	1
Número por capa	1



Ficha técnica

Datos del producto

Denominación del producto	HELIX V3609-1/25/E/KS/400-50

Datos hidráulicos

Índice de eficiencia mínima (MEI)	≥0,7
Presión de entrada	10 bar
Presión máxima de trabajo *PN*	25 bar
Boca de impulsión	DN 65
Temperatura mínima del fluido T_{min}	-20 °C
Temperatura máxima del fluido T_{max}	120 °C
Temperatura ambiente mínima T_{min}	-15 °C
Temperatura ambiente máxima T_{max}	50 °C

Datos del motor

Alimentación eléctrica	3~400 V, 50 Hz
Tolerancia de tensión	±10 %
Potencia nominal del motor P_2	30 kW
Clase de eficiencia energética del motor	IE3
Intensidad nominal I_N	50,8 A
Velocidad nominal *n*	2900 1/min
Factor de potencia	0,91
Tipo de arranque	Estrella-triángulo (SD)
Rendimiento del motor 50% η_M *50%*	92,1 %
Rendimiento del motor 75% η_M *75%*	93,2 %
Rendimiento del motor 100% η_M *100%*	93,3 %
Clase de aislamiento	F
Tipo de protección del motor	IP55

Materiales

Carcasa de la bomba	Acero inoxidable
Rodete	Acero inoxidable
Eje	Acero inoxidable
Cierre mecánico	BQ1EGG
Material de la junta	EPDM

Dimensiones de instalación

Conexión de tubería del lado de aspiración *DNs*	DN 65
Conexión de tubería del lado de impulsión *DNd*	DN 65

Queda reservado el derecho a realizar modificaciones.

Curvas características

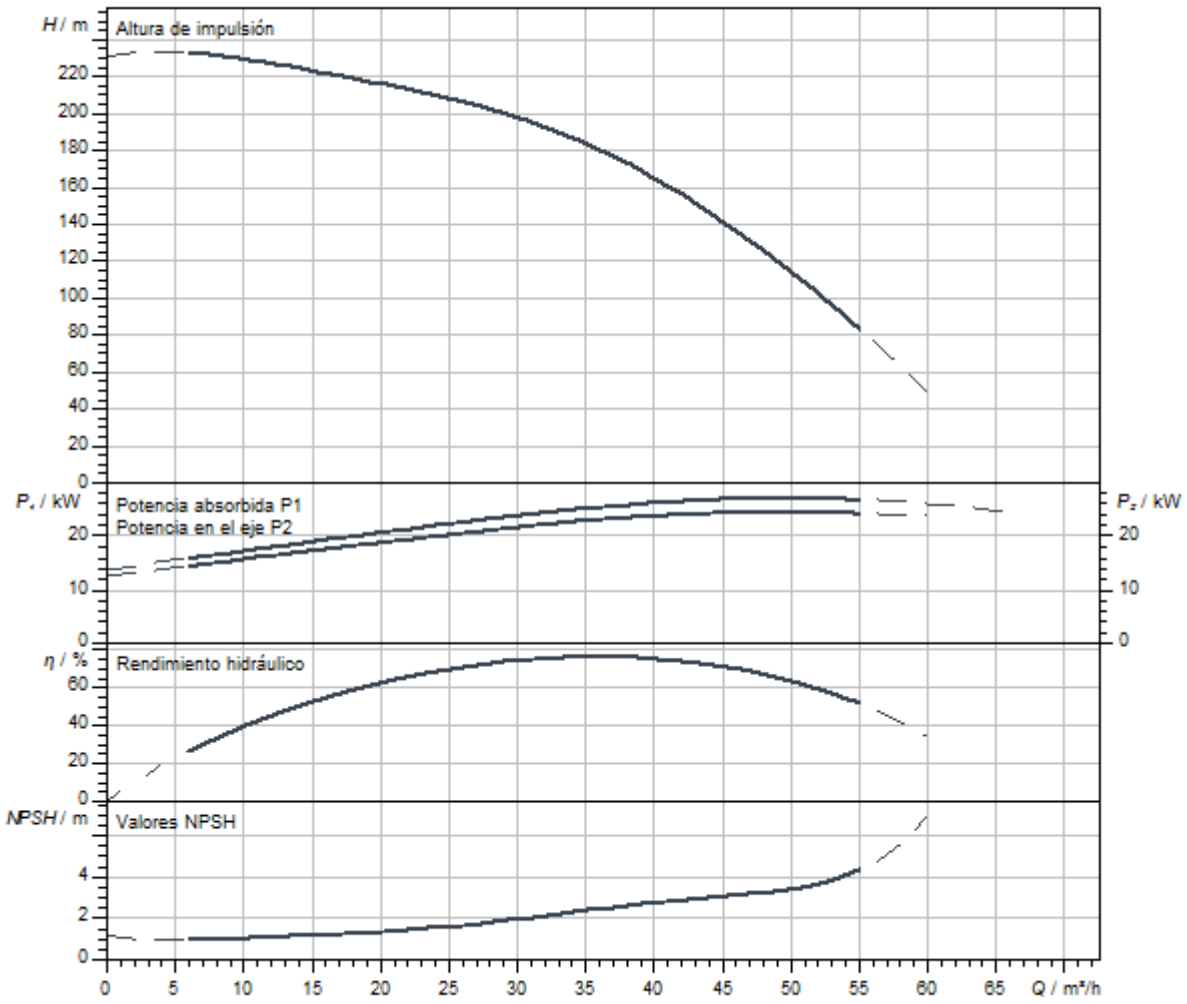

Dimensiones y planos de dimensiones

Helix V 36

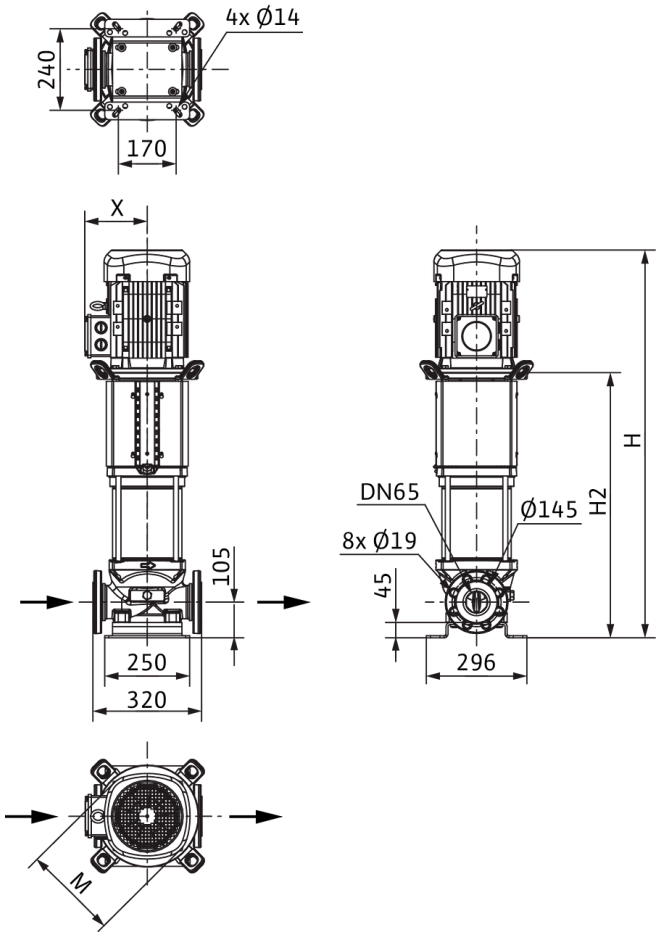

Dimensiones *H*	1741 mm
Dimensiones *H1*	187 mm
Dimensiones *L1*	160 mm
Dimensiones *X*	261 mm
Dimensiones *Ø g*	415 mm
Conexión de tubería del lado de aspiración *DNs*	DN 65
Conexión de tubería del lado de impulsión *DNd*	DN 65
Diámetro del motor *X*	255 mm

Información de pedido

Datos del producto

Marca	Wilo
Denominación del producto	HELIX V3609-1/25/E/KS/400-50
Referencia	4246698
Número EAN	4062679187112
Color	verde/plata
Cantidad mínima de pedido	1
Disponibilidad en el mercado	2021-09-28

Medidas y pesos

Longitud con embalaje	2000 mm
Longitud *L*	320 mm
Altura con embalaje	650 mm
Altura *H*	1741 mm
Ancho con embalaje	600 mm
Ancho *W*	296 mm
Peso bruto aproximado *m*	298 kg
Peso neto aproximado *m*	263 kg

Embalaje

Tipo de embalaje	Palé desechable
Propiedades del embalaje	Embalaje de transporte
Número por palé	1
Número por capa	1

Queda reservado el derecho a realizar modificaciones.



Ficha técnica

Datos del producto

Denominación del producto	HELIX V3609-2/25/V/KS/400-50

Datos hidráulicos

Índice de eficiencia mínima (MEI)	≥0,7
Presión de entrada	10 bar
Presión máxima de trabajo *PN*	25 bar
Boca de impulsión	DN 65
Temperatura mínima del fluido T_{min}	-15 °C
Temperatura máxima del fluido T_{max}	90 °C
Temperatura ambiente mínima T_{min}	-15 °C
Temperatura ambiente máxima T_{max}	50 °C

Datos del motor

Alimentación eléctrica	3~400 V, 50 Hz
Tolerancia de tensión	±10 %
Potencia nominal del motor P_2	30 kW
Clase de eficiencia energética del motor	IE3
Intensidad nominal I_N	50,8 A
Velocidad nominal *n*	2900 1/min
Factor de potencia	0,91
Tipo de arranque	Estrella-triángulo (SD)
Rendimiento del motor 50% η_M *50%*	92,1 %
Rendimiento del motor 75% η_M *75%*	93,2 %
Rendimiento del motor 100% η_M *100%*	93,3 %
Clase de aislamiento	F
Tipo de protección del motor	IP55

Materiales

Carcasa de la bomba	Acero inoxidable
Rodete	Acero inoxidable
Eje	Acero inoxidable
Cierre mecánico	BQ1VGG
Material de la junta	FKM

Dimensiones de instalación

Conexión de tubería del lado de aspiración *DNs*	DN 65
Conexión de tubería del lado de impulsión *DNd*	DN 65

Queda reservado el derecho a realizar modificaciones.

Curvas características

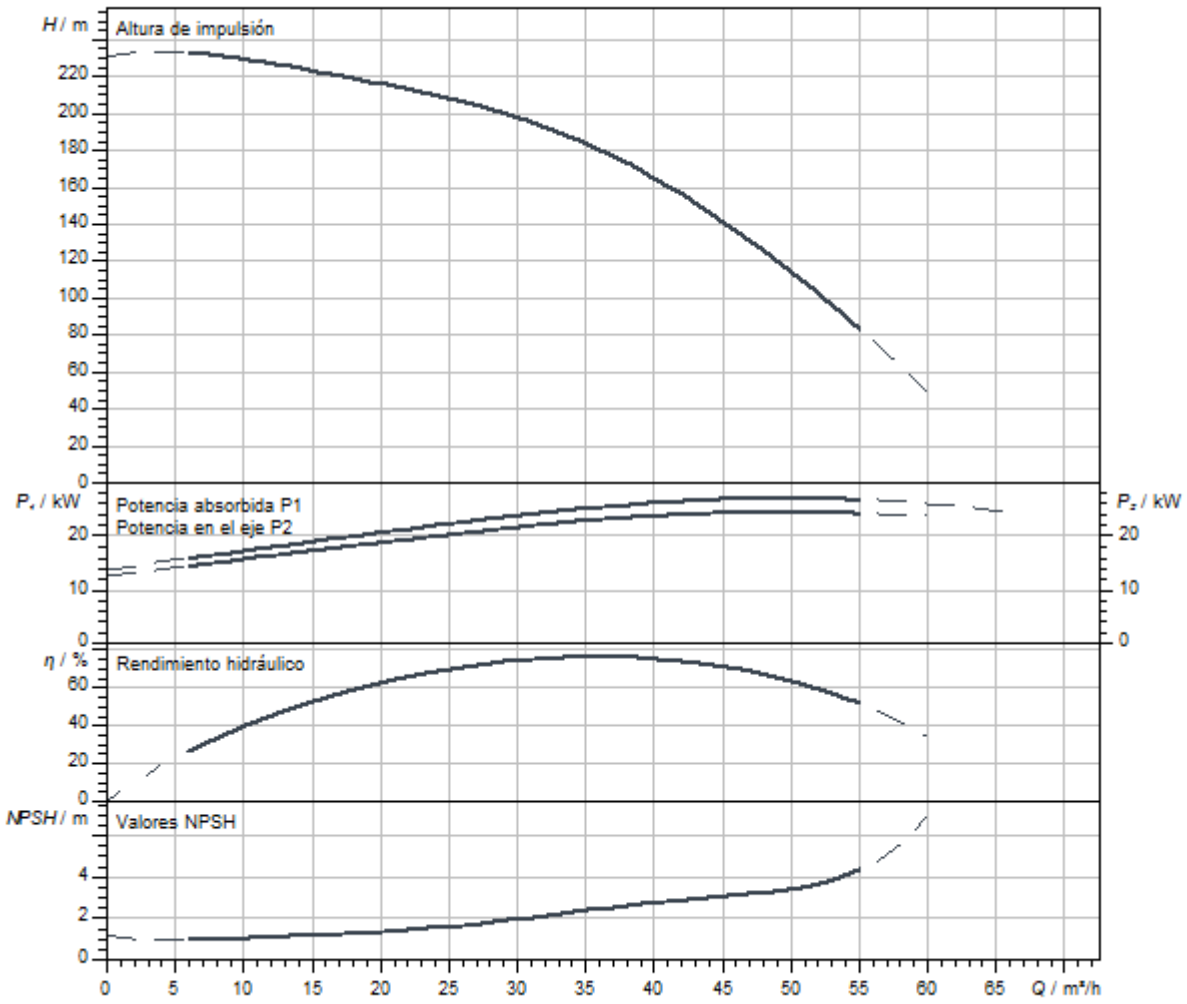

Dimensiones y planos de dimensiones

Helix V 36

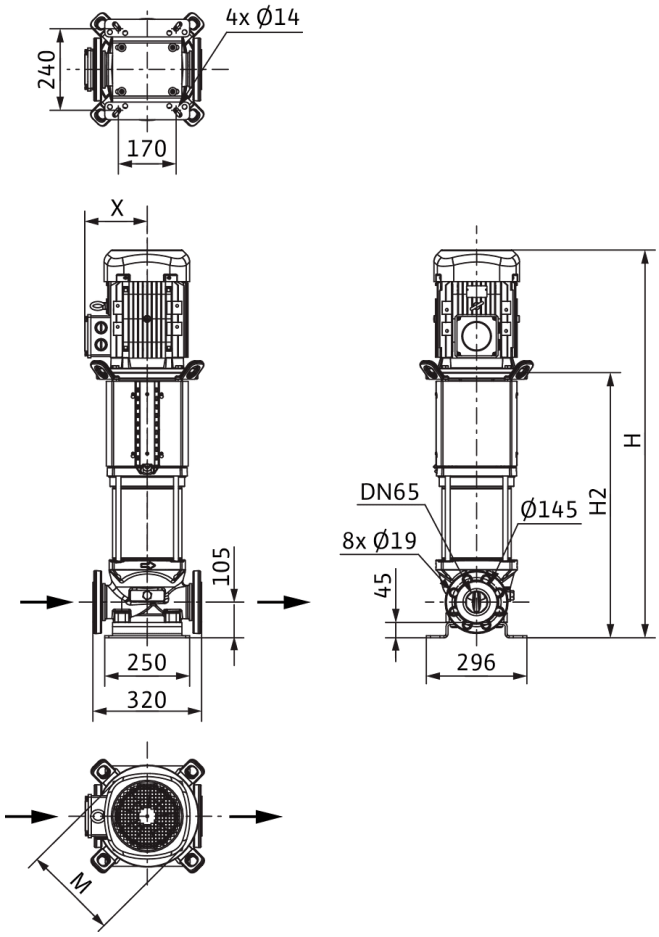

Dimensiones *H*	1807 mm
Dimensiones *H1*	187 mm
Dimensiones *L1*	160 mm
Dimensiones *X*	261 mm
Dimensiones *Ø g*	415 mm
Conexión de tubería del lado de aspiración *DNs*	DN 65
Conexión de tubería del lado de impulsión *DNd*	DN 65
Diámetro del motor *X*	255 mm

Información de pedido

Datos del producto

Marca	Wilo
Denominación del producto	HELIX V3609-2/25/V/KS/400-50
Referencia	4150772
Número EAN	4048482143484
Color	verde/plata
Cantidad mínima de pedido	1
Disponibilidad en el mercado	2010-09-01

Medidas y pesos

Longitud con embalaje	2000 mm
Longitud *L*	320 mm
Altura con embalaje	650 mm
Altura *H*	1807 mm
Ancho con embalaje	600 mm
Ancho *W*	296 mm
Peso bruto aproximado *m*	307 kg
Peso neto aproximado *m*	272 kg

Embalaje

Tipo de embalaje	Palé desechable
Propiedades del embalaje	Embalaje de transporte
Número por palé	1
Número por capa	1



Ficha técnica

Datos del producto

Denominación del producto	HELIX V3609/2-1/25/E/KS/400-50

Datos hidráulicos

Índice de eficiencia mínima (MEI)	≥0,7
Presión de entrada	10 bar
Presión máxima de trabajo *PN*	25 bar
Boca de impulsión	DN 65
Temperatura mínima del fluido T_{min}	-20 °C
Temperatura máxima del fluido T_{max}	120 °C
Temperatura ambiente mínima T_{min}	-15 °C
Temperatura ambiente máxima T_{max}	50 °C

Datos del motor

Alimentación eléctrica	3~400 V, 50 Hz
Tolerancia de tensión	±10 %
Potencia nominal del motor P_2	30 kW
Clase de eficiencia energética del motor	IE3
Intensidad nominal I_N	50,8 A
Velocidad nominal *n*	2900 1/min
Factor de potencia	0,91
Tipo de arranque	Estrella-triángulo (SD)
Rendimiento del motor 50% η_M *50%*	92,1 %
Rendimiento del motor 75% η_M *75%*	93,2 %
Rendimiento del motor 100% η_M *100%*	93,3 %
Clase de aislamiento	F
Tipo de protección del motor	IP55

Materiales

Carcasa de la bomba	Acero inoxidable
Rodete	Acero inoxidable
Eje	Acero inoxidable
Cierre mecánico	BQ1EGG
Material de la junta	EPDM

Dimensiones de instalación

Conexión de tubería del lado de aspiración *DNs*	DN 65
Conexión de tubería del lado de impulsión *DNd*	DN 65

Queda reservado el derecho a realizar modificaciones.

Curvas características

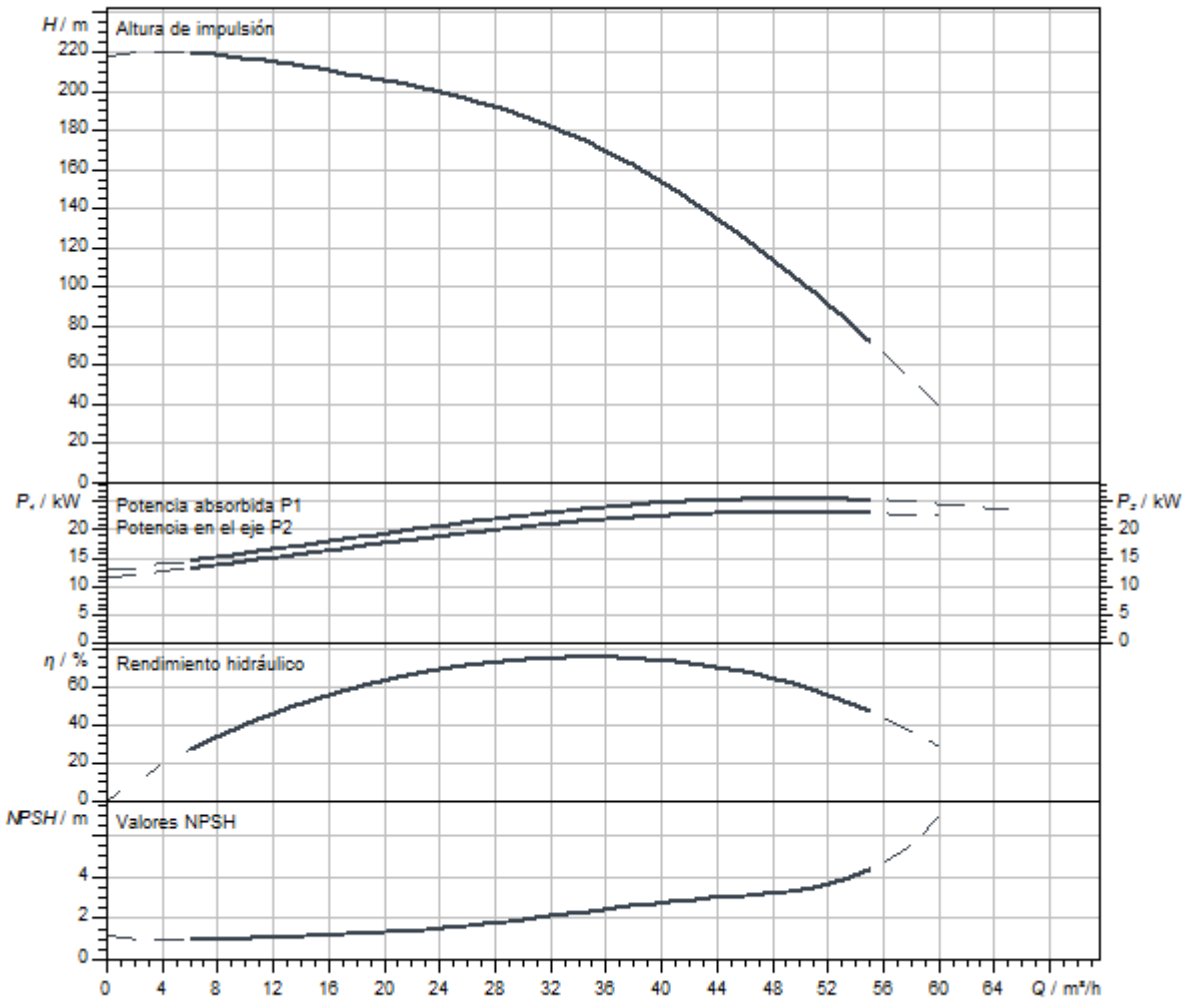

Queda reservado el derecho a realizar modificaciones.

Dimensiones y planos de dimensiones

Helix V 36

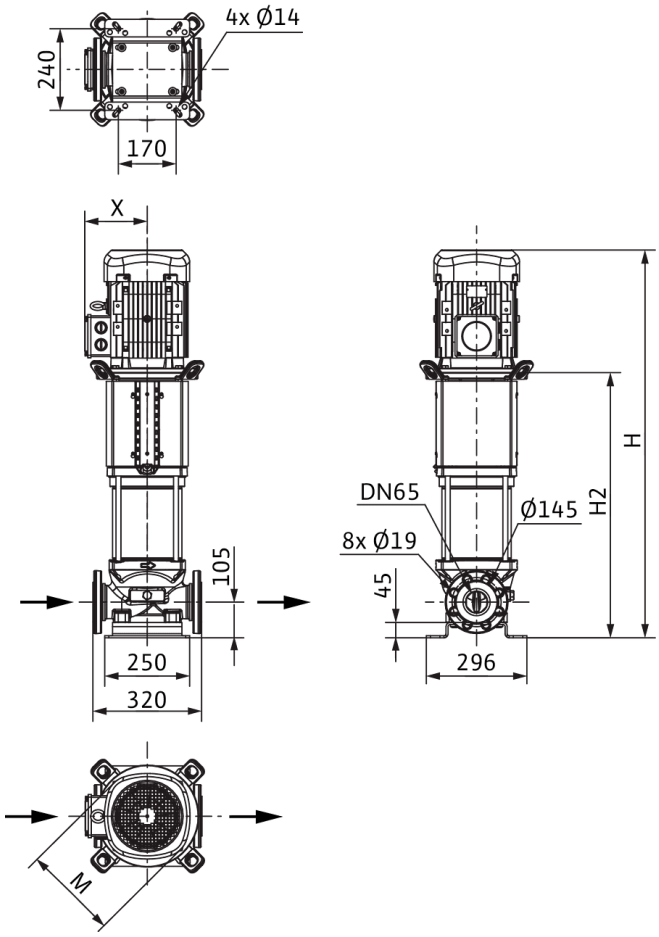

Dimensiones *H*	1741 mm
Dimensiones *H1*	187 mm
Dimensiones *L1*	160 mm
Dimensiones *X*	261 mm
Dimensiones *Ø g*	415 mm
Conexión de tubería del lado de aspiración *DNs*	DN 65
Conexión de tubería del lado de impulsión *DNd*	DN 65
Diámetro del motor *X*	255 mm

Información de pedido

Datos del producto

Marca	Wilo
Denominación del producto	HELIX V3609/2-1/25/E/KS/400-50
Referencia	4246697
Número EAN	4062679187105
Color	verde/plata
Cantidad mínima de pedido	1
Disponibilidad en el mercado	2021-09-28

Medidas y pesos

Longitud con embalaje	2000 mm
Longitud *L*	320 mm
Altura con embalaje	650 mm
Altura *H*	1741 mm
Ancho con embalaje	600 mm
Ancho *W*	296 mm
Peso bruto aproximado *m*	298 kg
Peso neto aproximado *m*	263 kg

Embalaje

Tipo de embalaje	Palé desechable
Propiedades del embalaje	Embalaje de transporte
Número por palé	1
Número por capa	1

Queda reservado el derecho a realizar modificaciones.



Ficha técnica

Datos del producto

Denominación del producto	HELIX V3609/2-2/25/V/KS/400-50

Datos hidráulicos

Índice de eficiencia mínima (MEI)	≥0,7
Presión de entrada	10 bar
Presión máxima de trabajo *PN*	25 bar
Boca de impulsión	DN 65
Temperatura mínima del fluido T_{min}	-15 °C
Temperatura máxima del fluido T_{max}	90 °C
Temperatura ambiente mínima T_{min}	-15 °C
Temperatura ambiente máxima T_{max}	50 °C

Datos del motor

Alimentación eléctrica	3~400 V, 50 Hz
Tolerancia de tensión	±10 %
Potencia nominal del motor P_2	30 kW
Clase de eficiencia energética del motor	IE3
Intensidad nominal I_N	50,8 A
Velocidad nominal *n*	2900 1/min
Factor de potencia	0,91
Tipo de arranque	Estrella-triángulo (SD)
Rendimiento del motor 50% η_M *50%*	92,1 %
Rendimiento del motor 75% η_M *75%*	93,2 %
Rendimiento del motor 100% η_M *100%*	93,3 %
Clase de aislamiento	F
Tipo de protección del motor	IP55

Materiales

Carcasa de la bomba	Acero inoxidable
Rodete	Acero inoxidable
Eje	Acero inoxidable
Cierre mecánico	BQ1VGG
Material de la junta	FKM

Dimensiones de instalación

Conexión de tubería del lado de aspiración *DNs*	DN 65
Conexión de tubería del lado de impulsión *DNd*	DN 65

Queda reservado el derecho a realizar modificaciones.

Curvas características

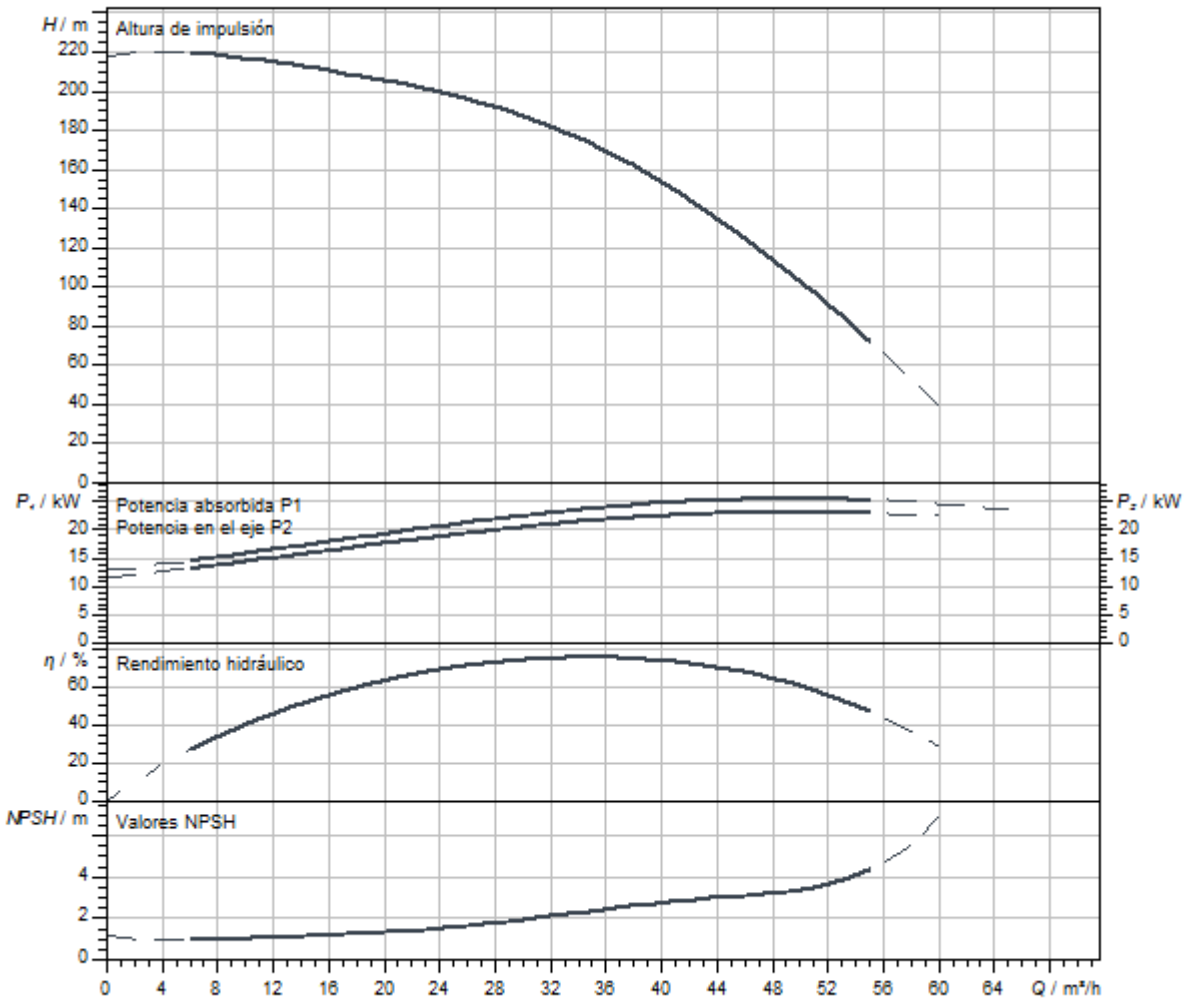

Queda reservado el derecho a realizar modificaciones.

Dimensiones y planos de dimensiones

Helix V 36

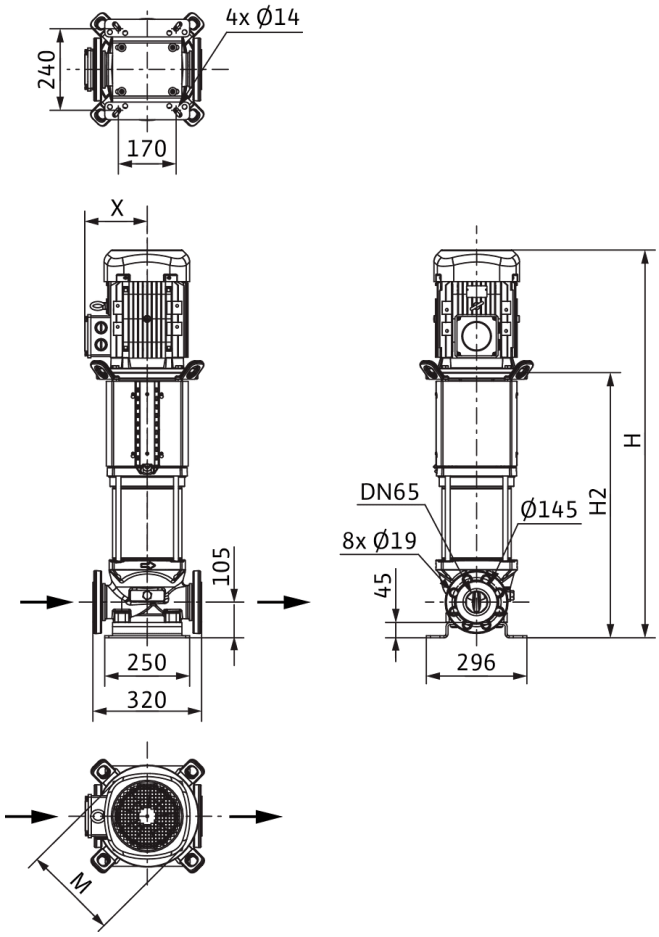

Dimensiones *H*	1807 mm
Dimensiones *H1*	187 mm
Dimensiones *L1*	160 mm
Dimensiones *X*	261 mm
Dimensiones *Ø g*	415 mm
Conexión de tubería del lado de aspiración *DNs*	DN 65
Conexión de tubería del lado de impulsión *DNd*	DN 65
Diámetro del motor *X*	255 mm

Información de pedido

Datos del producto

Marca	Wilo
Denominación del producto	HELIX V3609/2-2/25/V/KS/400-50
Referencia	4150771
Número EAN	4048482143477
Color	verde/plata
Cantidad mínima de pedido	1
Disponibilidad en el mercado	2010-09-01

Medidas y pesos

Longitud con embalaje	2000 mm
Longitud *L*	320 mm
Altura con embalaje	650 mm
Altura *H*	1807 mm
Ancho con embalaje	600 mm
Ancho *W*	296 mm
Peso bruto aproximado *m*	307 kg
Peso neto aproximado *m*	272 kg

Embalaje

Tipo de embalaje	Palé desechable
Propiedades del embalaje	Embalaje de transporte
Número por palé	1
Número por capa	1



Ficha técnica

Datos del producto

Denominación del producto	HELIX V3610-2/30/V/KS/400-50

Datos hidráulicos

Índice de eficiencia mínima (MEI)	≥0,7
Presión de entrada	10 bar
Presión máxima de trabajo *PN*	30 bar
Boca de impulsión	DN 65
Temperatura mínima del fluido T_{min}	-15 °C
Temperatura máxima del fluido T_{max}	90 °C
Temperatura ambiente mínima T_{min}	-15 °C
Temperatura ambiente máxima T_{max}	50 °C

Datos del motor

Alimentación eléctrica	3~400 V, 50 Hz
Tolerancia de tensión	±10 %
Potencia nominal del motor P_2	30 kW
Clase de eficiencia energética del motor	IE3
Intensidad nominal I_N	50,8 A
Velocidad nominal *n*	2900 1/min
Factor de potencia	0,91
Tipo de arranque	Estrella-triángulo (SD)
Rendimiento del motor 50% η_M *50%*	92,1 %
Rendimiento del motor 75% η_M *75%*	93,2 %
Rendimiento del motor 100% η_M *100%*	93,3 %
Clase de aislamiento	F
Tipo de protección del motor	IP55

Materiales

Carcasa de la bomba	Acero inoxidable
Rodete	Acero inoxidable
Eje	Acero inoxidable
Cierre mecánico	Q1BVGG
Material de la junta	FKM

Dimensiones de instalación

Conexión de tubería del lado de aspiración *DNs*	DN 65
Conexión de tubería del lado de impulsión *DNd*	DN 65

Queda reservado el derecho a realizar modificaciones.

Curvas características

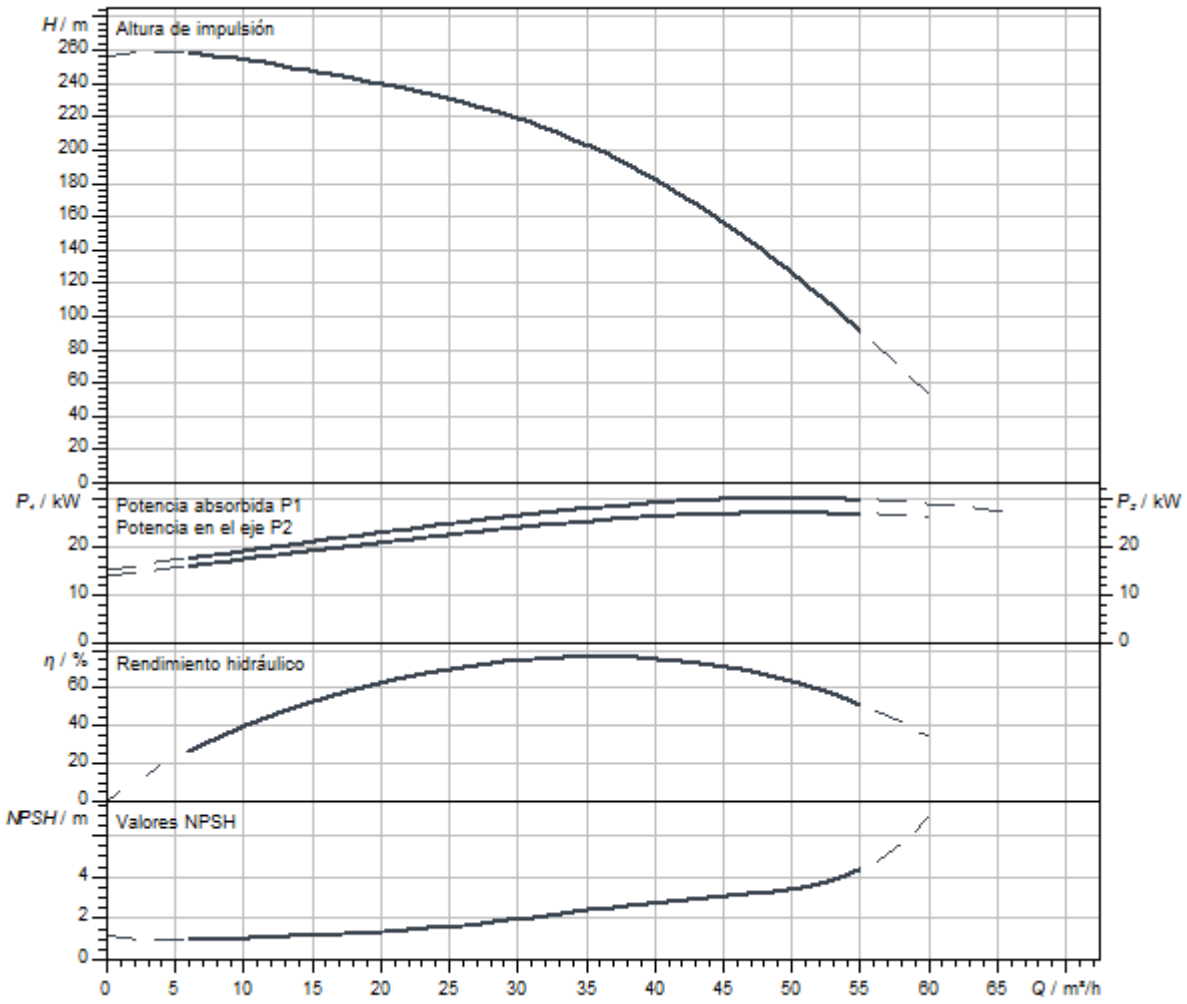

Dimensiones y planos de dimensiones

Helix V 36

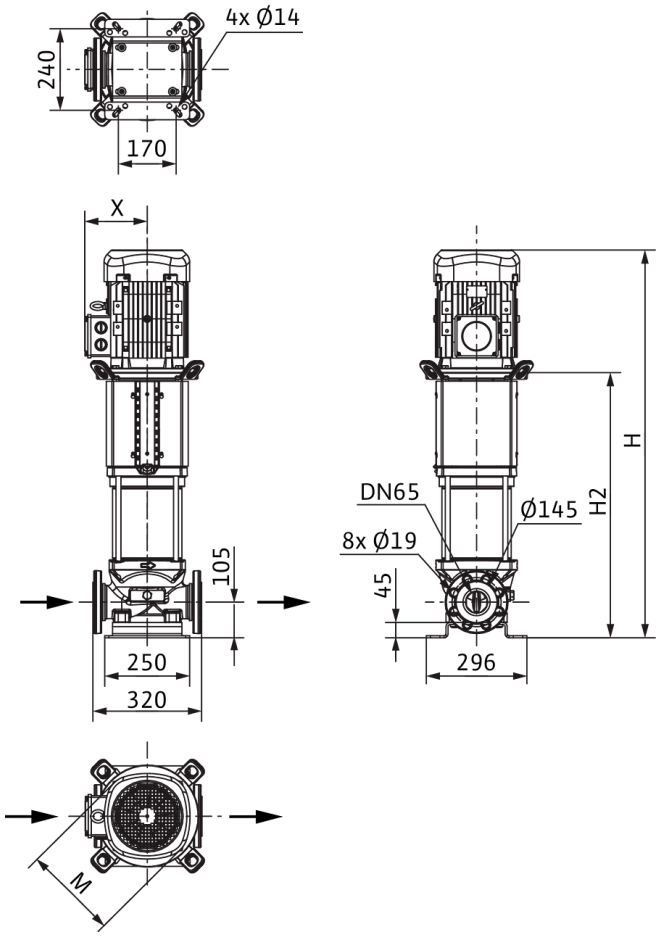

Dimensiones *H*	1873 mm
Dimensiones *H1*	187 mm
Dimensiones *L1*	160 mm
Dimensiones *X*	261 mm
Dimensiones *Ø g*	415 mm
Conexión de tubería del lado de aspiración *DNs*	DN 65
Conexión de tubería del lado de impulsión *DNd*	DN 65
Diámetro del motor *X*	255 mm

Información de pedido

Datos del producto

Marca	Wilo
Denominación del producto	HELIX V3610-2/30/V/KS/400-50
Referencia	4165832
Número EAN	4048482232270
Color	verde/plata
Cantidad mínima de pedido	1
Disponibilidad en el mercado	2011-09-01

Medidas y pesos

Longitud con embalaje	2300 mm
Longitud *L*	320 mm
Altura con embalaje	650 mm
Altura *H*	1873 mm
Ancho con embalaje	800 mm
Ancho *W*	296 mm
Peso bruto aproximado *m*	277 kg
Peso neto aproximado *m*	277 kg

Embalaje

Tipo de embalaje	Palé desechable
Propiedades del embalaje	Embalaje de transporte
Número por palé	1
Número por capa	1



Ficha técnica

Datos del producto

Denominación del producto	HELIX V3610/2-1/25/E/KS/400-50

Datos hidráulicos

Índice de eficiencia mínima (MEI)	≥0,7
Presión de entrada	10 bar
Presión máxima de trabajo *PN*	25 bar
Boca de impulsión	DN 65
Temperatura mínima del fluido T_{min}	-20 °C
Temperatura máxima del fluido T_{max}	120 °C
Temperatura ambiente mínima T_{min}	-15 °C
Temperatura ambiente máxima T_{max}	50 °C

Datos del motor

Alimentación eléctrica	3~400 V, 50 Hz
Tolerancia de tensión	±10 %
Potencia nominal del motor P_2	30 kW
Clase de eficiencia energética del motor	IE3
Intensidad nominal I_N	50,8 A
Velocidad nominal *n*	2900 1/min
Factor de potencia	0,91
Tipo de arranque	Estrella-triángulo (SD)
Rendimiento del motor 50% η_M *50%*	92,1 %
Rendimiento del motor 75% η_M *75%*	93,2 %
Rendimiento del motor 100% η_M *100%*	93,3 %
Clase de aislamiento	F
Tipo de protección del motor	IP55

Materiales

Carcasa de la bomba	Acero inoxidable
Rodete	Acero inoxidable
Eje	Acero inoxidable
Cierre mecánico	BQ1EGG
Material de la junta	EPDM

Dimensiones de instalación

Conexión de tubería del lado de aspiración *DNs*	DN 65
Conexión de tubería del lado de impulsión *DNd*	DN 65

Queda reservado el derecho a realizar modificaciones.

Curvas características

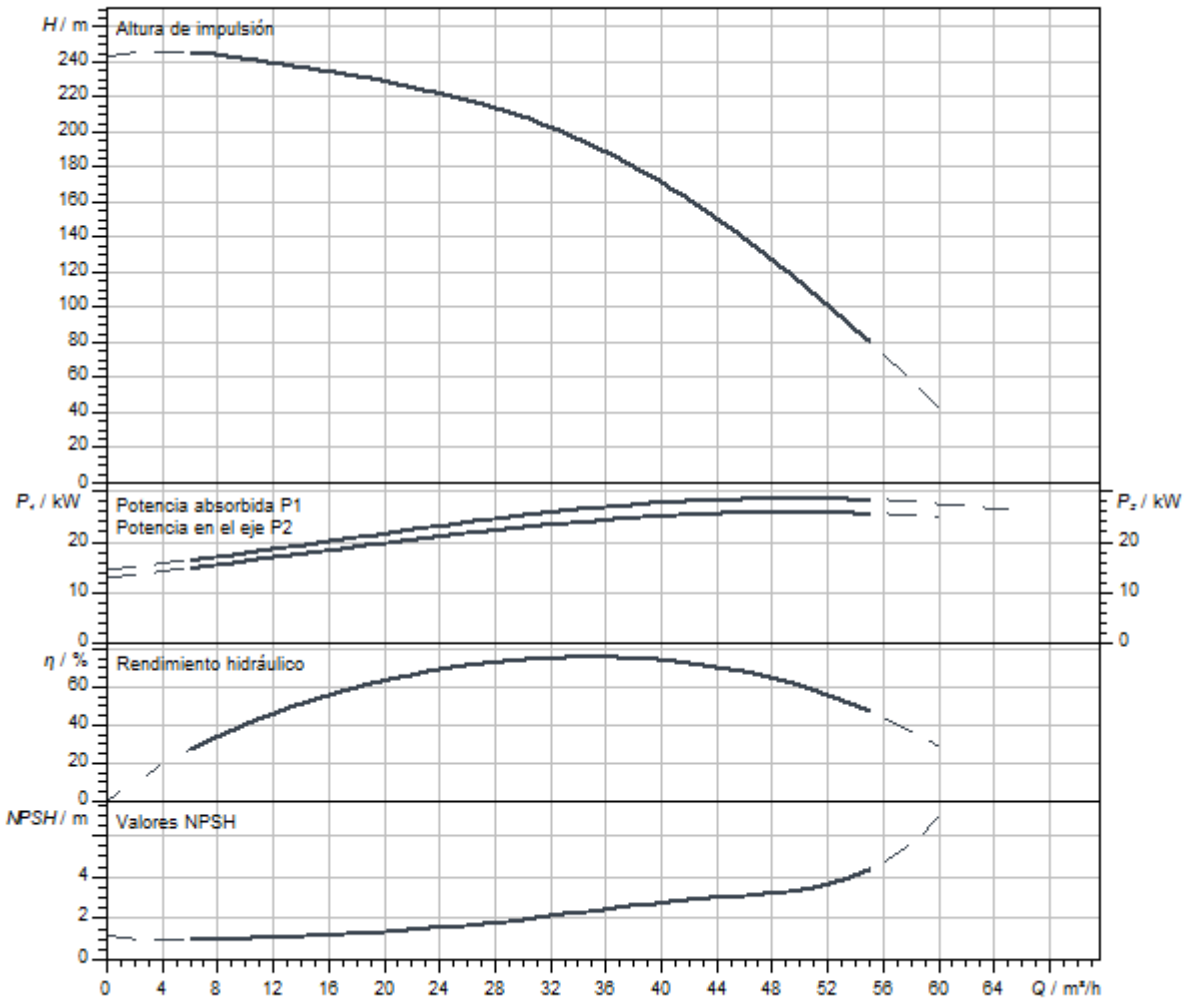

Queda reservado el derecho a realizar modificaciones.

Dimensiones y planos de dimensiones

Helix V 36

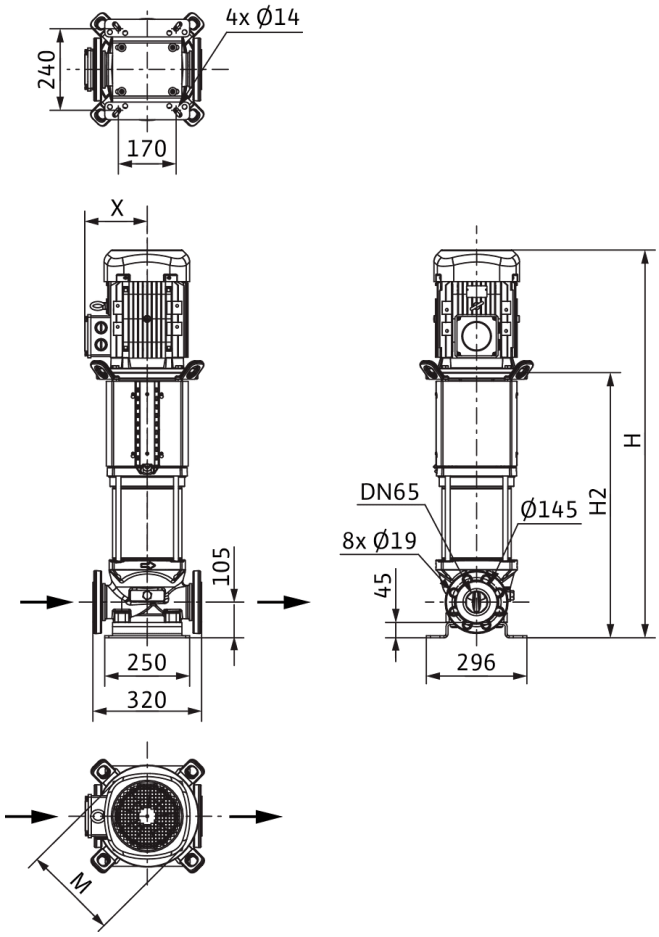

Dimensiones *H*	1807 mm
Dimensiones *H1*	187 mm
Dimensiones *L1*	160 mm
Dimensiones *X*	261 mm
Dimensiones *Ø g*	415 mm
Conexión de tubería del lado de aspiración *DNs*	DN 65
Conexión de tubería del lado de impulsión *DNd*	DN 65
Diámetro del motor *X*	255 mm

Información de pedido

Datos del producto

Marca	Wilo
Denominación del producto	HELIX V3610/2-1/25/E/KS/400-50
Referencia	4246699
Número EAN	4062679187129
Color	verde/plata
Cantidad mínima de pedido	1
Disponibilidad en el mercado	2021-09-28

Medidas y pesos

Longitud con embalaje	2000 mm
Longitud *L*	320 mm
Altura con embalaje	650 mm
Altura *H*	1807 mm
Ancho con embalaje	600 mm
Ancho *W*	296 mm
Peso bruto aproximado *m*	301 kg
Peso neto aproximado *m*	266 kg

Embalaje

Tipo de embalaje	Palé desechable
Propiedades del embalaje	Embalaje de transporte
Número por palé	1
Número por capa	5825

Queda reservado el derecho a realizar modificaciones.



Ficha técnica

Datos del producto

Denominación del producto	HELIX V3610/2-2/25/V/KS/400-50

Datos hidráulicos

Índice de eficiencia mínima (MEI)	≥0,7
Presión de entrada	10 bar
Presión máxima de trabajo *PN*	25 bar
Boca de impulsión	DN 65
Temperatura mínima del fluido T_{min}	-15 °C
Temperatura máxima del fluido T_{max}	90 °C
Temperatura ambiente mínima T_{min}	-15 °C
Temperatura ambiente máxima T_{max}	50 °C

Datos del motor

Alimentación eléctrica	3~400 V, 50 Hz
Tolerancia de tensión	±10 %
Potencia nominal del motor P_2	30 kW
Clase de eficiencia energética del motor	IE3
Intensidad nominal I_N	50,8 A
Velocidad nominal *n*	2900 1/min
Factor de potencia	0,91
Tipo de arranque	Estrella-triángulo (SD)
Rendimiento del motor 50% η_M *50%*	92,1 %
Rendimiento del motor 75% η_M *75%*	93,2 %
Rendimiento del motor 100% η_M *100%*	93,3 %
Clase de aislamiento	F
Tipo de protección del motor	IP55

Materiales

Carcasa de la bomba	Acero inoxidable
Rodete	Acero inoxidable
Eje	Acero inoxidable
Cierre mecánico	BQ1VGG
Material de la junta	FKM

Dimensiones de instalación

Conexión de tubería del lado de aspiración *DNs*	DN 65
Conexión de tubería del lado de impulsión *DNd*	DN 65

Queda reservado el derecho a realizar modificaciones.

Curvas características

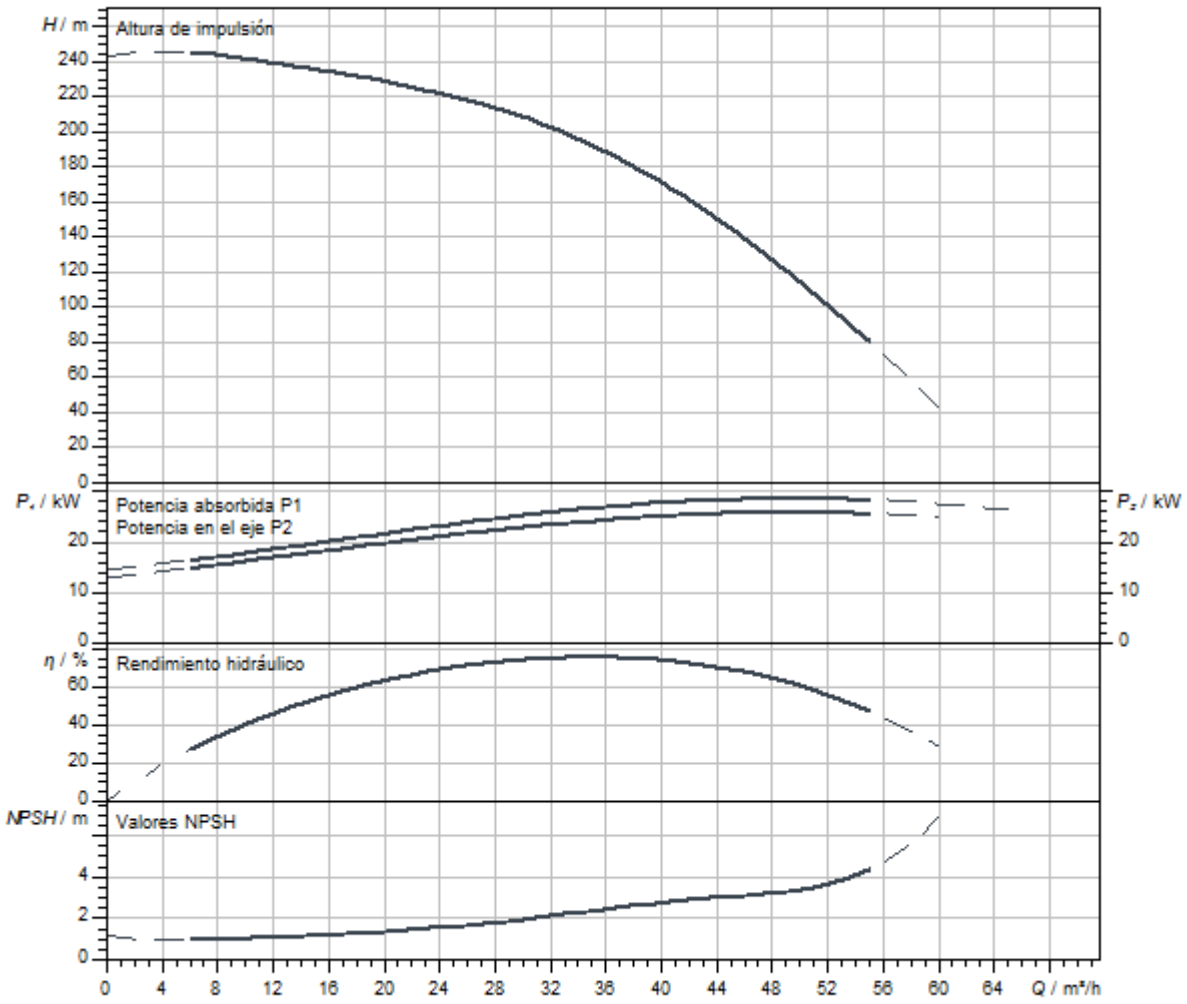

Queda reservado el derecho a realizar modificaciones.

Dimensiones y planos de dimensiones

Helix V 36

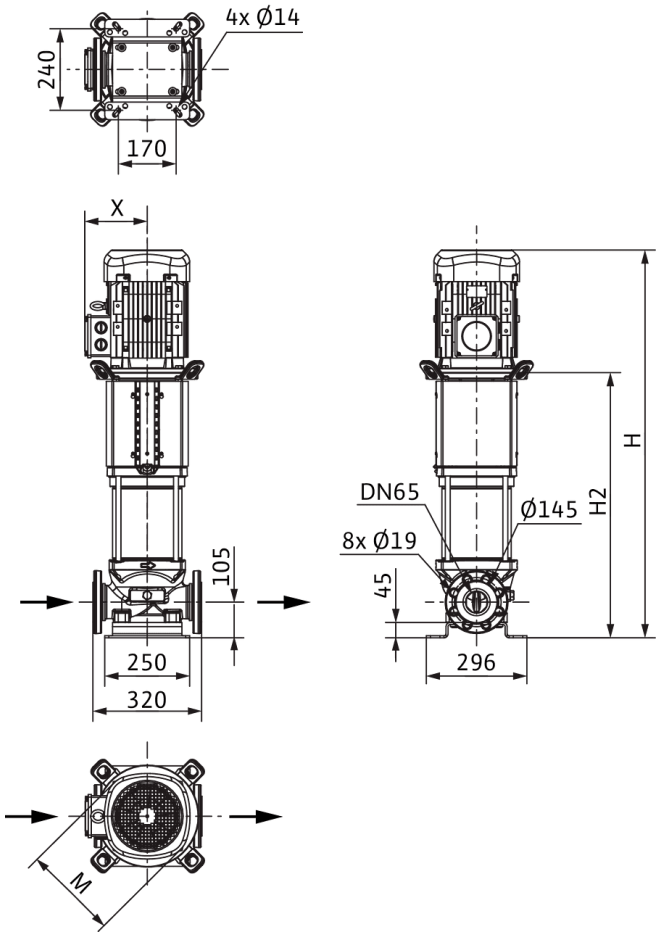

Dimensiones *H*	1873 mm
Dimensiones *H1*	187 mm
Dimensiones *L1*	160 mm
Dimensiones *X*	261 mm
Dimensiones *Ø g*	415 mm
Conexión de tubería del lado de aspiración *DNs*	DN 65
Conexión de tubería del lado de impulsión *DNd*	DN 65
Diámetro del motor *X*	255 mm

Información de pedido

Datos del producto

Marca	Wilo
Denominación del producto	HELIX V3610/2-2/25/V/KS/400-50
Referencia	4150773
Número EAN	4048482143491
Color	verde/plata
Cantidad mínima de pedido	1
Disponibilidad en el mercado	2010-09-01

Medidas y pesos

Longitud con embalaje	2300 mm
Longitud *L*	320 mm
Altura con embalaje	650 mm
Altura *H*	1873 mm
Ancho con embalaje	800 mm
Ancho *W*	296 mm
Peso bruto aproximado *m*	275 kg
Peso neto aproximado *m*	275 kg

Embalaje

Tipo de embalaje	Palé desechable
Propiedades del embalaje	Embalaje de transporte
Número por palé	1
Número por capa	1

Queda reservado el derecho a realizar modificaciones.



Ficha técnica

Datos del producto

Denominación del producto	HELIX V3611-2/30/V/KS/400-50

Datos hidráulicos

Índice de eficiencia mínima (MEI)	≥0,7
Presión de entrada	10 bar
Presión máxima de trabajo *PN*	30 bar
Boca de impulsión	DN 65
Temperatura mínima del fluido T_{min}	-15 °C
Temperatura máxima del fluido T_{max}	90 °C
Temperatura ambiente mínima T_{min}	-15 °C
Temperatura ambiente máxima T_{max}	50 °C

Datos del motor

Alimentación eléctrica	3~400 V, 50 Hz
Tolerancia de tensión	±10 %
Potencia nominal del motor P_2	37 kW
Clase de eficiencia energética del motor	IE3
Intensidad nominal I_N	61,6 A
Velocidad nominal *n*	2960 1/min
Factor de potencia	0,93
Tipo de arranque	Estrella-triángulo (SD)
Rendimiento del motor 50% η_M *50%*	93,8 %
Rendimiento del motor 75% η_M *75%*	94,2 %
Rendimiento del motor 100% η_M *100%*	93,7 %
Clase de aislamiento	F
Tipo de protección del motor	IP55

Materiales

Carcasa de la bomba	Acero inoxidable
Rodete	Acero inoxidable
Eje	Acero inoxidable
Cierre mecánico	Q1BVGG
Material de la junta	FKM

Dimensiones de instalación

Conexión de tubería del lado de aspiración *DNs*	DN 65
Conexión de tubería del lado de impulsión *DNd*	DN 65

Queda reservado el derecho a realizar modificaciones.

Curvas características

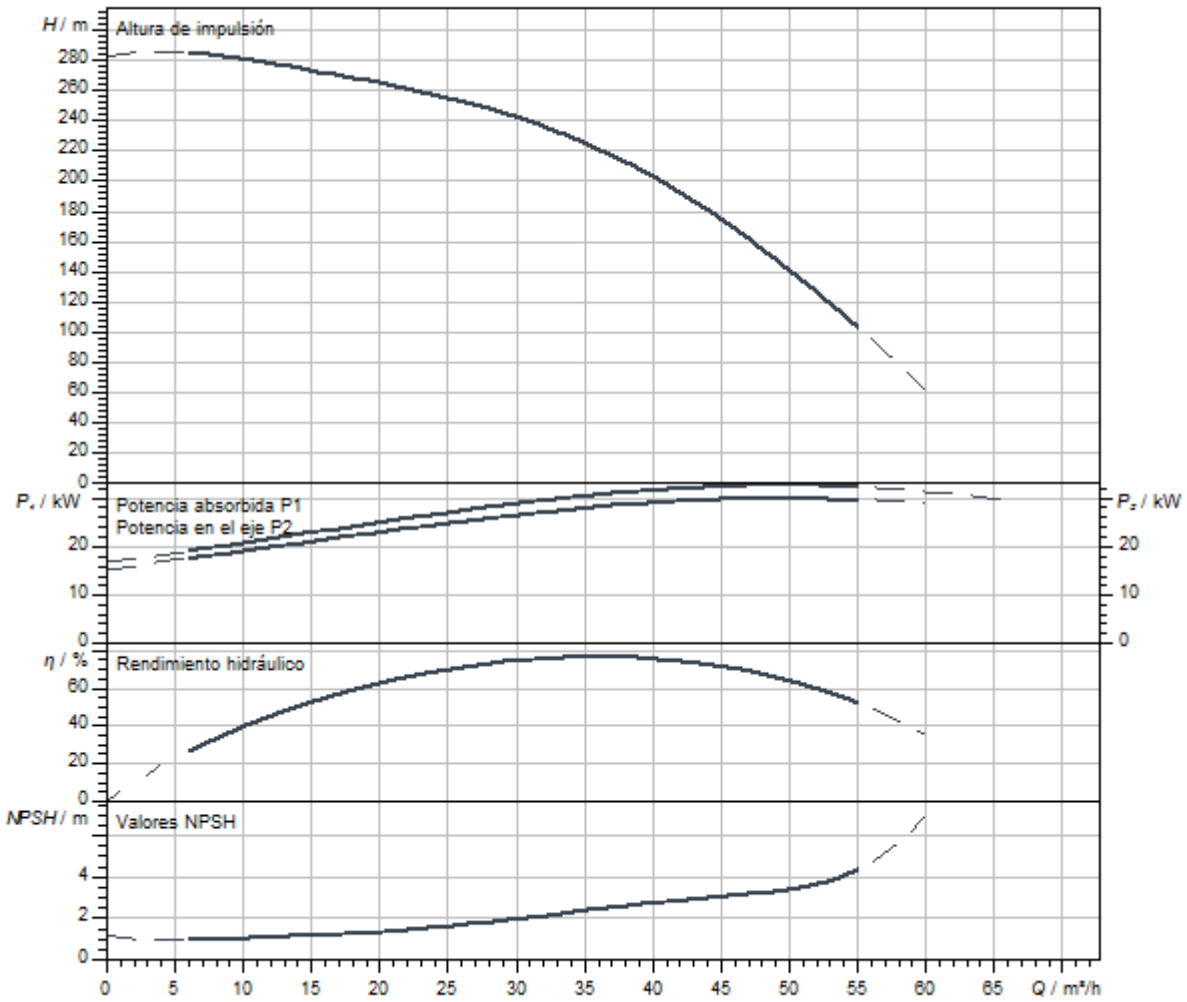

Dimensiones y planos de dimensiones

Helix V 36

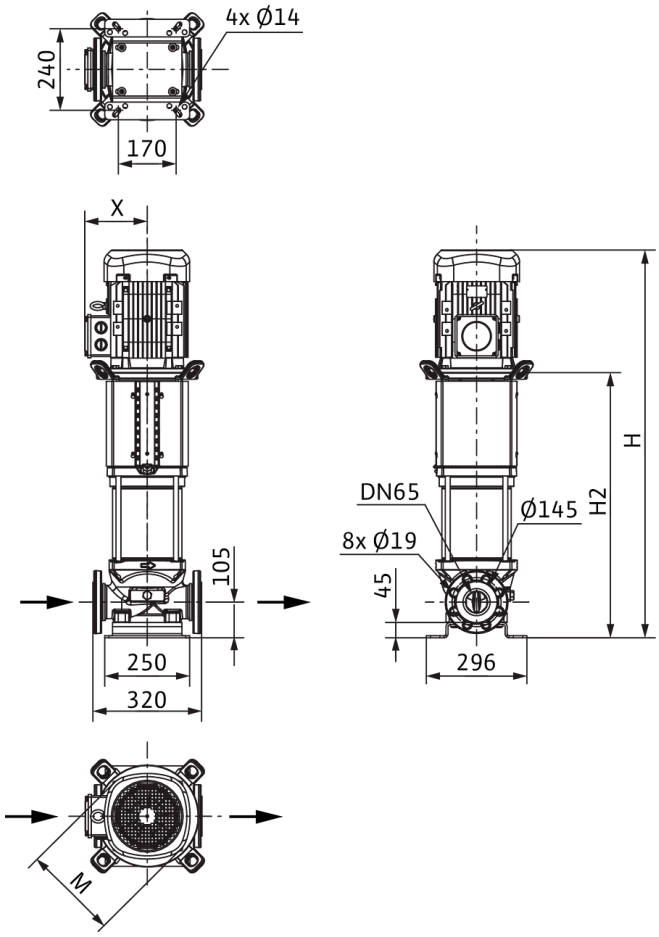

Dimensiones *H*	1940 mm
Dimensiones *H1*	187 mm
Dimensiones *L1*	160 mm
Dimensiones *X*	261 mm
Dimensiones *Ø g*	415 mm
Conexión de tubería del lado de aspiración *DNs*	DN 65
Conexión de tubería del lado de impulsión *DNd*	DN 65
Diámetro del motor *X*	218 mm

Información de pedido

Datos del producto

Marca	Wilo
Denominación del producto	HELIX V3611-2/30/V/KS/400-50
Referencia	4165838
Número EAN	4048482232331
Color	verde/plata
Cantidad mínima de pedido	1
Disponibilidad en el mercado	2011-09-01

Medidas y pesos

Longitud con embalaje	2300 mm
Longitud *L*	320 mm
Altura con embalaje	650 mm
Altura *H*	1940 mm
Ancho con embalaje	800 mm
Ancho *W*	296 mm
Peso bruto aproximado *m*	295 kg
Peso neto aproximado *m*	295 kg

Embalaje

Tipo de embalaje	Palé desechable
Propiedades del embalaje	Embalaje de transporte
Número por palé	1
Número por capa	1

Queda reservado el derecho a realizar modificaciones.



Ficha técnica

Datos del producto

Denominación del producto	HELIX V3611/2-2/30/V/KS/400-50

Datos hidráulicos

Índice de eficiencia mínima (MEI)	≥0,7
Presión de entrada	10 bar
Presión máxima de trabajo *PN*	30 bar
Boca de impulsión	DN 65
Temperatura mínima del fluido T_{min}	-15 °C
Temperatura máxima del fluido T_{max}	90 °C
Temperatura ambiente mínima T_{min}	-15 °C
Temperatura ambiente máxima T_{max}	50 °C

Datos del motor

Alimentación eléctrica	3~400 V, 50 Hz
Tolerancia de tensión	±10 %
Potencia nominal del motor P_2	30 kW
Clase de eficiencia energética del motor	IE3
Intensidad nominal I_N	50,8 A
Velocidad nominal *n*	2900 1/min
Factor de potencia	0,91
Tipo de arranque	Estrella-triángulo (SD)
Rendimiento del motor 50% η_M *50%*	92,1 %
Rendimiento del motor 75% η_M *75%*	93,2 %
Rendimiento del motor 100% η_M *100%*	93,3 %
Clase de aislamiento	F
Tipo de protección del motor	IP55

Materiales

Carcasa de la bomba	Acero inoxidable
Rodete	Acero inoxidable
Eje	Acero inoxidable
Cierre mecánico	Q1BVGG
Material de la junta	FKM

Dimensiones de instalación

Conexión de tubería del lado de aspiración *DNs*	DN 65
Conexión de tubería del lado de impulsión *DNd*	DN 65

Queda reservado el derecho a realizar modificaciones.

Curvas características

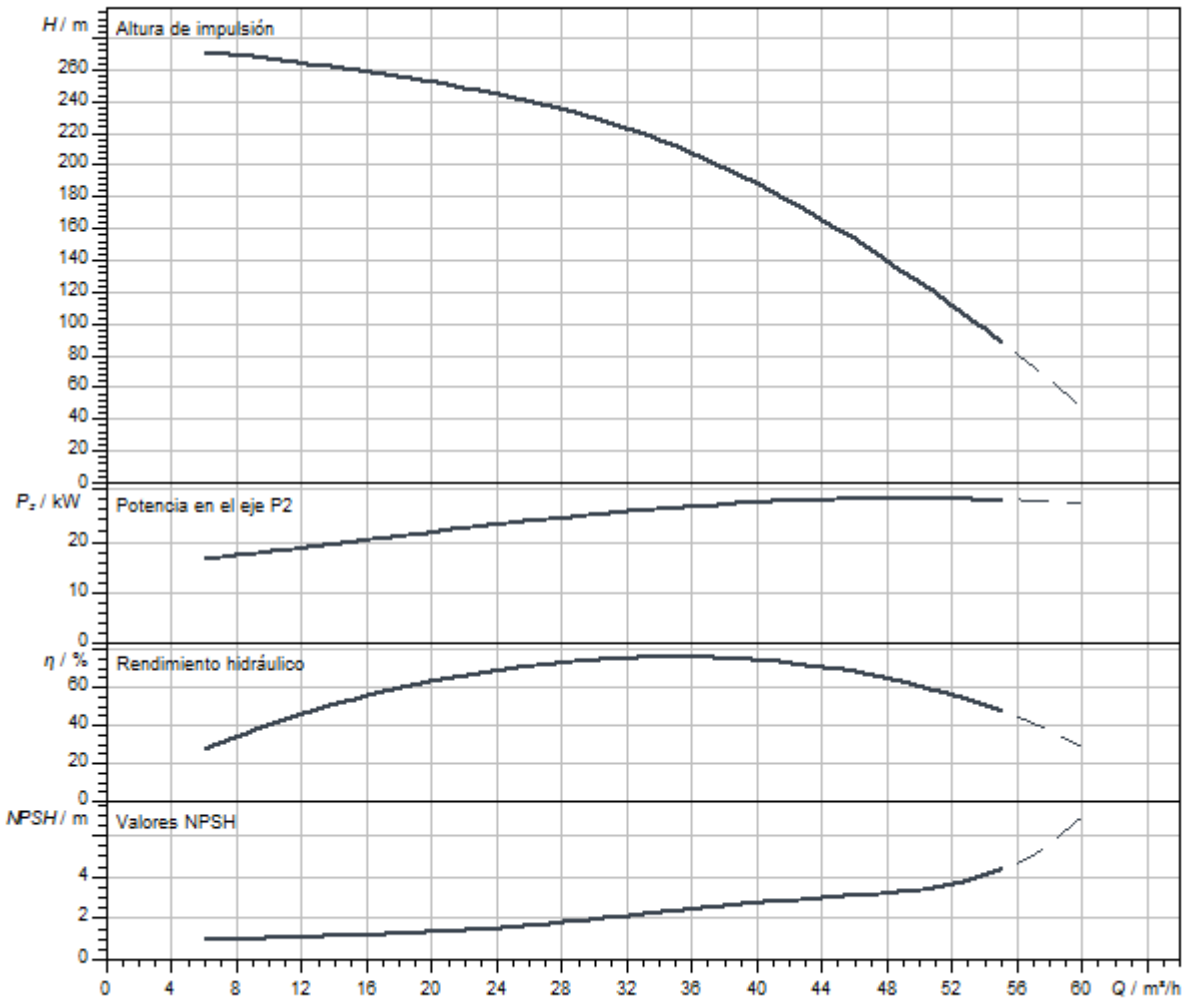

Queda reservado el derecho a realizar modificaciones.

Dimensiones y planos de dimensiones

Helix V 36

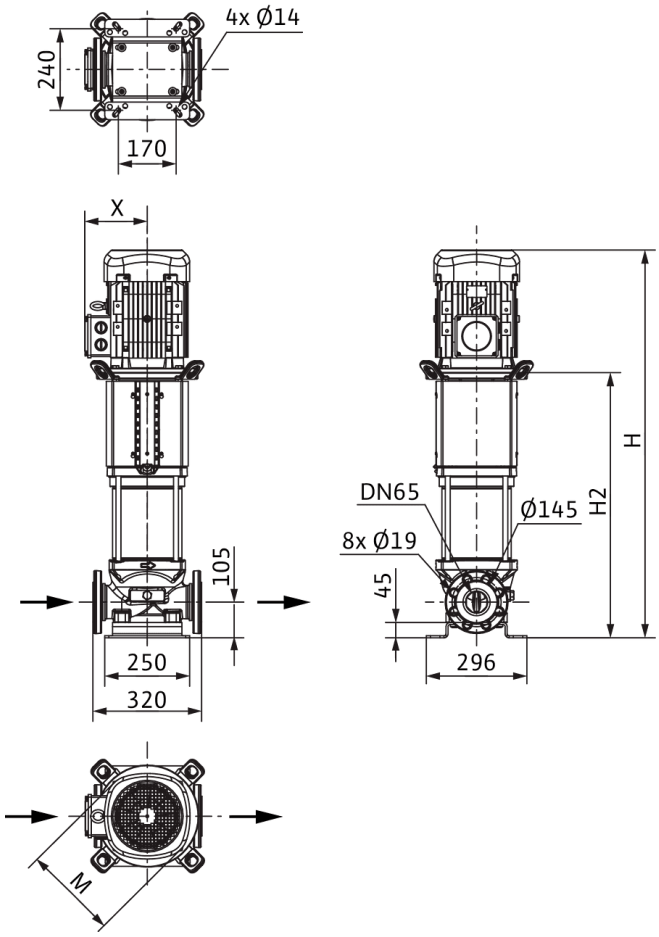

Dimensiones *H*	1940 mm
Dimensiones *H1*	187 mm
Dimensiones *L1*	160 mm
Dimensiones *X*	261 mm
Dimensiones *Ø g*	415 mm
Conexión de tubería del lado de aspiración *DNs*	DN 65
Conexión de tubería del lado de impulsión *DNd*	DN 65
Diámetro del motor *X*	255 mm

Información de pedido

Datos del producto

Marca	Wilo
Denominación del producto	HELIX V3611/2-2/30/V/KS/400-50
Referencia	4165835
Número EAN	4048482232300
Color	verde/plata
Cantidad mínima de pedido	1
Disponibilidad en el mercado	2011-09-01

Medidas y pesos

Longitud con embalaje	2300 mm
Longitud *L*	320 mm
Altura con embalaje	650 mm
Altura *H*	1940 mm
Ancho con embalaje	800 mm
Ancho *W*	296 mm
Peso bruto aproximado *m*	281 kg
Peso neto aproximado *m*	281 kg

Embalaje

Tipo de embalaje	Palé desechable
Propiedades del embalaje	Embalaje de transporte
Número por palé	1
Número por capa	1



Ficha técnica

Datos del producto

Denominación del producto	HELIX V5201-1/16/E/KS/400-50

Datos hidráulicos

Índice de eficiencia mínima (MEI)	≥0,7
Presión de entrada	10 bar
Presión máxima de trabajo *PN*	16 bar
Boca de impulsión	DN 80
Temperatura mínima del fluido T_{min}	-20 °C
Temperatura máxima del fluido T_{max}	120 °C
Temperatura ambiente mínima T_{min}	-15 °C
Temperatura ambiente máxima T_{max}	50 °C

Datos del motor

Alimentación eléctrica	3~400 V, 50 Hz
Tolerancia de tensión	±10 %
Potencia nominal del motor P_2	4 kW
Clase de eficiencia energética del motor	IE3
Intensidad nominal I_N	7,4 A
Velocidad nominal *n*	2900 1/min
Factor de potencia	0,87
Tipo de arranque	Directo online (DOL)
Rendimiento del motor 50% η_M *50%*	86,5 %
Rendimiento del motor 75% η_M *75%*	88 %
Rendimiento del motor 100% η_M *100%*	88,1 %
Clase de aislamiento	F
Tipo de protección del motor	IP55

Materiales

Carcasa de la bomba	Acero inoxidable
Rodete	Acero inoxidable
Eje	Acero inoxidable
Cierre mecánico	BQ1EGG
Material de la junta	EPDM

Dimensiones de instalación

Conexión de tubería del lado de aspiración *DNs*	DN 80
Conexión de tubería del lado de impulsión *DNd*	DN 80

Queda reservado el derecho a realizar modificaciones.

Curvas características

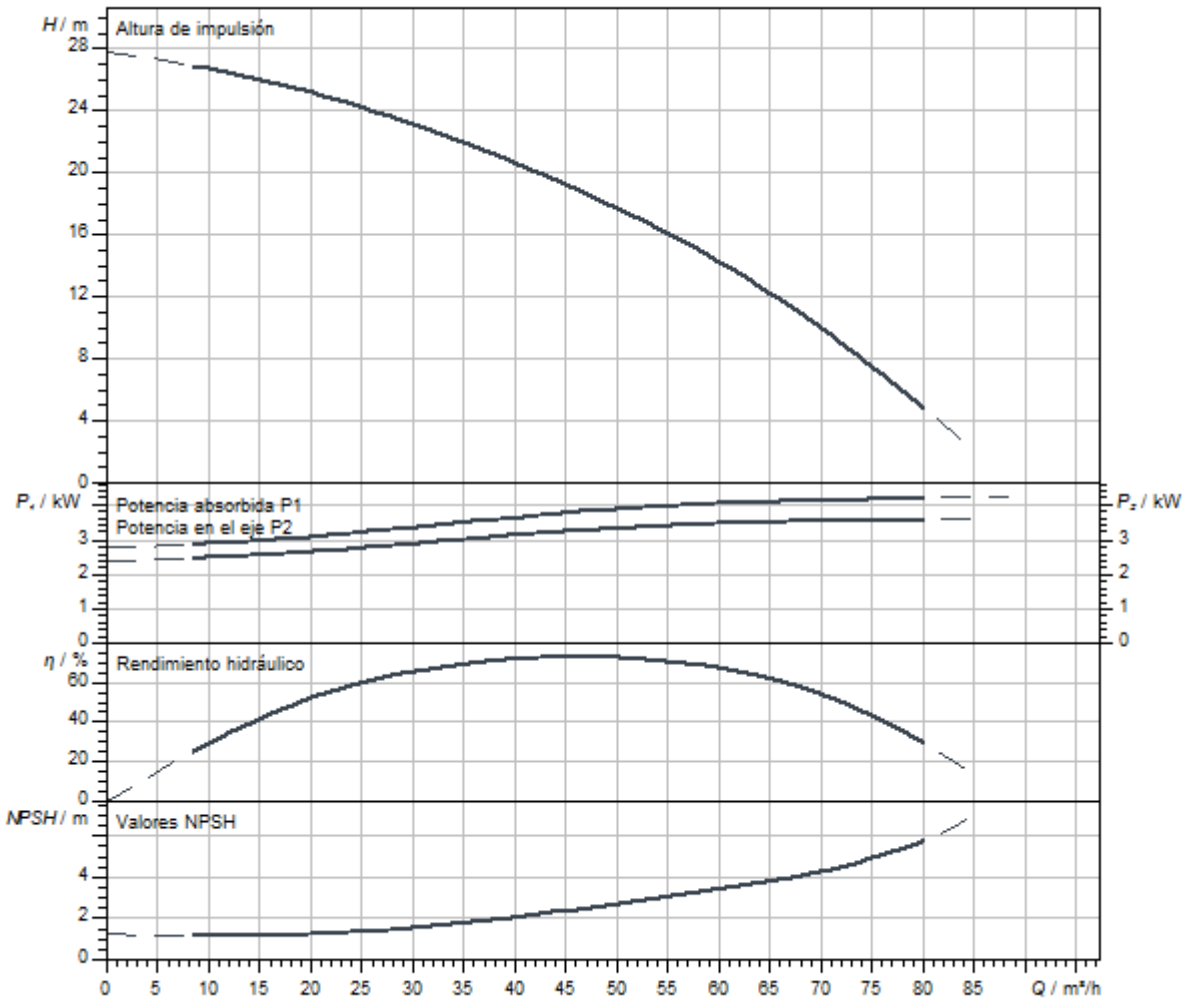

Queda reservado el derecho a realizar modificaciones.

Dimensiones y planos de dimensiones

Helix V 52

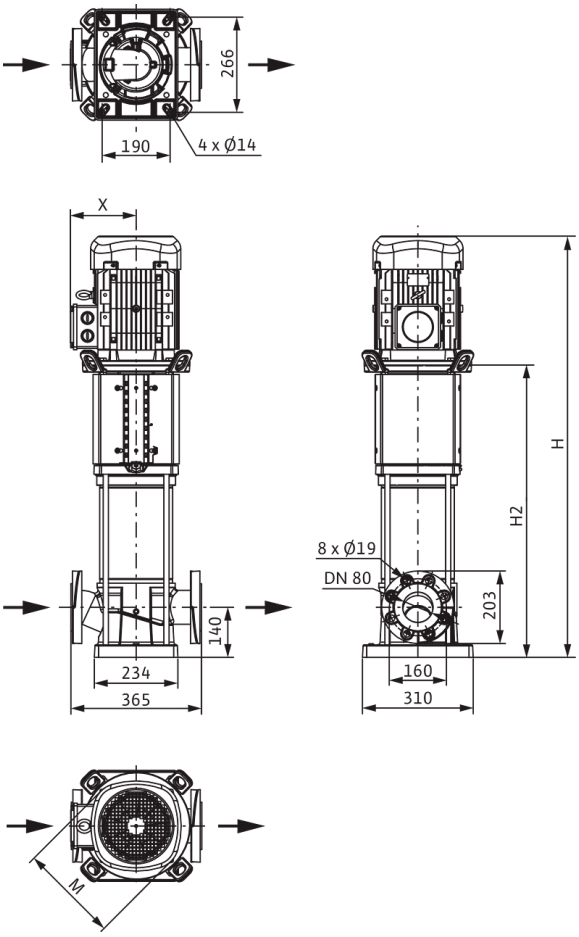

Dimensiones *H*	806 mm
Dimensiones *H1*	222 mm
Dimensiones *L1*	183 mm
Dimensiones *X*	145 mm
Dimensiones *Ø g*	196 mm
Conexión de tubería del lado de aspiración *DNs*	DN 80
Conexión de tubería del lado de impulsión *DNd*	DN 80
Diámetro del motor *X*	164 mm

Información de pedido

Datos del producto

Marca	Wilo
Denominación del producto	HELIX V5201-1/16/E/KS/400-50
Referencia	4246764
Número EAN	4062679188126
Color	verde/plata
Cantidad mínima de pedido	1
Disponibilidad en el mercado	2021-09-28

Medidas y pesos

Longitud con embalaje	1200 mm
Longitud *L*	365 mm
Altura con embalaje	500 mm
Altura *H*	806 mm
Ancho con embalaje	400 mm
Ancho *W*	296 mm
Peso bruto aproximado *m*	90 kg
Peso neto aproximado *m*	76 kg

Embalaje

Tipo de embalaje	Palé desechable
Propiedades del embalaje	Embalaje de transporte
Número por palé	1
Número por capa	1

Queda reservado el derecho a realizar modificaciones.



Ficha técnica

Datos del producto

Denominación del producto	HELIX V5201-2/16/V/KS/400-50

Datos hidráulicos

Índice de eficiencia mínima (MEI)	≥0,7
Presión de entrada	10 bar
Presión máxima de trabajo *PN*	16 bar
Boca de impulsión	DN 80
Temperatura mínima del fluido T_{min}	-15 °C
Temperatura máxima del fluido T_{max}	90 °C
Temperatura ambiente mínima T_{min}	-15 °C
Temperatura ambiente máxima T_{max}	50 °C

Datos del motor

Alimentación eléctrica	3~400 V, 50 Hz
Tolerancia de tensión	±10 %
Potencia nominal del motor P_2	4 kW
Clase de eficiencia energética del motor	IE3
Intensidad nominal I_N	7,4 A
Velocidad nominal *n*	2900 1/min
Factor de potencia	0,87
Tipo de arranque	Directo online (DOL)
Rendimiento del motor 50% η_M *50%*	86,5 %
Rendimiento del motor 75% η_M *75%*	88 %
Rendimiento del motor 100% η_M *100%*	88,1 %
Clase de aislamiento	F
Tipo de protección del motor	IP55

Materiales

Carcasa de la bomba	Acero inoxidable
Rodete	Acero inoxidable
Eje	Acero inoxidable
Cierre mecánico	BQ1VGG
Material de la junta	FKM

Dimensiones de instalación

Conexión de tubería del lado de aspiración *DNs*	DN 80
Conexión de tubería del lado de impulsión *DNd*	DN 80

Queda reservado el derecho a realizar modificaciones.

Curvas características

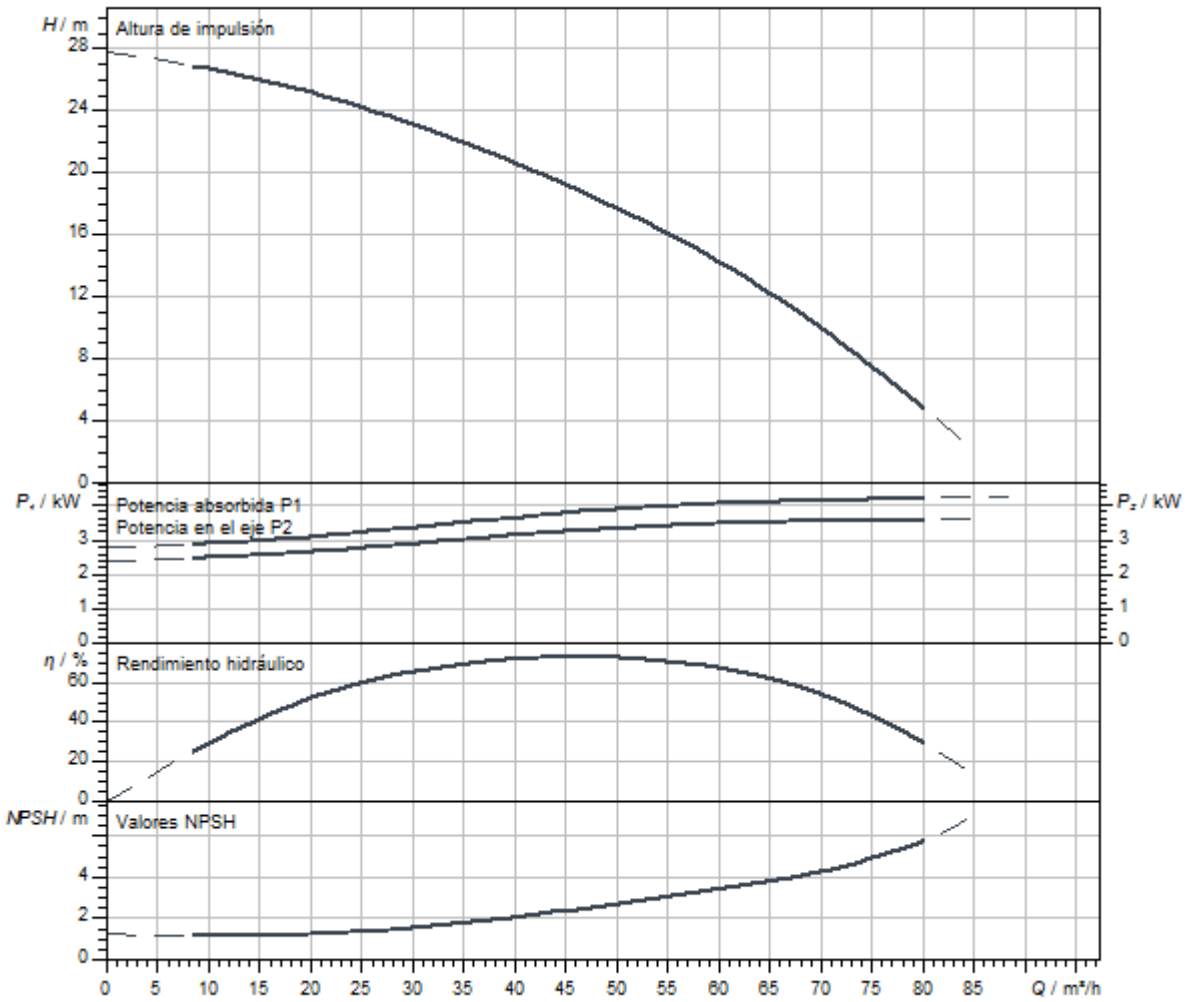

Queda reservado el derecho a realizar modificaciones.

Dimensiones y planos de dimensiones

Helix V 52

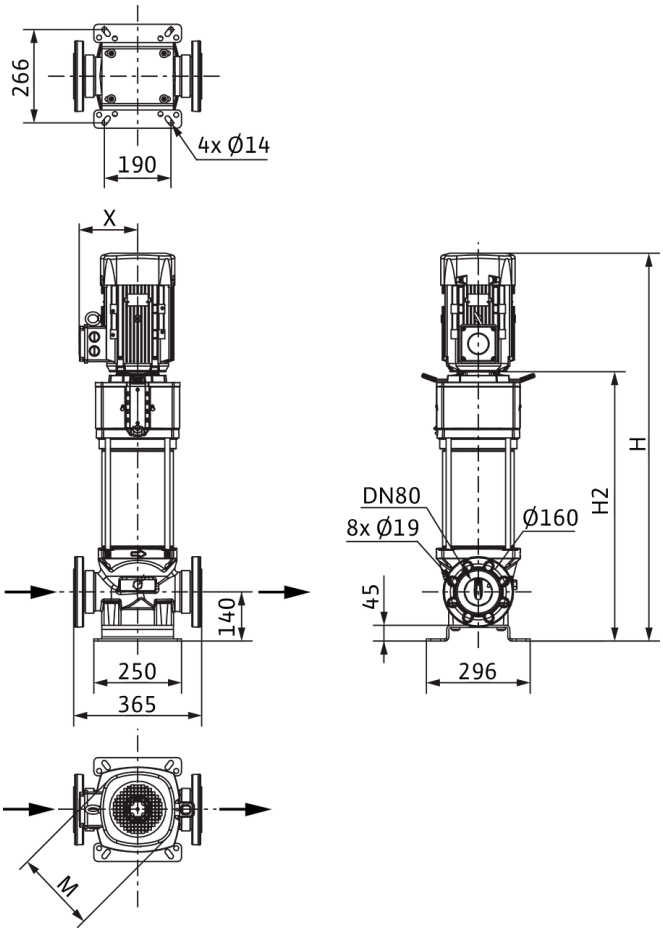

Dimensiones *H*	873 mm
Dimensiones *H1*	222 mm
Dimensiones *L1*	183 mm
Dimensiones *X*	145 mm
Dimensiones *Ø g*	196 mm
Conexión de tubería del lado de aspiración *DNs*	DN 80
Conexión de tubería del lado de impulsión *DNd*	DN 80
Diámetro del motor *X*	164 mm

Información de pedido

Datos del producto

Marca	Wilo
Denominación del producto	HELIX V5201-2/16/V/KS/400-50
Referencia	4150901
Número EAN	4048482144184
Color	verde/plata
Cantidad mínima de pedido	1
Disponibilidad en el mercado	2010-09-01

Medidas y pesos

Longitud con embalaje	1200 mm
Longitud *L*	365 mm
Altura con embalaje	500 mm
Altura *H*	873 mm
Ancho con embalaje	400 mm
Ancho *W*	296 mm
Peso bruto aproximado *m*	107 kg
Peso neto aproximado *m*	93 kg

Embalaje

Tipo de embalaje	Palé desechable
Propiedades del embalaje	Embalaje de transporte
Número por palé	1
Número por capa	1

Queda reservado el derecho a realizar modificaciones.



Ficha técnica

Datos del producto

Denominación del producto	HELIX V5201/1-1/16/E/KS/400-50

Datos hidráulicos

Índice de eficiencia mínima (MEI)	≥0,7
Presión de entrada	10 bar
Presión máxima de trabajo *PN*	16 bar
Boca de impulsión	DN 80
Temperatura mínima del fluido T_{min}	-20 °C
Temperatura máxima del fluido T_{max}	120 °C
Temperatura ambiente mínima T_{min}	-15 °C
Temperatura ambiente máxima T_{max}	50 °C

Datos del motor

Alimentación eléctrica	3~400 V, 50 Hz
Tolerancia de tensión	±10 %
Potencia nominal del motor P_2	3 kW
Clase de eficiencia energética del motor	IE3
Intensidad nominal I_N	5,5 A
Velocidad nominal *n*	2900 1/min
Factor de potencia	0,90
Tipo de arranque	Directo online (DOL)
Rendimiento del motor 50% η_M *50%*	85,4 %
Rendimiento del motor 75% η_M *75%*	87,1 %
Rendimiento del motor 100% η_M *100%*	87,1 %
Clase de aislamiento	F
Tipo de protección del motor	IP55

Materiales

Carcasa de la bomba	Acero inoxidable
Rodete	Acero inoxidable
Eje	Acero inoxidable
Cierre mecánico	BQ1EGG
Material de la junta	EPDM

Dimensiones de instalación

Conexión de tubería del lado de aspiración *DNs*	DN 80
Conexión de tubería del lado de impulsión *DNd*	DN 80

Queda reservado el derecho a realizar modificaciones.

Curvas características

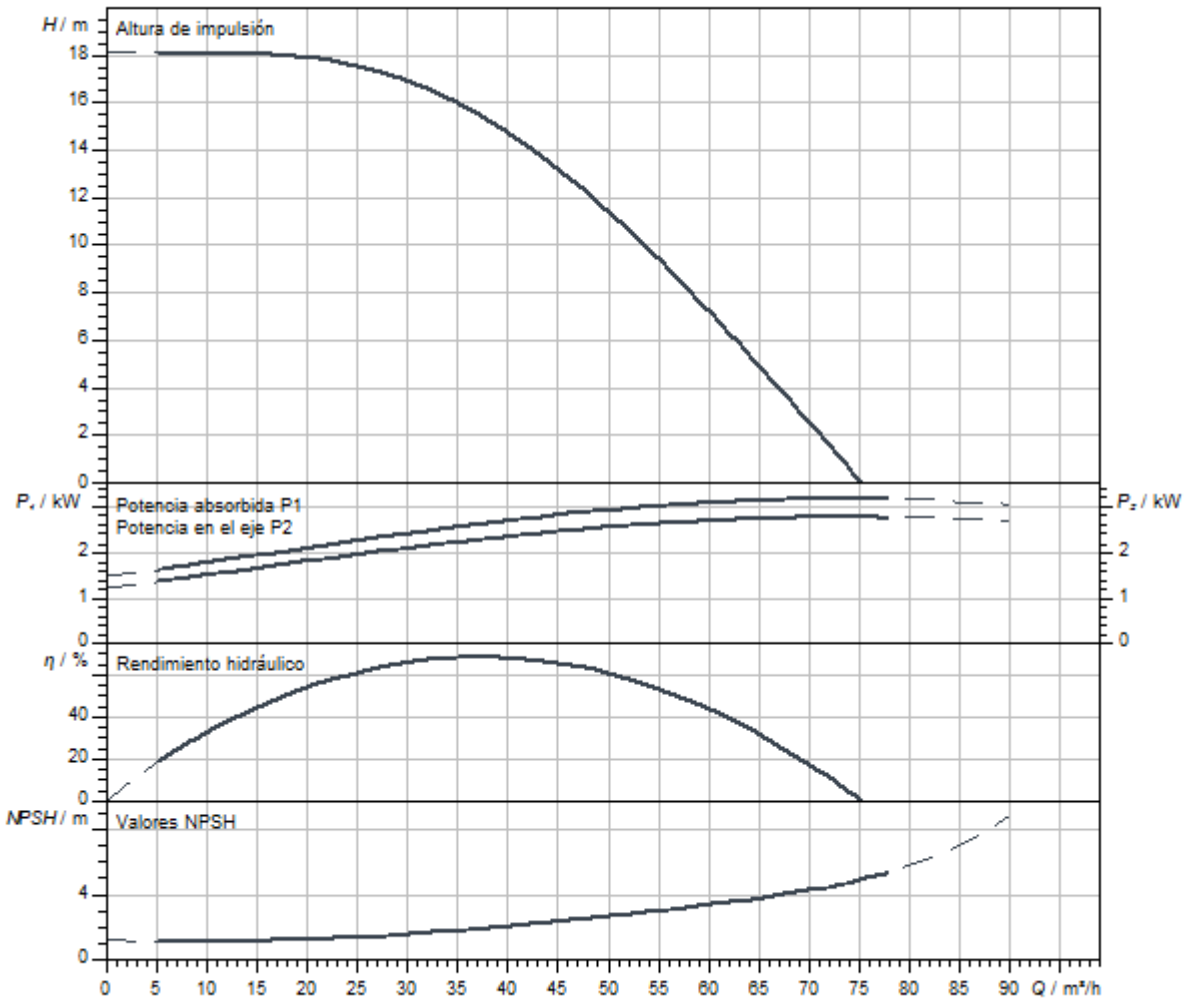

Dimensiones y planos de dimensiones

Helix V 52

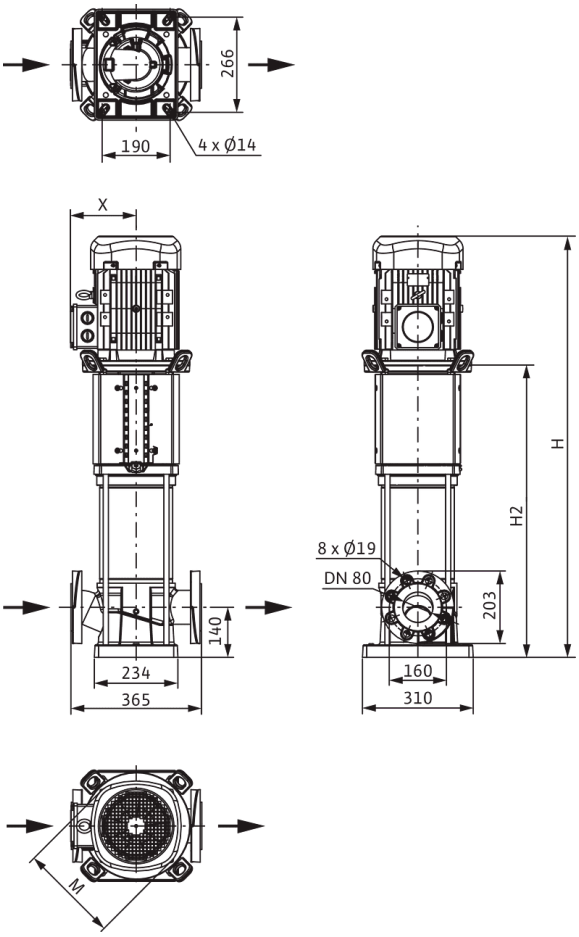

Dimensiones *H*	839 mm
Dimensiones *H1*	222 mm
Dimensiones *L1*	183 mm
Dimensiones *X*	141 mm
Dimensiones *Ø g*	217 mm
Conexión de tubería del lado de aspiración *DNs*	DN 80
Conexión de tubería del lado de impulsión *DNd*	DN 80
Diámetro del motor *X*	132 mm

Información de pedido

Datos del producto

Marca	Wilo
Denominación del producto	HELIX V5201/1-1/16/E/KS/400-50
Referencia	4246762
Número EAN	4062679188102
Color	verde/plata
Cantidad mínima de pedido	1
Disponibilidad en el mercado	2021-09-28

Medidas y pesos

Longitud con embalaje	1200 mm
Longitud *L*	365 mm
Altura con embalaje	500 mm
Altura *H*	839 mm
Ancho con embalaje	400 mm
Ancho *W*	296 mm
Peso bruto aproximado *m*	89 kg
Peso neto aproximado *m*	75 kg

Embalaje

Tipo de embalaje	Palé desechable
Propiedades del embalaje	Embalaje de transporte
Número por palé	1
Número por capa	1



Ficha técnica

Datos del producto

Denominación del producto	HELIX V5201/1-2/16/V/KS/400-50

Datos hidráulicos

Índice de eficiencia mínima (MEI)	≥0,7
Presión de entrada	10 bar
Presión máxima de trabajo *PN*	16 bar
Boca de impulsión	DN 80
Temperatura mínima del fluido T_{min}	-15 °C
Temperatura máxima del fluido T_{max}	90 °C
Temperatura ambiente mínima T_{min}	-15 °C
Temperatura ambiente máxima T_{max}	50 °C

Datos del motor

Alimentación eléctrica	3~400 V, 50 Hz
Tolerancia de tensión	±10 %
Potencia nominal del motor P_2	3 kW
Clase de eficiencia energética del motor	IE3
Intensidad nominal I_N	5,5 A
Velocidad nominal *n*	2900 1/min
Factor de potencia	0,90
Tipo de arranque	Directo online (DOL)
Rendimiento del motor 50% η_M *50%*	85,4 %
Rendimiento del motor 75% η_M *75%*	87,1 %
Rendimiento del motor 100% η_M *100%*	87,1 %
Clase de aislamiento	F
Tipo de protección del motor	IP55

Materiales

Carcasa de la bomba	Acero inoxidable
Rodete	Acero inoxidable
Eje	Acero inoxidable
Cierre mecánico	BQ1VGG
Material de la junta	FKM

Dimensiones de instalación

Conexión de tubería del lado de aspiración *DNs*	DN 80
Conexión de tubería del lado de impulsión *DNd*	DN 80

Queda reservado el derecho a realizar modificaciones.

Curvas características

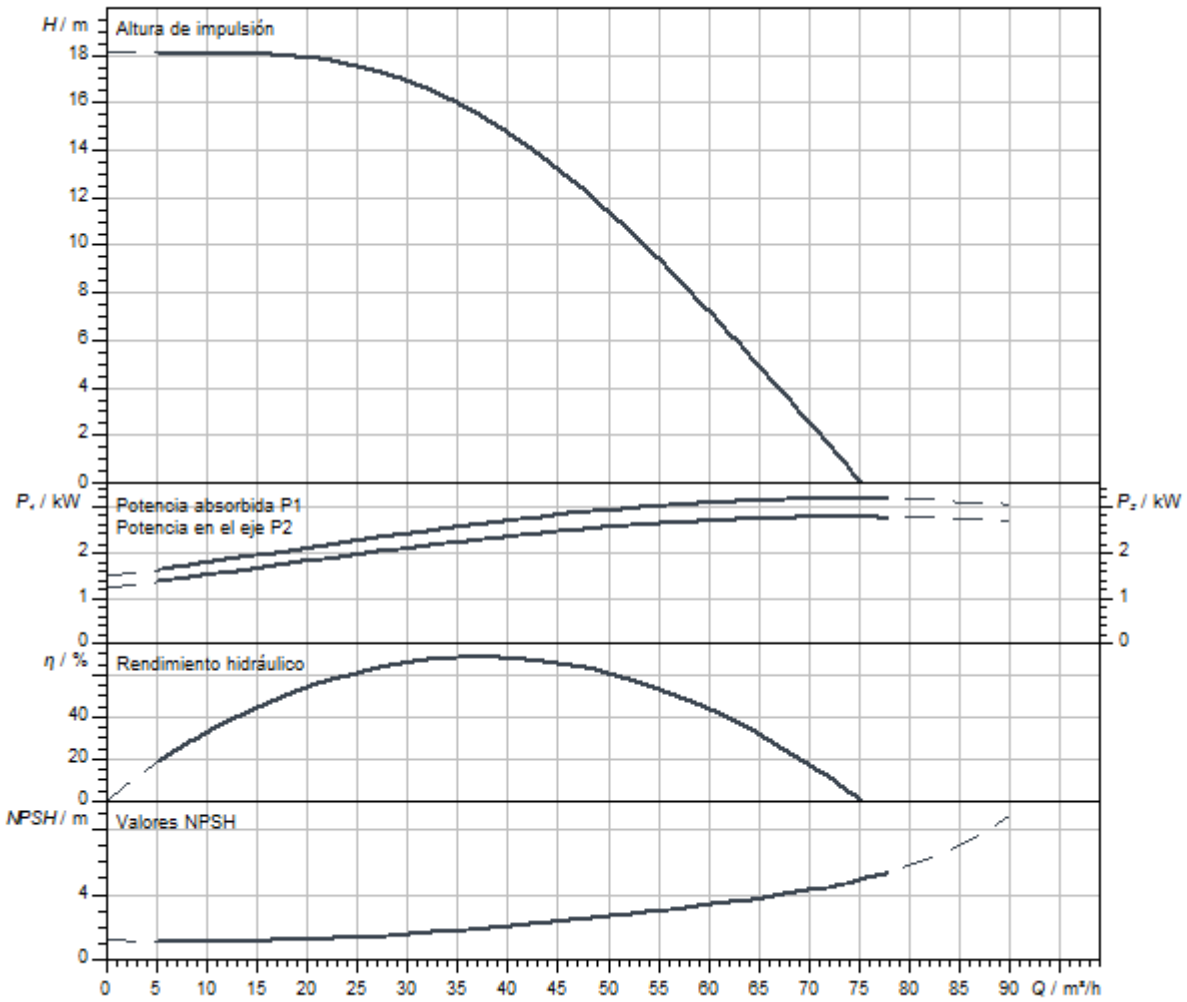

Dimensiones y planos de dimensiones

Helix V 52

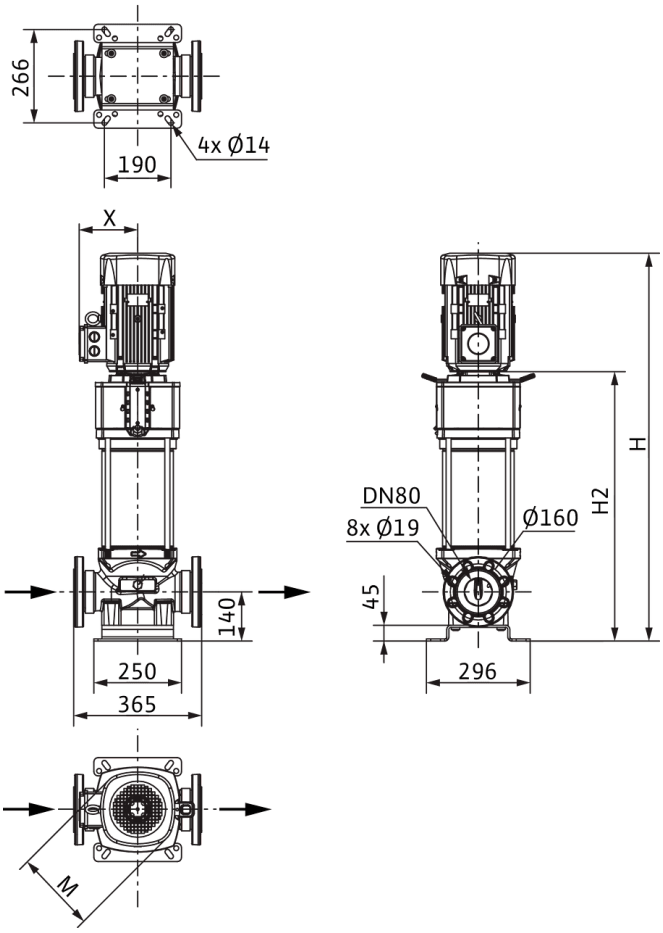

Dimensiones *H*	906 mm
Dimensiones *H1*	222 mm
Dimensiones *L1*	183 mm
Dimensiones *X*	141 mm
Dimensiones *Ø g*	217 mm
Conexión de tubería del lado de aspiración *DNs*	DN 80
Conexión de tubería del lado de impulsión *DNd*	DN 80
Diámetro del motor *X*	132 mm

Información de pedido

Datos del producto

Marca	Wilo
Denominación del producto	HELIX V5201/1-2/16/V/KS/400-50
Referencia	4150900
Número EAN	4048482144177
Color	verde/plata
Cantidad mínima de pedido	1
Disponibilidad en el mercado	2010-09-01

Medidas y pesos

Longitud con embalaje	1200 mm
Longitud *L*	365 mm
Altura con embalaje	500 mm
Altura *H*	906 mm
Ancho con embalaje	400 mm
Ancho *W*	296 mm
Peso bruto aproximado *m*	112 kg
Peso neto aproximado *m*	98 kg

Embalaje

Tipo de embalaje	Palé desechable
Propiedades del embalaje	Embalaje de transporte
Número por palé	1
Número por capa	1

Queda reservado el derecho a realizar modificaciones.



Ficha técnica

Datos del producto

Denominación del producto	HELIX V5202-1/16/E/KS/400-50

Datos hidráulicos

Índice de eficiencia mínima (MEI)	≥0,7
Presión de entrada	10 bar
Presión máxima de trabajo *PN*	16 bar
Boca de impulsión	DN 80
Temperatura mínima del fluido T_{min}	-20 °C
Temperatura máxima del fluido T_{max}	120 °C
Temperatura ambiente mínima T_{min}	-15 °C
Temperatura ambiente máxima T_{max}	50 °C

Datos del motor

Alimentación eléctrica	3~400 V, 50 Hz
Tolerancia de tensión	±10 %
Potencia nominal del motor P_2	7,5 kW
Clase de eficiencia energética del motor	IE3
Intensidad nominal I_N	13,7 A
Velocidad nominal *n*	2905 1/min
Factor de potencia	0,88
Tipo de arranque	Directo/estrella-triángulo
Rendimiento del motor 50% η_M *50%*	89,8 %
Rendimiento del motor 75% η_M *75%*	90,5 %
Rendimiento del motor 100% η_M *100%*	90,1 %
Clase de aislamiento	F
Tipo de protección del motor	IP55

Materiales

Carcasa de la bomba	Acero inoxidable
Rodete	Acero inoxidable
Eje	Acero inoxidable
Cierre mecánico	BQ1EGG
Material de la junta	EPDM

Dimensiones de instalación

Conexión de tubería del lado de aspiración *DNs*	DN 80
Conexión de tubería del lado de impulsión *DNd*	DN 80

Queda reservado el derecho a realizar modificaciones.

Curvas características

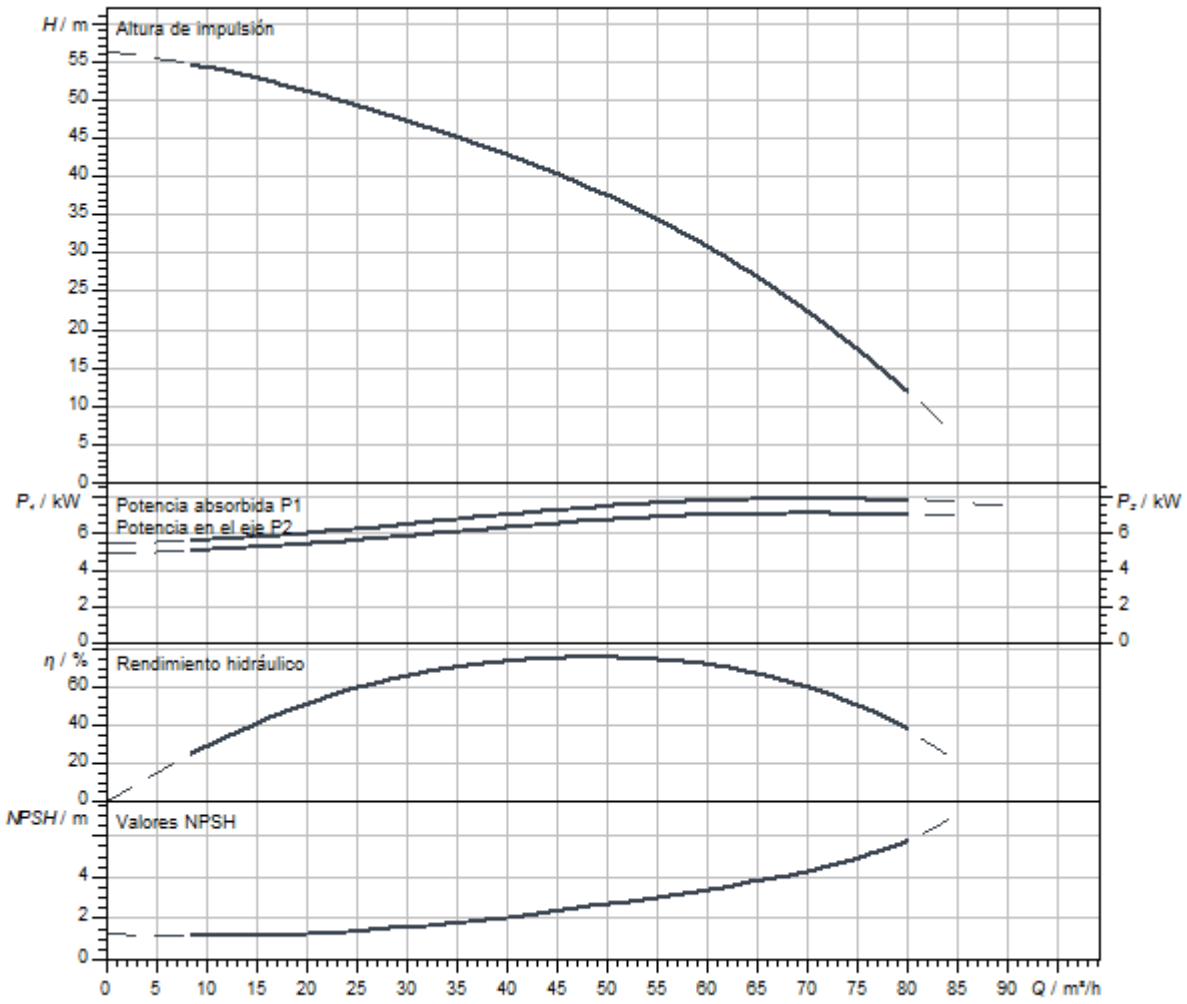

Dimensiones y planos de dimensiones

Helix V 52

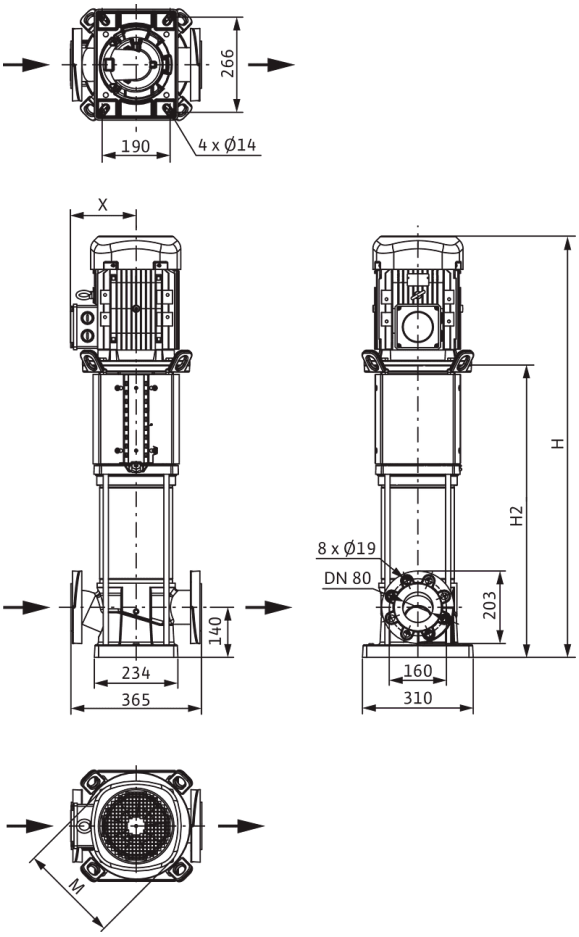

Dimensiones *H*	1066 mm
Dimensiones *H1*	222 mm
Dimensiones *L1*	183 mm
Dimensiones *X*	160 mm
Dimensiones *Ø g*	225 mm
Conexión de tubería del lado de aspiración *DNs*	DN 80
Conexión de tubería del lado de impulsión *DNd*	DN 80
Diámetro del motor *X*	191 mm

Información de pedido

Datos del producto

Marca	Wilo
Denominación del producto	HELIX V5202-1/16/E/KS/400-50
Referencia	4246771
Número EAN	4062679188195
Color	verde/plata
Cantidad mínima de pedido	1
Disponibilidad en el mercado	2021-09-28

Medidas y pesos

Longitud con embalaje	1600 mm
Longitud *L*	365 mm
Altura con embalaje	500 mm
Altura *H*	1066 mm
Ancho con embalaje	400 mm
Ancho *W*	296 mm
Peso bruto aproximado *m*	160 kg
Peso neto aproximado *m*	128 kg

Embalaje

Tipo de embalaje	Palé desechable
Propiedades del embalaje	Embalaje de transporte
Número por palé	1
Número por capa	1

Queda reservado el derecho a realizar modificaciones.



Ficha técnica

Datos del producto

Denominación del producto	HELIX V5202-2/16/V/KS/400-50

Datos hidráulicos

Índice de eficiencia mínima (MEI)	≥0,7
Presión de entrada	10 bar
Presión máxima de trabajo *PN*	16 bar
Boca de impulsión	DN 80
Temperatura mínima del fluido T_{min}	-15 °C
Temperatura máxima del fluido T_{max}	90 °C
Temperatura ambiente mínima T_{min}	-15 °C
Temperatura ambiente máxima T_{max}	50 °C

Datos del motor

Alimentación eléctrica	3~400 V, 50 Hz
Tolerancia de tensión	±10 %
Potencia nominal del motor P_2	7,5 kW
Clase de eficiencia energética del motor	IE3
Intensidad nominal I_N	13,7 A
Velocidad nominal *n*	2900 1/min
Factor de potencia	0,88
Tipo de arranque	Directo/estrella-triángulo
Rendimiento del motor 50% η_M *50%*	89,8 %
Rendimiento del motor 75% η_M *75%*	90,5 %
Rendimiento del motor 100% η_M *100%*	90,1 %
Clase de aislamiento	F
Tipo de protección del motor	IP55

Materiales

Carcasa de la bomba	Acero inoxidable
Rodete	Acero inoxidable
Eje	Acero inoxidable
Cierre mecánico	BQ1VGG
Material de la junta	FKM

Dimensiones de instalación

Conexión de tubería del lado de aspiración *DNs*	DN 80
Conexión de tubería del lado de impulsión *DNd*	DN 80

Curvas características

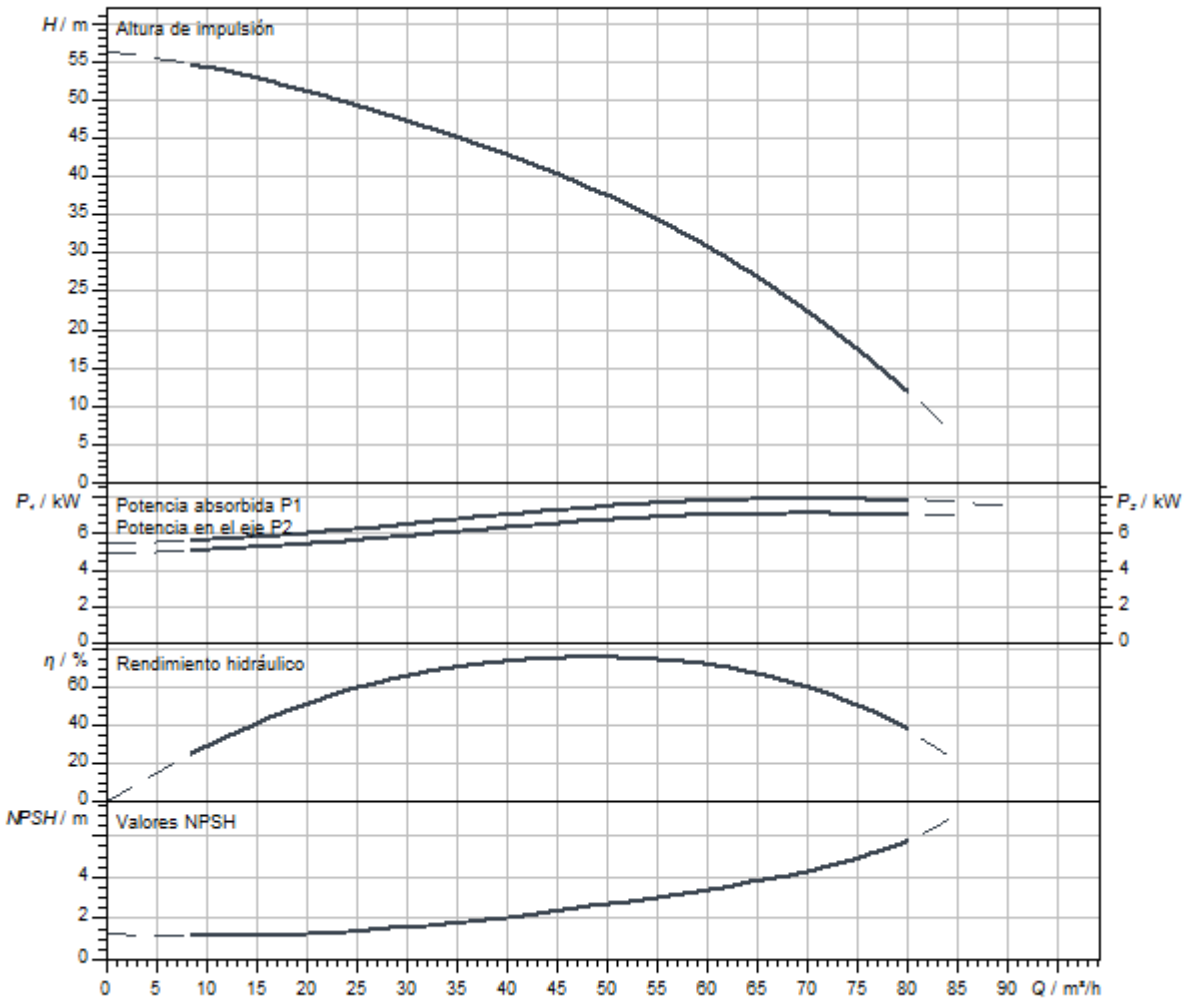

Queda reservado el derecho a realizar modificaciones.

Dimensiones y planos de dimensiones

Helix V 52

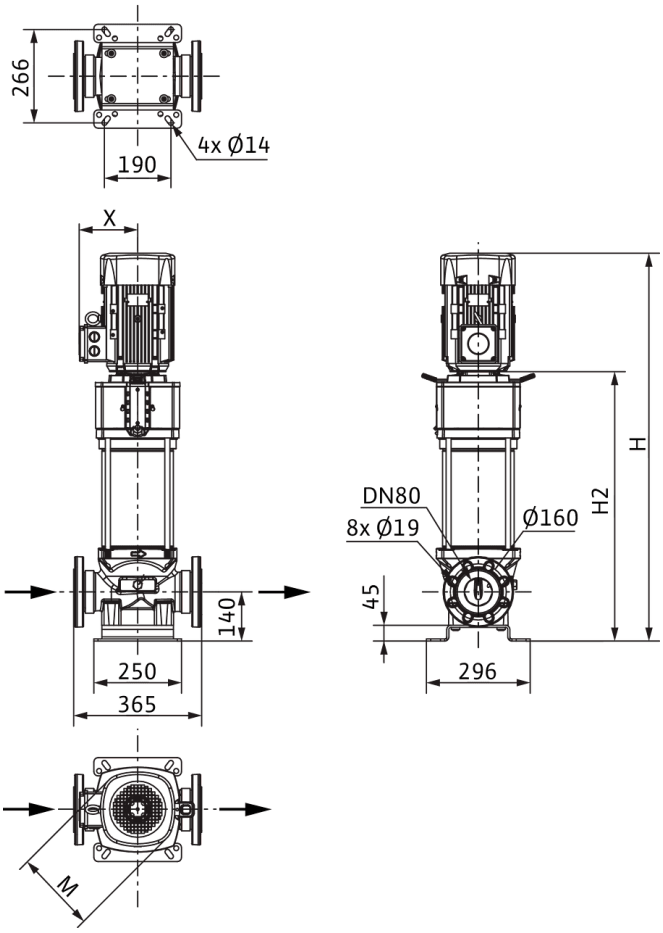

Dimensiones *H*	1133 mm
Dimensiones *H1*	222 mm
Dimensiones *L1*	183 mm
Dimensiones *X*	160 mm
Dimensiones *Ø g*	225 mm
Conexión de tubería del lado de aspiración *DNs*	DN 80
Conexión de tubería del lado de impulsión *DNd*	DN 80
Diámetro del motor *X*	191 mm

Información de pedido

Datos del producto

Marca	Wilo
Denominación del producto	HELIX V5202-2/16/V/KS/400-50
Referencia	4150903
Número EAN	4048482144207
Color	verde/plata
Cantidad mínima de pedido	1
Disponibilidad en el mercado	2010-09-01

Medidas y pesos

Longitud con embalaje	1600 mm
Longitud *L*	365 mm
Altura con embalaje	500 mm
Altura *H*	1133 mm
Ancho con embalaje	400 mm
Ancho *W*	296 mm
Peso bruto aproximado *m*	156 kg
Peso neto aproximado *m*	122 kg

Embalaje

Tipo de embalaje	Palé desechable
Propiedades del embalaje	Embalaje de transporte
Número por palé	1
Número por capa	1

Queda reservado el derecho a realizar modificaciones.



Ficha técnica

Datos del producto

Denominación del producto	HELIX V5202-4/16/E/S/400-50-FF240

Datos hidráulicos

Índice de eficiencia mínima (MEI)	≥0,7
Presión de entrada	10 bar
Presión máxima de trabajo *PN*	16 bar
Boca de impulsión	DN 80
Temperatura mínima del fluido T_{min}	-20 °C
Temperatura máxima del fluido T_{max}	120 °C
Temperatura ambiente mínima T_{min}	-15 °C
Temperatura ambiente máxima T_{max}	50 °C

Datos del motor

Alimentación eléctrica	3~400 V, 50 Hz
Tolerancia de tensión	±10 %
Potencia nominal del motor P_2	7,5 kW
Clase de eficiencia energética del motor	IE3
Intensidad nominal I_N	13,7 A
Velocidad nominal *n*	2900 1/min
Factor de potencia	0,88
Tipo de arranque	Directo/estrella-triángulo
Rendimiento del motor 50% η_M *50%*	89,8 %
Rendimiento del motor 75% η_M *75%*	90,5 %
Rendimiento del motor 100% η_M *100%*	90,1 %
Clase de aislamiento	F
Tipo de protección del motor	IP55

Materiales

Carcasa de la bomba	fundición gris
Rodete	Acero inoxidable
Eje	Acero inoxidable
Cierre mecánico	BQ1EGG
Material de la junta	EPDM

Dimensiones de instalación

Conexión de tubería del lado de aspiración *DNs*	DN 80
Conexión de tubería del lado de impulsión *DNd*	DN 80

Queda reservado el derecho a realizar modificaciones.

Curvas características

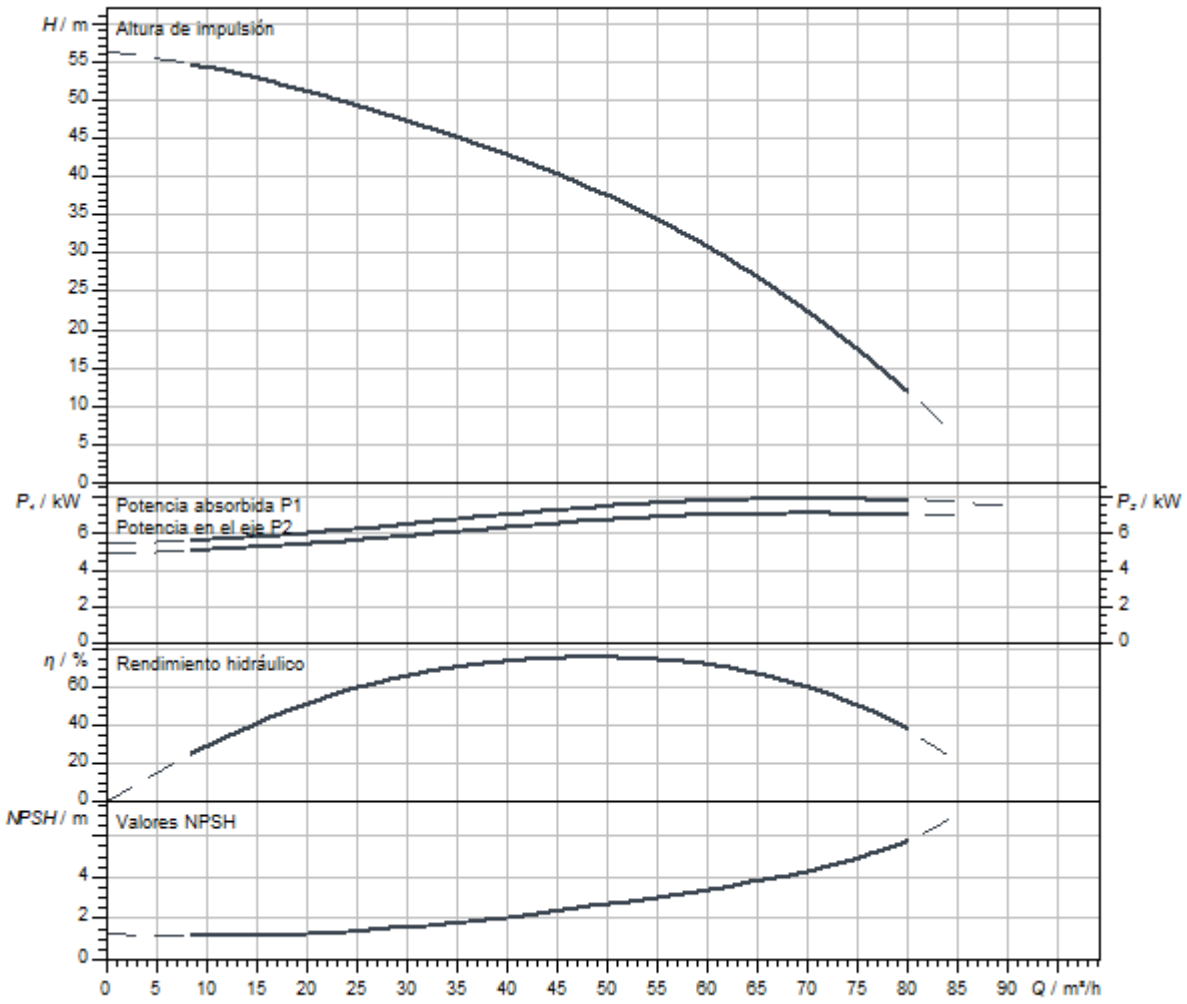

Queda reservado el derecho a realizar modificaciones.

Dimensiones y planos de dimensiones

Helix V 52

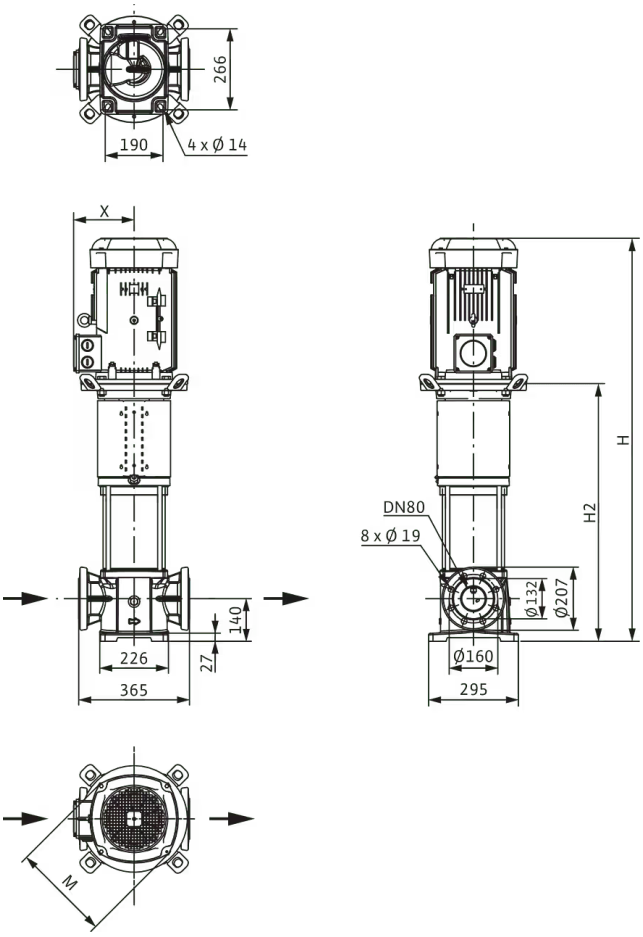

Dimensiones *H*	953 mm
Dimensiones *H1*	222 mm
Dimensiones *L1*	183 mm
Dimensiones *X*	160 mm
Dimensiones *Ø g*	225 mm
Conexión de tubería del lado de aspiración *DNs*	DN 80
Conexión de tubería del lado de impulsión *DNd*	DN 80
Diámetro del motor *X*	191 mm

Información de pedido

Datos del producto

Marca	Wilo
Denominación del producto	HELIX V5202-4/16/E/S/400-50-FF240
Referencia	4183429
Número EAN	4048482356433
Color	verde/plata
Cantidad mínima de pedido	1
Disponibilidad en el mercado	2014-03-01

Medidas y pesos

Longitud con embalaje	1200 mm
Longitud *L*	365 mm
Altura con embalaje	500 mm
Altura *H*	953 mm
Ancho con embalaje	400 mm
Ancho *W*	295 mm
Peso bruto aproximado *m*	128 kg
Peso neto aproximado *m*	96 kg

Embalaje

Tipo de embalaje	Palé desechable
Propiedades del embalaje	Embalaje de transporte
Número por palé	1
Número por capa	1

Queda reservado el derecho a realizar modificaciones.



Ficha técnica

Datos del producto

Denominación del producto	HELIX V5202/2-1/16/E/KS/400-50

Datos hidráulicos

Índice de eficiencia mínima (MEI)	≥0,7
Presión de entrada	10 bar
Presión máxima de trabajo *PN*	16 bar
Boca de impulsión	DN 80
Temperatura mínima del fluido T_{min}	-20 °C
Temperatura máxima del fluido T_{max}	120 °C
Temperatura ambiente mínima T_{min}	-15 °C
Temperatura ambiente máxima T_{max}	50 °C

Datos del motor

Alimentación eléctrica	3~400 V, 50 Hz
Tolerancia de tensión	±10 %
Potencia nominal del motor P_2	5,5 kW
Clase de eficiencia energética del motor	IE3
Intensidad nominal I_N	10,5 A
Velocidad nominal *n*	2900 1/min
Factor de potencia	0,86
Tipo de arranque	Directo/estrella-triángulo
Rendimiento del motor 50% η_M *50%*	87,1 %
Rendimiento del motor 75% η_M *75%*	89 %
Rendimiento del motor 100% η_M *100%*	89,2 %
Clase de aislamiento	F
Tipo de protección del motor	IP55

Materiales

Carcasa de la bomba	Acero inoxidable
Rodete	Acero inoxidable
Eje	Acero inoxidable
Cierre mecánico	BQ1EGG
Material de la junta	EPDM

Dimensiones de instalación

Conexión de tubería del lado de aspiración *DNs*	DN 80
Conexión de tubería del lado de impulsión *DNd*	DN 80

Queda reservado el derecho a realizar modificaciones.

Curvas características

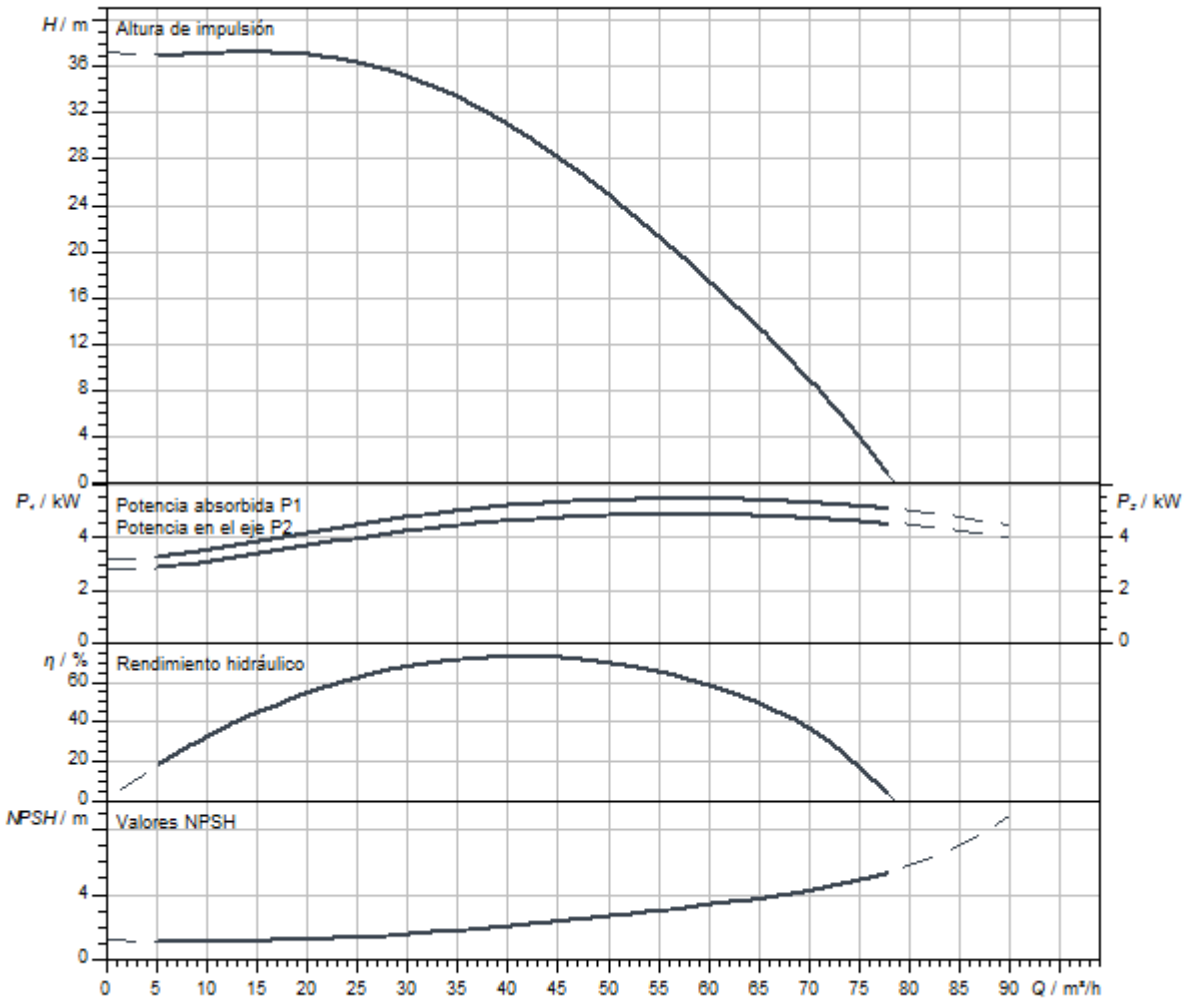

Queda reservado el derecho a realizar modificaciones.

Dimensiones y planos de dimensiones

Helix V 52

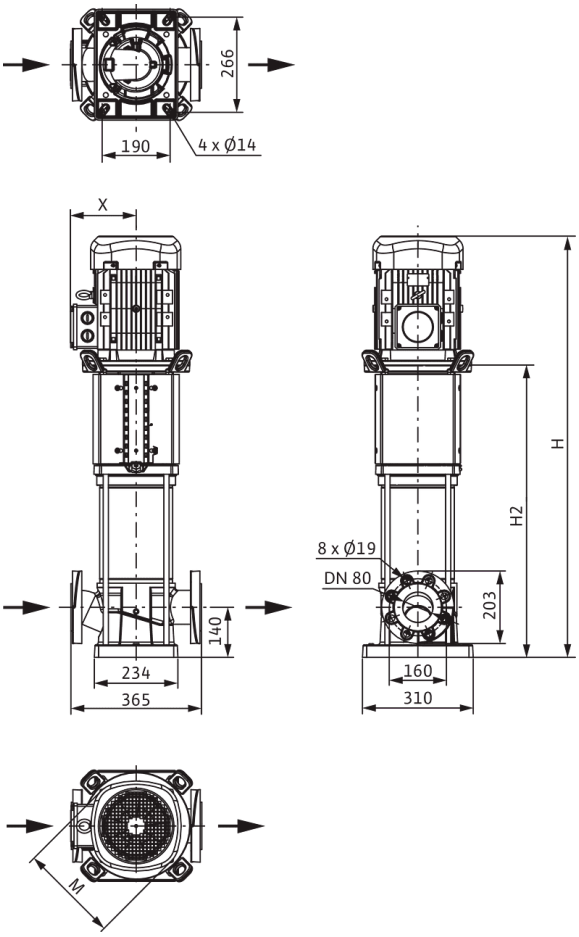

Dimensiones *H*	936 mm
Dimensiones *H1*	222 mm
Dimensiones *L1*	183 mm
Dimensiones *X*	149 mm
Dimensiones *Ø g*	232 mm
Conexión de tubería del lado de aspiración *DNs*	DN 80
Conexión de tubería del lado de impulsión *DNd*	DN 80
Diámetro del motor *X*	149 mm

Información de pedido

Datos del producto

Marca	Wilo
Denominación del producto	HELIX V5202/2-1/16/E/KS/400-50
Referencia	4246766
Número EAN	4062679188140
Color	verde/plata
Cantidad mínima de pedido	1
Disponibilidad en el mercado	2021-09-28

Medidas y pesos

Longitud con embalaje	1200 mm
Longitud *L*	365 mm
Altura con embalaje	500 mm
Altura *H*	936 mm
Ancho con embalaje	400 mm
Ancho *W*	296 mm
Peso bruto aproximado *m*	101 kg
Peso neto aproximado *m*	87 kg

Embalaje

Tipo de embalaje	Palé desechable
Propiedades del embalaje	Embalaje de transporte
Número por palé	1
Número por capa	1

Queda reservado el derecho a realizar modificaciones.



Ficha técnica

Datos del producto

Denominación del producto	HELIX V5202/2-2/16/V/KS/400-50

Datos hidráulicos

Índice de eficiencia mínima (MEI)	≥0,7
Presión de entrada	10 bar
Presión máxima de trabajo *PN*	16 bar
Boca de impulsión	DN 80
Temperatura mínima del fluido T_{min}	-15 °C
Temperatura máxima del fluido T_{max}	90 °C
Temperatura ambiente mínima T_{min}	-15 °C
Temperatura ambiente máxima T_{max}	50 °C

Datos del motor

Alimentación eléctrica	3~400 V, 50 Hz
Tolerancia de tensión	±10 %
Potencia nominal del motor P_2	5,5 kW
Clase de eficiencia energética del motor	IE3
Intensidad nominal I_N	10,5 A
Velocidad nominal *n*	2900 1/min
Factor de potencia	0,86
Tipo de arranque	Directo/estrella-triángulo
Rendimiento del motor 50% η_M *50%*	87,1 %
Rendimiento del motor 75% η_M *75%*	89 %
Rendimiento del motor 100% η_M *100%*	89,2 %
Clase de aislamiento	F
Tipo de protección del motor	IP55

Materiales

Carcasa de la bomba	Acero inoxidable
Rodete	Acero inoxidable
Eje	Acero inoxidable
Cierre mecánico	BQ1VGG
Material de la junta	FKM

Dimensiones de instalación

Conexión de tubería del lado de aspiración *DNs*	DN 80
Conexión de tubería del lado de impulsión *DNd*	DN 80

Queda reservado el derecho a realizar modificaciones.

Curvas características

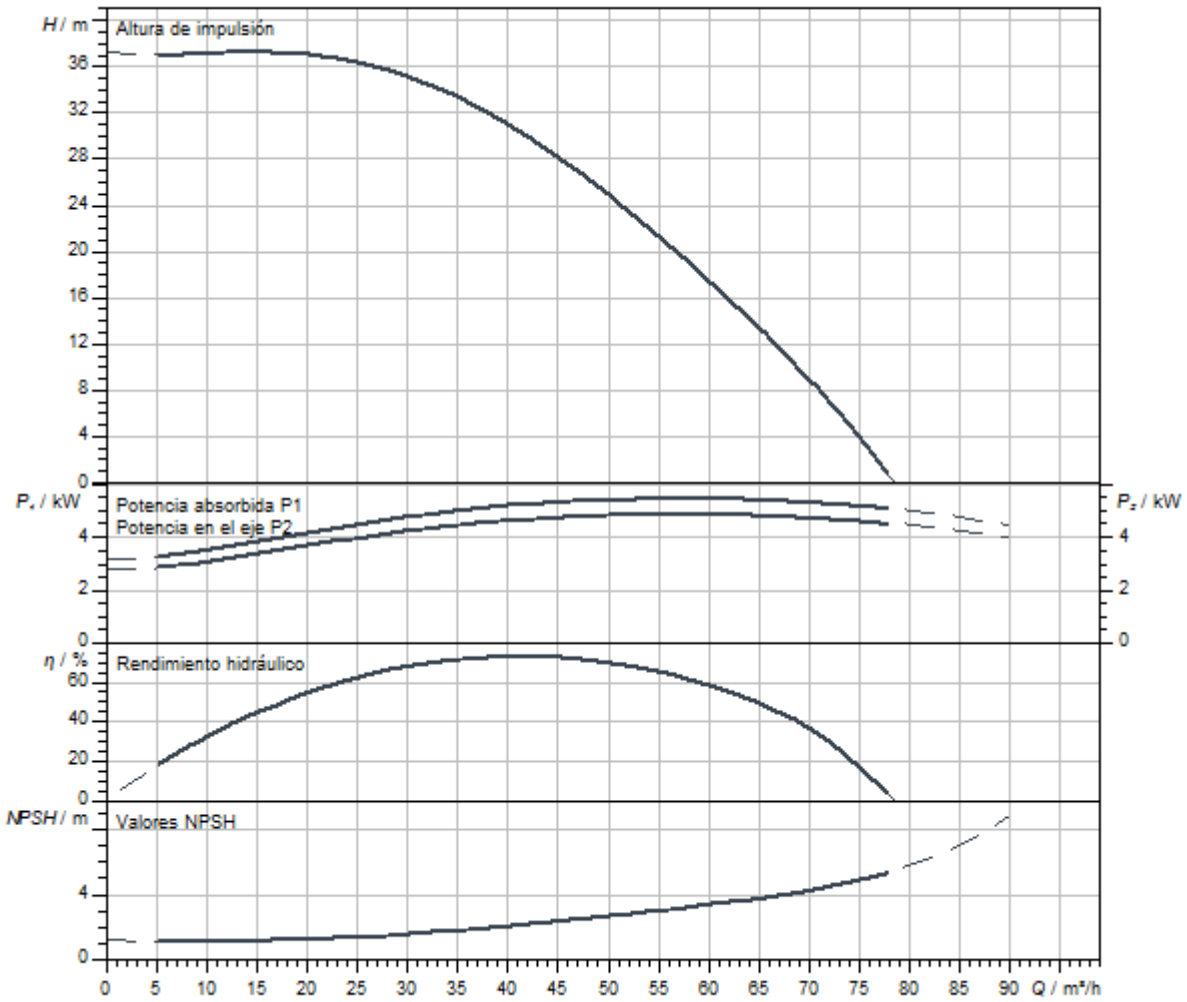

Queda reservado el derecho a realizar modificaciones.

Dimensiones y planos de dimensiones

Helix V 52

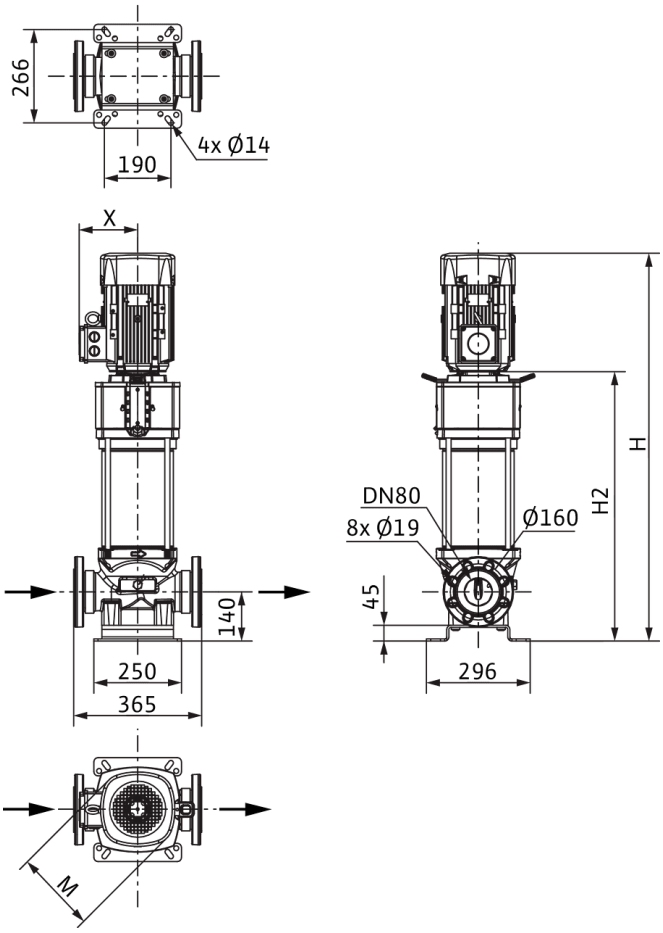

Dimensiones *H*	1003 mm
Dimensiones *H1*	222 mm
Dimensiones *L1*	183 mm
Dimensiones *X*	149 mm
Dimensiones *Ø g*	232 mm
Conexión de tubería del lado de aspiración *DNs*	DN 80
Conexión de tubería del lado de impulsión *DNd*	DN 80
Diámetro del motor *X*	149 mm

Queda reservado el derecho a realizar modificaciones.

Información de pedido

Datos del producto

Marca	Wilo
Denominación del producto	HELIX V5202/2-2/16/V/KS/400-50
Referencia	4150902
Número EAN	4048482144191
Color	verde/plata
Cantidad mínima de pedido	1
Disponibilidad en el mercado	2010-09-01

Medidas y pesos

Longitud con embalaje	1200 mm
Longitud *L*	365 mm
Altura con embalaje	500 mm
Altura *H*	1003 mm
Ancho con embalaje	400 mm
Ancho *W*	296 mm
Peso bruto aproximado *m*	125 kg
Peso neto aproximado *m*	111 kg

Embalaje

Tipo de embalaje	Palé desechable
Propiedades del embalaje	Embalaje de transporte
Número por palé	1
Número por capa	1

Queda reservado el derecho a realizar modificaciones.



Ficha técnica

Datos del producto

Denominación del producto	HELIX V5202/2-4/16/E/S/400-50

Datos hidráulicos

Índice de eficiencia mínima (MEI)	≥0,7
Presión de entrada	10 bar
Presión máxima de trabajo *PN*	16 bar
Boca de impulsión	DN 80
Temperatura mínima del fluido T_{min}	-20 °C
Temperatura máxima del fluido T_{max}	120 °C
Temperatura ambiente mínima T_{min}	-15 °C
Temperatura ambiente máxima T_{max}	50 °C

Datos del motor

Alimentación eléctrica	3~400 V, 50 Hz
Tolerancia de tensión	±10 %
Potencia nominal del motor P_2	5,5 kW
Clase de eficiencia energética del motor	IE3
Intensidad nominal I_N	10,5 A
Velocidad nominal *n*	2900 1/min
Factor de potencia	0,86
Tipo de arranque	Directo/estrella-triángulo
Rendimiento del motor 50% η_M *50%*	87,1 %
Rendimiento del motor 75% η_M *75%*	89 %
Rendimiento del motor 100% η_M *100%*	89,2 %
Clase de aislamiento	F
Tipo de protección del motor	IP55

Materiales

Carcasa de la bomba	fundición gris
Rodete	Acero inoxidable
Eje	Acero inoxidable
Cierre mecánico	BQ1EGG
Material de la junta	EPDM

Dimensiones de instalación

Conexión de tubería del lado de aspiración *DNs*	DN 80
Conexión de tubería del lado de impulsión *DNd*	DN 80

Queda reservado el derecho a realizar modificaciones.

Curvas características

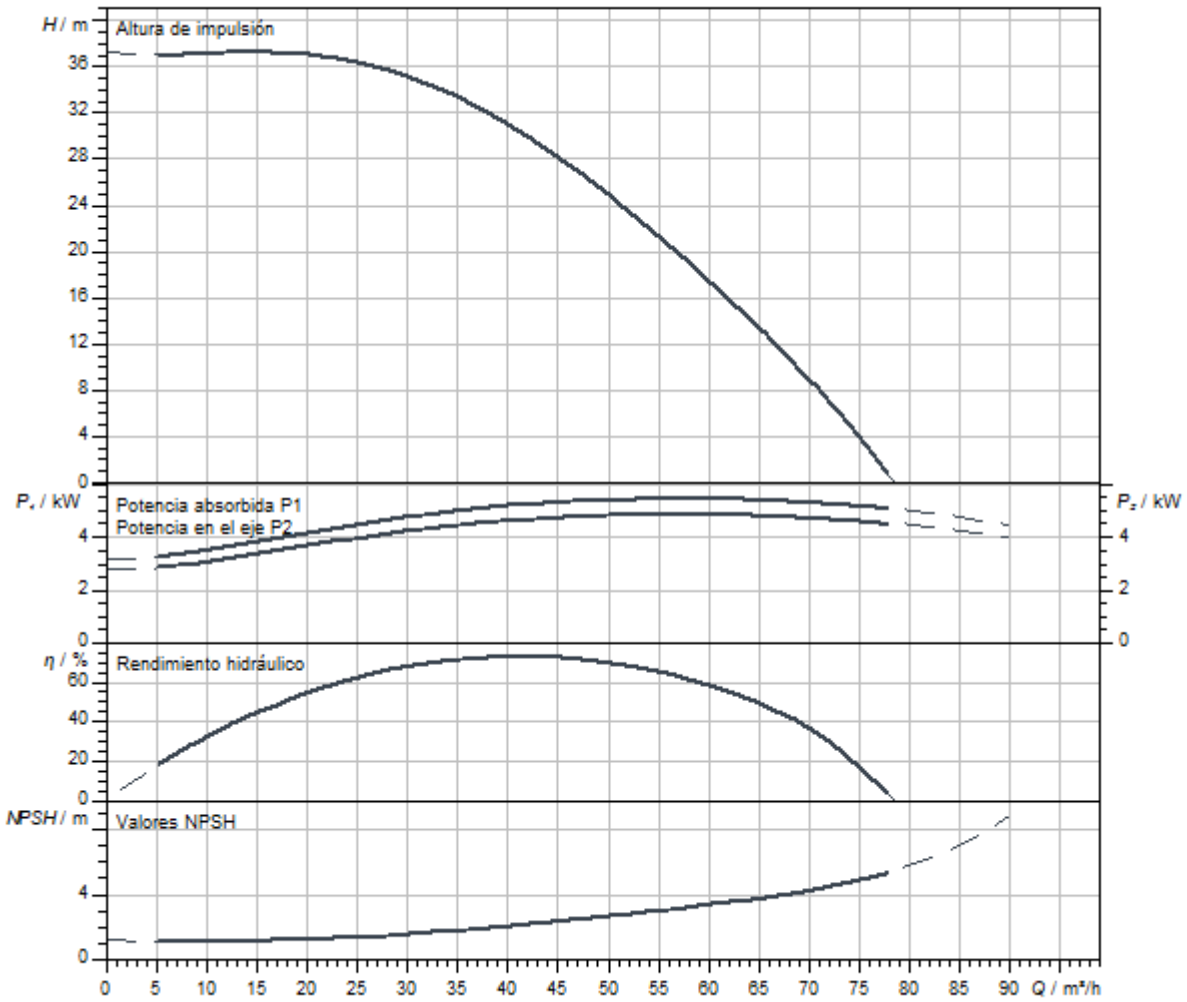

Queda reservado el derecho a realizar modificaciones.

Dimensiones y planos de dimensiones

Helix V 52

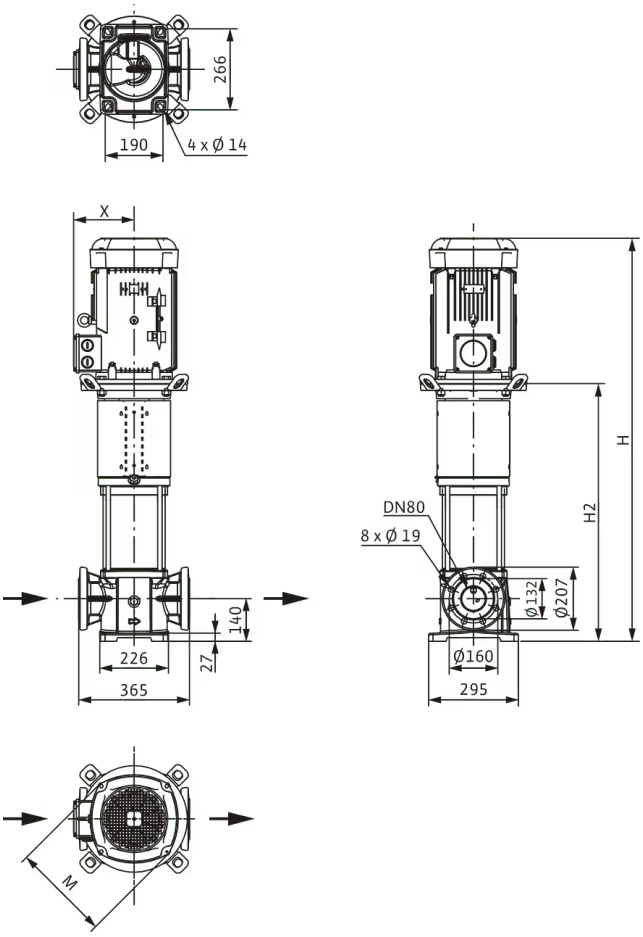

Dimensiones *H*	919 mm
Dimensiones *H1*	222 mm
Dimensiones *L1*	183 mm
Dimensiones *X*	149 mm
Dimensiones *Ø g*	232 mm
Conexión de tubería del lado de aspiración *DNs*	DN 80
Conexión de tubería del lado de impulsión *DNd*	DN 80
Diámetro del motor *X*	149 mm

Queda reservado el derecho a realizar modificaciones.

Información de pedido

Datos del producto

Marca	Wilo
Denominación del producto	HELIX V5202/2-4/16/E/S/400-50
Referencia	4183428
Número EAN	4048482356426
Color	verde/plata
Cantidad mínima de pedido	1
Disponibilidad en el mercado	2014-03-01

Medidas y pesos

Longitud con embalaje	1200 mm
Longitud *L*	365 mm
Altura con embalaje	500 mm
Altura *H*	919 mm
Ancho con embalaje	400 mm
Ancho *W*	295 mm
Peso bruto aproximado *m*	102 kg
Peso neto aproximado *m*	88 kg

Embalaje

Tipo de embalaje	Palé desechable
Propiedades del embalaje	Embalaje de transporte
Número por palé	1
Número por capa	1

Queda reservado el derecho a realizar modificaciones.



Ficha técnica

Datos del producto

Denominación del producto	HELIX V5203-1/16/E/KS/400-50

Datos hidráulicos

Índice de eficiencia mínima (MEI)	≥0,7
Presión de entrada	10 bar
Presión máxima de trabajo *PN*	16 bar
Boca de impulsión	DN 80
Temperatura mínima del fluido T_{min}	-20 °C
Temperatura máxima del fluido T_{max}	120 °C
Temperatura ambiente mínima T_{min}	-15 °C
Temperatura ambiente máxima T_{max}	50 °C

Datos del motor

Alimentación eléctrica	3~400 V, 50 Hz
Tolerancia de tensión	±10 %
Potencia nominal del motor P_2	11 kW
Clase de eficiencia energética del motor	IE3
Intensidad nominal I_N	21 A
Velocidad nominal *n*	2917 1/min
Factor de potencia	0,84
Tipo de arranque	Directo/estrella-triángulo
Rendimiento del motor 50% η_M *50%*	90,3 %
Rendimiento del motor 75% η_M *75%*	91,3 %
Rendimiento del motor 100% η_M *100%*	91,2 %
Clase de aislamiento	F
Tipo de protección del motor	IP55

Materiales

Carcasa de la bomba	Acero inoxidable
Rodete	Acero inoxidable
Eje	Acero inoxidable
Cierre mecánico	BQ1EGG
Material de la junta	EPDM

Dimensiones de instalación

Conexión de tubería del lado de aspiración *DNs*	DN 80
Conexión de tubería del lado de impulsión *DNd*	DN 80

Queda reservado el derecho a realizar modificaciones.

Curvas características

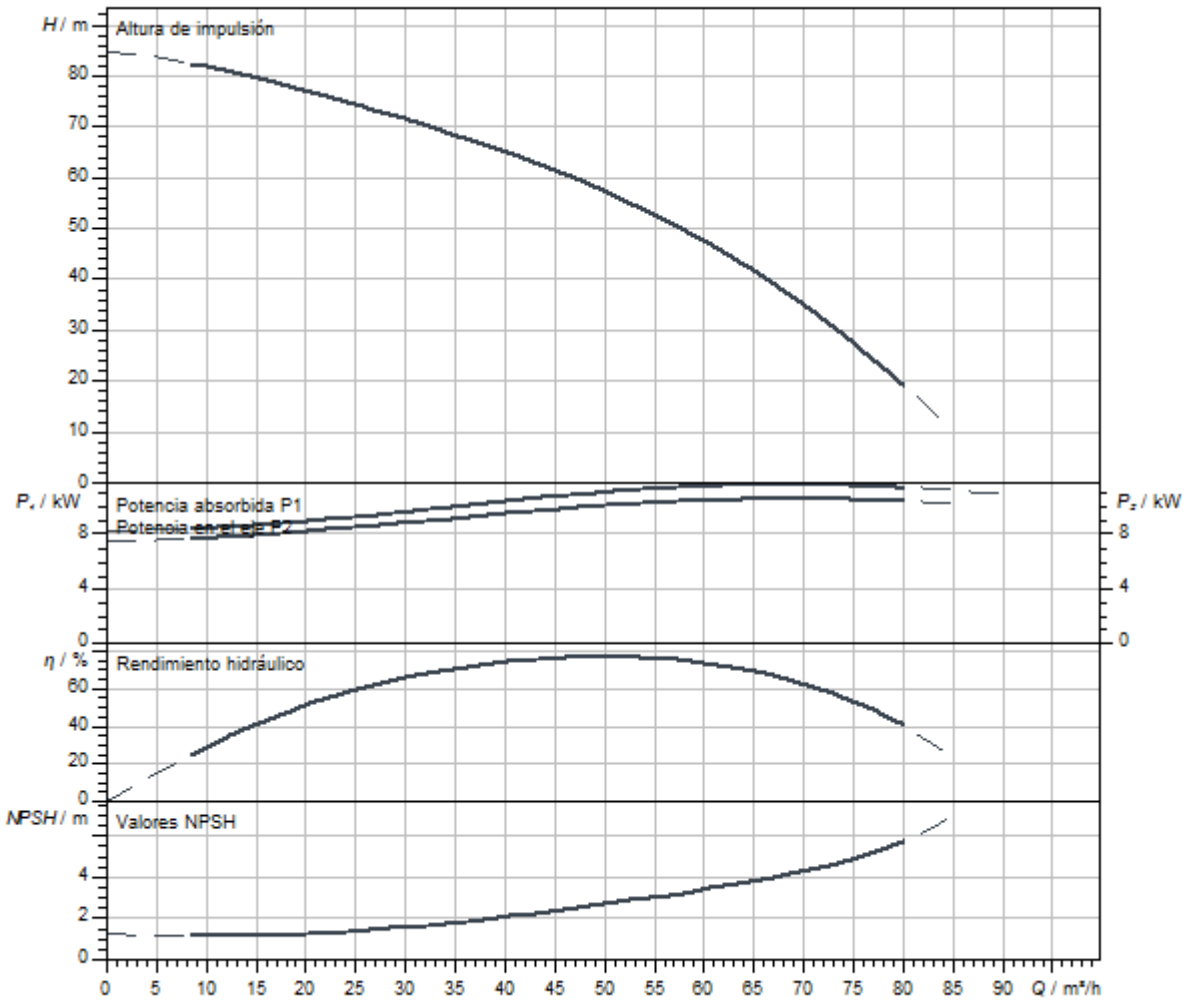

Queda reservado el derecho a realizar modificaciones.

Dimensiones y planos de dimensiones

Helix V 52

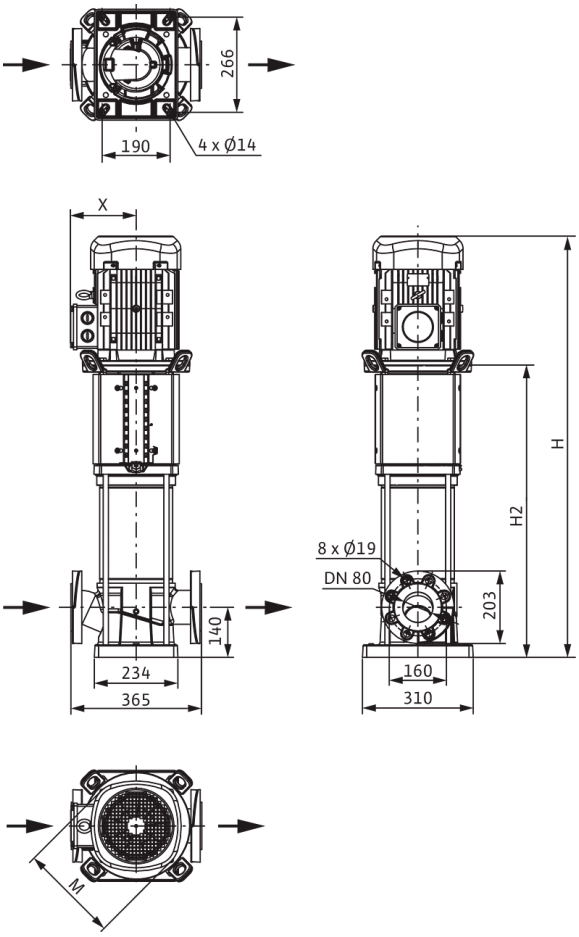

Dimensiones *H*	1216 mm
Dimensiones *H1*	222 mm
Dimensiones *L1*	183 mm
Dimensiones *X*	182 mm
Dimensiones *Ø g*	279 mm
Conexión de tubería del lado de aspiración *DNs*	DN 80
Conexión de tubería del lado de impulsión *DNd*	DN 80
Diámetro del motor *X*	191 mm

Queda reservado el derecho a realizar modificaciones.

Información de pedido

Datos del producto

Marca	Wilo
Denominación del producto	HELIX V5203-1/16/E/KS/400-50
Referencia	4246779
Número EAN	4062679188270
Color	verde/plata
Cantidad mínima de pedido	1
Disponibilidad en el mercado	2021-09-28

Medidas y pesos

Longitud con embalaje	1600 mm
Longitud *L*	365 mm
Altura con embalaje	500 mm
Altura *H*	1216 mm
Ancho con embalaje	400 mm
Ancho *W*	296 mm
Peso bruto aproximado *m*	150 kg
Peso neto aproximado *m*	136 kg

Embalaje

Tipo de embalaje	Palé desechable
Propiedades del embalaje	Embalaje de transporte
Número por palé	1
Número por capa	1

Queda reservado el derecho a realizar modificaciones.



Ficha técnica

Datos del producto

Denominación del producto	HELIX V5203-2/16/V/KS/400-50

Datos hidráulicos

Índice de eficiencia mínima (MEI)	≥0,7
Presión de entrada	10 bar
Presión máxima de trabajo *PN*	16 bar
Boca de impulsión	DN 80
Temperatura mínima del fluido T_{min}	-15 °C
Temperatura máxima del fluido T_{max}	90 °C
Temperatura ambiente mínima T_{min}	-15 °C
Temperatura ambiente máxima T_{max}	50 °C

Datos del motor

Alimentación eléctrica	3~400 V, 50 Hz
Tolerancia de tensión	±10 %
Potencia nominal del motor P_2	11 kW
Clase de eficiencia energética del motor	IE3
Intensidad nominal I_N	21 A
Velocidad nominal *n*	2900 1/min
Factor de potencia	0,84
Tipo de arranque	Directo/estrella-triángulo
Rendimiento del motor 50% η_M *50%*	90,3 %
Rendimiento del motor 75% η_M *75%*	91,3 %
Rendimiento del motor 100% η_M *100%*	91,2 %
Clase de aislamiento	F
Tipo de protección del motor	IP55

Materiales

Carcasa de la bomba	Acero inoxidable
Rodete	Acero inoxidable
Eje	Acero inoxidable
Cierre mecánico	BQ1VGG
Material de la junta	FKM

Dimensiones de instalación

Conexión de tubería del lado de aspiración *DNs*	DN 80
Conexión de tubería del lado de impulsión *DNd*	DN 80

Queda reservado el derecho a realizar modificaciones.

Curvas características

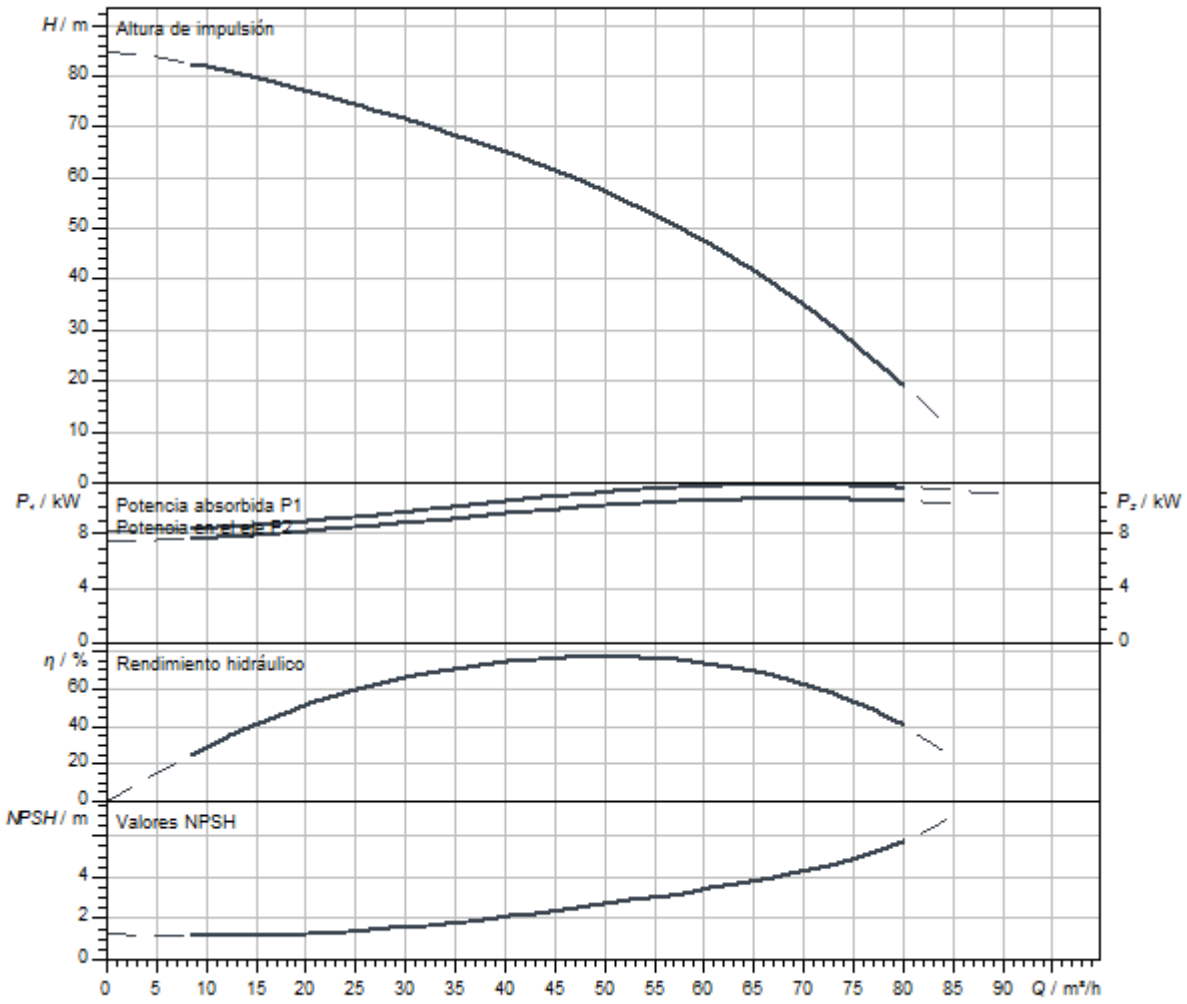

Queda reservado el derecho a realizar modificaciones.

Dimensiones y planos de dimensiones

Helix V 52

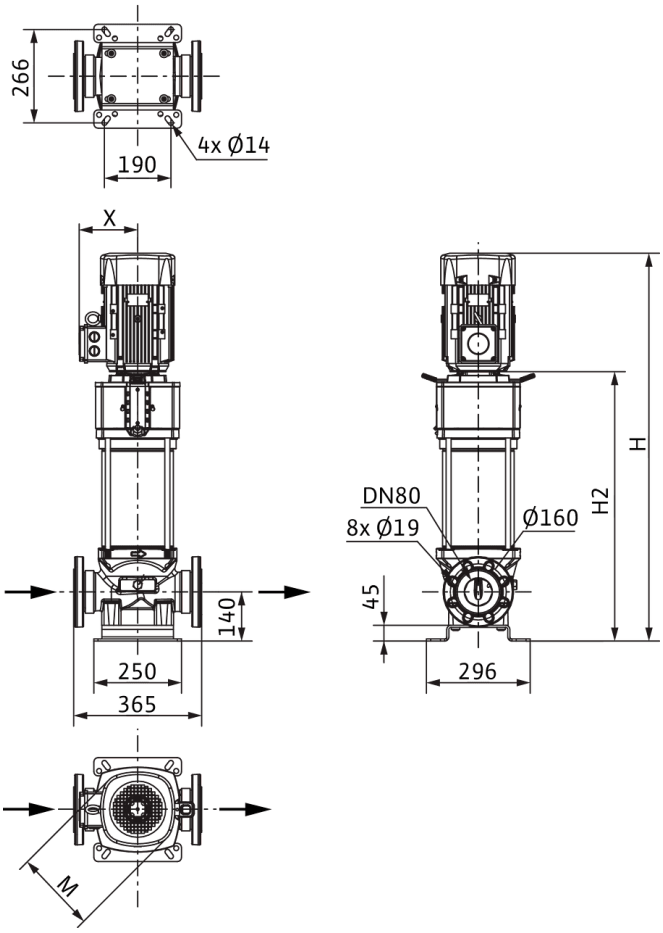

Dimensiones *H*	1283 mm
Dimensiones *H1*	222 mm
Dimensiones *L1*	183 mm
Dimensiones *X*	182 mm
Dimensiones *Ø g*	279 mm
Conexión de tubería del lado de aspiración *DNs*	DN 80
Conexión de tubería del lado de impulsión *DNd*	DN 80
Diámetro del motor *X*	191 mm

Queda reservado el derecho a realizar modificaciones.

Información de pedido

Datos del producto

Marca	Wilo
Denominación del producto	HELIX V5203-2/16/V/KS/400-50
Referencia	4150905
Número EAN	4048482144221
Color	verde/plata
Cantidad mínima de pedido	1
Disponibilidad en el mercado	2010-09-01

Medidas y pesos

Longitud con embalaje	1600 mm
Longitud *L*	365 mm
Altura con embalaje	500 mm
Altura *H*	1283 mm
Ancho con embalaje	400 mm
Ancho *W*	296 mm
Peso bruto aproximado *m*	185 kg
Peso neto aproximado *m*	169 kg

Embalaje

Tipo de embalaje	Palé desechable
Propiedades del embalaje	Embalaje de transporte
Número por palé	1
Número por capa	1

Queda reservado el derecho a realizar modificaciones.



Ficha técnica

Datos del producto

Denominación del producto	HELIX V5203-2/25/V/KS/400-50

Datos hidráulicos

Índice de eficiencia mínima (MEI)	≥0,7
Presión de entrada	10 bar
Presión máxima de trabajo *PN*	25 bar
Boca de impulsión	DN 80
Temperatura mínima del fluido T_{min}	-15 °C
Temperatura máxima del fluido T_{max}	90 °C
Temperatura ambiente mínima T_{min}	-15 °C
Temperatura ambiente máxima T_{max}	50 °C

Datos del motor

Alimentación eléctrica	3~400 V, 50 Hz
Tolerancia de tensión	±10 %
Potencia nominal del motor P_2	11 kW
Clase de eficiencia energética del motor	IE3
Intensidad nominal I_N	21 A
Velocidad nominal *n*	2900 1/min
Factor de potencia	0,84
Tipo de arranque	Directo/estrella-triángulo
Rendimiento del motor 50% η_M *50%*	90,3 %
Rendimiento del motor 75% η_M *75%*	91,3 %
Rendimiento del motor 100% η_M *100%*	91,2 %
Clase de aislamiento	F
Tipo de protección del motor	IP55

Materiales

Carcasa de la bomba	Acero inoxidable
Rodete	Acero inoxidable
Eje	Acero inoxidable
Cierre mecánico	BQ1VGG
Material de la junta	FKM

Dimensiones de instalación

Conexión de tubería del lado de aspiración *DNs*	DN 80
Conexión de tubería del lado de impulsión *DNd*	DN 80

Queda reservado el derecho a realizar modificaciones. 2021

Curvas características

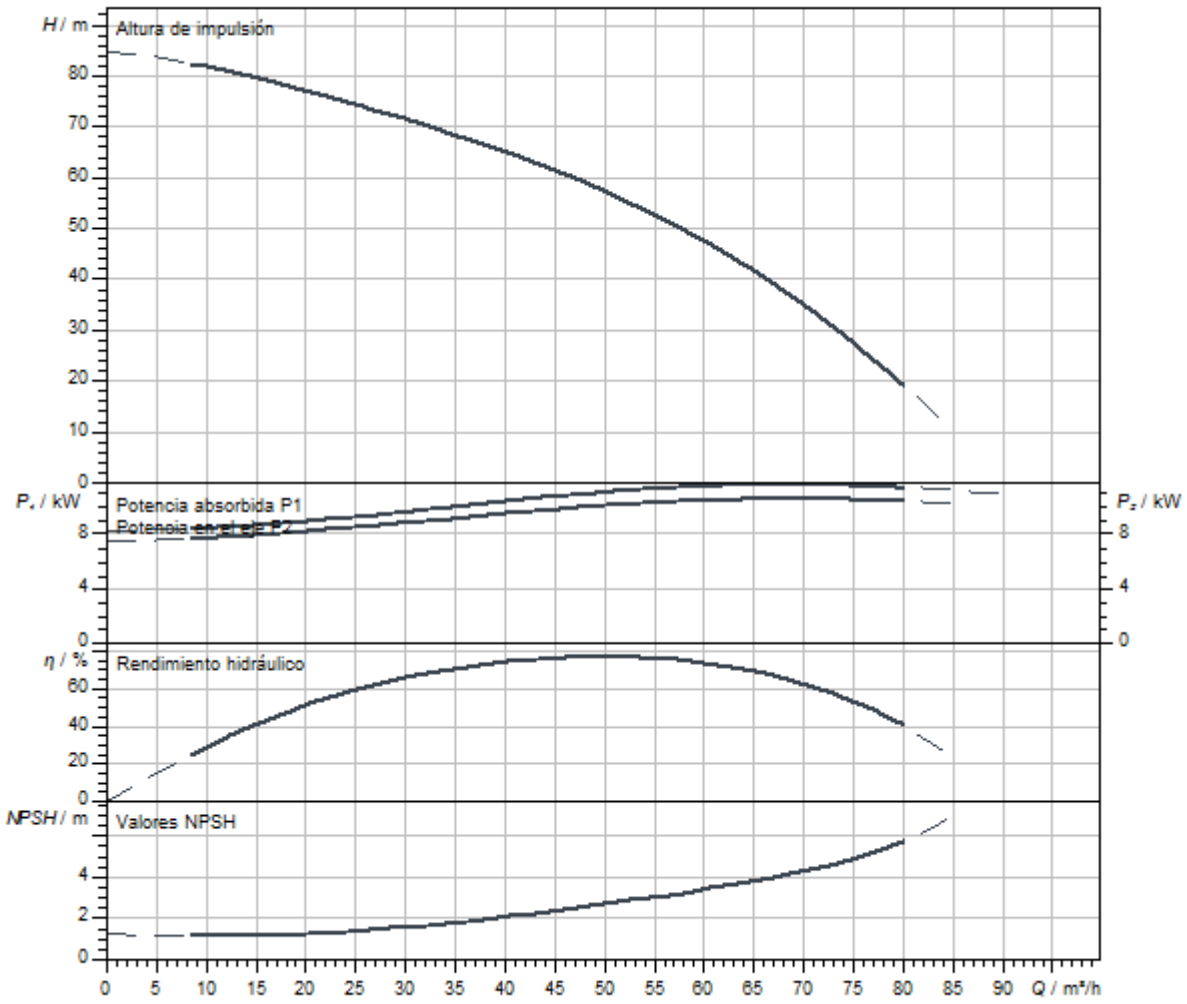

Queda reservado el derecho a realizar modificaciones.

Dimensiones y planos de dimensiones

Helix V 52

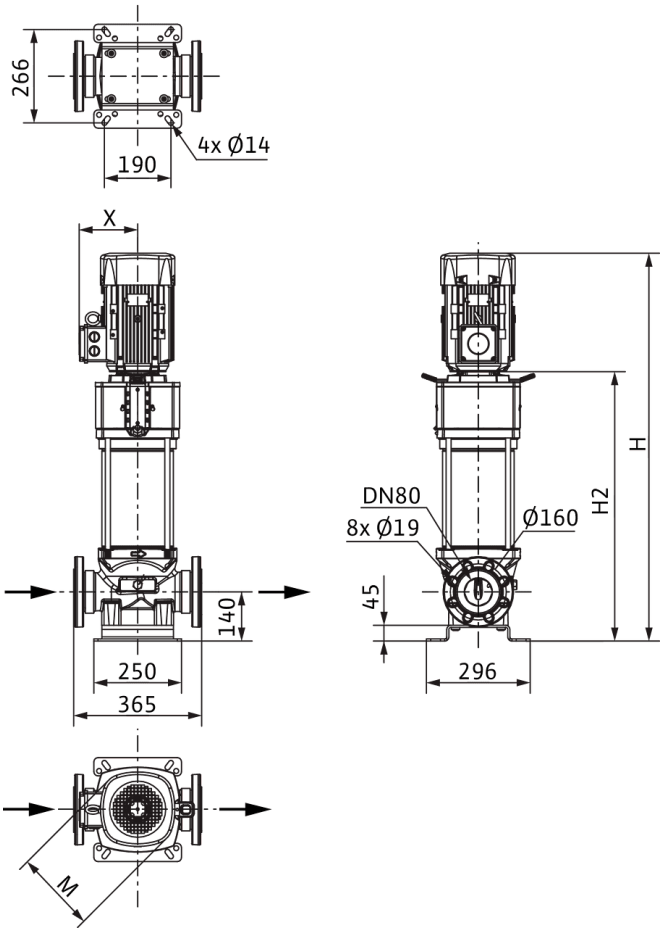

Dimensiones *H*	1283 mm
Dimensiones *H1*	222 mm
Dimensiones *L1*	183 mm
Dimensiones *X*	182 mm
Dimensiones *Ø g*	279 mm
Conexión de tubería del lado de aspiración *DNs*	DN 80
Conexión de tubería del lado de impulsión *DNd*	DN 80
Diámetro del motor *X*	191 mm

Queda reservado el derecho a realizar modificaciones.

Información de pedido

Datos del producto

Marca	Wilo
Denominación del producto	HELIX V5203-2/25/V/KS/400-50
Referencia	4150911
Número EAN	4048482144283
Color	verde/plata
Cantidad mínima de pedido	1
Disponibilidad en el mercado	2010-09-01

Medidas y pesos

Longitud con embalaje	1600 mm
Longitud *L*	365 mm
Altura con embalaje	500 mm
Altura *H*	1283 mm
Ancho con embalaje	400 mm
Ancho *W*	296 mm
Peso bruto aproximado *m*	185 kg
Peso neto aproximado *m*	169 kg

Embalaje

Tipo de embalaje	Palé desechable
Propiedades del embalaje	Embalaje de transporte
Número por palé	1
Número por capa	1

Queda reservado el derecho a realizar modificaciones. 2024



Ficha técnica

Datos del producto

Denominación del producto	HELIX V5203-4/16/E/S/400-50-FF240

Datos hidráulicos

Índice de eficiencia mínima (MEI)	≥0,7
Presión de entrada	10 bar
Presión máxima de trabajo *PN*	16 bar
Boca de impulsión	DN 80
Temperatura mínima del fluido T_{min}	-20 °C
Temperatura máxima del fluido T_{max}	120 °C
Temperatura ambiente mínima T_{min}	-15 °C
Temperatura ambiente máxima T_{max}	50 °C

Datos del motor

Alimentación eléctrica	3~400 V, 50 Hz
Tolerancia de tensión	±10 %
Potencia nominal del motor P_2	11 kW
Clase de eficiencia energética del motor	IE3
Intensidad nominal I_N	21 A
Velocidad nominal *n*	2900 1/min
Factor de potencia	0,84
Tipo de arranque	Directo/estrella-triángulo
Rendimiento del motor 50% η_M *50%*	90,3 %
Rendimiento del motor 75% η_M *75%*	91,3 %
Rendimiento del motor 100% η_M *100%*	91,2 %
Clase de aislamiento	F
Tipo de protección del motor	IP55

Materiales

Carcasa de la bomba	fundición gris
Rodete	Acero inoxidable
Eje	Acero inoxidable
Cierre mecánico	BQ1EGG
Material de la junta	EPDM

Dimensiones de instalación

Conexión de tubería del lado de aspiración *DNs*	DN 80
Conexión de tubería del lado de impulsión *DNd*	DN 80

Queda reservado el derecho a realizar modificaciones.

Curvas características

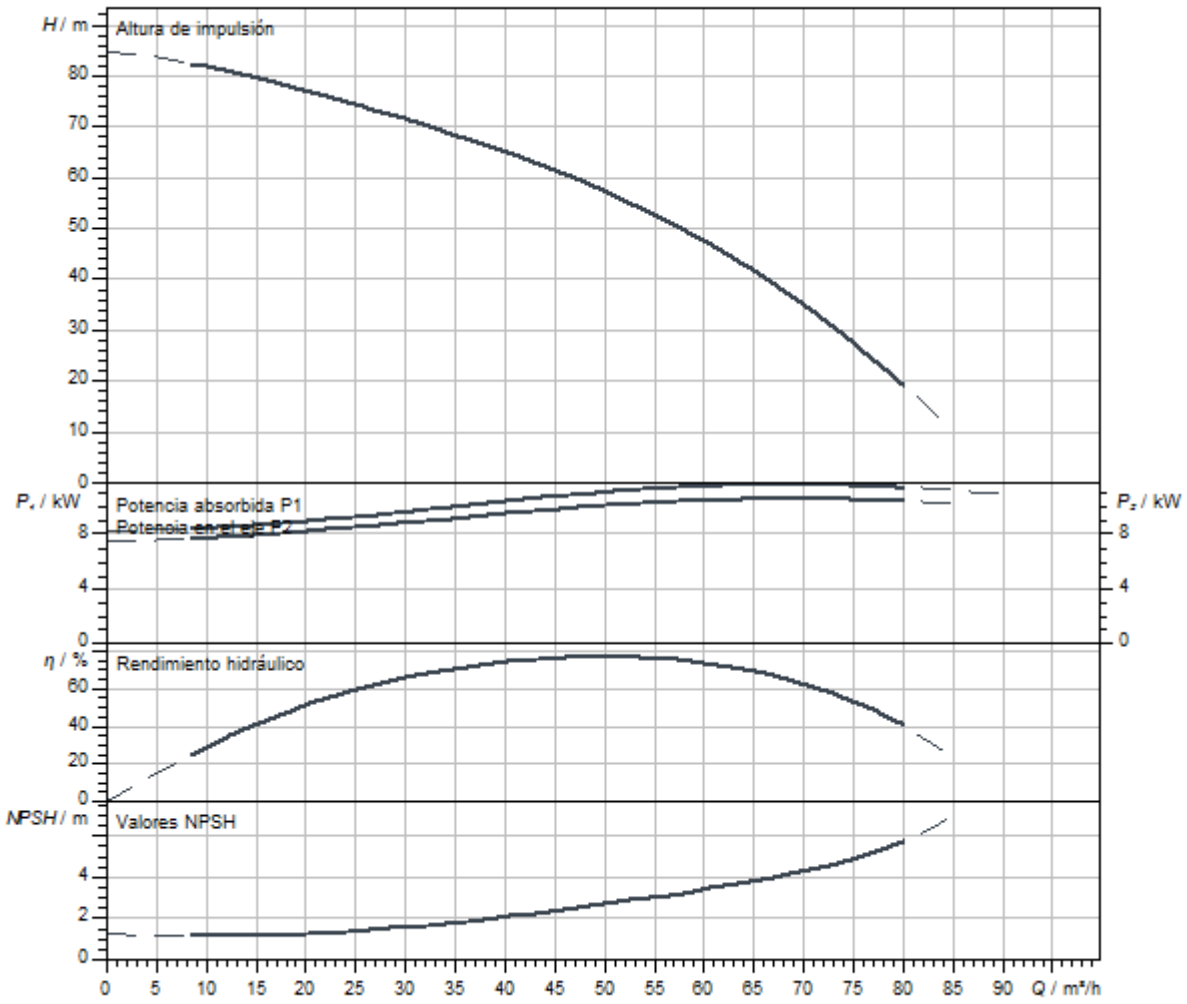

Queda reservado el derecho a realizar modificaciones.

Dimensiones y planos de dimensiones

Helix V 52

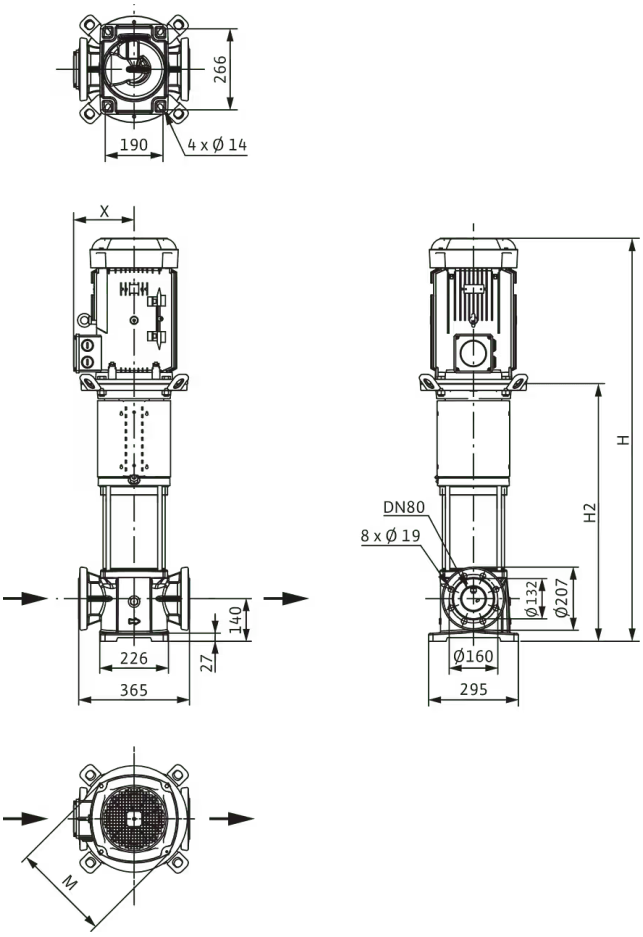

Dimensiones *H*	1103 mm
Dimensiones *H1*	222 mm
Dimensiones *L1*	183 mm
Dimensiones *X*	182 mm
Dimensiones *Ø g*	279 mm
Conexión de tubería del lado de aspiración *DNs*	DN 80
Conexión de tubería del lado de impulsión *DNd*	DN 80
Diámetro del motor *X*	191 mm

Información de pedido

Datos del producto

Marca	Wilo
Denominación del producto	HELIX V5203-4/16/E/S/400-50-FF240
Referencia	4183431
Número EAN	4048482356457
Color	verde/plata
Cantidad mínima de pedido	1
Disponibilidad en el mercado	2014-03-01

Medidas y pesos

Longitud con embalaje	1600 mm
Longitud *L*	365 mm
Altura con embalaje	500 mm
Altura *H*	1103 mm
Ancho con embalaje	400 mm
Ancho *W*	295 mm
Peso bruto aproximado *m*	141 kg
Peso neto aproximado *m*	125 kg

Embalaje

Tipo de embalaje	Palé desechable
Propiedades del embalaje	Embalaje de transporte
Número por palé	1
Número por capa	1

Queda reservado el derecho a realizar modificaciones.



Ficha técnica

Datos del producto

Denominación del producto	HELIX V5203/2-1/16/E/KS/400-50

Datos hidráulicos

Índice de eficiencia mínima (MEI)	≥0,7
Presión de entrada	10 bar
Presión máxima de trabajo *PN*	16 bar
Boca de impulsión	DN 80
Temperatura mínima del fluido T_{min}	-20 °C
Temperatura máxima del fluido T_{max}	120 °C
Temperatura ambiente mínima T_{min}	-15 °C
Temperatura ambiente máxima T_{max}	50 °C

Datos del motor

Alimentación eléctrica	3~400 V, 50 Hz
Tolerancia de tensión	±10 %
Potencia nominal del motor P_2	11 kW
Clase de eficiencia energética del motor	IE3
Intensidad nominal I_N	21 A
Velocidad nominal *n*	2917 1/min
Factor de potencia	0,84
Tipo de arranque	Directo/estrella-triángulo
Rendimiento del motor 50% η_M *50%*	90,3 %
Rendimiento del motor 75% η_M *75%*	91,3 %
Rendimiento del motor 100% η_M *100%*	91,2 %
Clase de aislamiento	F
Tipo de protección del motor	IP55

Materiales

Carcasa de la bomba	Acero inoxidable
Rodete	Acero inoxidable
Eje	Acero inoxidable
Cierre mecánico	BQ1EGG
Material de la junta	EPDM

Dimensiones de instalación

Conexión de tubería del lado de aspiración *DNs*	DN 80
Conexión de tubería del lado de impulsión *DNd*	DN 80

Queda reservado el derecho a realizar modificaciones.

Curvas características

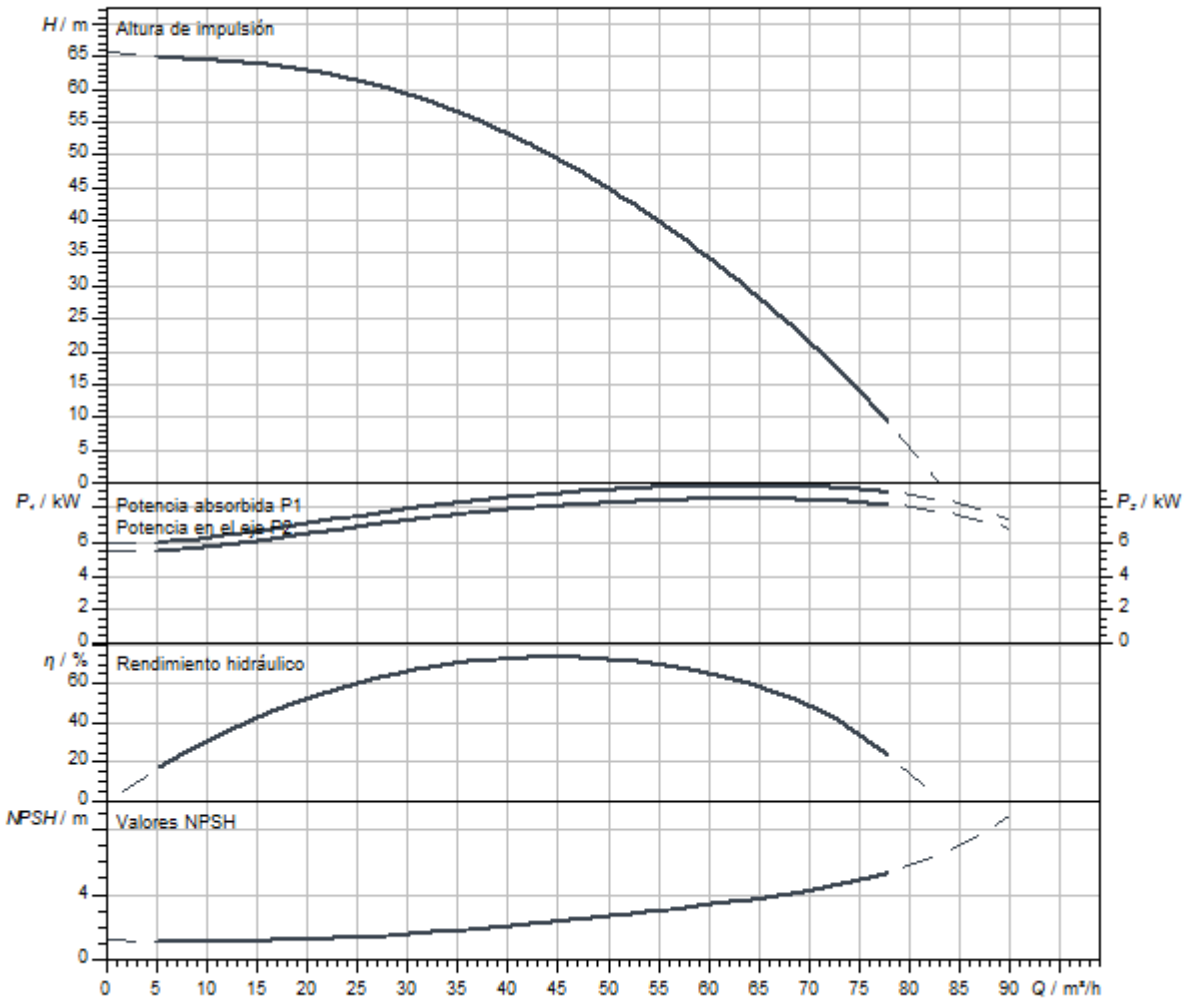

Dimensiones y planos de dimensiones

Helix V 52

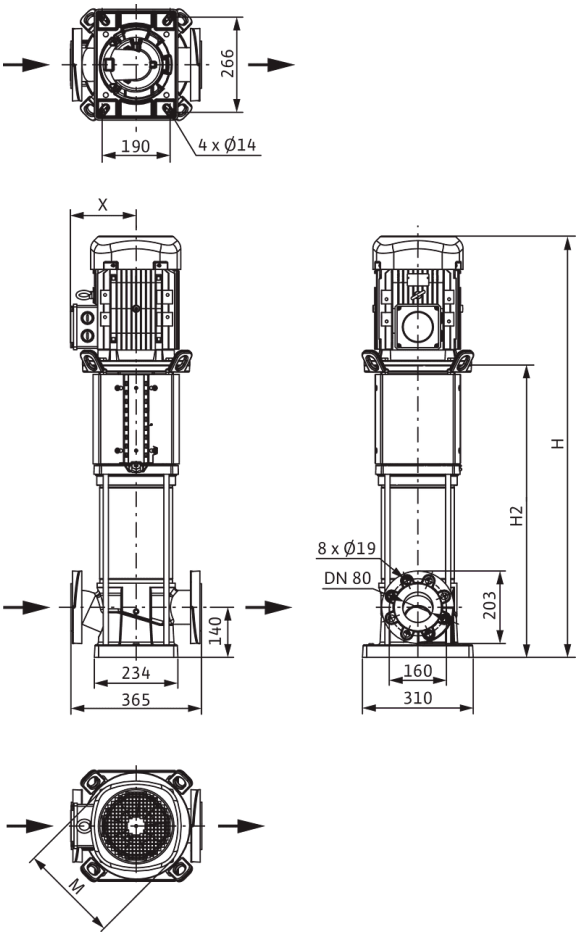

Dimensiones *H*	1216 mm
Dimensiones *H1*	222 mm
Dimensiones *L1*	183 mm
Dimensiones *X*	182 mm
Dimensiones *Ø g*	279 mm
Conexión de tubería del lado de aspiración *DNs*	DN 80
Conexión de tubería del lado de impulsión *DNd*	DN 80
Diámetro del motor *X*	191 mm

Información de pedido

Datos del producto

Marca	Wilo
Denominación del producto	HELIX V5203/2-1/16/E/KS/400-50
Referencia	4246776
Número EAN	4062679188249
Color	verde/plata
Cantidad mínima de pedido	1
Disponibilidad en el mercado	2021-09-28

Medidas y pesos

Longitud con embalaje	1600 mm
Longitud *L*	365 mm
Altura con embalaje	500 mm
Altura *H*	1216 mm
Ancho con embalaje	400 mm
Ancho *W*	296 mm
Peso bruto aproximado *m*	150 kg
Peso neto aproximado *m*	136 kg

Embalaje

Tipo de embalaje	Palé desechable
Propiedades del embalaje	Embalaje de transporte
Número por palé	1
Número por capa	1



Ficha técnica

Datos del producto

Denominación del producto	HELIX V5203/2-2/16/V/KS/400-50

Datos hidráulicos

Índice de eficiencia mínima (MEI)	≥0,7
Presión de entrada	10 bar
Presión máxima de trabajo *PN*	16 bar
Boca de impulsión	DN 80
Temperatura mínima del fluido T_{min}	-15 °C
Temperatura máxima del fluido T_{max}	90 °C
Temperatura ambiente mínima T_{min}	-15 °C
Temperatura ambiente máxima T_{max}	50 °C

Datos del motor

Alimentación eléctrica	3~400 V, 50 Hz
Tolerancia de tensión	±10 %
Potencia nominal del motor P_2	11 kW
Clase de eficiencia energética del motor	IE3
Intensidad nominal I_N	21 A
Velocidad nominal *n*	2900 1/min
Factor de potencia	0,84
Tipo de arranque	Directo/estrella-triángulo
Rendimiento del motor 50% η_M *50%*	90,3 %
Rendimiento del motor 75% η_M *75%*	91,3 %
Rendimiento del motor 100% η_M *100%*	91,2 %
Clase de aislamiento	F
Tipo de protección del motor	IP55

Materiales

Carcasa de la bomba	Acero inoxidable
Rodete	Acero inoxidable
Eje	Acero inoxidable
Cierre mecánico	BQ1VGG
Material de la junta	FKM

Dimensiones de instalación

Conexión de tubería del lado de aspiración *DNs*	DN 80
Conexión de tubería del lado de impulsión *DNd*	DN 80

Queda reservado el derecho a realizar modificaciones.

Curvas características

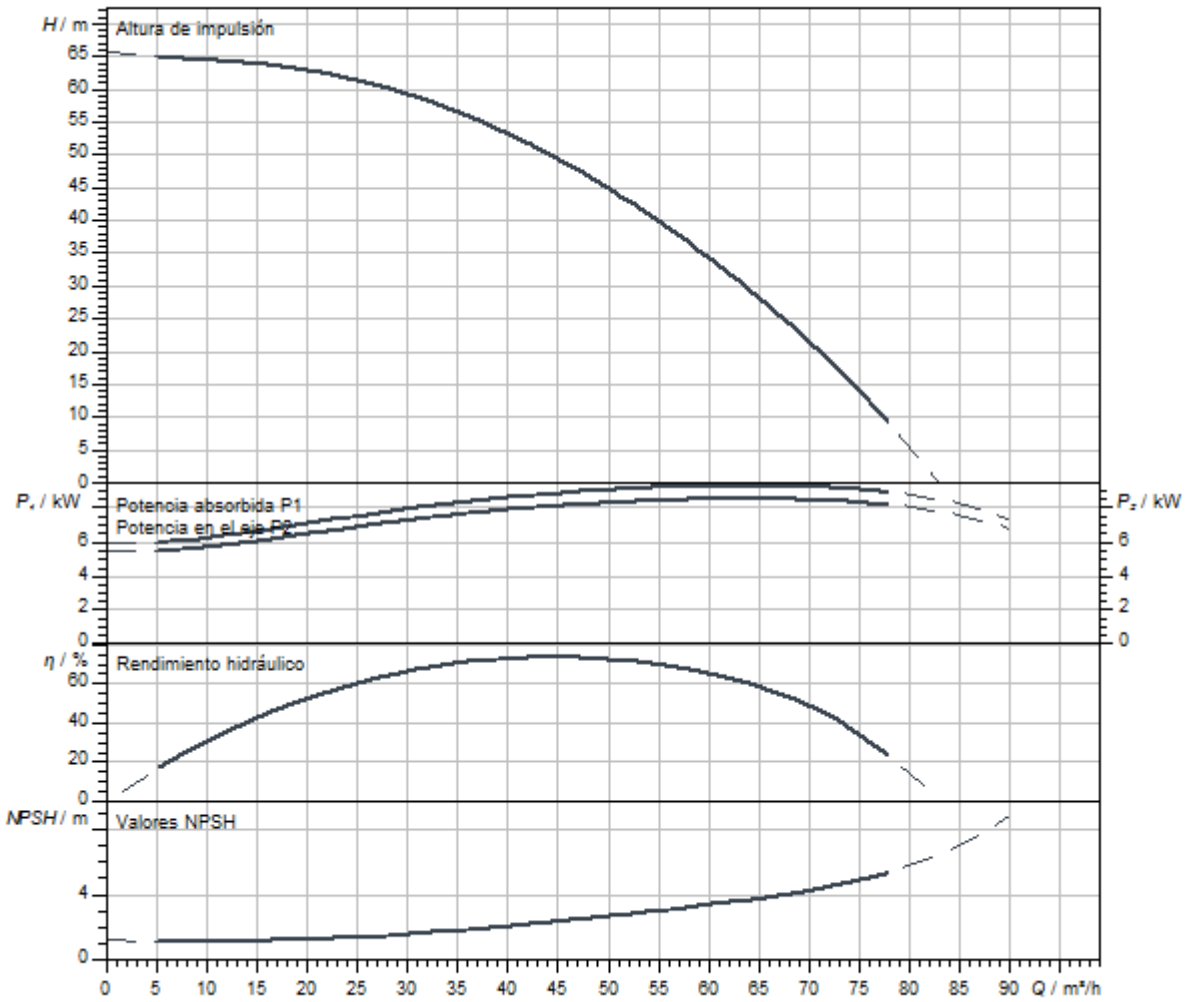

Queda reservado el derecho a realizar modificaciones.

Dimensiones y planos de dimensiones

Helix V 52

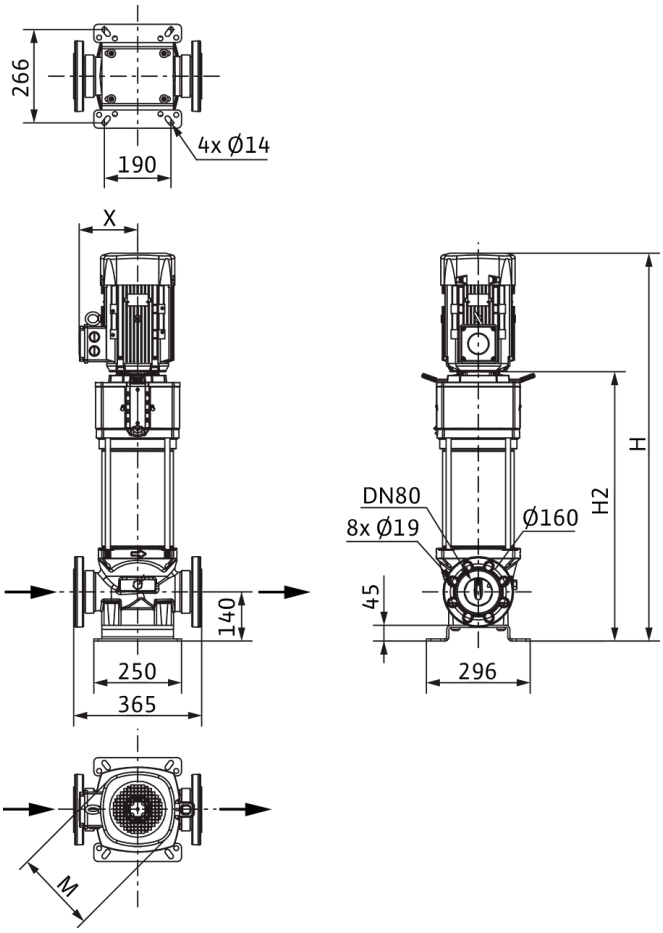

Dimensiones *H*	1283 mm
Dimensiones *H1*	222 mm
Dimensiones *L1*	183 mm
Dimensiones *X*	182 mm
Dimensiones *Ø g*	279 mm
Conexión de tubería del lado de aspiración *DNs*	DN 80
Conexión de tubería del lado de impulsión *DNd*	DN 80
Diámetro del motor *X*	191 mm

Información de pedido

Datos del producto

Marca	Wilo
Denominación del producto	HELIX V5203/2-2/16/V/KS/400-50
Referencia	4150904
Número EAN	4048482144214
Color	verde/plata
Cantidad mínima de pedido	1
Disponibilidad en el mercado	2010-09-01

Medidas y pesos

Longitud con embalaje	1600 mm
Longitud *L*	365 mm
Altura con embalaje	500 mm
Altura *H*	1283 mm
Ancho con embalaje	400 mm
Ancho *W*	296 mm
Peso bruto aproximado *m*	185 kg
Peso neto aproximado *m*	169 kg

Embalaje

Tipo de embalaje	Palé desechable
Propiedades del embalaje	Embalaje de transporte
Número por palé	1
Número por capa	1



Ficha técnica

Datos del producto

Denominación del producto	HELIX V5203/2-2/25/V/KS/400-50

Datos hidráulicos

Índice de eficiencia mínima (MEI)	≥0,7
Presión de entrada	10 bar
Presión máxima de trabajo *PN*	25 bar
Boca de impulsión	DN 80
Temperatura mínima del fluido T_{min}	-15 °C
Temperatura máxima del fluido T_{max}	90 °C
Temperatura ambiente mínima T_{min}	-15 °C
Temperatura ambiente máxima T_{max}	50 °C

Datos del motor

Alimentación eléctrica	3~400 V, 50 Hz
Tolerancia de tensión	±10 %
Potencia nominal del motor P_2	11 kW
Clase de eficiencia energética del motor	IE3
Intensidad nominal I_N	21 A
Velocidad nominal *n*	2900 1/min
Factor de potencia	0,84
Tipo de arranque	Directo/estrella-triángulo
Rendimiento del motor 50% η_M *50%*	90,3 %
Rendimiento del motor 75% η_M *75%*	91,3 %
Rendimiento del motor 100% η_M *100%*	91,2 %
Clase de aislamiento	F
Tipo de protección del motor	IP55

Materiales

Carcasa de la bomba	Acero inoxidable
Rodete	Acero inoxidable
Eje	Acero inoxidable
Cierre mecánico	BQ1VGG
Material de la junta	FKM

Dimensiones de instalación

Conexión de tubería del lado de aspiración *DNs*	DN 80
Conexión de tubería del lado de impulsión *DNd*	DN 80

Queda reservado el derecho a realizar modificaciones.

Curvas características

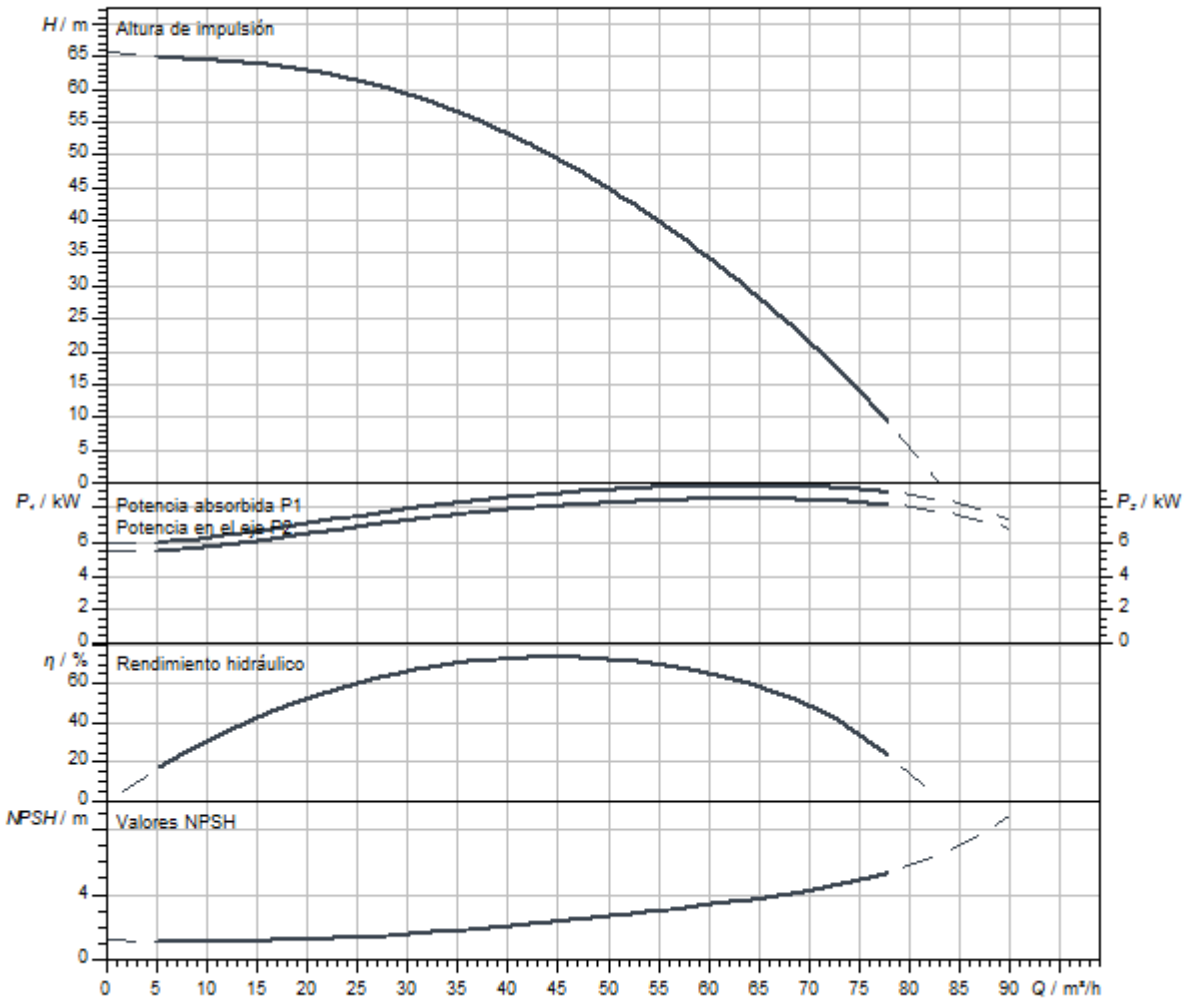

Queda reservado el derecho a realizar modificaciones.

Dimensiones y planos de dimensiones

Helix V 52

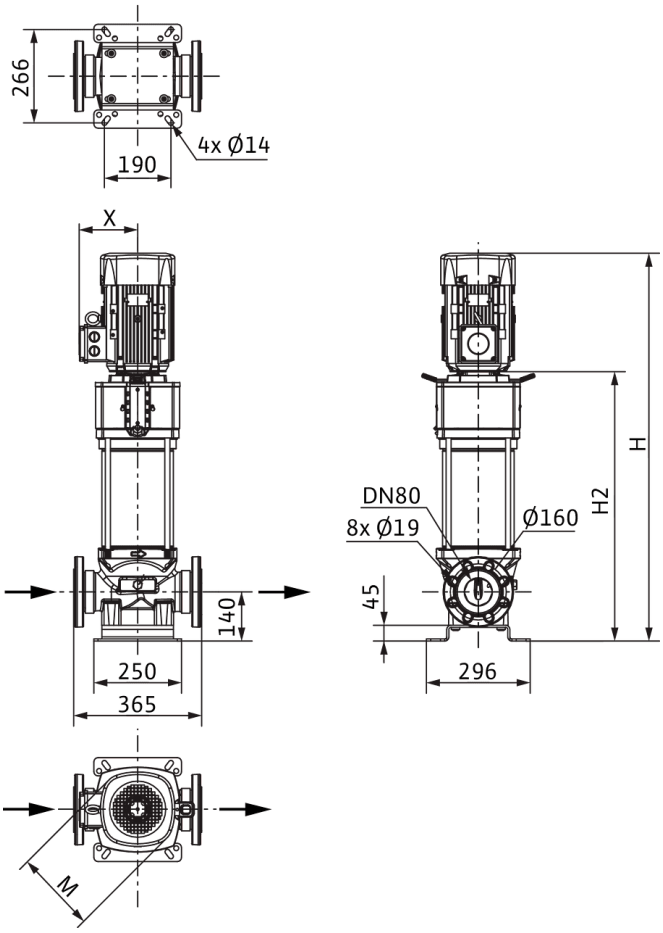

Dimensiones *H*	1283 mm
Dimensiones *H1*	222 mm
Dimensiones *L1*	183 mm
Dimensiones *X*	182 mm
Dimensiones *Ø g*	279 mm
Conexión de tubería del lado de aspiración *DNs*	DN 80
Conexión de tubería del lado de impulsión *DNd*	DN 80
Diámetro del motor *X*	191 mm

Información de pedido

Datos del producto

Marca	Wilo
Denominación del producto	HELIX V5203/2-2/25/V/KS/400-50
Referencia	4150910
Número EAN	4048482144276
Color	verde/plata
Cantidad mínima de pedido	1
Disponibilidad en el mercado	2010-09-01

Medidas y pesos

Longitud con embalaje	1600 mm
Longitud *L*	365 mm
Altura con embalaje	500 mm
Altura *H*	1283 mm
Ancho con embalaje	400 mm
Ancho *W*	296 mm
Peso bruto aproximado *m*	185 kg
Peso neto aproximado *m*	169 kg

Embalaje

Tipo de embalaje	Palé desechable
Propiedades del embalaje	Embalaje de transporte
Número por palé	1
Número por capa	1



Ficha técnica

Datos del producto

Denominación del producto	HELIX V5203/2-4/16/E/S/400-50-FF240

Datos hidráulicos

Índice de eficiencia mínima (MEI)	≥0,7
Presión de entrada	10 bar
Presión máxima de trabajo *PN*	16 bar
Boca de impulsión	DN 80
Temperatura mínima del fluido T_{min}	-20 °C
Temperatura máxima del fluido T_{max}	120 °C
Temperatura ambiente mínima T_{min}	-15 °C
Temperatura ambiente máxima T_{max}	50 °C

Datos del motor

Alimentación eléctrica	3~400 V, 50 Hz
Tolerancia de tensión	±10 %
Potencia nominal del motor P_2	11 kW
Clase de eficiencia energética del motor	IE3
Intensidad nominal I_N	21 A
Velocidad nominal *n*	2900 1/min
Factor de potencia	0,84
Tipo de arranque	Directo/estrella-triángulo
Rendimiento del motor 50% η_M *50%*	90,3 %
Rendimiento del motor 75% η_M *75%*	91,3 %
Rendimiento del motor 100% η_M *100%*	91,2 %
Clase de aislamiento	F
Tipo de protección del motor	IP55

Materiales

Carcasa de la bomba	fundición gris
Rodete	Acero inoxidable
Eje	Acero inoxidable
Cierre mecánico	BQ1EGG
Material de la junta	EPDM

Dimensiones de instalación

Conexión de tubería del lado de aspiración *DNs*	DN 80
Conexión de tubería del lado de impulsión *DNd*	DN 80

Curvas características

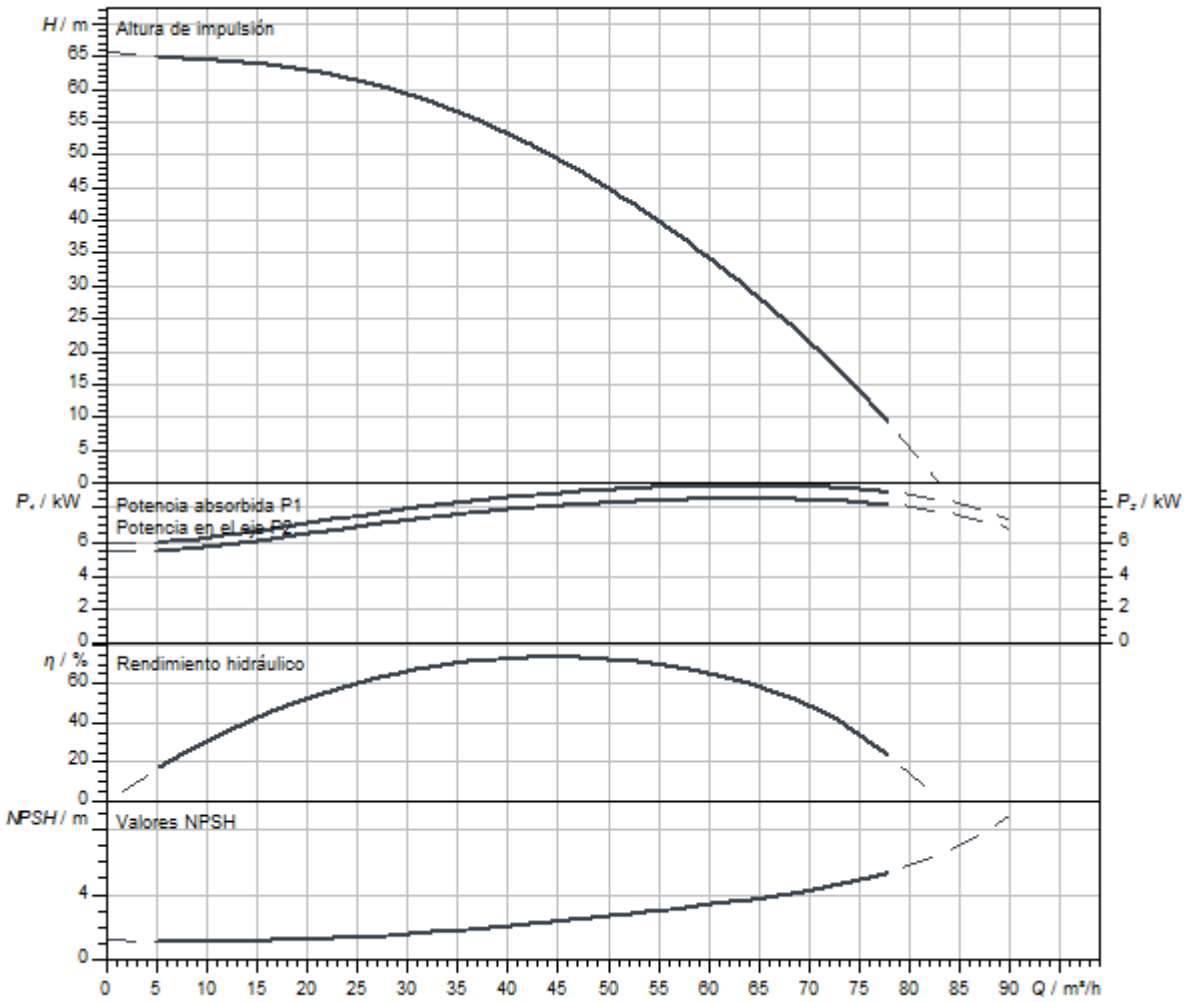

Queda reservado el derecho a realizar modificaciones.

Dimensiones y planos de dimensiones

Helix V 52

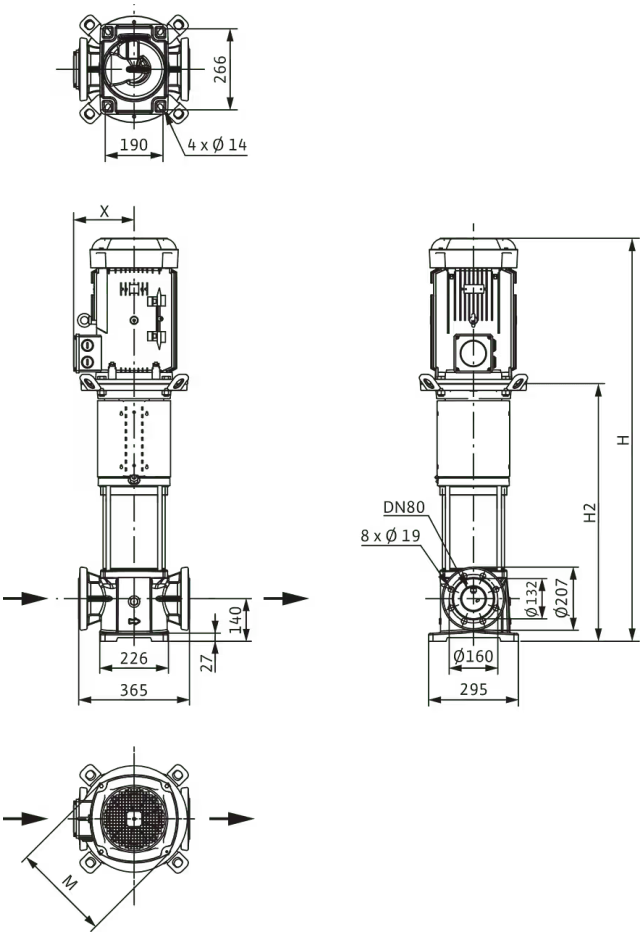

Dimensiones *H*	1103 mm
Dimensiones *H1*	222 mm
Dimensiones *L1*	183 mm
Dimensiones *X*	182 mm
Dimensiones *Ø g*	279 mm
Conexión de tubería del lado de aspiración *DNs*	DN 80
Conexión de tubería del lado de impulsión *DNd*	DN 80
Diámetro del motor *X*	191 mm

Información de pedido

Datos del producto

Marca	Wilo
Denominación del producto	HELIX V5203/2-4/16/E/S/400-50-FF240
Referencia	4183430
Número EAN	4048482356440
Color	verde/plata
Cantidad mínima de pedido	1
Disponibilidad en el mercado	2014-03-01

Medidas y pesos

Longitud con embalaje	1600 mm
Longitud *L*	365 mm
Altura con embalaje	500 mm
Altura *H*	1103 mm
Ancho con embalaje	400 mm
Ancho *W*	295 mm
Peso bruto aproximado *m*	141 kg
Peso neto aproximado *m*	125 kg

Embalaje

Tipo de embalaje	Palé desechable
Propiedades del embalaje	Embalaje de transporte
Número por palé	1
Número por capa	1

Queda reservado el derecho a realizar modificaciones.



Ficha técnica

Datos del producto

Denominación del producto	HELIX V5204-1/16/E/KS/400-50

Datos hidráulicos

Índice de eficiencia mínima (MEI)	≥0,7
Presión de entrada	10 bar
Presión máxima de trabajo *PN*	16 bar
Boca de impulsión	DN 80
Temperatura mínima del fluido T_{min}	-20 °C
Temperatura máxima del fluido T_{max}	120 °C
Temperatura ambiente mínima T_{min}	-15 °C
Temperatura ambiente máxima T_{max}	50 °C

Datos del motor

Alimentación eléctrica	3~400 V, 50 Hz
Tolerancia de tensión	±10 %
Potencia nominal del motor P_2	15 kW
Clase de eficiencia energética del motor	IE3
Intensidad nominal I_N	26,7 A
Velocidad nominal *n*	2900 1/min
Factor de potencia	0,88
Tipo de arranque	Estrella-triángulo (SD)
Rendimiento del motor 50% η_M *50%*	90,2 %
Rendimiento del motor 75% η_M *75%*	91,8 %
Rendimiento del motor 100% η_M *100%*	91,9 %
Clase de aislamiento	F
Tipo de protección del motor	IP55

Materiales

Carcasa de la bomba	Acero inoxidable
Rodete	Acero inoxidable
Eje	Acero inoxidable
Cierre mecánico	BQ1EGG
Material de la junta	EPDM

Dimensiones de instalación

Conexión de tubería del lado de aspiración *DNs*	DN 80
Conexión de tubería del lado de impulsión *DNd*	DN 80

Queda reservado el derecho a realizar modificaciones.

Curvas características

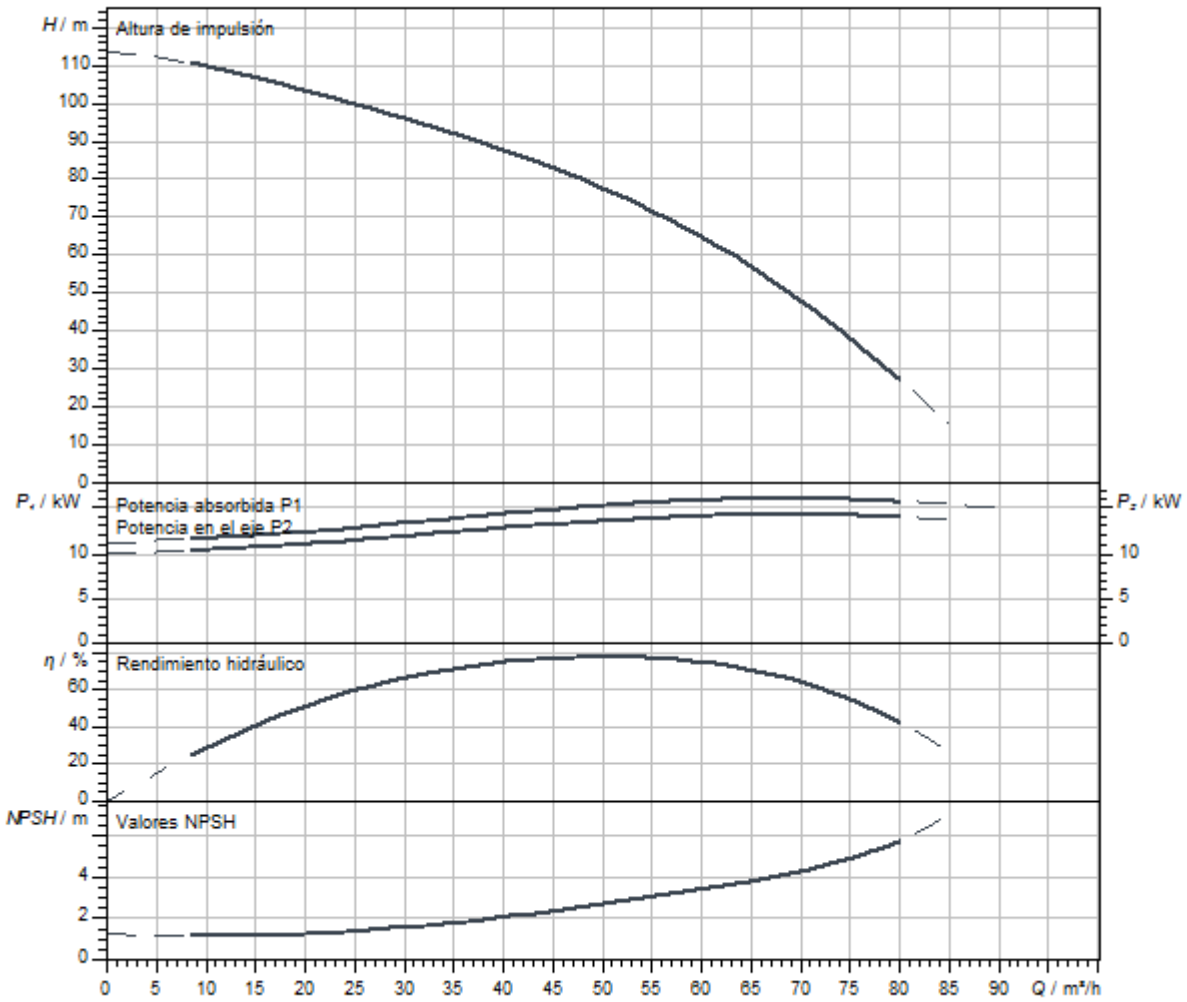

Dimensiones y planos de dimensiones

Helix V 52

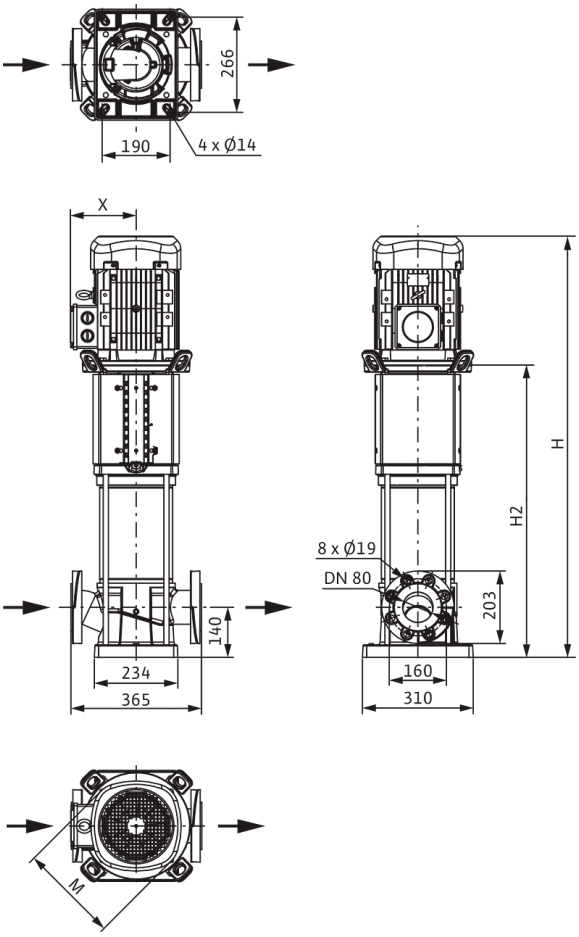

Dimensiones *H*	1426 mm
Dimensiones *H1*	222 mm
Dimensiones *L1*	183 mm
Dimensiones *X*	200 mm
Dimensiones *Ø g*	302 mm
Conexión de tubería del lado de aspiración *DNs*	DN 80
Conexión de tubería del lado de impulsión *DNd*	DN 80
Diámetro del motor *X*	218 mm

Información de pedido

Datos del producto

Marca	Wilo
Denominación del producto	HELIX V5204-1/16/E/KS/400-50
Referencia	4246781
Número EAN	4062679188294
Color	verde/plata
Cantidad mínima de pedido	1
Disponibilidad en el mercado	2021-09-28

Medidas y pesos

Longitud con embalaje	1600 mm
Longitud *L*	365 mm
Altura con embalaje	650 mm
Altura *H*	1426 mm
Ancho con embalaje	800 mm
Ancho *W*	296 mm
Peso bruto aproximado *m*	214 kg
Peso neto aproximado *m*	186 kg

Embalaje

Tipo de embalaje	Palé desechable
Propiedades del embalaje	Embalaje de transporte
Número por palé	1
Número por capa	1



Ficha técnica

Datos del producto

Denominación del producto	HELIX V5204-2/16/V/KS/400-50

Datos hidráulicos

Índice de eficiencia mínima (MEI)	≥0,7
Presión de entrada	10 bar
Presión máxima de trabajo *PN*	16 bar
Boca de impulsión	DN 80
Temperatura mínima del fluido T_{min}	-15 °C
Temperatura máxima del fluido T_{max}	90 °C
Temperatura ambiente mínima T_{min}	-15 °C
Temperatura ambiente máxima T_{max}	50 °C

Datos del motor

Alimentación eléctrica	3~400 V, 50 Hz
Tolerancia de tensión	±10 %
Potencia nominal del motor P_2	15 kW
Clase de eficiencia energética del motor	IE3
Intensidad nominal I_N	26,7 A
Velocidad nominal *n*	2900 1/min
Factor de potencia	0,88
Tipo de arranque	Estrella-triángulo (SD)
Rendimiento del motor 50% η_M *50%*	90,2 %
Rendimiento del motor 75% η_M *75%*	91,8 %
Rendimiento del motor 100% η_M *100%*	91,9 %
Clase de aislamiento	F
Tipo de protección del motor	IP55

Materiales

Carcasa de la bomba	Acero inoxidable
Rodete	Acero inoxidable
Eje	Acero inoxidable
Cierre mecánico	BQ1VGG
Material de la junta	FKM

Dimensiones de instalación

Conexión de tubería del lado de aspiración *DNs*	DN 80
Conexión de tubería del lado de impulsión *DNd*	DN 80

Queda reservado el derecho a realizar modificaciones.

Curvas características

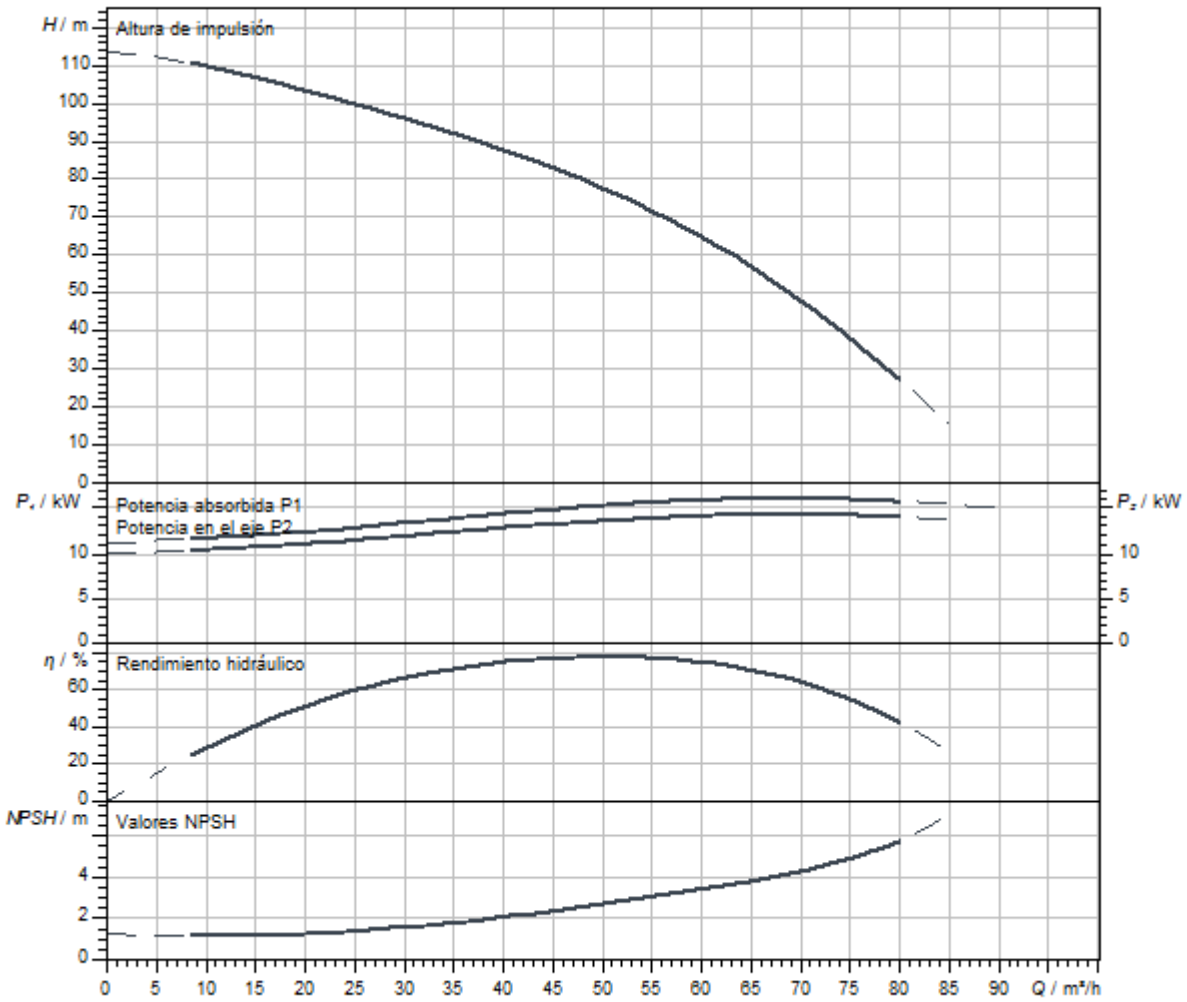

Dimensiones y planos de dimensiones

Helix V 52

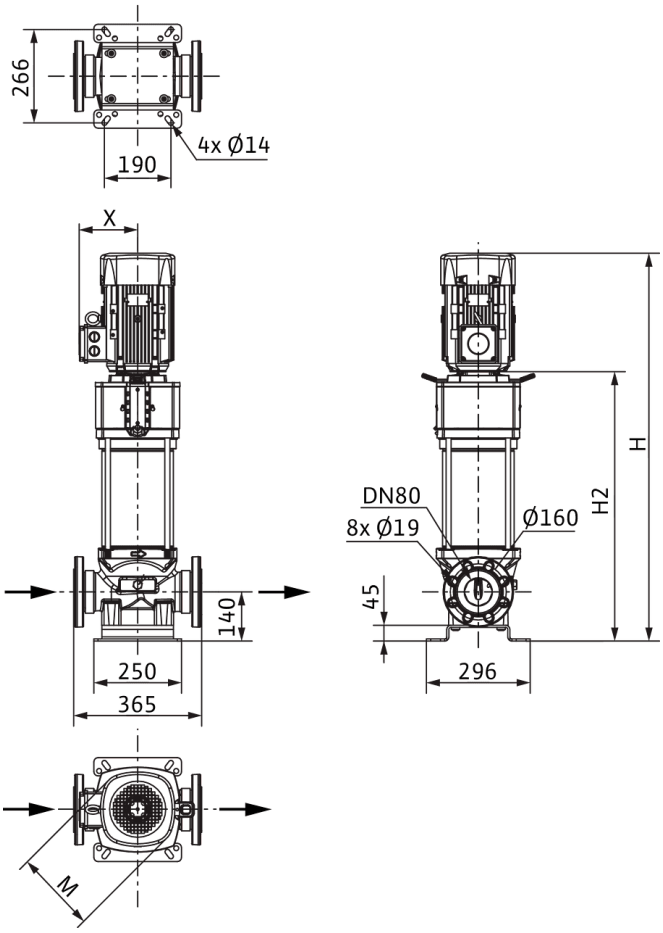

Dimensiones *H*	1493 mm
Dimensiones *H1*	222 mm
Dimensiones *L1*	183 mm
Dimensiones *X*	200 mm
Dimensiones *Ø g*	302 mm
Conexión de tubería del lado de aspiración *DNs*	DN 80
Conexión de tubería del lado de impulsión *DNd*	DN 80
Diámetro del motor *X*	218 mm

Información de pedido

Datos del producto

Marca	Wilo
Denominación del producto	HELIX V5204-2/16/V/KS/400-50
Referencia	4150907
Número EAN	4048482144245
Color	verde/plata
Cantidad mínima de pedido	1
Disponibilidad en el mercado	2010-09-01

Medidas y pesos

Longitud con embalaje	2000 mm
Longitud *L*	365 mm
Altura con embalaje	650 mm
Altura *H*	1493 mm
Ancho con embalaje	600 mm
Ancho *W*	296 mm
Peso bruto aproximado *m*	245 kg
Peso neto aproximado *m*	210 kg

Embalaje

Tipo de embalaje	Palé desechable
Propiedades del embalaje	Embalaje de transporte
Número por palé	1
Número por capa	1

Queda reservado el derecho a realizar modificaciones.



Ficha técnica

Datos del producto

Denominación del producto	HELIX V5204-2/25/V/KS/400-50

Datos hidráulicos

Índice de eficiencia mínima (MEI)	≥0,7
Presión de entrada	10 bar
Presión máxima de trabajo *PN*	25 bar
Boca de impulsión	DN 80
Temperatura mínima del fluido T_{min}	-15 °C
Temperatura máxima del fluido T_{max}	90 °C
Temperatura ambiente mínima T_{min}	-15 °C
Temperatura ambiente máxima T_{max}	50 °C

Datos del motor

Alimentación eléctrica	3~400 V, 50 Hz
Tolerancia de tensión	±10 %
Potencia nominal del motor P_2	15 kW
Clase de eficiencia energética del motor	IE3
Intensidad nominal I_N	26,7 A
Velocidad nominal *n*	2900 1/min
Factor de potencia	0,88
Tipo de arranque	Estrella-triángulo (SD)
Rendimiento del motor 50% η_M *50%*	90,2 %
Rendimiento del motor 75% η_M *75%*	91,8 %
Rendimiento del motor 100% η_M *100%*	91,9 %
Clase de aislamiento	F
Tipo de protección del motor	IP55

Materiales

Carcasa de la bomba	Acero inoxidable
Rodete	Acero inoxidable
Eje	Acero inoxidable
Cierre mecánico	BQ1VGG
Material de la junta	FKM

Dimensiones de instalación

Conexión de tubería del lado de aspiración *DNs*	DN 80
Conexión de tubería del lado de impulsión *DNd*	DN 80

Queda reservado el derecho a realizar modificaciones.

Curvas características

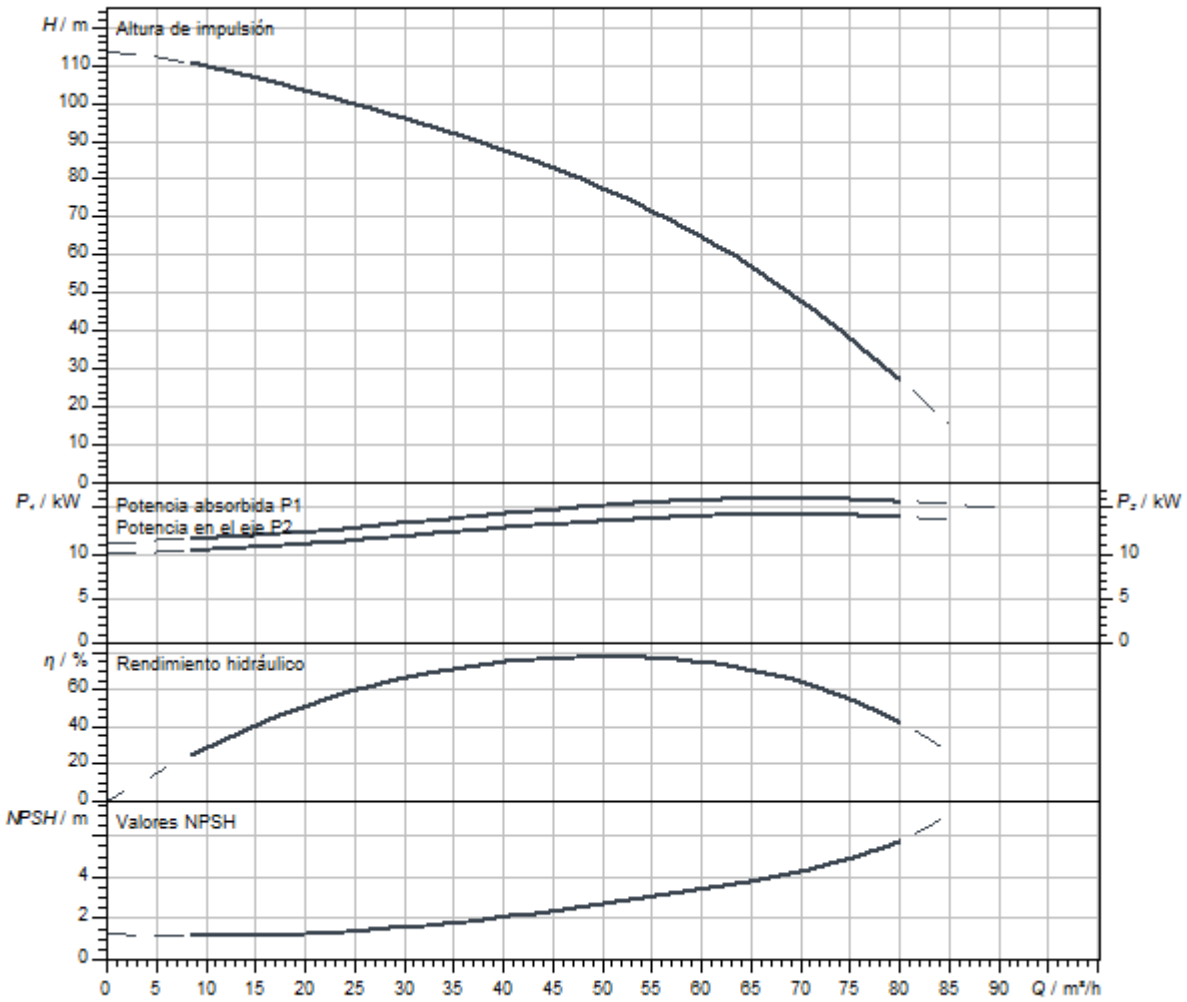

Queda reservado el derecho a realizar modificaciones.

Dimensiones y planos de dimensiones

Helix V 52

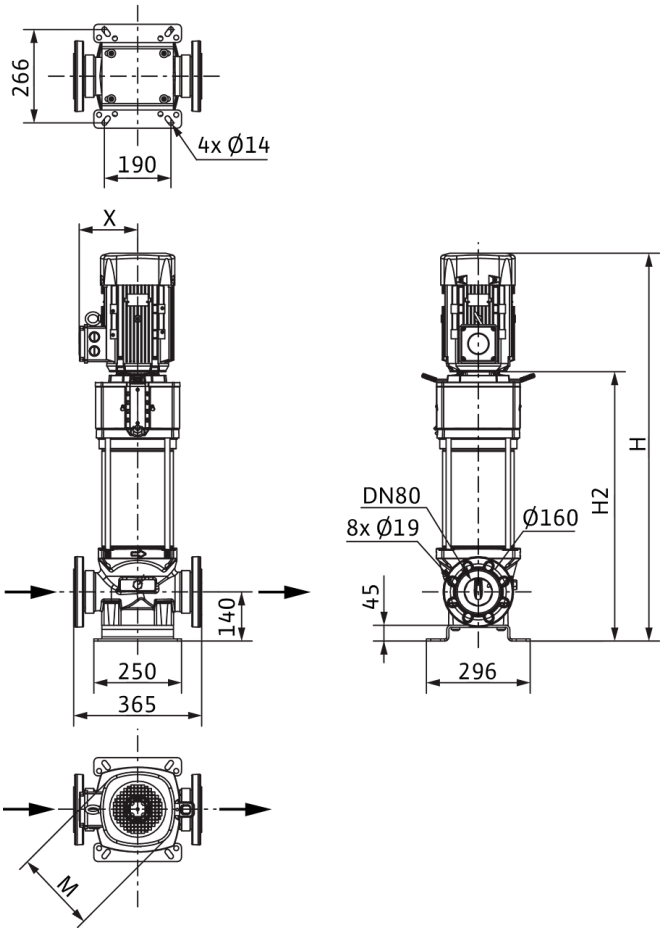

Dimensiones *H*	1493 mm
Dimensiones *H1*	222 mm
Dimensiones *L1*	183 mm
Dimensiones *X*	200 mm
Dimensiones *Ø g*	302 mm
Conexión de tubería del lado de aspiración *DNs*	DN 80
Conexión de tubería del lado de impulsión *DNd*	DN 80
Diámetro del motor *X*	218 mm

Información de pedido

Datos del producto

Marca	Wilo
Denominación del producto	HELIX V5204-2/25/V/KS/400-50
Referencia	4150913
Número EAN	4048482144306
Color	verde/plata
Cantidad mínima de pedido	1
Disponibilidad en el mercado	2010-09-01

Medidas y pesos

Longitud con embalaje	2000 mm
Longitud *L*	365 mm
Altura con embalaje	650 mm
Altura *H*	1493 mm
Ancho con embalaje	600 mm
Ancho *W*	296 mm
Peso bruto aproximado *m*	245 kg
Peso neto aproximado *m*	210 kg

Embalaje

Tipo de embalaje	Palé desechable
Propiedades del embalaje	Embalaje de transporte
Número por palé	1
Número por capa	1



Ficha técnica

Datos del producto

Denominación del producto	HELIX V5204-4/16/E/KS/400-50

Datos hidráulicos

Índice de eficiencia mínima (MEI)	≥0,7
Presión de entrada	10 bar
Presión máxima de trabajo *PN*	16 bar
Boca de impulsión	DN 80
Temperatura mínima del fluido T_{min}	-20 °C
Temperatura máxima del fluido T_{max}	120 °C
Temperatura ambiente mínima T_{min}	-15 °C
Temperatura ambiente máxima T_{max}	50 °C

Datos del motor

Alimentación eléctrica	3~400 V, 50 Hz
Tolerancia de tensión	±10 %
Potencia nominal del motor P_2	15 kW
Clase de eficiencia energética del motor	IE3
Intensidad nominal I_N	26,7 A
Velocidad nominal *n*	2900 1/min
Factor de potencia	0,88
Tipo de arranque	Estrella-triángulo (SD)
Rendimiento del motor 50% η_M *50%*	90,2 %
Rendimiento del motor 75% η_M *75%*	91,8 %
Rendimiento del motor 100% η_M *100%*	91,9 %
Clase de aislamiento	F
Tipo de protección del motor	IP55

Materiales

Carcasa de la bomba	fundición gris
Rodete	Acero inoxidable
Eje	Acero inoxidable
Cierre mecánico	BQ1EGG
Material de la junta	EPDM

Dimensiones de instalación

Conexión de tubería del lado de aspiración *DNs*	DN 80
Conexión de tubería del lado de impulsión *DNd*	DN 80

Queda reservado el derecho a realizar modificaciones.

Curvas características

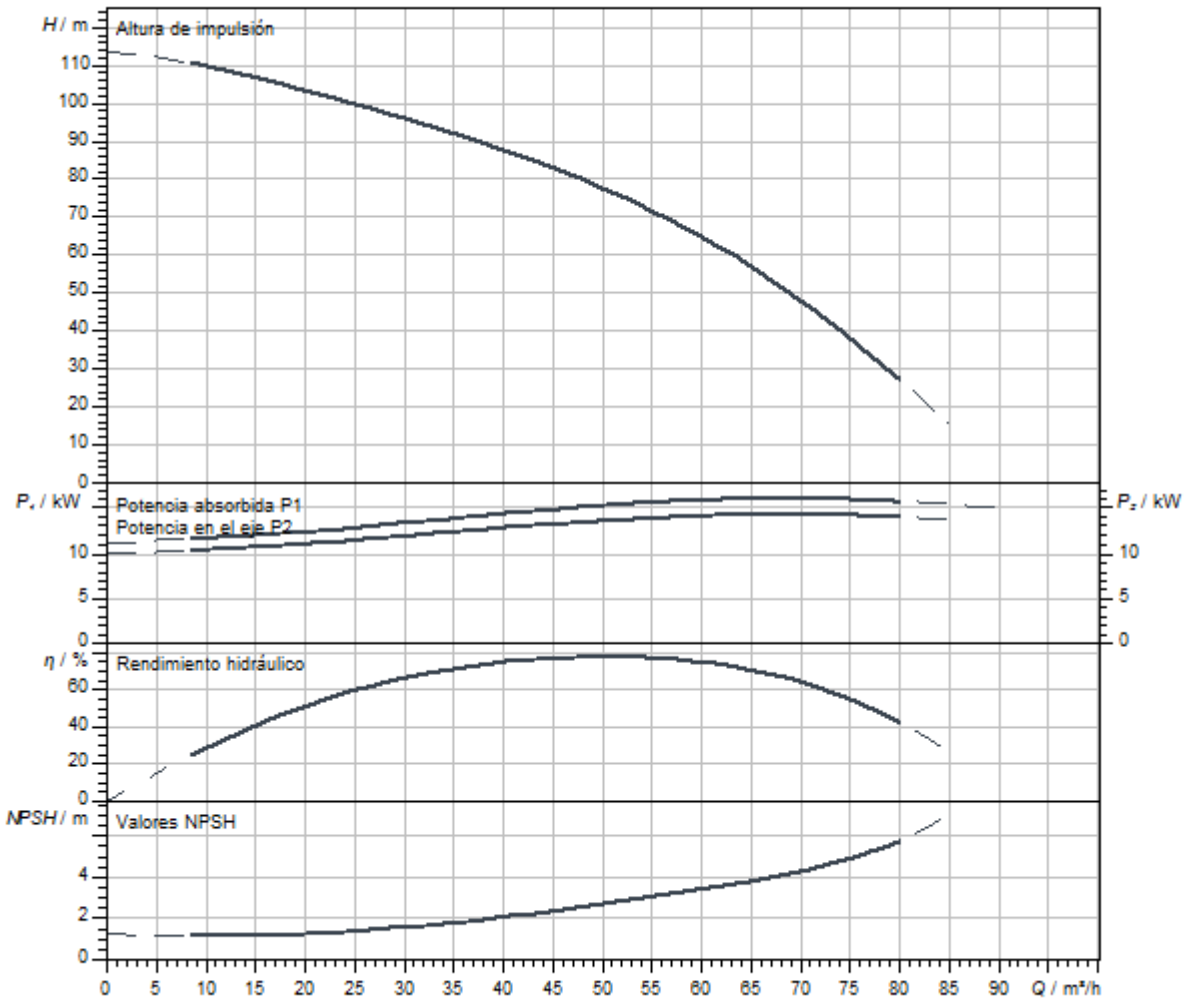

Dimensiones y planos de dimensiones

Helix V 52

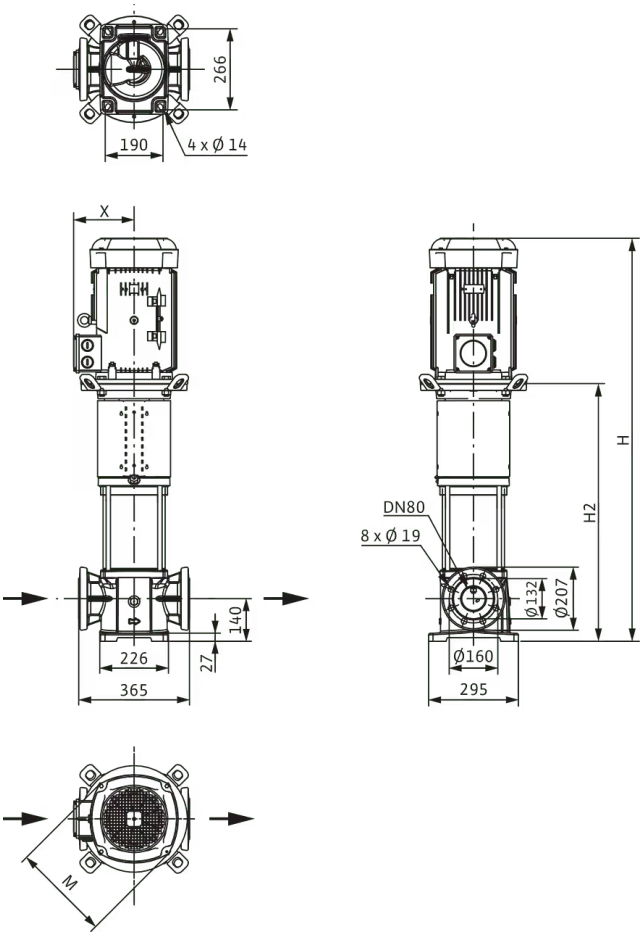

Dimensiones *H*	1462 mm
Dimensiones *H1*	222 mm
Dimensiones *L1*	183 mm
Dimensiones *X*	200 mm
Dimensiones *Ø g*	302 mm
Conexión de tubería del lado de aspiración *DNs*	DN 80
Conexión de tubería del lado de impulsión *DNd*	DN 80
Diámetro del motor *X*	218 mm

Información de pedido

Datos del producto

Marca	Wilo
Denominación del producto	HELIX V5204-4/16/E/KS/400-50
Referencia	4183433
Número EAN	4048482356471
Color	verde/plata
Cantidad mínima de pedido	1
Disponibilidad en el mercado	2014-03-01

Medidas y pesos

Longitud con embalaje	2000 mm
Longitud *L*	365 mm
Altura con embalaje	650 mm
Altura *H*	1462 mm
Ancho con embalaje	600 mm
Ancho *W*	296 mm
Peso bruto aproximado *m*	223 kg
Peso neto aproximado *m*	188 kg

Embalaje

Tipo de embalaje	Palé desechable
Propiedades del embalaje	Embalaje de transporte
Número por palé	1
Número por capa	1

Queda reservado el derecho a realizar modificaciones.



Ficha técnica

Datos del producto

Denominación del producto	HELIX V5204/2-1/16/E/KS/400-50

Datos hidráulicos

Índice de eficiencia mínima (MEI)	≥0,7
Presión de entrada	10 bar
Presión máxima de trabajo *PN*	16 bar
Boca de impulsión	DN 80
Temperatura mínima del fluido T_{min}	-20 °C
Temperatura máxima del fluido T_{max}	120 °C
Temperatura ambiente mínima T_{min}	-15 °C
Temperatura ambiente máxima T_{max}	50 °C

Datos del motor

Alimentación eléctrica	3~400 V, 50 Hz
Tolerancia de tensión	±10 %
Potencia nominal del motor P_2	15 kW
Clase de eficiencia energética del motor	IE3
Intensidad nominal I_N	26,7 A
Velocidad nominal *n*	2900 1/min
Factor de potencia	0,88
Tipo de arranque	Estrella-triángulo (SD)
Rendimiento del motor 50% η_M *50%*	90,2 %
Rendimiento del motor 75% η_M *75%*	91,8 %
Rendimiento del motor 100% η_M *100%*	91,9 %
Clase de aislamiento	F
Tipo de protección del motor	IP55

Materiales

Carcasa de la bomba	Acero inoxidable
Rodete	Acero inoxidable
Eje	Acero inoxidable
Cierre mecánico	BQ1EGG
Material de la junta	EPDM

Dimensiones de instalación

Conexión de tubería del lado de aspiración *DNs*	DN 80
Conexión de tubería del lado de impulsión *DNd*	DN 80

Queda reservado el derecho a realizar modificaciones.

Curvas características

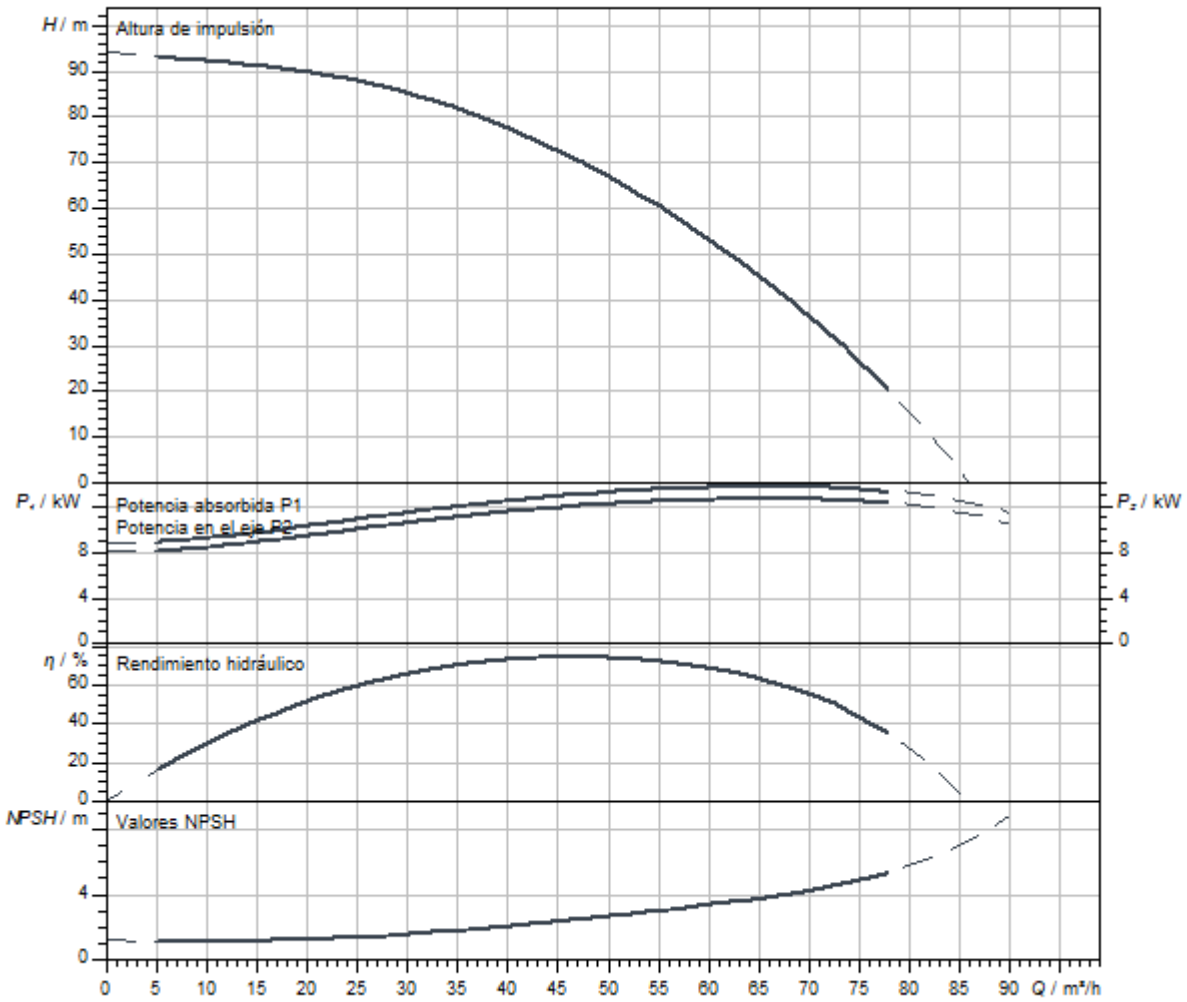

Dimensiones y planos de dimensiones

Helix V 52

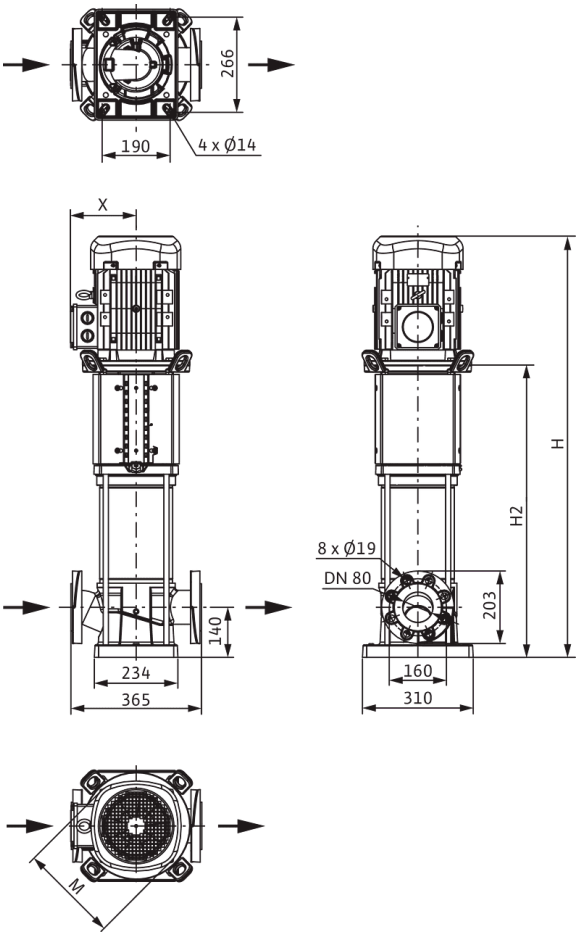

Dimensiones *H*	1426 mm
Dimensiones *H1*	222 mm
Dimensiones *L1*	183 mm
Dimensiones *X*	200 mm
Dimensiones *Ø g*	302 mm
Conexión de tubería del lado de aspiración *DNs*	DN 80
Conexión de tubería del lado de impulsión *DNd*	DN 80
Diámetro del motor *X*	218 mm

Información de pedido

Datos del producto

Marca	Wilo
Denominación del producto	HELIX V5204/2-1/16/E/KS/400-50
Referencia	4249582
Número EAN	4062679188904
Color	verde/plata
Cantidad mínima de pedido	1
Disponibilidad en el mercado	2021-09-28

Medidas y pesos

Longitud con embalaje	1600 mm
Longitud *L*	365 mm
Altura con embalaje	650 mm
Altura *H*	1426 mm
Ancho con embalaje	800 mm
Ancho *W*	296 mm
Peso bruto aproximado *m*	214 kg
Peso neto aproximado *m*	186 kg

Embalaje

Tipo de embalaje	Palé desechable
Propiedades del embalaje	Embalaje de transporte
Número por palé	1
Número por capa	1



Ficha técnica

Datos del producto

Denominación del producto	HELIX V5204/2-2/16/V/KS/400-50

Datos hidráulicos

Índice de eficiencia mínima (MEI)	≥0,7
Presión de entrada	10 bar
Presión máxima de trabajo *PN*	16 bar
Boca de impulsión	DN 80
Temperatura mínima del fluido T_{min}	-15 °C
Temperatura máxima del fluido T_{max}	90 °C
Temperatura ambiente mínima T_{min}	-15 °C
Temperatura ambiente máxima T_{max}	50 °C

Datos del motor

Alimentación eléctrica	3~400 V, 50 Hz
Tolerancia de tensión	±10 %
Potencia nominal del motor P_2	15 kW
Clase de eficiencia energética del motor	IE3
Intensidad nominal I_N	26,7 A
Velocidad nominal *n*	2900 1/min
Factor de potencia	0,88
Tipo de arranque	Estrella-triángulo (SD)
Rendimiento del motor 50% η_M *50%*	90,2 %
Rendimiento del motor 75% η_M *75%*	91,8 %
Rendimiento del motor 100% η_M *100%*	91,9 %
Clase de aislamiento	F
Tipo de protección del motor	IP55

Materiales

Carcasa de la bomba	Acero inoxidable
Rodete	Acero inoxidable
Eje	Acero inoxidable
Cierre mecánico	BQ1VGG
Material de la junta	FKM

Dimensiones de instalación

Conexión de tubería del lado de aspiración *DNs*	DN 80
Conexión de tubería del lado de impulsión *DNd*	DN 80

Queda reservado el derecho a realizar modificaciones.

Curvas características

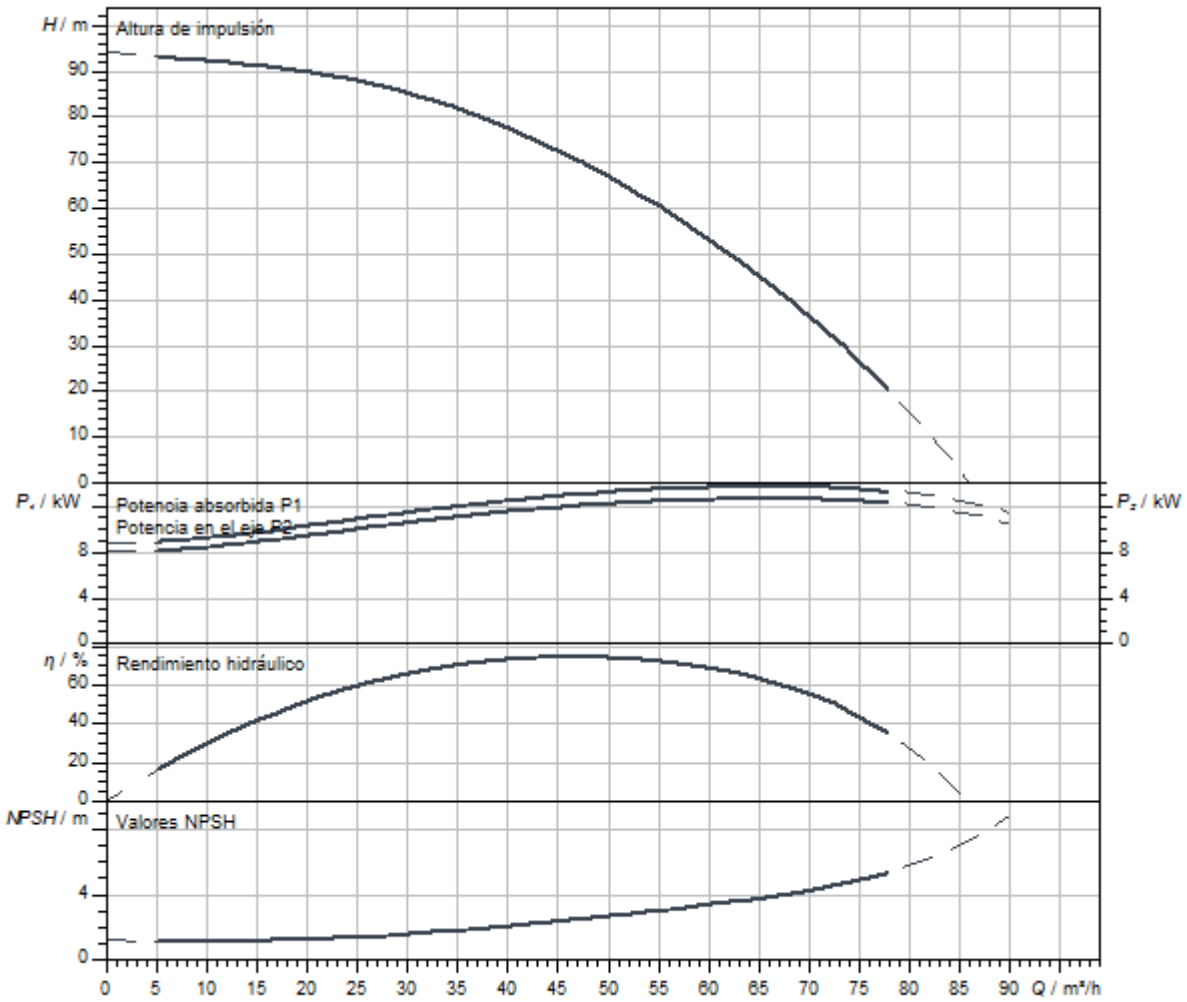

Dimensiones y planos de dimensiones

Helix V 52

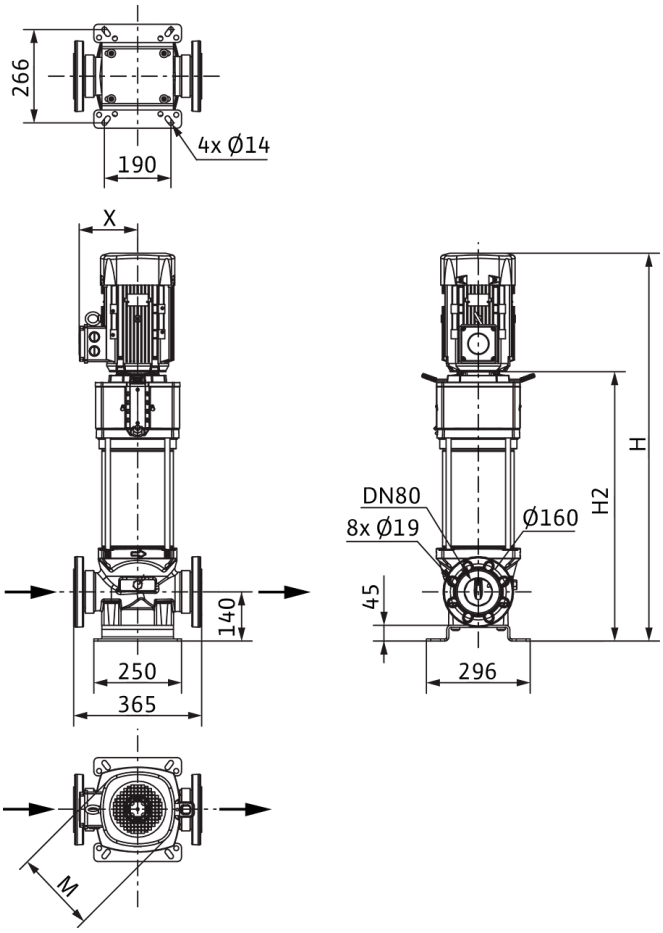

Dimensiones *H*	1493 mm
Dimensiones *H1*	222 mm
Dimensiones *L1*	183 mm
Dimensiones *X*	200 mm
Dimensiones *Ø g*	302 mm
Conexión de tubería del lado de aspiración *DNs*	DN 80
Conexión de tubería del lado de impulsión *DNd*	DN 80
Diámetro del motor *X*	218 mm

Información de pedido

Datos del producto

Marca	Wilo
Denominación del producto	HELIX V5204/2-2/16/V/KS/400-50
Referencia	4150906
Número EAN	4048482144238
Color	verde/plata
Cantidad mínima de pedido	1
Disponibilidad en el mercado	2010-09-01

Medidas y pesos

Longitud con embalaje	2000 mm
Longitud *L*	365 mm
Altura con embalaje	650 mm
Altura *H*	1493 mm
Ancho con embalaje	600 mm
Ancho *W*	296 mm
Peso bruto aproximado *m*	245 kg
Peso neto aproximado *m*	210 kg

Embalaje

Tipo de embalaje	Palé desechable
Propiedades del embalaje	Embalaje de transporte
Número por palé	1
Número por capa	1



Ficha técnica

Datos del producto

Denominación del producto	HELIX V5204/2-2/25/V/KS/400-50

Datos hidráulicos

Índice de eficiencia mínima (MEI)	≥0,7
Presión de entrada	10 bar
Presión máxima de trabajo *PN*	25 bar
Boca de impulsión	DN 80
Temperatura mínima del fluido T_{min}	-15 °C
Temperatura máxima del fluido T_{max}	90 °C
Temperatura ambiente mínima T_{min}	-15 °C
Temperatura ambiente máxima T_{max}	50 °C

Datos del motor

Alimentación eléctrica	3~400 V, 50 Hz
Tolerancia de tensión	±10 %
Potencia nominal del motor P_2	15 kW
Clase de eficiencia energética del motor	IE3
Intensidad nominal I_N	26,7 A
Velocidad nominal *n*	2900 1/min
Factor de potencia	0,88
Tipo de arranque	Estrella-triángulo (SD)
Rendimiento del motor 50% η_M *50%*	90,2 %
Rendimiento del motor 75% η_M *75%*	91,8 %
Rendimiento del motor 100% η_M *100%*	91,9 %
Clase de aislamiento	F
Tipo de protección del motor	IP55

Materiales

Carcasa de la bomba	Acero inoxidable
Rodete	Acero inoxidable
Eje	Acero inoxidable
Cierre mecánico	BQ1VGG
Material de la junta	FKM

Dimensiones de instalación

Conexión de tubería del lado de aspiración *DNs*	DN 80
Conexión de tubería del lado de impulsión *DNd*	DN 80

Queda reservado el derecho a realizar modificaciones.

Curvas características

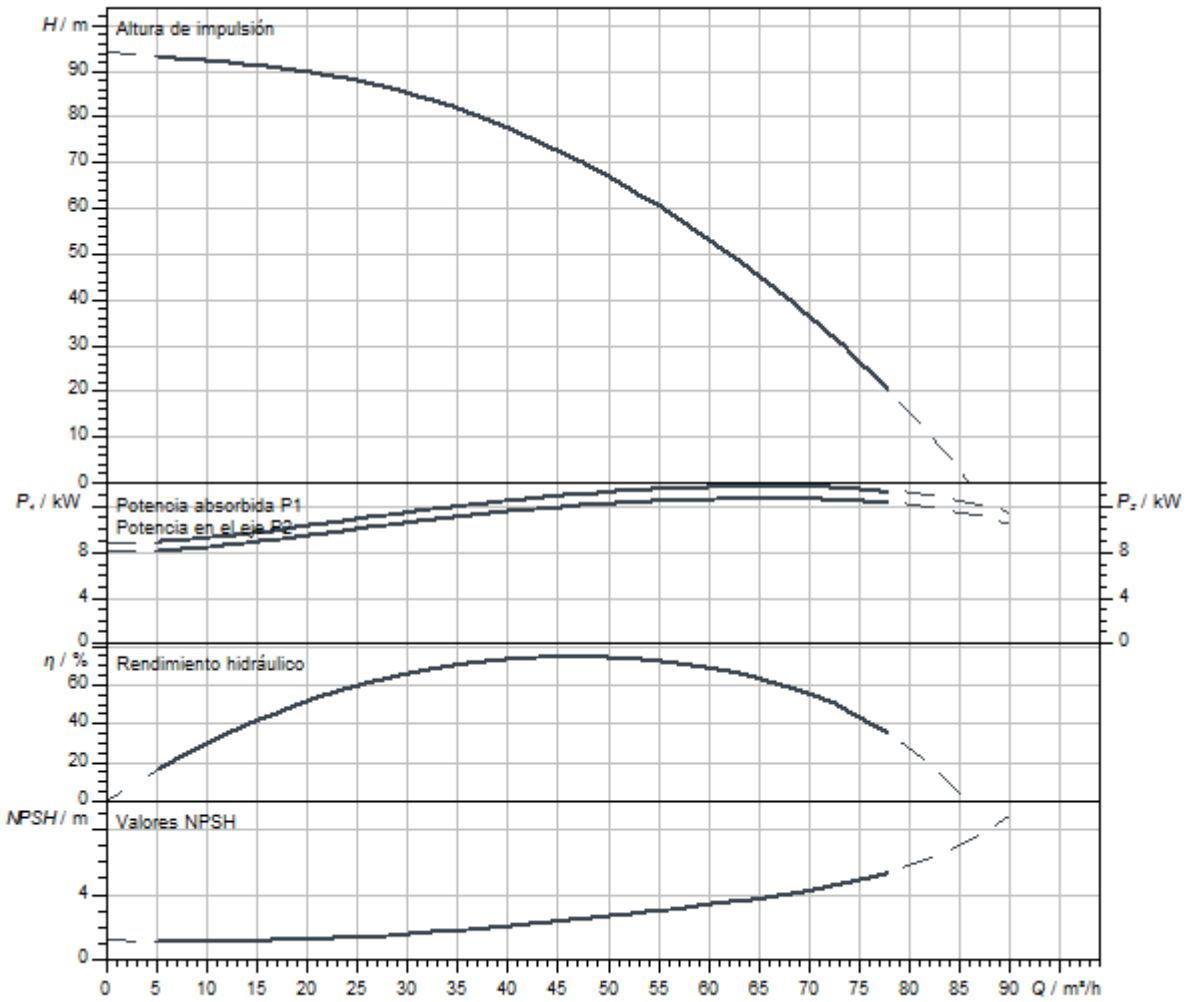

Dimensiones y planos de dimensiones

Helix V 52

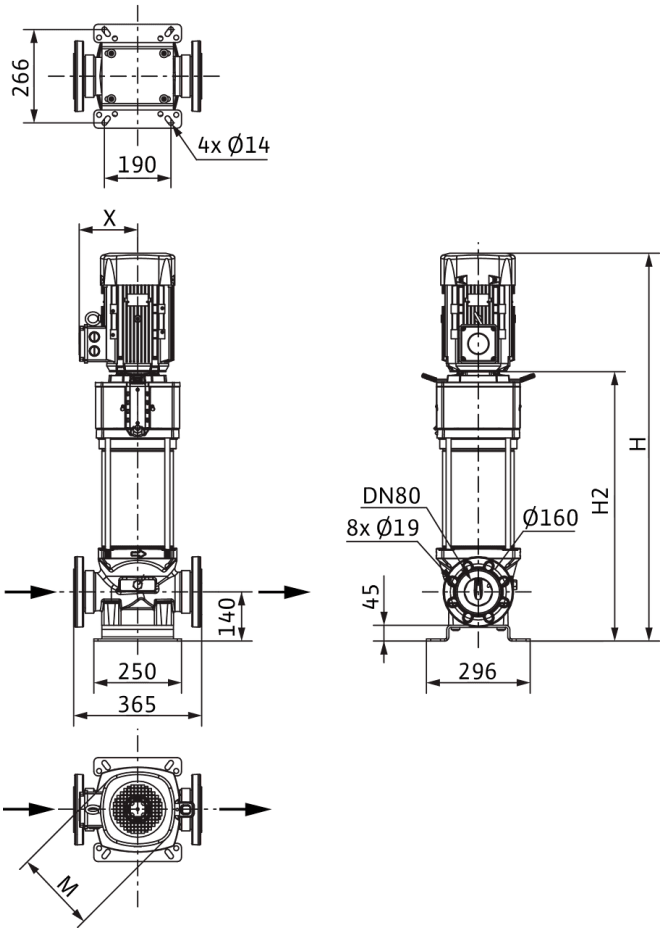

Dimensiones *H*	1493 mm
Dimensiones *H1*	222 mm
Dimensiones *L1*	183 mm
Dimensiones *X*	200 mm
Dimensiones *Ø g*	302 mm
Conexión de tubería del lado de aspiración *DNs*	DN 80
Conexión de tubería del lado de impulsión *DNd*	DN 80
Diámetro del motor *X*	218 mm

Información de pedido

Datos del producto

Marca	Wilo
Denominación del producto	HELIX V5204/2-2/25/V/KS/400-50
Referencia	4150912
Número EAN	4048482144290
Color	verde/plata
Cantidad mínima de pedido	1
Disponibilidad en el mercado	2010-09-01

Medidas y pesos

Longitud con embalaje	2000 mm
Longitud *L*	365 mm
Altura con embalaje	650 mm
Altura *H*	1493 mm
Ancho con embalaje	600 mm
Ancho *W*	296 mm
Peso bruto aproximado *m*	245 kg
Peso neto aproximado *m*	210 kg

Embalaje

Tipo de embalaje	Palé desechable
Propiedades del embalaje	Embalaje de transporte
Número por palé	1
Número por capa	1

Queda reservado el derecho a realizar modificaciones.



Ficha técnica

Datos del producto

Denominación del producto	HELIX V5204/2-4/16/E/KS/400-50

Datos hidráulicos

Índice de eficiencia mínima (MEI)	≥0,7
Presión de entrada	10 bar
Presión máxima de trabajo *PN*	16 bar
Boca de impulsión	DN 80
Temperatura mínima del fluido T_{min}	-20 °C
Temperatura máxima del fluido T_{max}	120 °C
Temperatura ambiente mínima T_{min}	-15 °C
Temperatura ambiente máxima T_{max}	50 °C

Datos del motor

Alimentación eléctrica	3~400 V, 50 Hz
Tolerancia de tensión	±10 %
Potencia nominal del motor P_2	15 kW
Clase de eficiencia energética del motor	IE3
Intensidad nominal I_N	26,7 A
Velocidad nominal *n*	2900 1/min
Factor de potencia	0,88
Tipo de arranque	Estrella-triángulo (SD)
Rendimiento del motor 50% η_M *50%*	90,2 %
Rendimiento del motor 75% η_M *75%*	91,8 %
Rendimiento del motor 100% η_M *100%*	91,9 %
Clase de aislamiento	F
Tipo de protección del motor	IP55

Materiales

Carcasa de la bomba	fundición gris
Rodete	Acero inoxidable
Eje	Acero inoxidable
Cierre mecánico	BQ1EGG
Material de la junta	EPDM

Dimensiones de instalación

Conexión de tubería del lado de aspiración *DNs*	DN 80
Conexión de tubería del lado de impulsión *DNd*	DN 80

Queda reservado el derecho a realizar modificaciones.

Curvas características

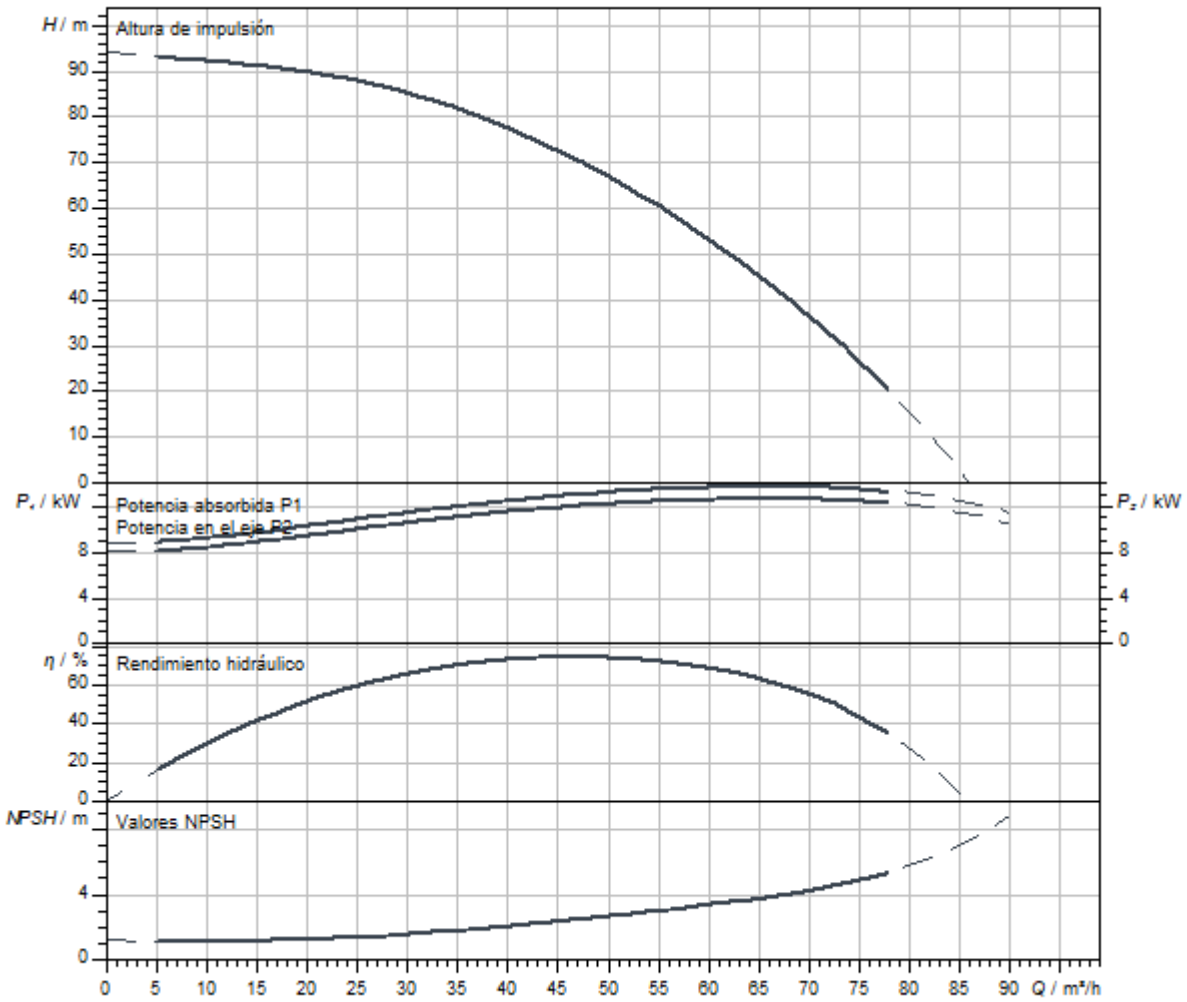

Dimensiones y planos de dimensiones

Helix V 52

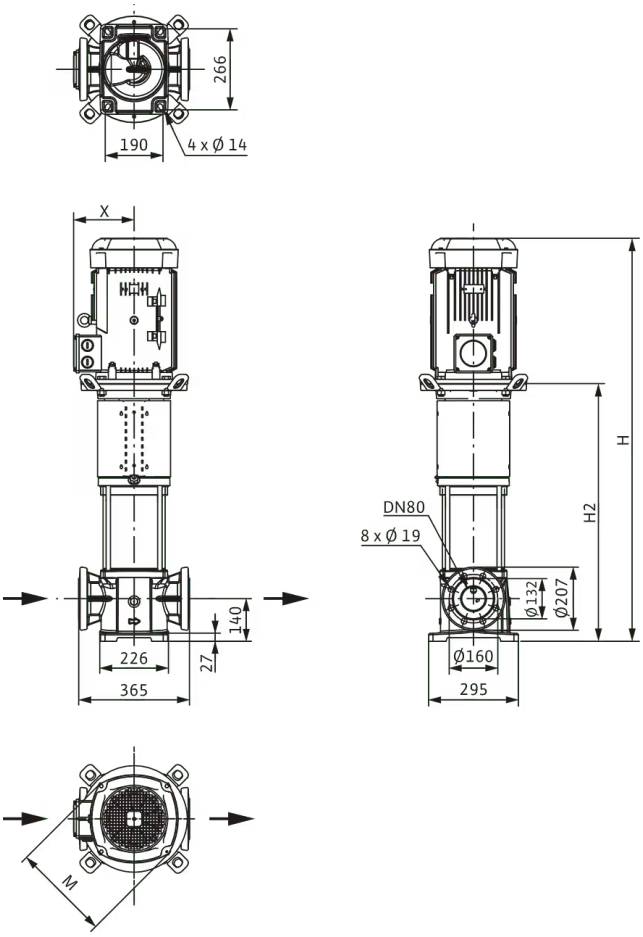

Dimensiones *H*	1462 mm
Dimensiones *H1*	222 mm
Dimensiones *L1*	183 mm
Dimensiones *X*	200 mm
Dimensiones *Ø g*	302 mm
Conexión de tubería del lado de aspiración *DNs*	DN 80
Conexión de tubería del lado de impulsión *DNd*	DN 80
Diámetro del motor *X*	218 mm

Información de pedido

Datos del producto

Marca	Wilo
Denominación del producto	HELIX V5204/2-4/16/E/KS/400-50
Referencia	4183432
Número EAN	4048482356464
Color	verde/plata
Cantidad mínima de pedido	1
Disponibilidad en el mercado	2014-03-01

Medidas y pesos

Longitud con embalaje	2000 mm
Longitud *L*	365 mm
Altura con embalaje	650 mm
Altura *H*	1462 mm
Ancho con embalaje	600 mm
Ancho *W*	296 mm
Peso bruto aproximado *m*	223 kg
Peso neto aproximado *m*	188 kg

Embalaje

Tipo de embalaje	Palé desechable
Propiedades del embalaje	Embalaje de transporte
Número por palé	1
Número por capa	1



Ficha técnica

Datos del producto

Denominación del producto	HELIX V5205-1/16/E/KS/400-50

Datos hidráulicos

Índice de eficiencia mínima (MEI)	≥0,7
Presión de entrada	10 bar
Presión máxima de trabajo *PN*	16 bar
Boca de impulsión	DN 80
Temperatura mínima del fluido T_{min}	-20 °C
Temperatura máxima del fluido T_{max}	120 °C
Temperatura ambiente mínima T_{min}	-15 °C
Temperatura ambiente máxima T_{max}	50 °C

Datos del motor

Alimentación eléctrica	3~400 V, 50 Hz
Tolerancia de tensión	±10 %
Potencia nominal del motor P_2	18,5 kW
Clase de eficiencia energética del motor	IE3
Intensidad nominal I_N	32,8 A
Velocidad nominal *n*	2900 1/min
Factor de potencia	0,89
Tipo de arranque	Estrella-triángulo (SD)
Rendimiento del motor 50% η_M *50%*	91,6 %
Rendimiento del motor 75% η_M *75%*	92,5 %
Rendimiento del motor 100% η_M *100%*	92,4 %
Clase de aislamiento	F
Tipo de protección del motor	IP55

Materiales

Carcasa de la bomba	Acero inoxidable
Rodete	Acero inoxidable
Eje	Acero inoxidable
Cierre mecánico	BQ1EGG
Material de la junta	EPDM

Dimensiones de instalación

Conexión de tubería del lado de aspiración *DNs*	DN 80
Conexión de tubería del lado de impulsión *DNd*	DN 80

Queda reservado el derecho a realizar modificaciones.

Curvas características

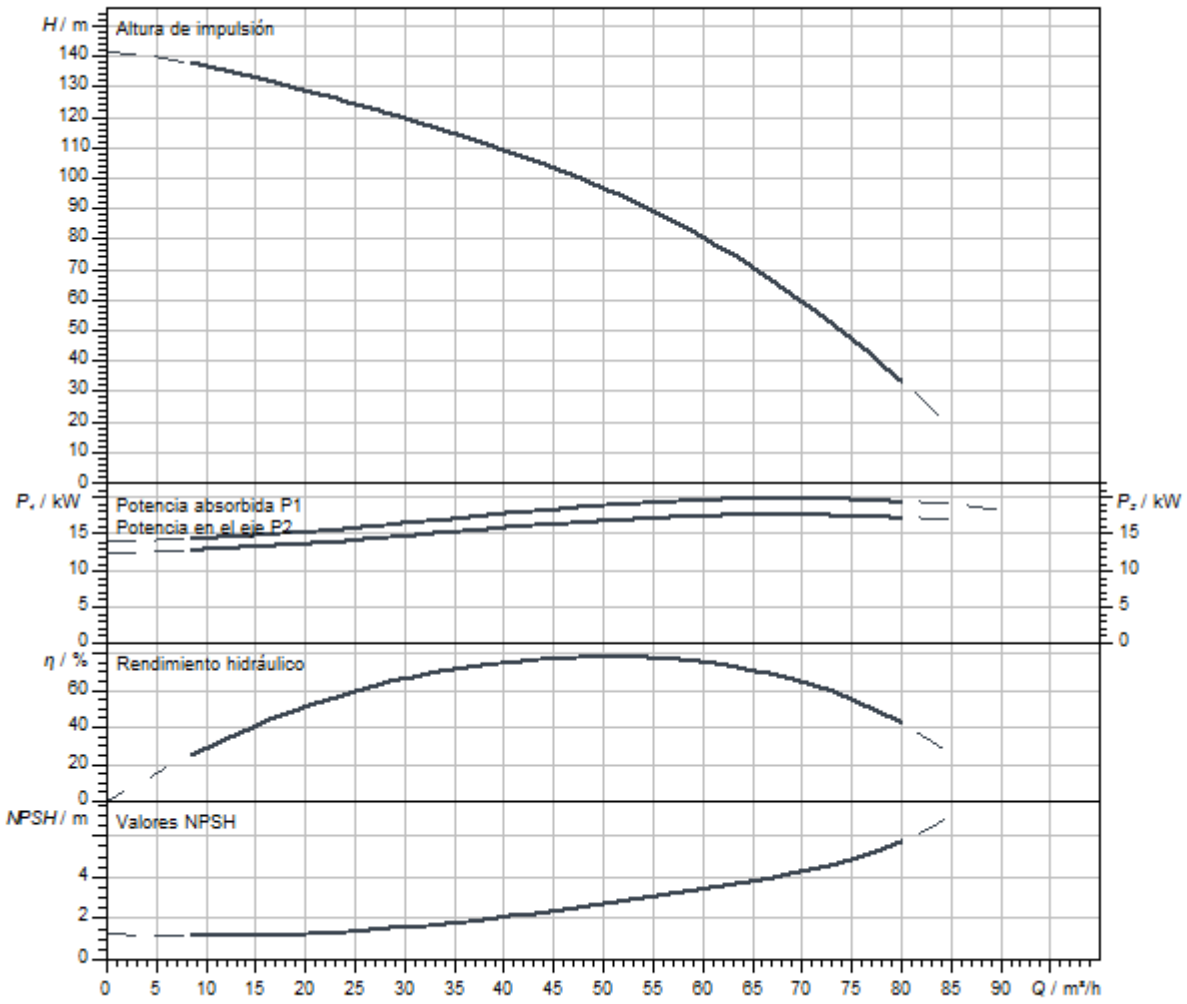

Dimensiones y planos de dimensiones

Helix V 52

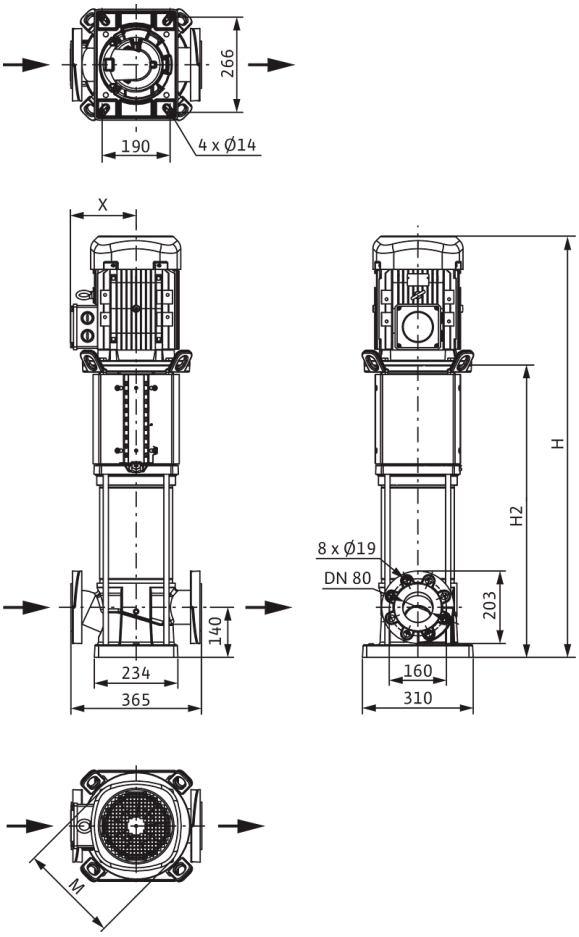

Dimensiones *H*	1526 mm
Dimensiones *H1*	222 mm
Dimensiones *L1*	183 mm
Dimensiones *X*	200 mm
Dimensiones *Ø g*	302 mm
Conexión de tubería del lado de aspiración *DNs*	DN 80
Conexión de tubería del lado de impulsión *DNd*	DN 80
Diámetro del motor *X*	218 mm

Información de pedido

Datos del producto

Marca	Wilo
Denominación del producto	HELIX V5205-1/16/E/KS/400-50
Referencia	4246785
Número EAN	4062679188331
Color	verde/plata
Cantidad mínima de pedido	1
Disponibilidad en el mercado	2021-09-28

Medidas y pesos

Longitud con embalaje	2000 mm
Longitud *L*	365 mm
Altura con embalaje	650 mm
Altura *H*	1526 mm
Ancho con embalaje	600 mm
Ancho *W*	296 mm
Peso bruto aproximado *m*	225 kg
Peso neto aproximado *m*	192 kg

Embalaje

Tipo de embalaje	Palé desechable
Propiedades del embalaje	Embalaje de transporte
Número por palé	1
Número por capa	1

Queda reservado el derecho a realizar modificaciones.



Ficha técnica

Datos del producto

Denominación del producto	HELIX V5205-1/25/E/KS/400-50

Datos hidráulicos

Índice de eficiencia mínima (MEI)	≥0,7
Presión de entrada	10 bar
Presión máxima de trabajo *PN*	25 bar
Boca de impulsión	DN 80
Temperatura mínima del fluido T_{min}	-20 °C
Temperatura máxima del fluido T_{max}	120 °C
Temperatura ambiente mínima T_{min}	-15 °C
Temperatura ambiente máxima T_{max}	50 °C

Datos del motor

Alimentación eléctrica	3~400 V, 50 Hz
Tolerancia de tensión	±10 %
Potencia nominal del motor P_2	18,5 kW
Clase de eficiencia energética del motor	IE3
Intensidad nominal I_N	32,8 A
Velocidad nominal *n*	2900 1/min
Factor de potencia	0,89
Tipo de arranque	Estrella-triángulo (SD)
Rendimiento del motor 50% η_M *50%*	91,6 %
Rendimiento del motor 75% η_M *75%*	92,5 %
Rendimiento del motor 100% η_M *100%*	92,4 %
Clase de aislamiento	F
Tipo de protección del motor	IP55

Materiales

Carcasa de la bomba	Acero inoxidable
Rodete	Acero inoxidable
Eje	Acero inoxidable
Cierre mecánico	BQ1EGG
Material de la junta	EPDM

Dimensiones de instalación

Conexión de tubería del lado de aspiración *DNs*	DN 80
Conexión de tubería del lado de impulsión *DNd*	DN 80

Queda reservado el derecho a realizar modificaciones.

Curvas características

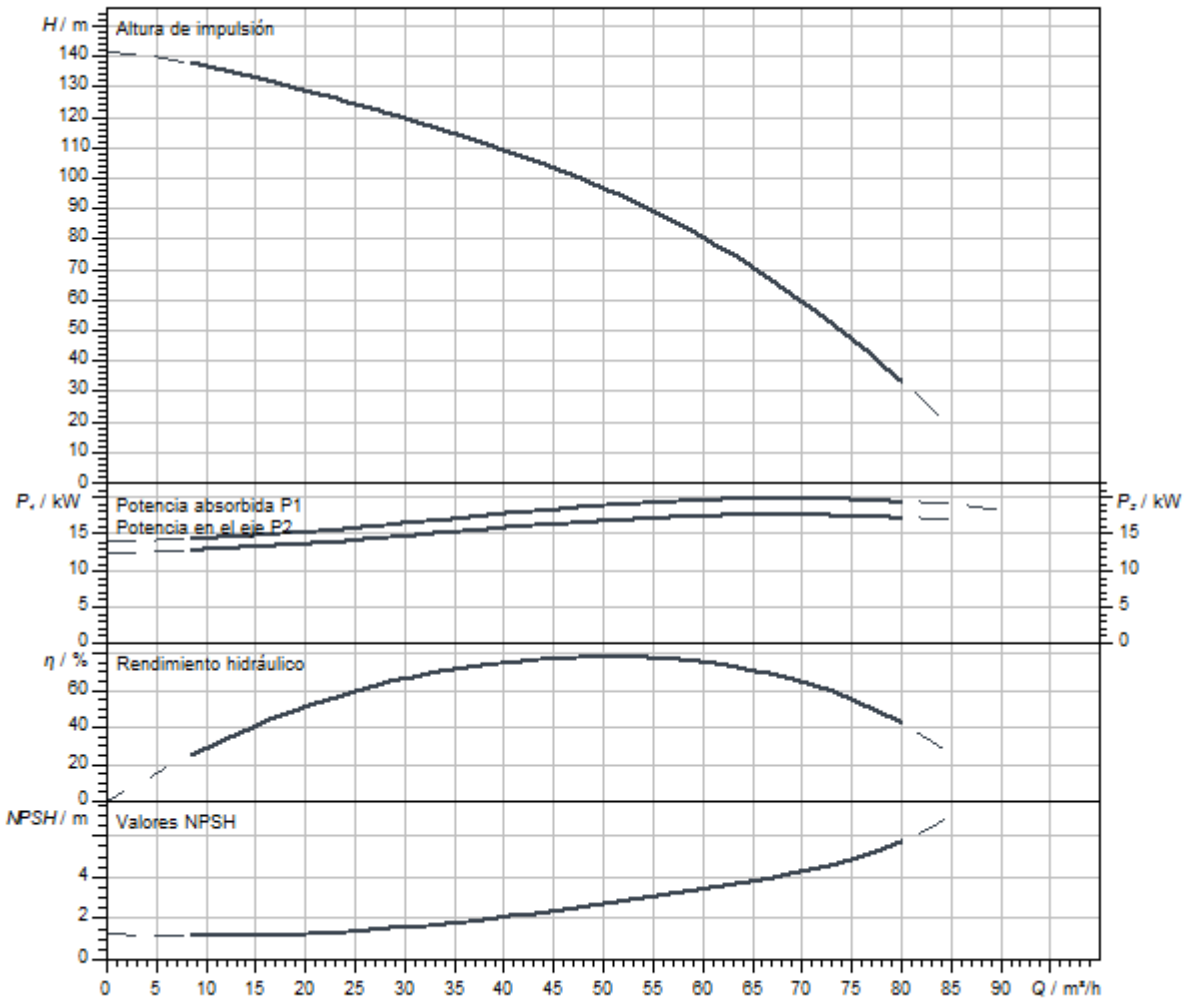

Dimensiones y planos de dimensiones

Helix V 52

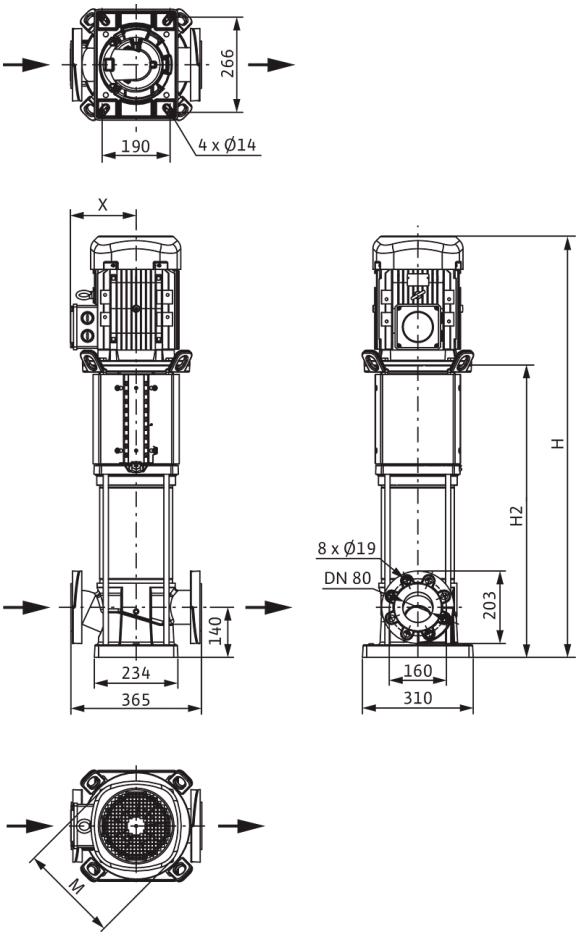

Dimensiones *H*	1526 mm
Dimensiones *H1*	222 mm
Dimensiones *L1*	183 mm
Dimensiones *X*	200 mm
Dimensiones *Ø g*	302 mm
Conexión de tubería del lado de aspiración *DNs*	DN 80
Conexión de tubería del lado de impulsión *DNd*	DN 80
Diámetro del motor *X*	218 mm

Información de pedido

Datos del producto

Marca	Wilo
Denominación del producto	HELIX V5205-1/25/E/KS/400-50
Referencia	4246814
Número EAN	4062679188621
Color	verde/plata
Cantidad mínima de pedido	1
Disponibilidad en el mercado	2021-09-28

Medidas y pesos

Longitud con embalaje	2000 mm
Longitud *L*	365 mm
Altura con embalaje	650 mm
Altura *H*	1526 mm
Ancho con embalaje	600 mm
Ancho *W*	296 mm
Peso bruto aproximado *m*	225 kg
Peso neto aproximado *m*	192 kg

Embalaje

Tipo de embalaje	Palé desechable
Propiedades del embalaje	Embalaje de transporte
Número por palé	1
Número por capa	1

Queda reservado el derecho a realizar modificaciones.



Ficha técnica

Datos del producto

Denominación del producto	HELIX V5205-2/16/V/KS/400-50

Datos hidráulicos

Índice de eficiencia mínima (MEI)	≥0,7
Presión de entrada	10 bar
Presión máxima de trabajo *PN*	16 bar
Boca de impulsión	DN 80
Temperatura mínima del fluido T_{min}	-15 °C
Temperatura máxima del fluido T_{max}	90 °C
Temperatura ambiente mínima T_{min}	-15 °C
Temperatura ambiente máxima T_{max}	50 °C

Datos del motor

Alimentación eléctrica	3~400 V, 50 Hz
Tolerancia de tensión	±10 %
Potencia nominal del motor P_2	18,5 kW
Clase de eficiencia energética del motor	IE3
Intensidad nominal I_N	32,8 A
Velocidad nominal *n*	2900 1/min
Factor de potencia	0,89
Tipo de arranque	Estrella-triángulo (SD)
Rendimiento del motor 50% η_M *50%*	91,6 %
Rendimiento del motor 75% η_M *75%*	92,5 %
Rendimiento del motor 100% η_M *100%*	92,4 %
Clase de aislamiento	F
Tipo de protección del motor	IP55

Materiales

Carcasa de la bomba	Acero inoxidable
Rodete	Acero inoxidable
Eje	Acero inoxidable
Cierre mecánico	BQ1VGG
Material de la junta	FKM

Dimensiones de instalación

Conexión de tubería del lado de aspiración *DNs*	DN 80
Conexión de tubería del lado de impulsión *DNd*	DN 80

Queda reservado el derecho a realizar modificaciones.

Curvas características

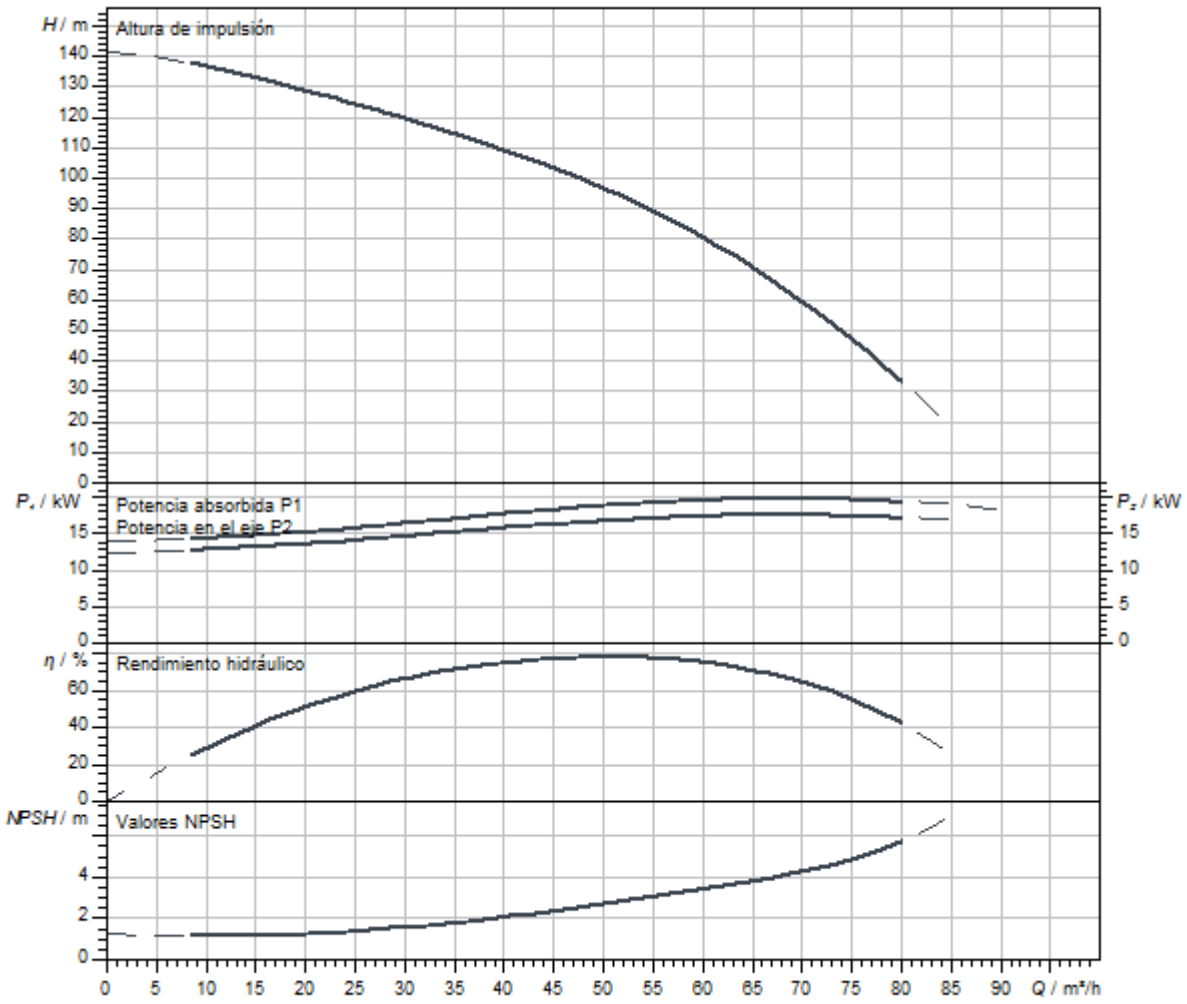

Dimensiones y planos de dimensiones

Helix V 52

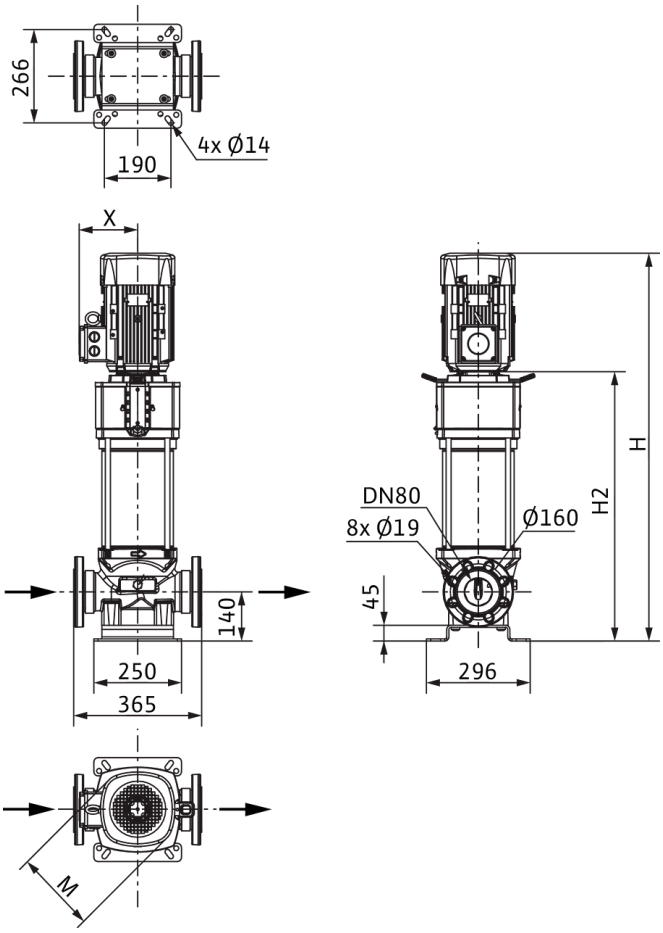

Dimensiones *H*	1593 mm
Dimensiones *H1*	222 mm
Dimensiones *L1*	183 mm
Dimensiones *X*	200 mm
Dimensiones *Ø g*	302 mm
Conexión de tubería del lado de aspiración *DNs*	DN 80
Conexión de tubería del lado de impulsión *DNd*	DN 80
Diámetro del motor *X*	218 mm

Información de pedido

Datos del producto

Marca	Wilo
Denominación del producto	HELIX V5205-2/16/V/KS/400-50
Referencia	4150909
Número EAN	4048482144269
Color	verde/plata
Cantidad mínima de pedido	1
Disponibilidad en el mercado	2010-09-01

Medidas y pesos

Longitud con embalaje	2000 mm
Longitud *L*	365 mm
Altura con embalaje	650 mm
Altura *H*	1593 mm
Ancho con embalaje	600 mm
Ancho *W*	296 mm
Peso bruto aproximado *m*	247 kg
Peso neto aproximado *m*	212 kg

Embalaje

Tipo de embalaje	Palé desechable
Propiedades del embalaje	Embalaje de transporte
Número por palé	1
Número por capa	1



Ficha técnica

Datos del producto

Denominación del producto	HELIX V5205-2/25/V/KS/400-50

Datos hidráulicos

Índice de eficiencia mínima (MEI)	≥0,7
Presión de entrada	10 bar
Presión máxima de trabajo *PN*	25 bar
Boca de impulsión	DN 80
Temperatura mínima del fluido T_{min}	-15 °C
Temperatura máxima del fluido T_{max}	90 °C
Temperatura ambiente mínima T_{min}	-15 °C
Temperatura ambiente máxima T_{max}	50 °C

Datos del motor

Alimentación eléctrica	3~400 V, 50 Hz
Tolerancia de tensión	±10 %
Potencia nominal del motor P_2	18,5 kW
Clase de eficiencia energética del motor	IE3
Intensidad nominal I_N	32,8 A
Velocidad nominal *n*	2900 1/min
Factor de potencia	0,89
Tipo de arranque	Estrella-triángulo (SD)
Rendimiento del motor 50% η_M *50%*	91,6 %
Rendimiento del motor 75% η_M *75%*	92,5 %
Rendimiento del motor 100% η_M *100%*	92,4 %
Clase de aislamiento	F
Tipo de protección del motor	IP55

Materiales

Carcasa de la bomba	Acero inoxidable
Rodete	Acero inoxidable
Eje	Acero inoxidable
Cierre mecánico	BQ1VGG
Material de la junta	FKM

Dimensiones de instalación

Conexión de tubería del lado de aspiración *DNs*	DN 80
Conexión de tubería del lado de impulsión *DNd*	DN 80

Queda reservado el derecho a realizar modificaciones.

Curvas características

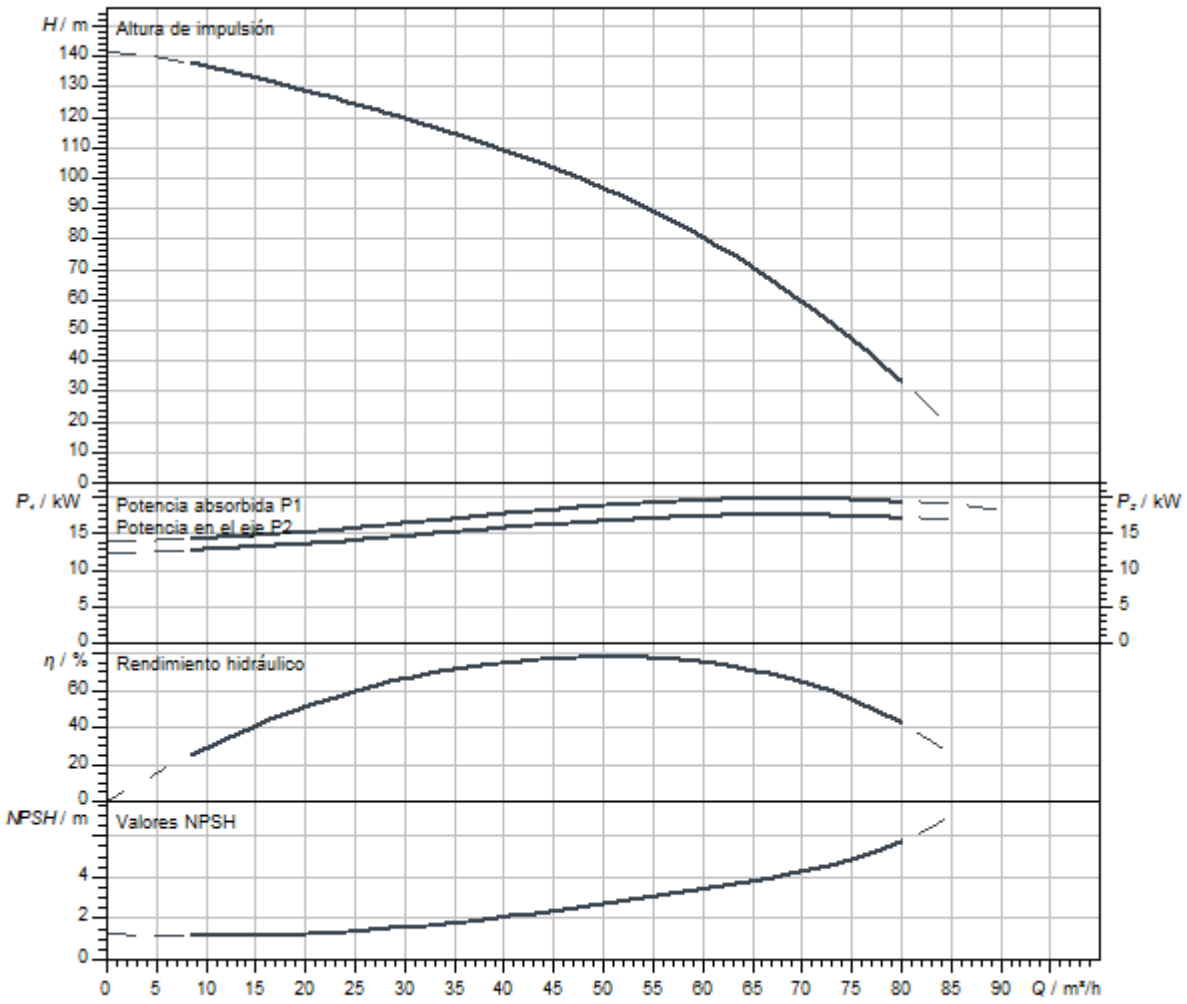

Queda reservado el derecho a realizar modificaciones.

Dimensiones y planos de dimensiones

Helix V 52

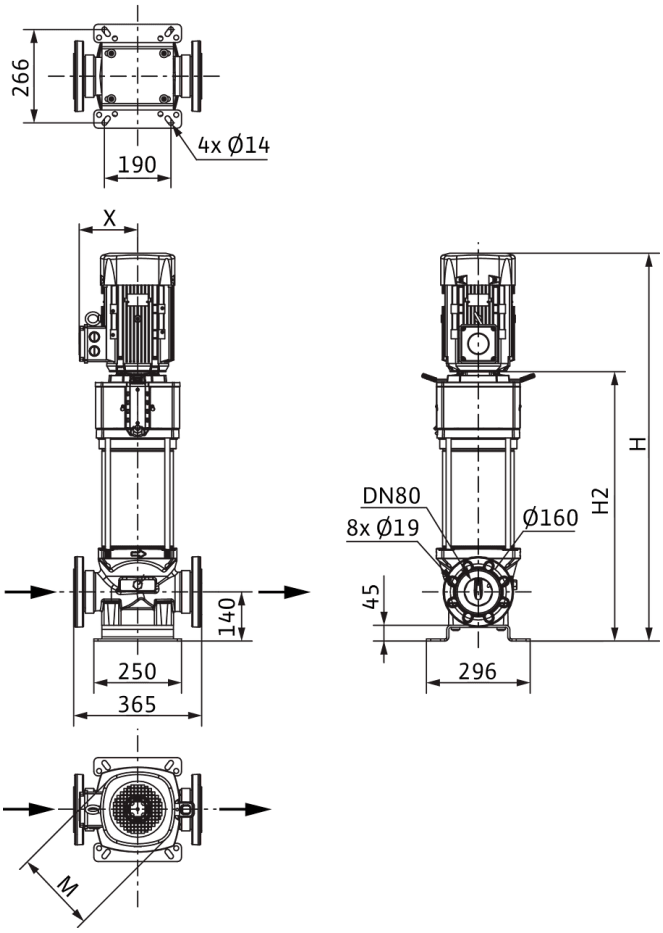

Dimensiones *H*	1593 mm
Dimensiones *H1*	222 mm
Dimensiones *L1*	183 mm
Dimensiones *X*	200 mm
Dimensiones *Ø g*	302 mm
Conexión de tubería del lado de aspiración *DNs*	DN 80
Conexión de tubería del lado de impulsión *DNd*	DN 80
Diámetro del motor *X*	218 mm

Información de pedido

Datos del producto

Marca	Wilo
Denominación del producto	HELIX V5205-2/25/V/KS/400-50
Referencia	4150915
Número EAN	4048482144320
Color	verde/plata
Cantidad mínima de pedido	1
Disponibilidad en el mercado	2010-09-01

Medidas y pesos

Longitud con embalaje	2000 mm
Longitud *L*	365 mm
Altura con embalaje	650 mm
Altura *H*	1593 mm
Ancho con embalaje	600 mm
Ancho *W*	296 mm
Peso bruto aproximado *m*	247 kg
Peso neto aproximado *m*	212 kg

Embalaje

Tipo de embalaje	Palé desechable
Propiedades del embalaje	Embalaje de transporte
Número por palé	1
Número por capa	1



Ficha técnica

Datos del producto

Denominación del producto	HELIX V5205-4/16/E/KS/400-50

Datos hidráulicos

Índice de eficiencia mínima (MEI)	≥0,7
Presión de entrada	10 bar
Presión máxima de trabajo *PN*	16 bar
Boca de impulsión	DN 80
Temperatura mínima del fluido T_{min}	-20 °C
Temperatura máxima del fluido T_{max}	120 °C
Temperatura ambiente mínima T_{min}	-15 °C
Temperatura ambiente máxima T_{max}	50 °C

Datos del motor

Alimentación eléctrica	3~400 V, 50 Hz
Tolerancia de tensión	±10 %
Potencia nominal del motor P_2	18,5 kW
Clase de eficiencia energética del motor	IE3
Intensidad nominal I_N	32,8 A
Velocidad nominal *n*	2900 1/min
Factor de potencia	0,89
Tipo de arranque	Estrella-triángulo (SD)
Rendimiento del motor 50% η_M *50%*	91,6 %
Rendimiento del motor 75% η_M *75%*	92,5 %
Rendimiento del motor 100% η_M *100%*	92,4 %
Clase de aislamiento	F
Tipo de protección del motor	IP55

Materiales

Carcasa de la bomba	fundición gris
Rodete	Acero inoxidable
Eje	Acero inoxidable
Cierre mecánico	BQ1EGG
Material de la junta	EPDM

Dimensiones de instalación

Conexión de tubería del lado de aspiración *DNs*	DN 80
Conexión de tubería del lado de impulsión *DNd*	DN 80

Queda reservado el derecho a realizar modificaciones.

Curvas características

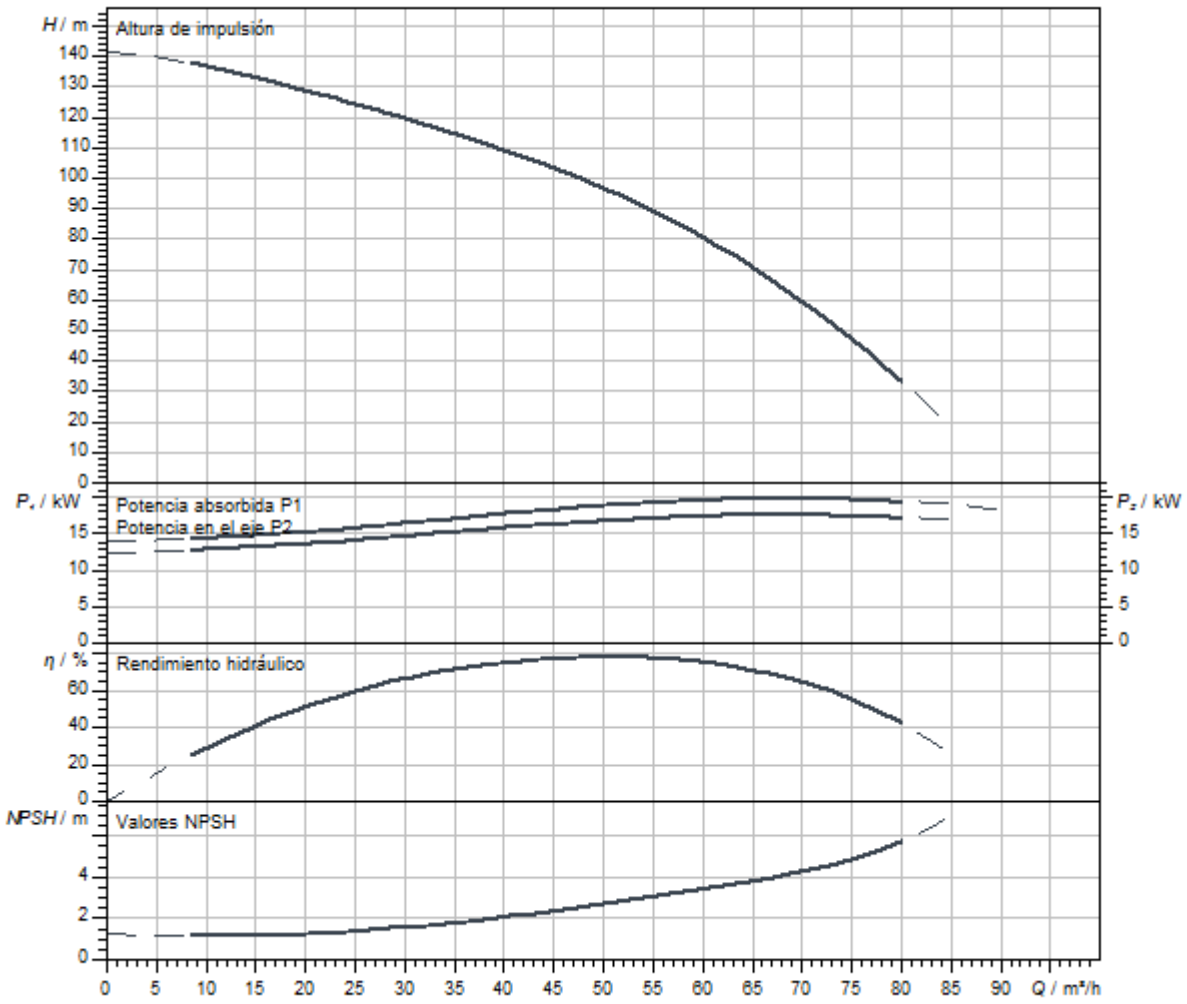

Dimensiones y planos de dimensiones

Helix V 52

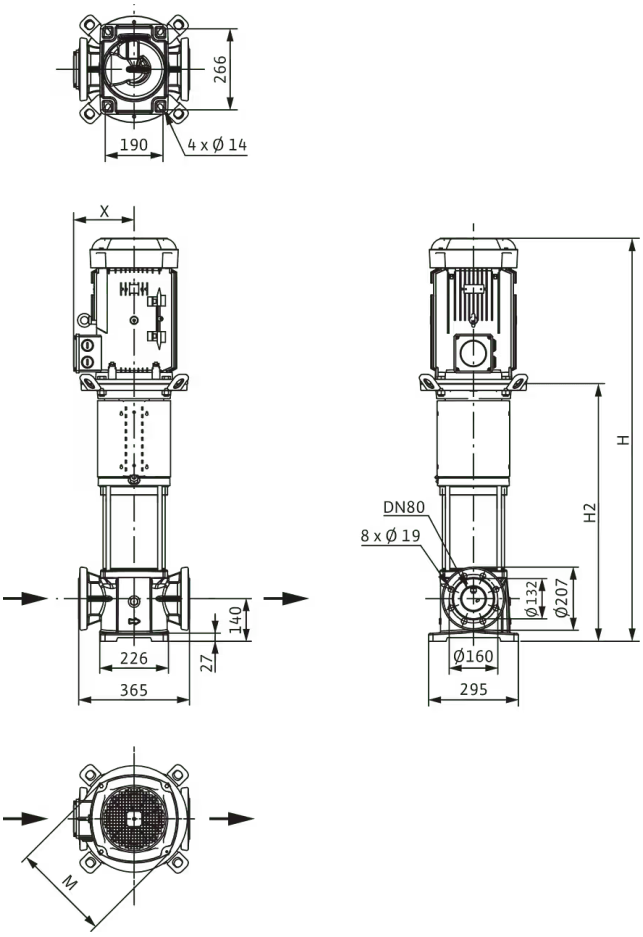

Dimensiones *H*	1562 mm
Dimensiones *H1*	222 mm
Dimensiones *L1*	183 mm
Dimensiones *X*	200 mm
Dimensiones *Ø g*	302 mm
Conexión de tubería del lado de aspiración *DNs*	DN 80
Conexión de tubería del lado de impulsión *DNd*	DN 80
Diámetro del motor *X*	218 mm

Información de pedido

Datos del producto

Marca	Wilo
Denominación del producto	HELIX V5205-4/16/E/KS/400-50
Referencia	4183435
Número EAN	4048482356495
Color	verde/plata
Cantidad mínima de pedido	1
Disponibilidad en el mercado	2014-03-01

Medidas y pesos

Longitud con embalaje	2000 mm
Longitud *L*	365 mm
Altura con embalaje	650 mm
Altura *H*	1562 mm
Ancho con embalaje	600 mm
Ancho *W*	296 mm
Peso bruto aproximado *m*	229 kg
Peso neto aproximado *m*	194 kg

Embalaje

Tipo de embalaje	Palé desechable
Propiedades del embalaje	Embalaje de transporte
Número por palé	1
Número por capa	1

Queda reservado el derecho a realizar modificaciones.



Ficha técnica

Datos del producto

Denominación del producto	HELIX V5205/2-1/16/E/KS/400-50

Datos hidráulicos

Índice de eficiencia mínima (MEI)	≥0,7
Presión de entrada	10 bar
Presión máxima de trabajo *PN*	16 bar
Boca de impulsión	DN 80
Temperatura mínima del fluido T_{min}	-20 °C
Temperatura máxima del fluido T_{max}	120 °C
Temperatura ambiente mínima T_{min}	-15 °C
Temperatura ambiente máxima T_{max}	50 °C

Datos del motor

Alimentación eléctrica	3~400 V, 50 Hz
Tolerancia de tensión	±10 %
Potencia nominal del motor P_2	18,5 kW
Clase de eficiencia energética del motor	IE3
Intensidad nominal I_N	32,8 A
Velocidad nominal *n*	2900 1/min
Factor de potencia	0,89
Tipo de arranque	Estrella-triángulo (SD)
Rendimiento del motor 50% η_M *50%*	91,6 %
Rendimiento del motor 75% η_M *75%*	92,5 %
Rendimiento del motor 100% η_M *100%*	92,4 %
Clase de aislamiento	F
Tipo de protección del motor	IP55

Materiales

Carcasa de la bomba	Acero inoxidable
Rodete	Acero inoxidable
Eje	Acero inoxidable
Cierre mecánico	BQ1EGG
Material de la junta	EPDM

Dimensiones de instalación

Conexión de tubería del lado de aspiración *DNs*	DN 80
Conexión de tubería del lado de impulsión *DNd*	DN 80

Queda reservado el derecho a realizar modificaciones.

Curvas características

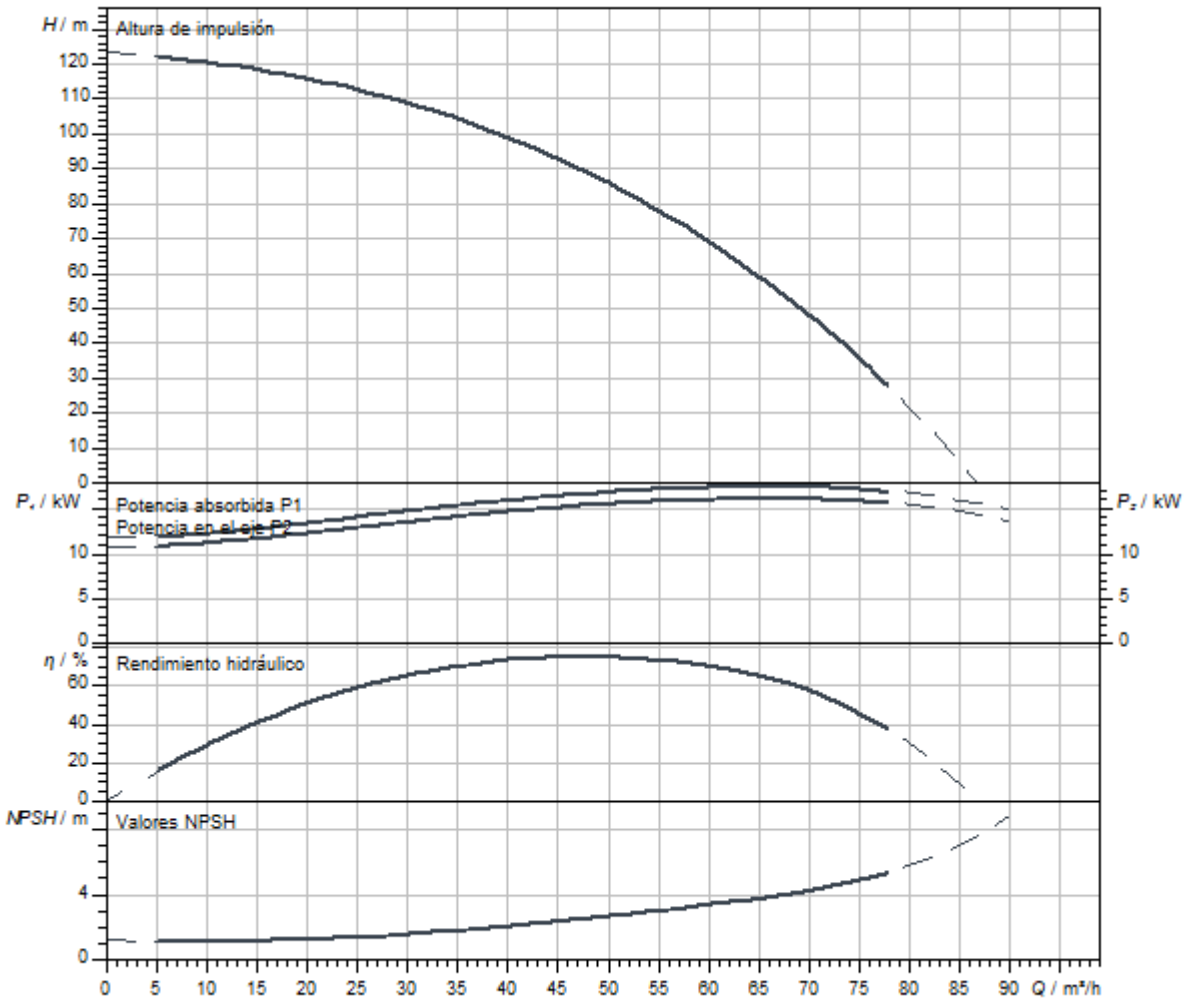

Dimensiones y planos de dimensiones

Helix V 52

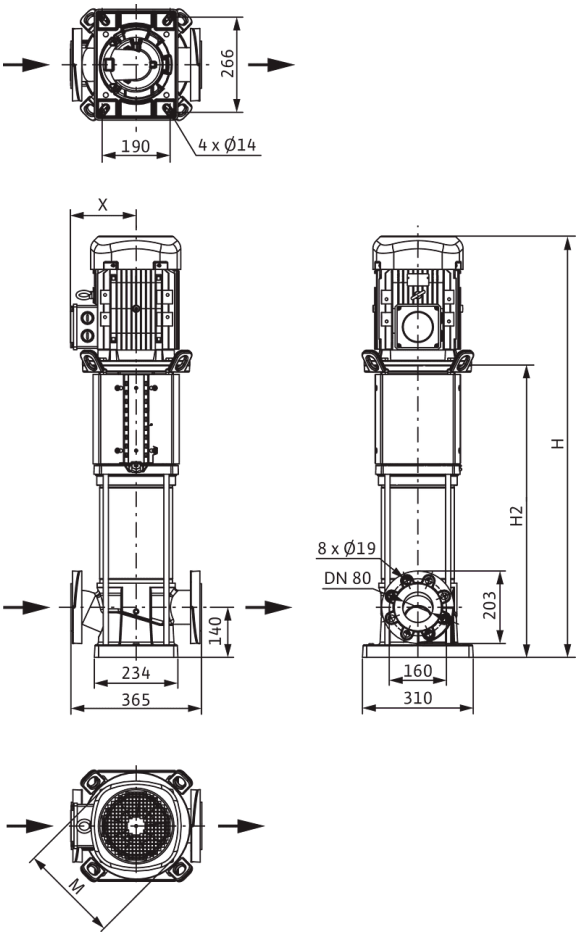

Dimensiones *H*	1526 mm
Dimensiones *H1*	222 mm
Dimensiones *L1*	183 mm
Dimensiones *X*	200 mm
Dimensiones *Ø g*	302 mm
Conexión de tubería del lado de aspiración *DNs*	DN 80
Conexión de tubería del lado de impulsión *DNd*	DN 80
Diámetro del motor *X*	218 mm

Información de pedido

Datos del producto

Marca	Wilo
Denominación del producto	HELIX V5205/2-1/16/E/KS/400-50
Referencia	4246783
Número EAN	4062679188317
Color	verde/plata
Cantidad mínima de pedido	1
Disponibilidad en el mercado	2021-09-28

Medidas y pesos

Longitud con embalaje	2000 mm
Longitud *L*	365 mm
Altura con embalaje	650 mm
Altura *H*	1526 mm
Ancho con embalaje	600 mm
Ancho *W*	296 mm
Peso bruto aproximado *m*	225 kg
Peso neto aproximado *m*	192 kg

Embalaje

Tipo de embalaje	Palé desechable
Propiedades del embalaje	Embalaje de transporte
Número por palé	1
Número por capa	1



Ficha técnica

Datos del producto

Denominación del producto	HELIX V5205/2-2/16/V/KS/400-50

Datos hidráulicos

Índice de eficiencia mínima (MEI)	≥0,7
Presión de entrada	10 bar
Presión máxima de trabajo *PN*	16 bar
Boca de impulsión	DN 80
Temperatura mínima del fluido T_{min}	-15 °C
Temperatura máxima del fluido T_{max}	90 °C
Temperatura ambiente mínima T_{min}	-15 °C
Temperatura ambiente máxima T_{max}	50 °C

Datos del motor

Alimentación eléctrica	3~400 V, 50 Hz
Tolerancia de tensión	±10 %
Potencia nominal del motor P_2	18,5 kW
Clase de eficiencia energética del motor	IE3
Intensidad nominal I_N	32,8 A
Velocidad nominal *n*	2900 1/min
Factor de potencia	0,89
Tipo de arranque	Estrella-triángulo (SD)
Rendimiento del motor 50% η_M *50%*	91,6 %
Rendimiento del motor 75% η_M *75%*	92,5 %
Rendimiento del motor 100% η_M *100%*	92,4 %
Clase de aislamiento	F
Tipo de protección del motor	IP55

Materiales

Carcasa de la bomba	Acero inoxidable
Rodete	Acero inoxidable
Eje	Acero inoxidable
Cierre mecánico	BQ1VGG
Material de la junta	FKM

Dimensiones de instalación

Conexión de tubería del lado de aspiración *DNs*	DN 80
Conexión de tubería del lado de impulsión *DNd*	DN 80

Queda reservado el derecho a realizar modificaciones.

Curvas características

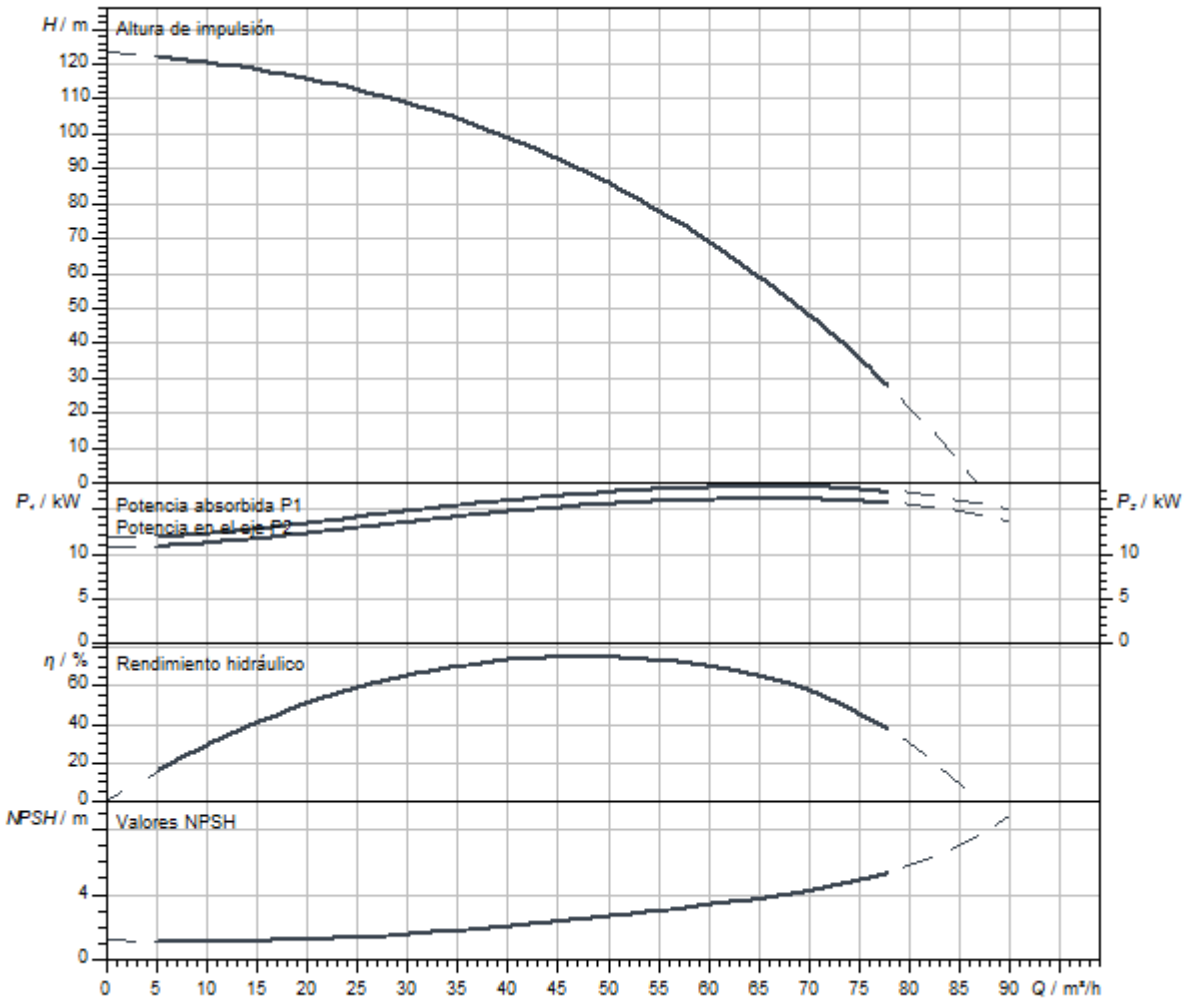

Queda reservado el derecho a realizar modificaciones.

Dimensiones y planos de dimensiones

Helix V 52

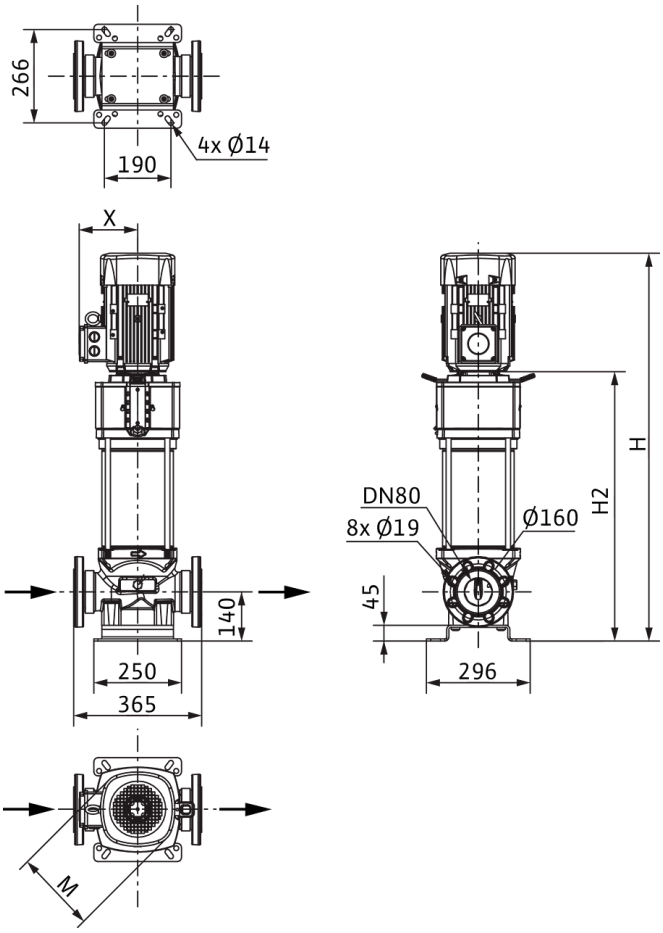

Dimensiones *H*	1593 mm
Dimensiones *H1*	222 mm
Dimensiones *L1*	183 mm
Dimensiones *X*	200 mm
Dimensiones *Ø g*	302 mm
Conexión de tubería del lado de aspiración *DNs*	DN 80
Conexión de tubería del lado de impulsión *DNd*	DN 80
Diámetro del motor *X*	218 mm

Información de pedido

Datos del producto

Marca	Wilo
Denominación del producto	HELIX V5205/2-2/16/V/KS/400-50
Referencia	4150908
Número EAN	4048482144252
Color	verde/plata
Cantidad mínima de pedido	1
Disponibilidad en el mercado	2010-09-01

Medidas y pesos

Longitud con embalaje	2000 mm
Longitud *L*	365 mm
Altura con embalaje	650 mm
Altura *H*	1593 mm
Ancho con embalaje	600 mm
Ancho *W*	296 mm
Peso bruto aproximado *m*	247 kg
Peso neto aproximado *m*	212 kg

Embalaje

Tipo de embalaje	Palé desechable
Propiedades del embalaje	Embalaje de transporte
Número por palé	1
Número por capa	1



Ficha técnica

Datos del producto

Denominación del producto	HELIX V5205/2-2/25/V/KS/400-50

Datos hidráulicos

Índice de eficiencia mínima (MEI)	≥0,7
Presión de entrada	10 bar
Presión máxima de trabajo *PN*	25 bar
Boca de impulsión	DN 80
Temperatura mínima del fluido T_{min}	-15 °C
Temperatura máxima del fluido T_{max}	90 °C
Temperatura ambiente mínima T_{min}	-15 °C
Temperatura ambiente máxima T_{max}	50 °C

Datos del motor

Alimentación eléctrica	3~400 V, 50 Hz
Tolerancia de tensión	±10 %
Potencia nominal del motor P_2	18,5 kW
Clase de eficiencia energética del motor	IE3
Intensidad nominal I_N	32,8 A
Velocidad nominal *n*	2900 1/min
Factor de potencia	0,89
Tipo de arranque	Estrella-triángulo (SD)
Rendimiento del motor 50% η_M *50%*	91,6 %
Rendimiento del motor 75% η_M *75%*	92,5 %
Rendimiento del motor 100% η_M *100%*	92,4 %
Clase de aislamiento	F
Tipo de protección del motor	IP55

Materiales

Carcasa de la bomba	Acero inoxidable
Rodete	Acero inoxidable
Eje	Acero inoxidable
Cierre mecánico	BQ1VGG
Material de la junta	FKM

Dimensiones de instalación

Conexión de tubería del lado de aspiración *DNs*	DN 80
Conexión de tubería del lado de impulsión *DNd*	DN 80

Curvas características

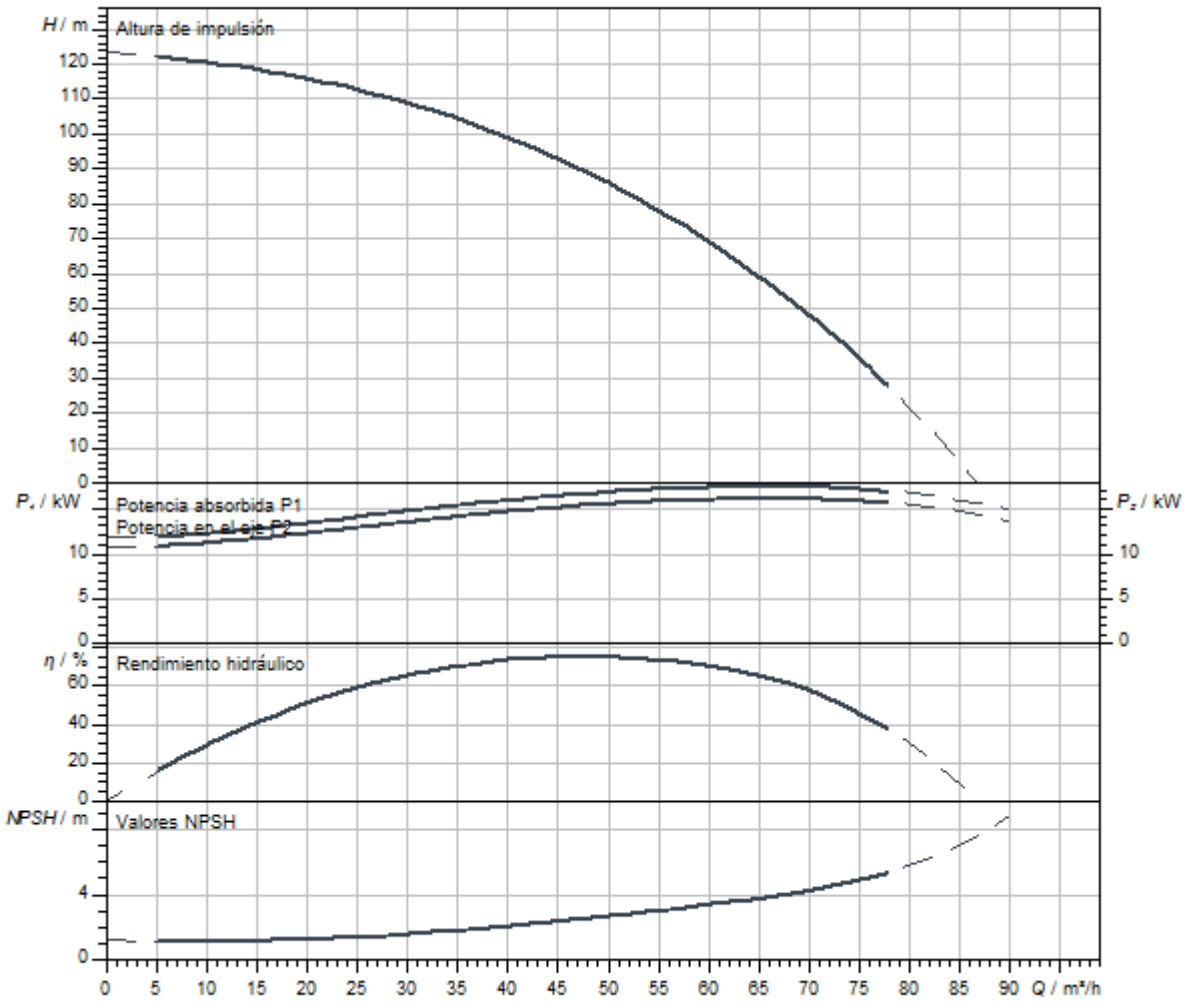

Dimensiones y planos de dimensiones

Helix V 52

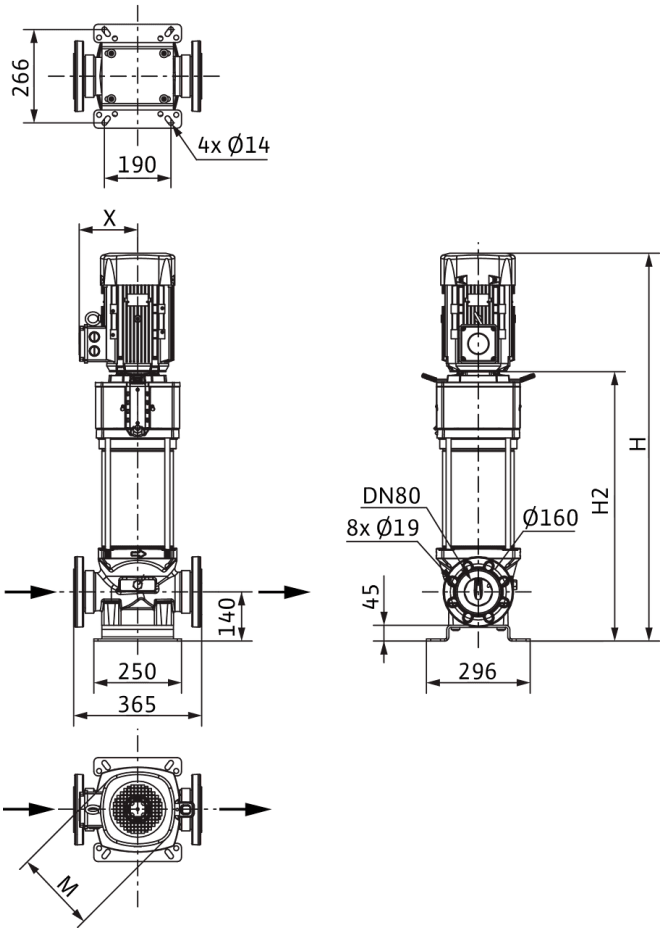

Dimensiones *H*	1593 mm
Dimensiones *H1*	222 mm
Dimensiones *L1*	183 mm
Dimensiones *X*	200 mm
Dimensiones *Ø g*	302 mm
Conexión de tubería del lado de aspiración *DNs*	DN 80
Conexión de tubería del lado de impulsión *DNd*	DN 80
Diámetro del motor *X*	218 mm

Información de pedido

Datos del producto

Marca	Wilo
Denominación del producto	HELIX V5205/2-2/25/V/KS/400-50
Referencia	4150914
Número EAN	4048482144313
Color	verde/plata
Cantidad mínima de pedido	1
Disponibilidad en el mercado	2010-09-01

Medidas y pesos

Longitud con embalaje	2000 mm
Longitud *L*	365 mm
Altura con embalaje	650 mm
Altura *H*	1593 mm
Ancho con embalaje	600 mm
Ancho *W*	296 mm
Peso bruto aproximado *m*	247 kg
Peso neto aproximado *m*	212 kg

Embalaje

Tipo de embalaje	Palé desechable
Propiedades del embalaje	Embalaje de transporte
Número por palé	1
Número por capa	1



Ficha técnica

Datos del producto

Denominación del producto	HELIX V5205/2-4/16/E/KS/400-50

Datos hidráulicos

Índice de eficiencia mínima (MEI)	≥0,7
Presión de entrada	10 bar
Presión máxima de trabajo *PN*	16 bar
Boca de impulsión	DN 80
Temperatura mínima del fluido T_{min}	-20 °C
Temperatura máxima del fluido T_{max}	120 °C
Temperatura ambiente mínima T_{min}	-15 °C
Temperatura ambiente máxima T_{max}	50 °C

Datos del motor

Alimentación eléctrica	3~400 V, 50 Hz
Tolerancia de tensión	±10 %
Potencia nominal del motor P_2	18,5 kW
Clase de eficiencia energética del motor	IE3
Intensidad nominal I_N	32,8 A
Velocidad nominal *n*	2900 1/min
Factor de potencia	0,89
Tipo de arranque	Estrella-triángulo (SD)
Rendimiento del motor 50% η_M *50%*	91,6 %
Rendimiento del motor 75% η_M *75%*	92,5 %
Rendimiento del motor 100% η_M *100%*	92,4 %
Clase de aislamiento	F
Tipo de protección del motor	IP55

Materiales

Carcasa de la bomba	fundición gris
Rodete	Acero inoxidable
Eje	Acero inoxidable
Cierre mecánico	BQ1EGG
Material de la junta	EPDM

Dimensiones de instalación

Conexión de tubería del lado de aspiración *DNs*	DN 80
Conexión de tubería del lado de impulsión *DNd*	DN 80

Queda reservado el derecho a realizar modificaciones.

Curvas características

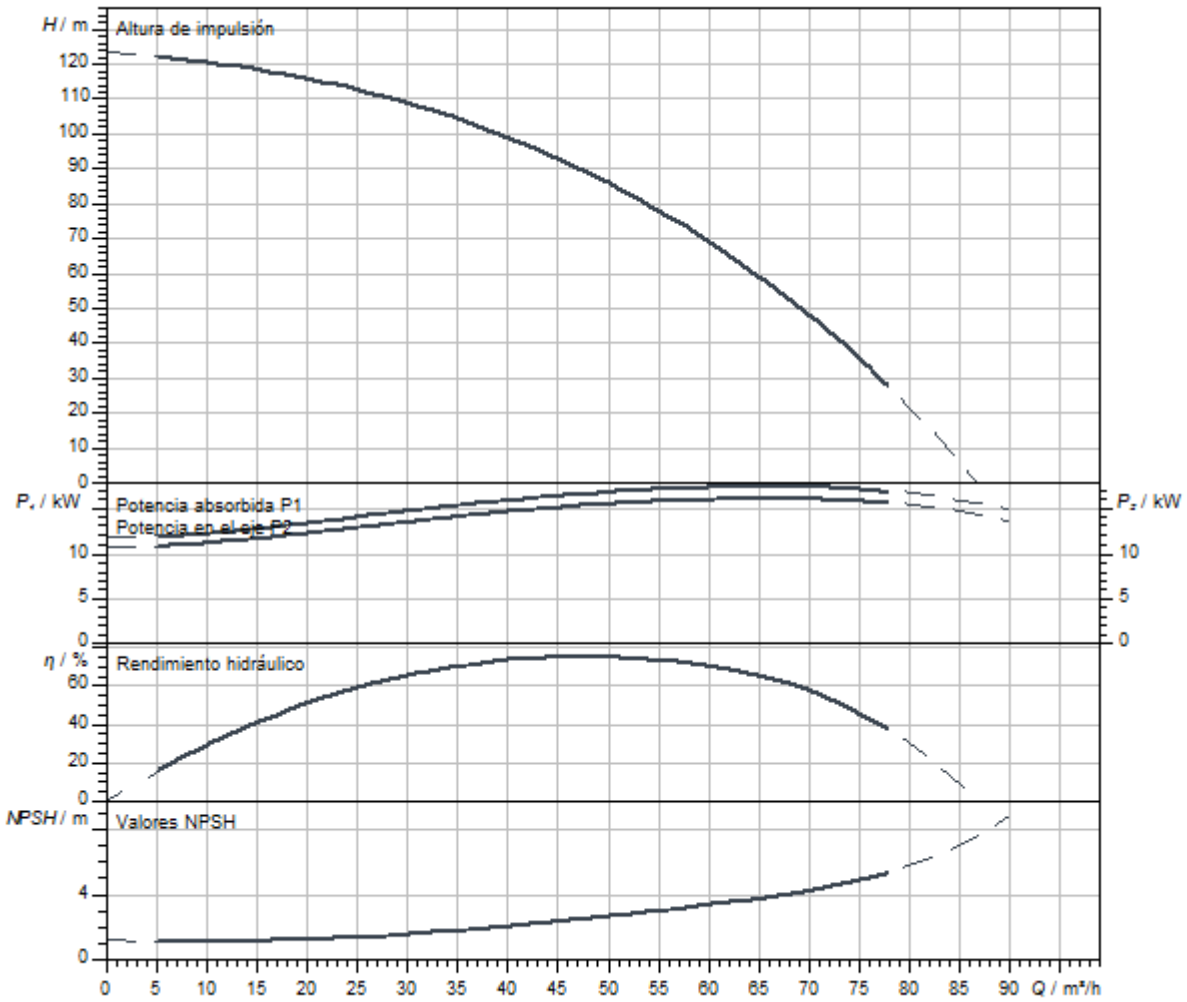

Dimensiones y planos de dimensiones

Helix V 52

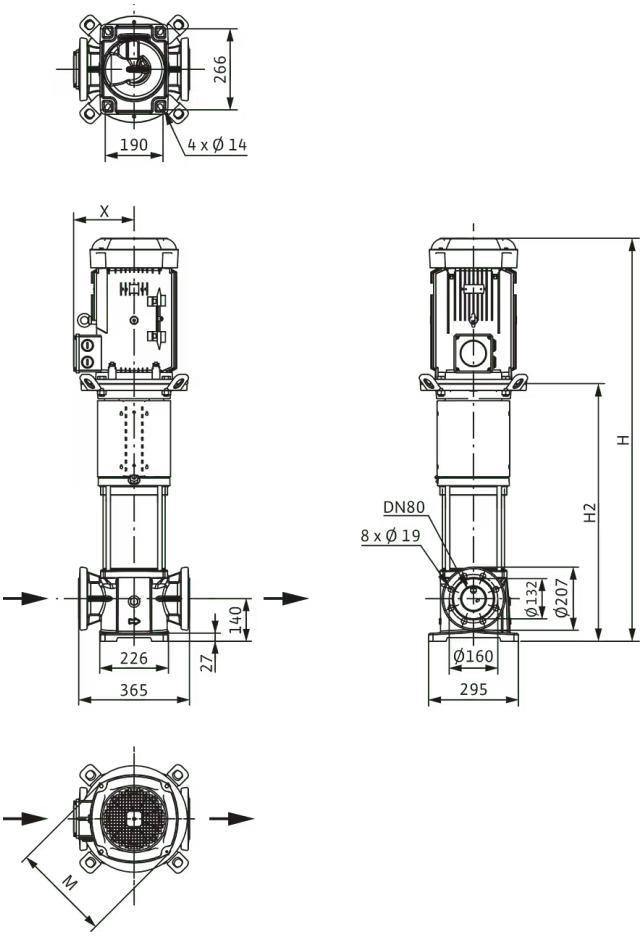

Dimensiones *H*	1562 mm
Dimensiones *H1*	222 mm
Dimensiones *L1*	183 mm
Dimensiones *X*	200 mm
Dimensiones *Ø g*	302 mm
Conexión de tubería del lado de aspiración *DNs*	DN 80
Conexión de tubería del lado de impulsión *DNd*	DN 80
Diámetro del motor *X*	218 mm

Información de pedido

Datos del producto

Marca	Wilo
Denominación del producto	HELIX V5205/2-4/16/E/KS/400-50
Referencia	4183434
Número EAN	4048482356488
Color	verde/plata
Cantidad mínima de pedido	1
Disponibilidad en el mercado	2014-03-01

Medidas y pesos

Longitud con embalaje	2000 mm
Longitud *L*	365 mm
Altura con embalaje	650 mm
Altura *H*	1562 mm
Ancho con embalaje	600 mm
Ancho *W*	296 mm
Peso bruto aproximado *m*	229 kg
Peso neto aproximado *m*	194 kg

Embalaje

Tipo de embalaje	Palé desechable
Propiedades del embalaje	Embalaje de transporte
Número por palé	1
Número por capa	1

Queda reservado el derecho a realizar modificaciones.



Ficha técnica

Datos del producto

Denominación del producto	HELIX V5206-1/25/E/KS/400-50

Datos hidráulicos

Índice de eficiencia mínima (MEI)	≥0,7
Presión de entrada	10 bar
Presión máxima de trabajo *PN*	25 bar
Boca de impulsión	DN 80
Temperatura mínima del fluido T_{min}	-20 °C
Temperatura máxima del fluido T_{max}	120 °C
Temperatura ambiente mínima T_{min}	-15 °C
Temperatura ambiente máxima T_{max}	50 °C

Datos del motor

Alimentación eléctrica	3~400 V, 50 Hz
Tolerancia de tensión	±10 %
Potencia nominal del motor P_2	22 kW
Clase de eficiencia energética del motor	IE3
Intensidad nominal I_N	39,1 A
Velocidad nominal *n*	2940 1/min
Factor de potencia	0,87
Tipo de arranque	Estrella-triángulo (SD)
Rendimiento del motor 50% η_M *50%*	92,7 %
Rendimiento del motor 75% η_M *75%*	92,7 %
Rendimiento del motor 100% η_M *100%*	92,7 %
Clase de aislamiento	F
Tipo de protección del motor	IP55

Materiales

Carcasa de la bomba	Acero inoxidable
Rodete	Acero inoxidable
Eje	Acero inoxidable
Cierre mecánico	BQ1EGG
Material de la junta	EPDM

Dimensiones de instalación

Conexión de tubería del lado de aspiración *DNs*	DN 80
Conexión de tubería del lado de impulsión *DNd*	DN 80

Queda reservado el derecho a realizar modificaciones.

Curvas características

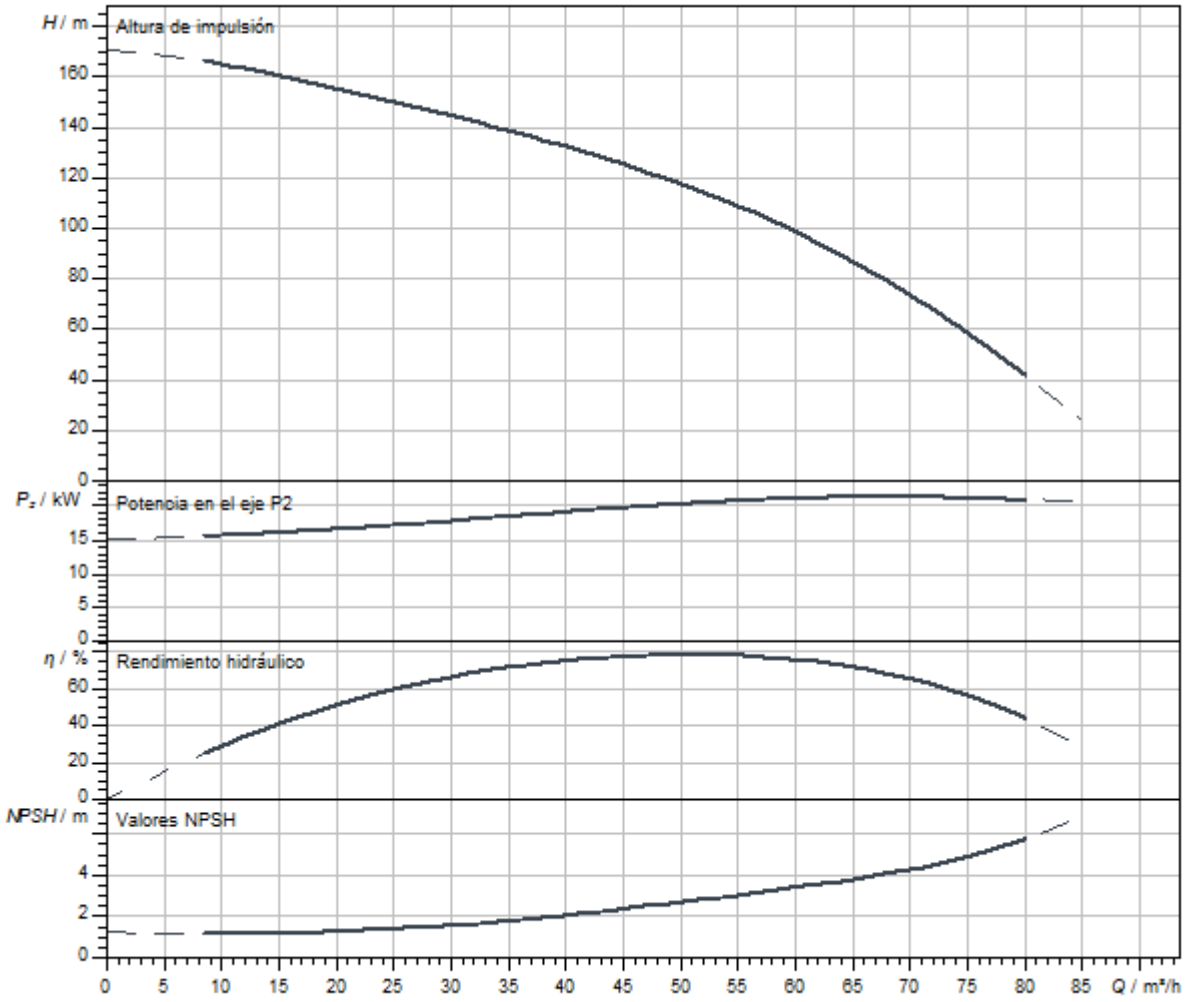

Queda reservado el derecho a realizar modificaciones.

Dimensiones y planos de dimensiones

Helix V 52

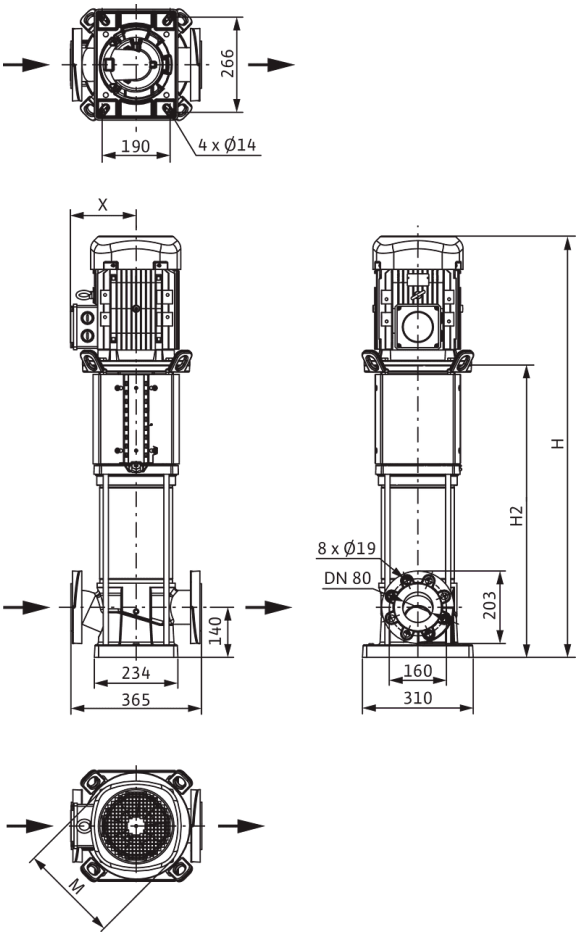

Dimensiones *H*	1626 mm
Dimensiones *H1*	222 mm
Dimensiones *L1*	183 mm
Dimensiones *X*	200 mm
Dimensiones *Ø g*	302 mm
Conexión de tubería del lado de aspiración *DNs*	DN 80
Conexión de tubería del lado de impulsión *DNd*	DN 80
Diámetro del motor *X*	218 mm

Información de pedido

Datos del producto

Marca	Wilo
Denominación del producto	HELIX V5206-1/25/E/KS/400-50
Referencia	4246789
Número EAN	4062679188379
Color	verde/plata
Cantidad mínima de pedido	1
Disponibilidad en el mercado	2021-09-28

Medidas y pesos

Longitud con embalaje	2000 mm
Longitud *L*	365 mm
Altura con embalaje	650 mm
Altura *H*	1526 mm
Ancho con embalaje	600 mm
Ancho *W*	296 mm
Peso bruto aproximado *m*	246 kg
Peso neto aproximado *m*	213 kg

Embalaje

Tipo de embalaje	Palé desechable
Propiedades del embalaje	Embalaje de transporte
Número por palé	1
Número por capa	1

Queda reservado el derecho a realizar modificaciones.



Ficha técnica

Datos del producto

Denominación del producto	HELIX V5206-2/25/V/KS/400-50

Datos hidráulicos

Índice de eficiencia mínima (MEI)	≥0,7
Presión de entrada	10 bar
Presión máxima de trabajo *PN*	25 bar
Boca de impulsión	DN 80
Temperatura mínima del fluido T_{min}	-15 °C
Temperatura máxima del fluido T_{max}	90 °C
Temperatura ambiente mínima T_{min}	-15 °C
Temperatura ambiente máxima T_{max}	50 °C

Datos del motor

Alimentación eléctrica	3~400 V, 50 Hz
Tolerancia de tensión	±10 %
Potencia nominal del motor P_2	22 kW
Clase de eficiencia energética del motor	IE3
Intensidad nominal I_N	39,1 A
Velocidad nominal *n*	2940 1/min
Factor de potencia	0,87
Tipo de arranque	Estrella-triángulo (SD)
Rendimiento del motor 50% η_M *50%*	92,7 %
Rendimiento del motor 75% η_M *75%*	92,7 %
Rendimiento del motor 100% η_M *100%*	92,7 %
Clase de aislamiento	F
Tipo de protección del motor	IP55

Materiales

Carcasa de la bomba	Acero inoxidable
Rodete	Acero inoxidable
Eje	Acero inoxidable
Cierre mecánico	BQ1VGG
Material de la junta	FKM

Dimensiones de instalación

Conexión de tubería del lado de aspiración *DNs*	DN 80
Conexión de tubería del lado de impulsión *DNd*	DN 80

Queda reservado el derecho a realizar modificaciones.

Curvas características

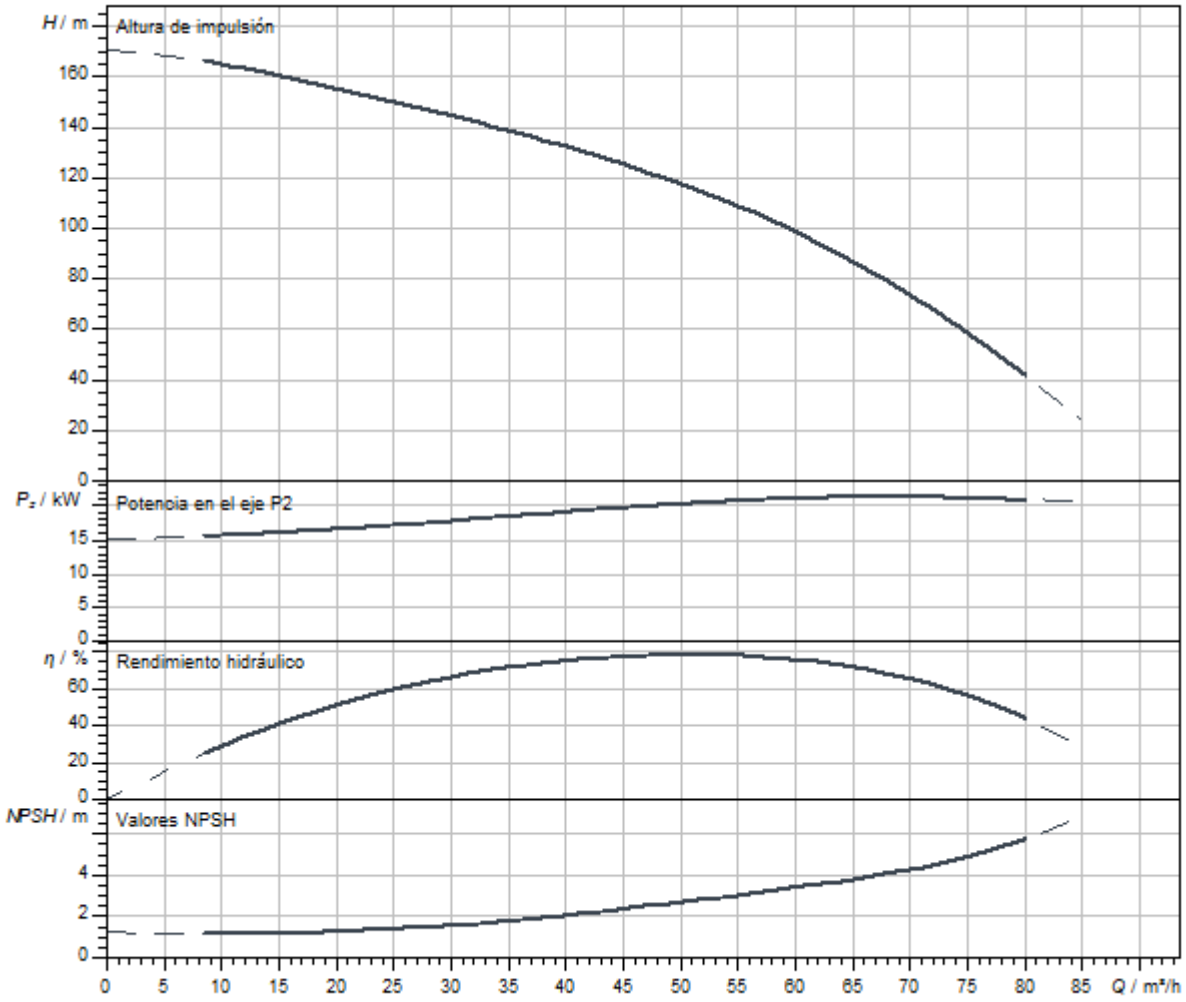

Dimensiones y planos de dimensiones

Helix V 52

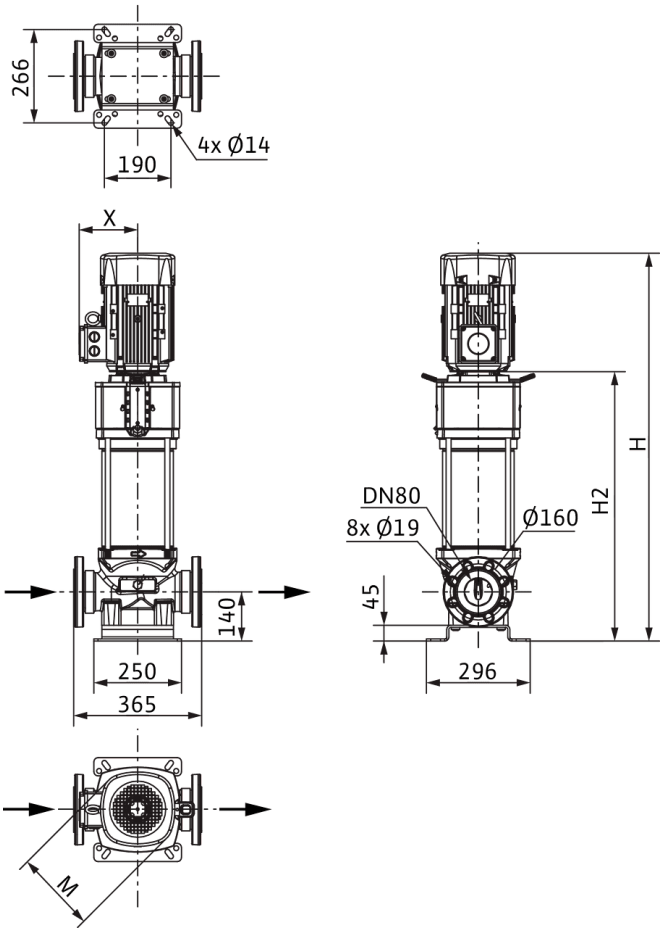

Dimensiones *H*	1693 mm
Dimensiones *H1*	222 mm
Dimensiones *L1*	183 mm
Dimensiones *X*	200 mm
Dimensiones *Ø g*	302 mm
Conexión de tubería del lado de aspiración *DNs*	DN 80
Conexión de tubería del lado de impulsión *DNd*	DN 80
Diámetro del motor *X*	218 mm

Información de pedido

Datos del producto

Marca	Wilo
Denominación del producto	HELIX V5206-2/25/V/KS/400-50
Referencia	4150918
Número EAN	4048482144351
Color	verde/plata
Cantidad mínima de pedido	1
Disponibilidad en el mercado	2010-09-01

Medidas y pesos

Longitud con embalaje	2000 mm
Longitud *L*	365 mm
Altura con embalaje	650 mm
Altura *H*	1693 mm
Ancho con embalaje	600 mm
Ancho *W*	296 mm
Peso bruto aproximado *m*	264 kg
Peso neto aproximado *m*	229 kg

Embalaje

Tipo de embalaje	Palé desechable
Propiedades del embalaje	Embalaje de transporte
Número por palé	1
Número por capa	1



Ficha técnica

Datos del producto

Denominación del producto	HELIX V5206/2-1/16/E/KS/400-50

Datos hidráulicos

Índice de eficiencia mínima (MEI)	≥0,7
Presión de entrada	10 bar
Presión máxima de trabajo *PN*	16 bar
Boca de impulsión	DN 80
Temperatura mínima del fluido T_{min}	-20 °C
Temperatura máxima del fluido T_{max}	120 °C
Temperatura ambiente mínima T_{min}	-15 °C
Temperatura ambiente máxima T_{max}	50 °C

Datos del motor

Alimentación eléctrica	3~400 V, 50 Hz
Tolerancia de tensión	±10 %
Potencia nominal del motor P_2	22 kW
Clase de eficiencia energética del motor	IE3
Intensidad nominal I_N	39,1 A
Velocidad nominal *n*	2940 1/min
Factor de potencia	0,87
Tipo de arranque	Estrella-triángulo (SD)
Rendimiento del motor 50% η_M *50%*	92,7 %
Rendimiento del motor 75% η_M *75%*	92,7 %
Rendimiento del motor 100% η_M *100%*	92,7 %
Clase de aislamiento	F
Tipo de protección del motor	IP55

Materiales

Carcasa de la bomba	Acero inoxidable
Rodete	Acero inoxidable
Eje	Acero inoxidable
Cierre mecánico	BQ1EGG
Material de la junta	EPDM

Dimensiones de instalación

Conexión de tubería del lado de aspiración *DNs*	DN 80
Conexión de tubería del lado de impulsión *DNd*	DN 80

Queda reservado el derecho a realizar modificaciones.

Curvas características

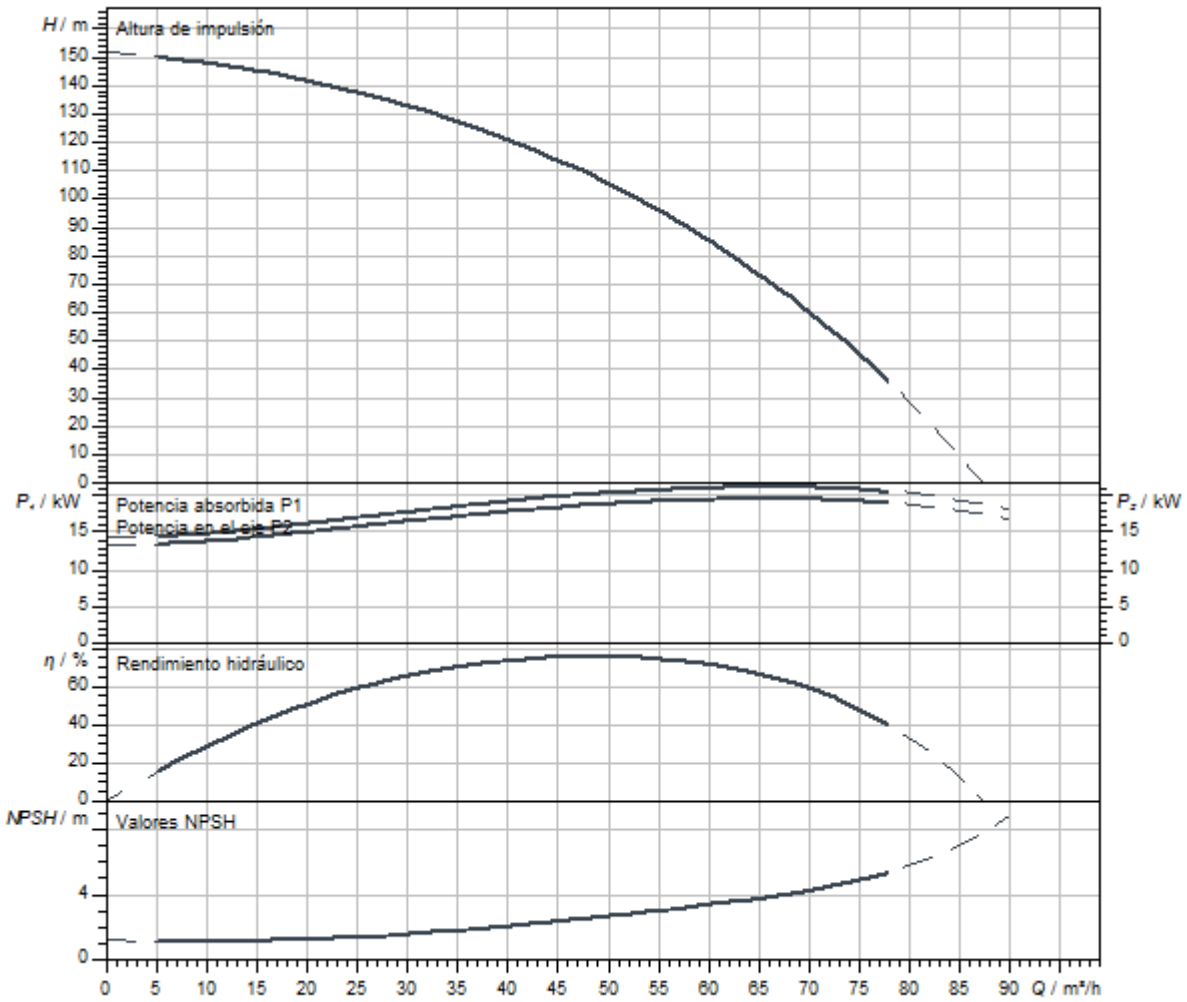

Queda reservado el derecho a realizar modificaciones.

Dimensiones y planos de dimensiones

Helix V 52

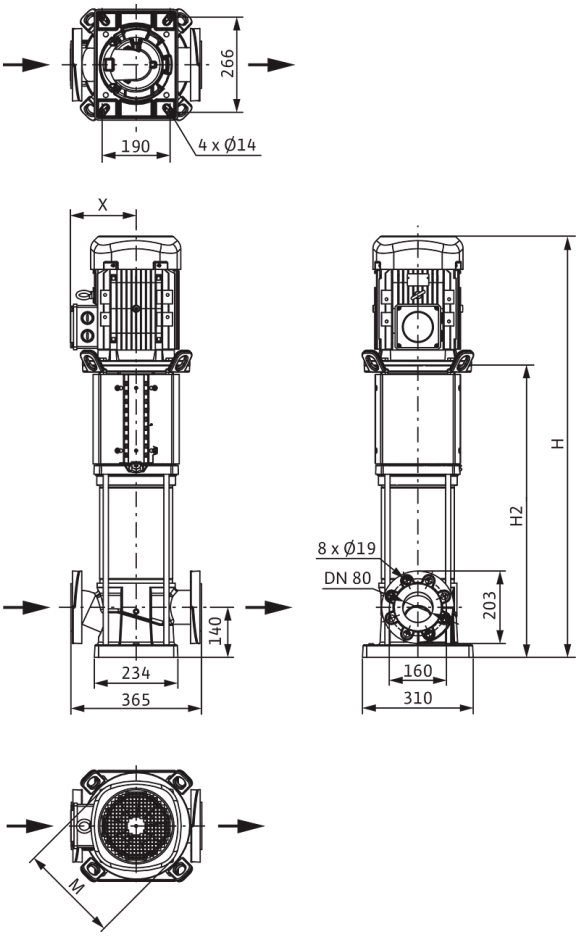

Dimensiones *H*	1626 mm
Dimensiones *H1*	222 mm
Dimensiones *L1*	183 mm
Dimensiones *X*	200 mm
Dimensiones *Ø g*	302 mm
Conexión de tubería del lado de aspiración *DNs*	DN 80
Conexión de tubería del lado de impulsión *DNd*	DN 80
Diámetro del motor *X*	218 mm

Información de pedido

Datos del producto

Marca	Wilo
Denominación del producto	HELIX V5206/2-1/16/E/KS/400-50
Referencia	4246787
Número EAN	4062679188355
Color	verde/plata
Cantidad mínima de pedido	1
Disponibilidad en el mercado	2021-09-28

Medidas y pesos

Longitud con embalaje	2000 mm
Longitud *L*	365 mm
Altura con embalaje	650 mm
Altura *H*	1626 mm
Ancho con embalaje	600 mm
Ancho *W*	296 mm
Peso bruto aproximado *m*	246 kg
Peso neto aproximado *m*	213 kg

Embalaje

Tipo de embalaje	Palé desechable
Propiedades del embalaje	Embalaje de transporte
Número por palé	1
Número por capa	1

Queda reservado el derecho a realizar modificaciones.



Ficha técnica

Datos del producto

Denominación del producto	HELIX V5206/2-1/25/E/KS/400-50

Datos hidráulicos

Índice de eficiencia mínima (MEI)	≥0,7
Presión de entrada	10 bar
Presión máxima de trabajo *PN*	25 bar
Boca de impulsión	DN 80
Temperatura mínima del fluido T_{min}	-20 °C
Temperatura máxima del fluido T_{max}	120 °C
Temperatura ambiente mínima T_{min}	-15 °C
Temperatura ambiente máxima T_{max}	50 °C

Datos del motor

Alimentación eléctrica	3~400 V, 50 Hz
Tolerancia de tensión	±10 %
Potencia nominal del motor P_2	22 kW
Clase de eficiencia energética del motor	IE3
Intensidad nominal I_N	39,1 A
Velocidad nominal *n*	2940 1/min
Factor de potencia	0,87
Tipo de arranque	Estrella-triángulo (SD)
Rendimiento del motor 50% η_M *50%*	92,7 %
Rendimiento del motor 75% η_M *75%*	92,7 %
Rendimiento del motor 100% η_M *100%*	92,7 %
Clase de aislamiento	F
Tipo de protección del motor	IP55

Materiales

Carcasa de la bomba	Acero inoxidable
Rodete	Acero inoxidable
Eje	Acero inoxidable
Cierre mecánico	BQ1EGG
Material de la junta	EPDM

Dimensiones de instalación

Conexión de tubería del lado de aspiración *DNs*	DN 80
Conexión de tubería del lado de impulsión *DNd*	DN 80

Queda reservado el derecho a realizar modificaciones.

Curvas características

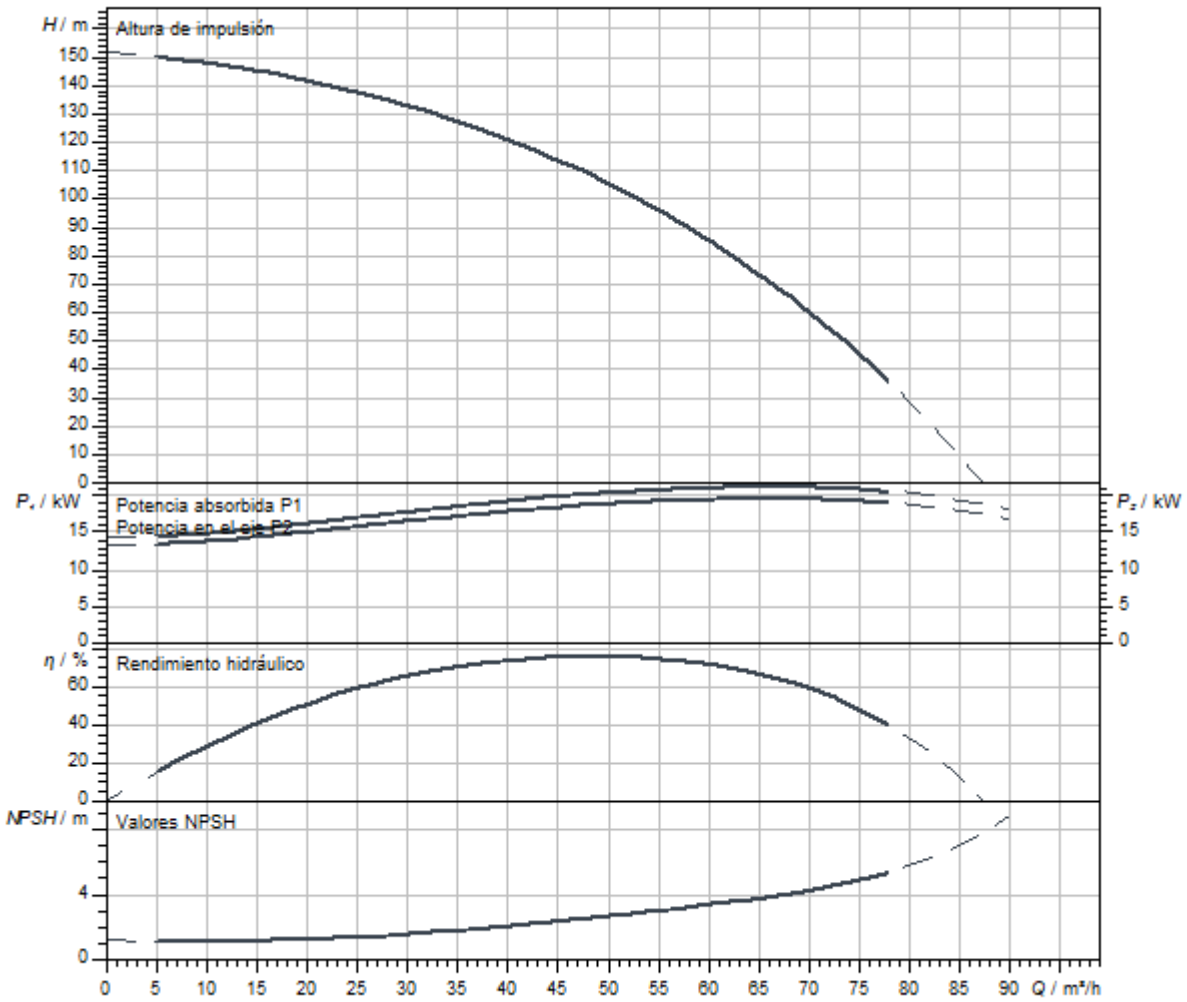

Queda reservado el derecho a realizar modificaciones.

Dimensiones y planos de dimensiones

Helix V 52

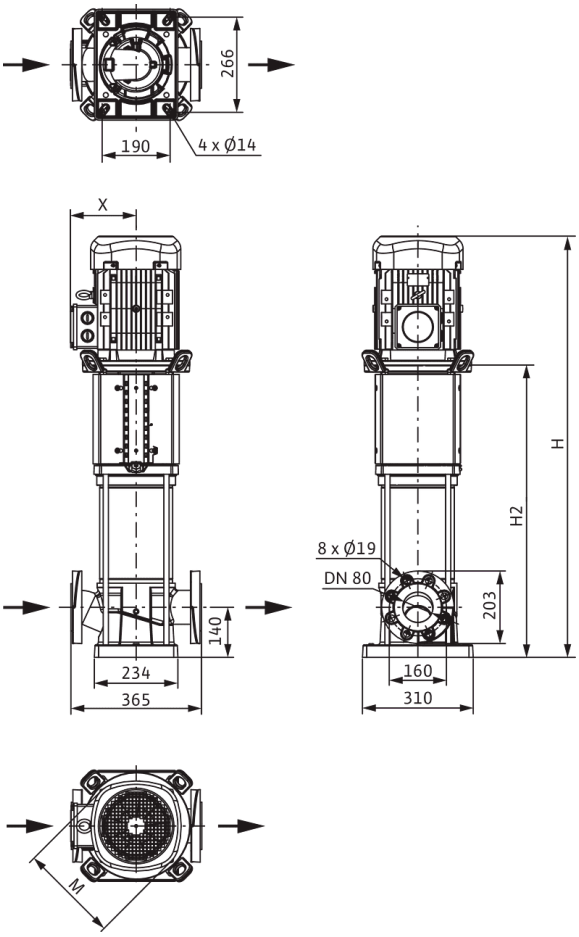

Dimensiones *H*	1626 mm
Dimensiones *H1*	222 mm
Dimensiones *L1*	183 mm
Dimensiones *X*	200 mm
Dimensiones *Ø g*	302 mm
Conexión de tubería del lado de aspiración *DNs*	DN 80
Conexión de tubería del lado de impulsión *DNd*	DN 80
Diámetro del motor *X*	218 mm

Información de pedido

Datos del producto

Marca	Wilo
Denominación del producto	HELIX V5206/2-1/25/E/KS/400-50
Referencia	4246816
Número EAN	4062679188645
Color	verde/plata
Cantidad mínima de pedido	1
Disponibilidad en el mercado	2021-09-28

Medidas y pesos

Longitud con embalaje	2000 mm
Longitud *L*	365 mm
Altura con embalaje	650 mm
Altura *H*	1626 mm
Ancho con embalaje	600 mm
Ancho *W*	296 mm
Peso bruto aproximado *m*	246 kg
Peso neto aproximado *m*	211 kg

Embalaje

Tipo de embalaje	Palé desechable
Propiedades del embalaje	Embalaje de transporte
Número por palé	1
Número por capa	1



Ficha técnica

Datos del producto

Denominación del producto	HELIX V5206/2-2/16/V/KS/400-50

Datos hidráulicos

Índice de eficiencia mínima (MEI)	≥0,7
Presión de entrada	10 bar
Presión máxima de trabajo *PN*	16 bar
Boca de impulsión	DN 80
Temperatura mínima del fluido T_{min}	-15 °C
Temperatura máxima del fluido T_{max}	90 °C
Temperatura ambiente mínima T_{min}	-15 °C
Temperatura ambiente máxima T_{max}	50 °C

Datos del motor

Alimentación eléctrica	3~400 V, 50 Hz
Tolerancia de tensión	±10 %
Potencia nominal del motor P_2	22 kW
Clase de eficiencia energética del motor	IE3
Intensidad nominal I_N	39,1 A
Velocidad nominal *n*	2940 1/min
Factor de potencia	0,87
Tipo de arranque	Estrella-triángulo (SD)
Rendimiento del motor 50% η_M *50%*	92,7 %
Rendimiento del motor 75% η_M *75%*	92,7 %
Rendimiento del motor 100% η_M *100%*	92,7 %
Clase de aislamiento	F
Tipo de protección del motor	IP55

Materiales

Carcasa de la bomba	Acero inoxidable
Rodete	Acero inoxidable
Eje	Acero inoxidable
Cierre mecánico	BQ1VGG
Material de la junta	FKM

Dimensiones de instalación

Conexión de tubería del lado de aspiración *DNs*	DN 80
Conexión de tubería del lado de impulsión *DNd*	DN 80

Curvas características

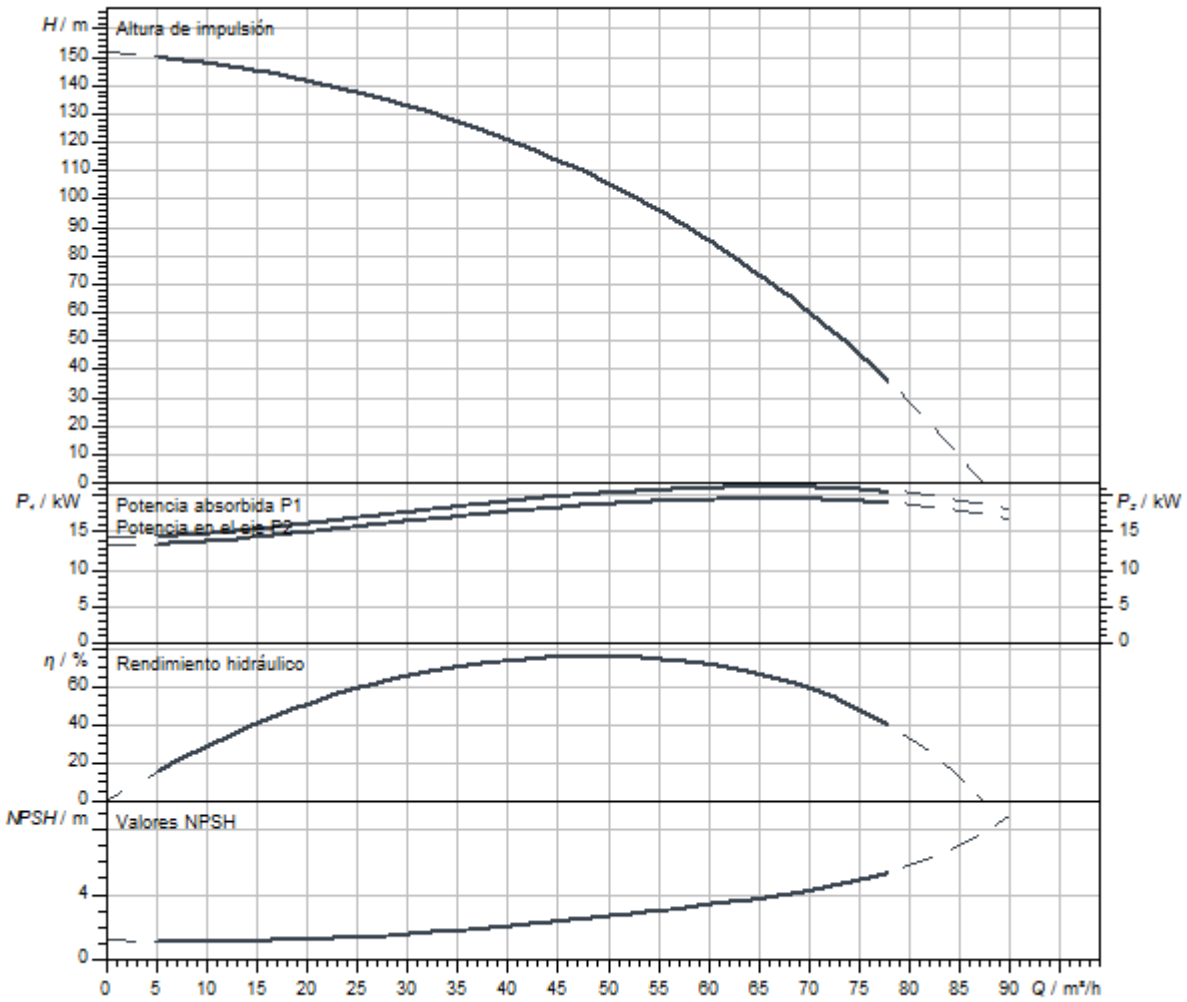

Queda reservado el derecho a realizar modificaciones.

Dimensiones y planos de dimensiones

Helix V 52

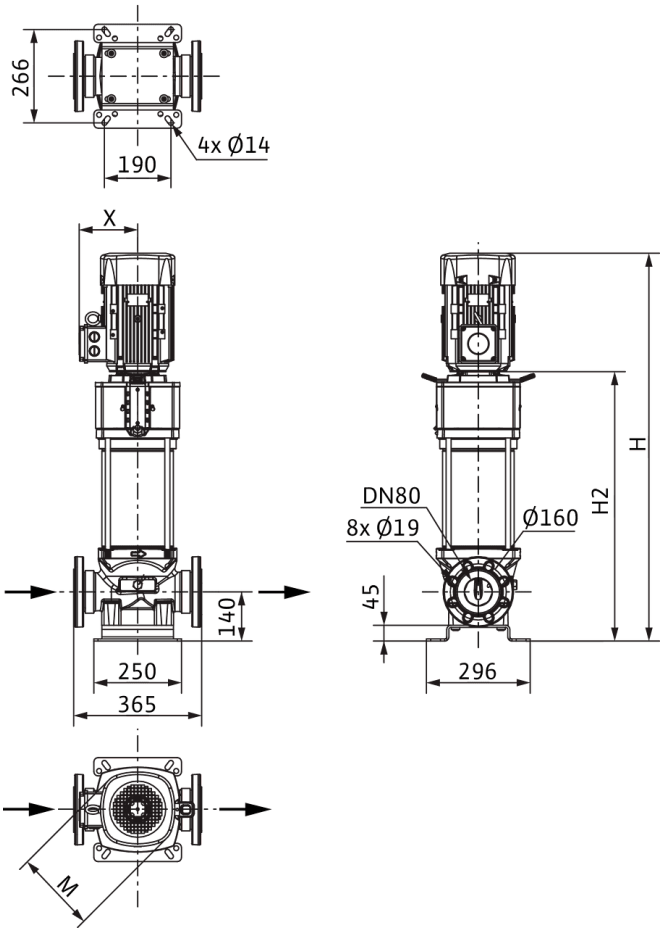

Dimensiones *H*	1693 mm
Dimensiones *H1*	222 mm
Dimensiones *L1*	183 mm
Dimensiones *X*	200 mm
Dimensiones *Ø g*	302 mm
Conexión de tubería del lado de aspiración *DNs*	DN 80
Conexión de tubería del lado de impulsión *DNd*	DN 80
Diámetro del motor *X*	218 mm

Información de pedido

Datos del producto

Marca	Wilo
Denominación del producto	HELIX V5206/2-2/16/V/KS/400-50
Referencia	4150916
Número EAN	4048482144337
Color	verde/plata
Cantidad mínima de pedido	1
Disponibilidad en el mercado	2010-09-01

Medidas y pesos

Longitud con embalaje	2000 mm
Longitud *L*	365 mm
Altura con embalaje	650 mm
Altura *H*	1693 mm
Ancho con embalaje	600 mm
Ancho *W*	296 mm
Peso bruto aproximado *m*	264 kg
Peso neto aproximado *m*	229 kg

Embalaje

Tipo de embalaje	Palé desechable
Propiedades del embalaje	Embalaje de transporte
Número por palé	1
Número por capa	1



Ficha técnica

Datos del producto

Denominación del producto	HELIX V5206/2-2/25/V/KS/400-50

Datos hidráulicos

Índice de eficiencia mínima (MEI)	≥0,7
Presión de entrada	10 bar
Presión máxima de trabajo *PN*	25 bar
Boca de impulsión	DN 80
Temperatura mínima del fluido T_{min}	-15 °C
Temperatura máxima del fluido T_{max}	90 °C
Temperatura ambiente mínima T_{min}	-15 °C
Temperatura ambiente máxima T_{max}	50 °C

Datos del motor

Alimentación eléctrica	3~400 V, 50 Hz
Tolerancia de tensión	±10 %
Potencia nominal del motor P_2	22 kW
Clase de eficiencia energética del motor	IE3
Intensidad nominal I_N	39,1 A
Velocidad nominal *n*	2940 1/min
Factor de potencia	0,87
Tipo de arranque	Estrella-triángulo (SD)
Rendimiento del motor 50% η_M *50%*	92,7 %
Rendimiento del motor 75% η_M *75%*	92,7 %
Rendimiento del motor 100% η_M *100%*	92,7 %
Clase de aislamiento	F
Tipo de protección del motor	IP55

Materiales

Carcasa de la bomba	Acero inoxidable
Rodete	Acero inoxidable
Eje	Acero inoxidable
Cierre mecánico	BQ1VGG
Material de la junta	FKM

Dimensiones de instalación

Conexión de tubería del lado de aspiración *DNs*	DN 80
Conexión de tubería del lado de impulsión *DNd*	DN 80

Queda reservado el derecho a realizar modificaciones.

Curvas características

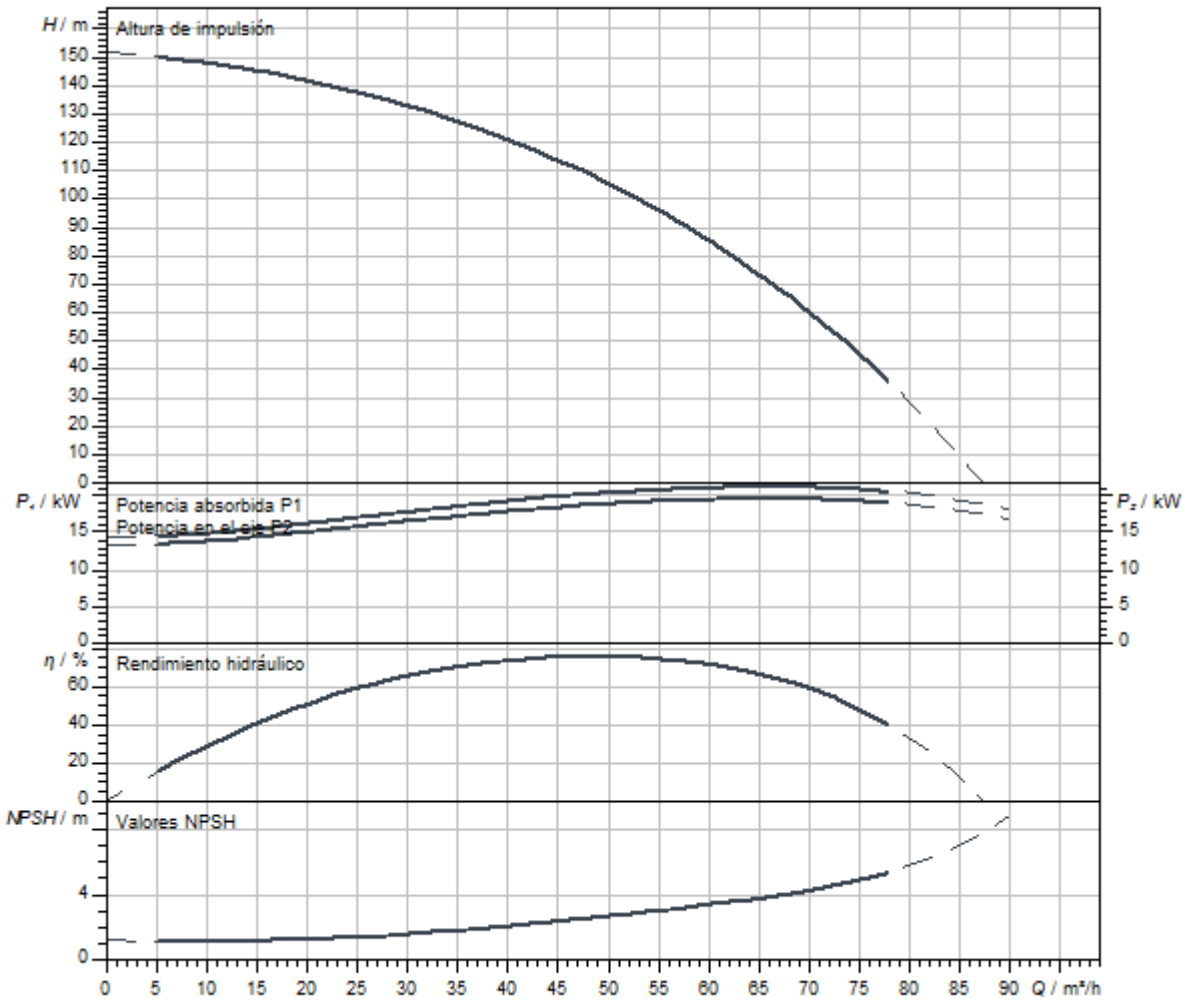

Dimensiones y planos de dimensiones

Helix V 52

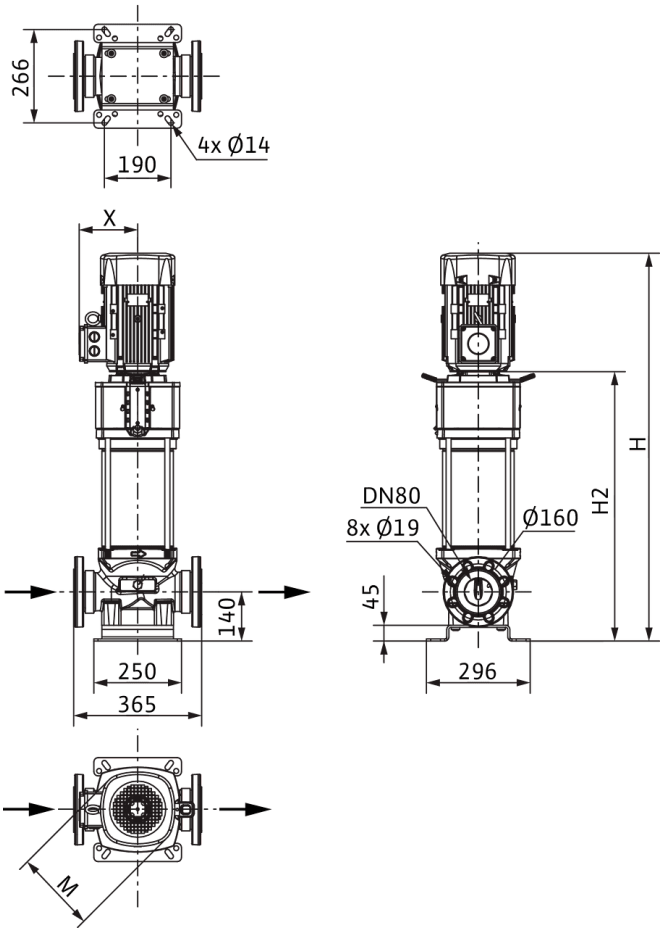

Dimensiones *H*	1693 mm
Dimensiones *H1*	222 mm
Dimensiones *L1*	183 mm
Dimensiones *X*	200 mm
Dimensiones *Ø g*	302 mm
Conexión de tubería del lado de aspiración *DNs*	DN 80
Conexión de tubería del lado de impulsión *DNd*	DN 80
Diámetro del motor *X*	218 mm

Información de pedido

Datos del producto

Marca	Wilo
Denominación del producto	HELIX V5206/2-2/25/V/KS/400-50
Referencia	4150917
Número EAN	4048482144344
Color	verde/plata
Cantidad mínima de pedido	1
Disponibilidad en el mercado	2010-09-01

Medidas y pesos

Longitud con embalaje	2000 mm
Longitud *L*	365 mm
Altura con embalaje	650 mm
Altura *H*	1693 mm
Ancho con embalaje	600 mm
Ancho *W*	296 mm
Peso bruto aproximado *m*	264 kg
Peso neto aproximado *m*	229 kg

Embalaje

Tipo de embalaje	Palé desechable
Propiedades del embalaje	Embalaje de transporte
Número por palé	1
Número por capa	1



Ficha técnica

Datos del producto

Denominación del producto	HELIX V5206/2-4/16/E/KS/400-50

Datos hidráulicos

Índice de eficiencia mínima (MEI)	≥0,7
Presión de entrada	10 bar
Presión máxima de trabajo *PN*	16 bar
Boca de impulsión	DN 80
Temperatura mínima del fluido T_{min}	-20 °C
Temperatura máxima del fluido T_{max}	120 °C
Temperatura ambiente mínima T_{min}	-15 °C
Temperatura ambiente máxima T_{max}	50 °C

Datos del motor

Alimentación eléctrica	3~400 V, 50 Hz
Tolerancia de tensión	±10 %
Potencia nominal del motor P_2	22 kW
Clase de eficiencia energética del motor	IE3
Intensidad nominal I_N	39,1 A
Velocidad nominal *n*	2940 1/min
Factor de potencia	0,87
Tipo de arranque	Estrella-triángulo (SD)
Rendimiento del motor 50% η_M *50%*	92,7 %
Rendimiento del motor 75% η_M *75%*	92,7 %
Rendimiento del motor 100% η_M *100%*	92,7 %
Clase de aislamiento	F
Tipo de protección del motor	IP55

Materiales

Carcasa de la bomba	fundición gris
Rodete	Acero inoxidable
Eje	Acero inoxidable
Cierre mecánico	BQ1EGG
Material de la junta	EPDM

Dimensiones de instalación

Conexión de tubería del lado de aspiración *DNs*	DN 80
Conexión de tubería del lado de impulsión *DNd*	DN 80

Queda reservado el derecho a realizar modificaciones.

Curvas características

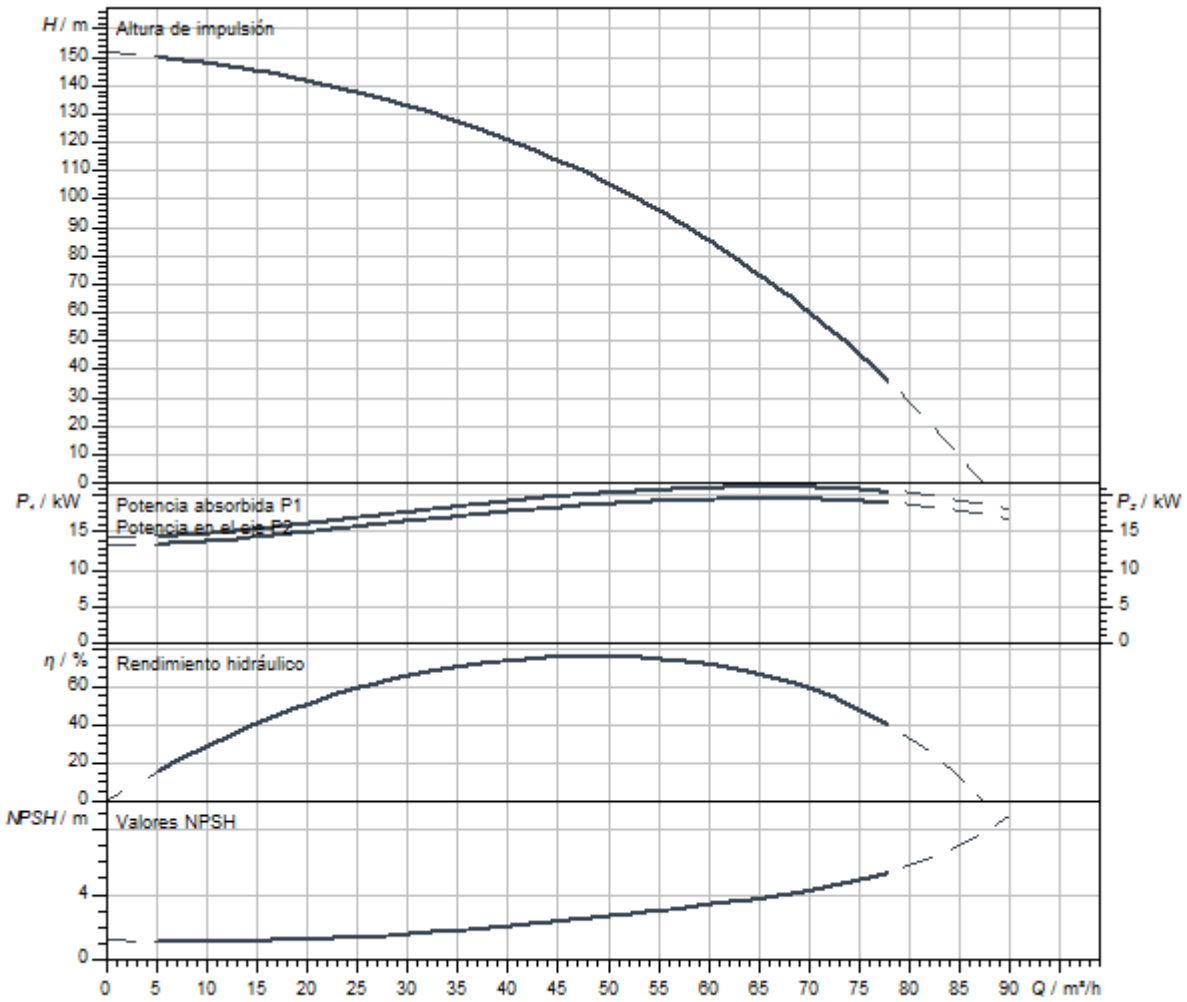

Dimensiones y planos de dimensiones

Helix V 52

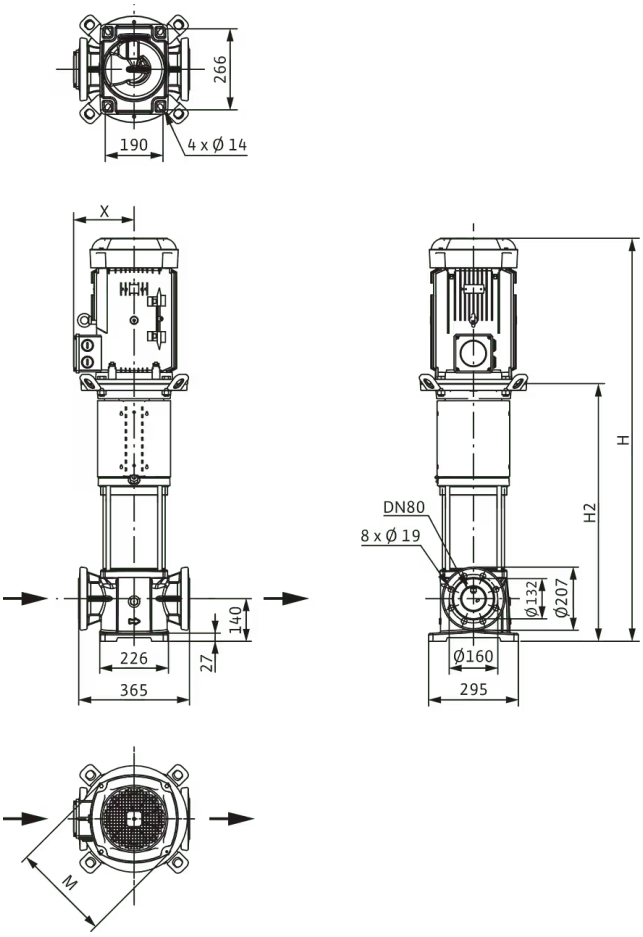

Dimensiones *H*	1662 mm
Dimensiones *H1*	222 mm
Dimensiones *L1*	183 mm
Dimensiones *X*	200 mm
Dimensiones *Ø g*	302 mm
Conexión de tubería del lado de aspiración *DNs*	DN 80
Conexión de tubería del lado de impulsión *DNd*	DN 80
Diámetro del motor *X*	218 mm

Información de pedido

Datos del producto

Marca	Wilo
Denominación del producto	HELIX V5206/2-4/16/E/KS/400-50
Referencia	4183450
Número EAN	4048482356501
Color	verde/plata
Cantidad mínima de pedido	1
Disponibilidad en el mercado	2014-03-01

Medidas y pesos

Longitud con embalaje	2000 mm
Longitud *L*	365 mm
Altura con embalaje	650 mm
Altura *H*	1662 mm
Ancho con embalaje	600 mm
Ancho *W*	296 mm
Peso bruto aproximado *m*	250 kg
Peso neto aproximado *m*	215 kg

Embalaje

Tipo de embalaje	Palé desechable
Propiedades del embalaje	Embalaje de transporte
Número por palé	1
Número por capa	1



Ficha técnica

Datos del producto

Denominación del producto	HELIX V5207-1/25/E/KS/400-50

Datos hidráulicos

Índice de eficiencia mínima (MEI)	≥0,7
Presión de entrada	10 bar
Presión máxima de trabajo *PN*	25 bar
Boca de impulsión	DN 80
Temperatura mínima del fluido T_{min}	-20 °C
Temperatura máxima del fluido T_{max}	120 °C
Temperatura ambiente mínima T_{min}	-15 °C
Temperatura ambiente máxima T_{max}	50 °C

Datos del motor

Alimentación eléctrica	3~400 V, 50 Hz
Tolerancia de tensión	±10 %
Potencia nominal del motor P_2	30 kW
Clase de eficiencia energética del motor	IE3
Intensidad nominal I_N	50,8 A
Velocidad nominal *n*	2900 1/min
Factor de potencia	0,91
Tipo de arranque	Estrella-triángulo (SD)
Rendimiento del motor 50% η_M *50%*	92,1 %
Rendimiento del motor 75% η_M *75%*	93,2 %
Rendimiento del motor 100% η_M *100%*	93,3 %
Clase de aislamiento	F
Tipo de protección del motor	IP55

Materiales

Carcasa de la bomba	Acero inoxidable
Rodete	Acero inoxidable
Eje	Acero inoxidable
Cierre mecánico	BQ1EGG
Material de la junta	EPDM

Dimensiones de instalación

Conexión de tubería del lado de aspiración *DNs*	DN 80
Conexión de tubería del lado de impulsión *DNd*	DN 80

Queda reservado el derecho a realizar modificaciones.

Curvas características

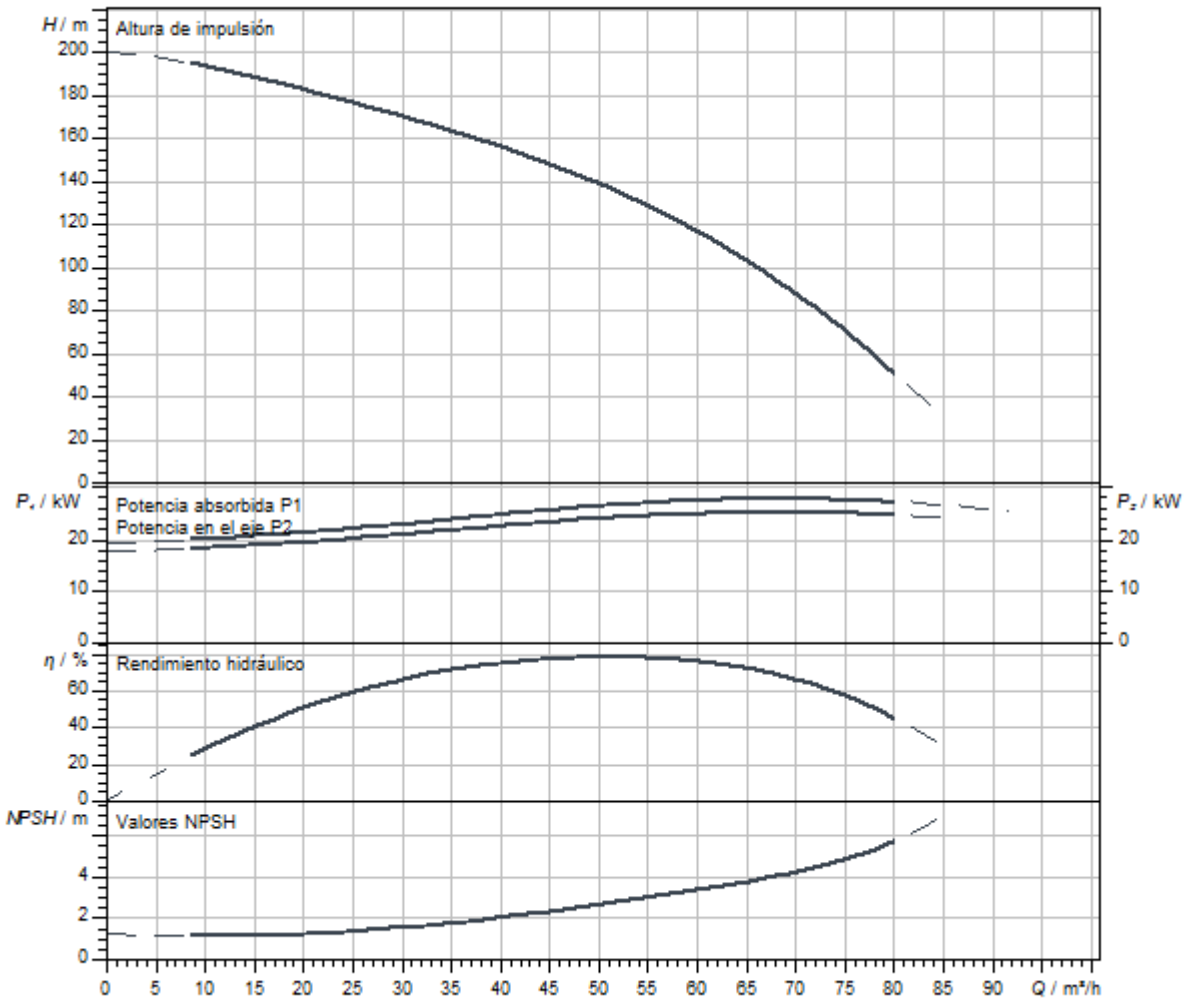

Dimensiones y planos de dimensiones

Helix V 52

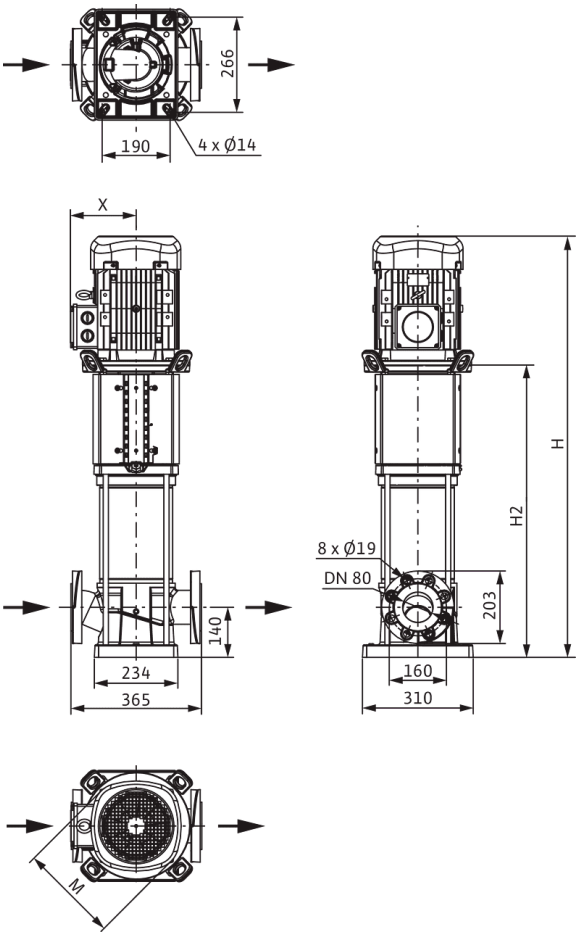

Dimensiones *H*	1841 mm
Dimensiones *H1*	222 mm
Dimensiones *L1*	183 mm
Dimensiones *X*	261 mm
Dimensiones *Ø g*	415 mm
Conexión de tubería del lado de aspiración *DNs*	DN 80
Conexión de tubería del lado de impulsión *DNd*	DN 80
Diámetro del motor *X*	255 mm

Información de pedido

Datos del producto

Marca	Wilo
Denominación del producto	HELIX V5207-1/25/E/KS/400-50
Referencia	4246791
Número EAN	4062679188393
Color	verde/plata
Cantidad mínima de pedido	1
Disponibilidad en el mercado	2021-09-28

Medidas y pesos

Longitud con embalaje	2000 mm
Longitud *L*	365 mm
Altura con embalaje	650 mm
Altura *H*	1841 mm
Ancho con embalaje	600 mm
Ancho *W*	296 mm
Peso bruto aproximado *m*	303 kg
Peso neto aproximado *m*	270 kg

Embalaje

Tipo de embalaje	Palé desechable
Propiedades del embalaje	Embalaje de transporte
Número por palé	1
Número por capa	1



Ficha técnica

Datos del producto

Denominación del producto	HELIX V5207-2/25/V/KS/400-50

Datos hidráulicos

Índice de eficiencia mínima (MEI)	≥0,7
Presión de entrada	10 bar
Presión máxima de trabajo *PN*	25 bar
Boca de impulsión	DN 80
Temperatura mínima del fluido T_{min}	-15 °C
Temperatura máxima del fluido T_{max}	90 °C
Temperatura ambiente mínima T_{min}	-15 °C
Temperatura ambiente máxima T_{max}	50 °C

Datos del motor

Alimentación eléctrica	3~400 V, 50 Hz
Tolerancia de tensión	±10 %
Potencia nominal del motor P_2	30 kW
Clase de eficiencia energética del motor	IE3
Intensidad nominal I_N	50,8 A
Velocidad nominal *n*	2900 1/min
Factor de potencia	0,91
Tipo de arranque	Estrella-triángulo (SD)
Rendimiento del motor 50% η_M *50%*	92,1 %
Rendimiento del motor 75% η_M *75%*	93,2 %
Rendimiento del motor 100% η_M *100%*	93,3 %
Clase de aislamiento	F
Tipo de protección del motor	IP55

Materiales

Carcasa de la bomba	Acero inoxidable
Rodete	Acero inoxidable
Eje	Acero inoxidable
Cierre mecánico	BQ1VGG
Material de la junta	FKM

Dimensiones de instalación

Conexión de tubería del lado de aspiración *DNs*	DN 80
Conexión de tubería del lado de impulsión *DNd*	DN 80

Queda reservado el derecho a realizar modificaciones.

Curvas características

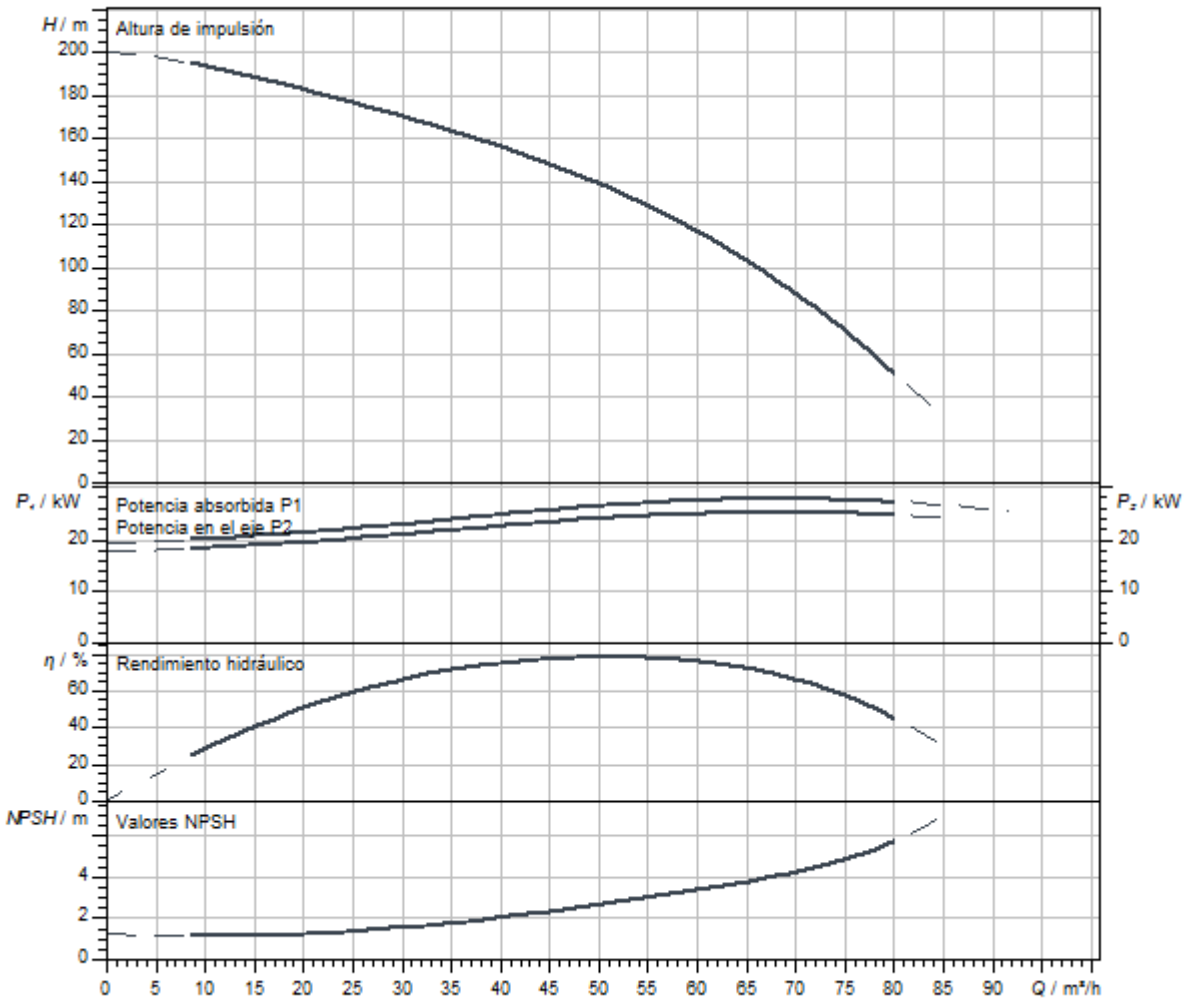

Dimensiones y planos de dimensiones

Helix V 52

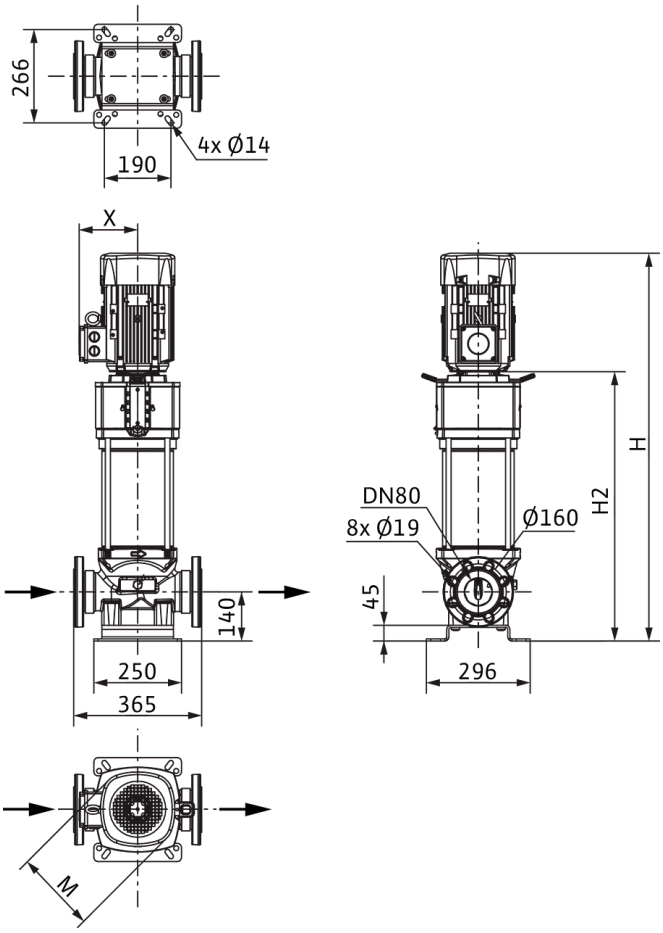

Dimensiones *H*	1908 mm
Dimensiones *H1*	222 mm
Dimensiones *L1*	183 mm
Dimensiones *X*	261 mm
Dimensiones *Ø g*	415 mm
Conexión de tubería del lado de aspiración *DNs*	DN 80
Conexión de tubería del lado de impulsión *DNd*	DN 80
Diámetro del motor *X*	255 mm

Información de pedido

Datos del producto

Marca	Wilo
Denominación del producto	HELIX V5207-2/25/V/KS/400-50
Referencia	4150920
Número EAN	4048482144375
Color	verde/plata
Cantidad mínima de pedido	1
Disponibilidad en el mercado	2010-09-01

Medidas y pesos

Longitud con embalaje	2300 mm
Longitud *L*	365 mm
Altura con embalaje	650 mm
Altura *H*	1908 mm
Ancho con embalaje	800 mm
Ancho *W*	296 mm
Peso bruto aproximado *m*	283 kg
Peso neto aproximado *m*	283 kg

Embalaje

Tipo de embalaje	Palé desechable
Propiedades del embalaje	Embalaje de transporte
Número por palé	1
Número por capa	1

Queda reservado el derecho a realizar modificaciones.



Ficha técnica

Datos del producto

Denominación del producto	HELIX V5207/2-1/25/E/KS/400-50

Datos hidráulicos

Índice de eficiencia mínima (MEI)	≥0,7
Presión de entrada	10 bar
Presión máxima de trabajo *PN*	25 bar
Boca de impulsión	DN 80
Temperatura mínima del fluido T_{min}	-20 °C
Temperatura máxima del fluido T_{max}	120 °C
Temperatura ambiente mínima T_{min}	-15 °C
Temperatura ambiente máxima T_{max}	50 °C

Datos del motor

Alimentación eléctrica	3~400 V, 50 Hz
Tolerancia de tensión	±10 %
Potencia nominal del motor P_2	30 kW
Clase de eficiencia energética del motor	IE3
Intensidad nominal I_N	50,8 A
Velocidad nominal *n*	2900 1/min
Factor de potencia	0,91
Tipo de arranque	Estrella-triángulo (SD)
Rendimiento del motor 50% η_M *50%*	92,1 %
Rendimiento del motor 75% η_M *75%*	93,2 %
Rendimiento del motor 100% η_M *100%*	93,3 %
Clase de aislamiento	F
Tipo de protección del motor	IP55

Materiales

Carcasa de la bomba	Acero inoxidable
Rodete	Acero inoxidable
Eje	Acero inoxidable
Cierre mecánico	BQ1EGG
Material de la junta	EPDM

Dimensiones de instalación

Conexión de tubería del lado de aspiración *DNs*	DN 80
Conexión de tubería del lado de impulsión *DNd*	DN 80

Queda reservado el derecho a realizar modificaciones.

Curvas características

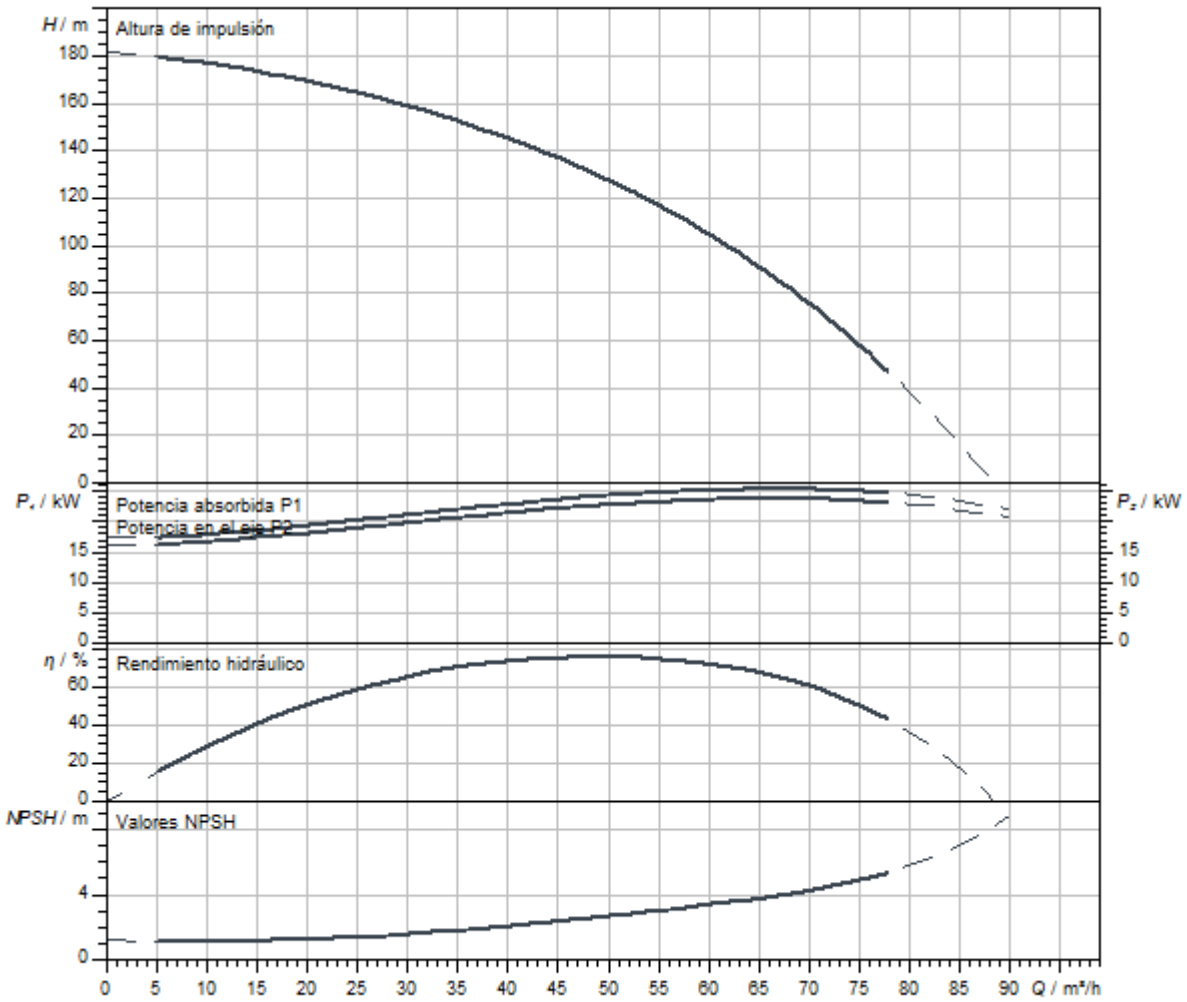

Dimensiones y planos de dimensiones

Helix V 52

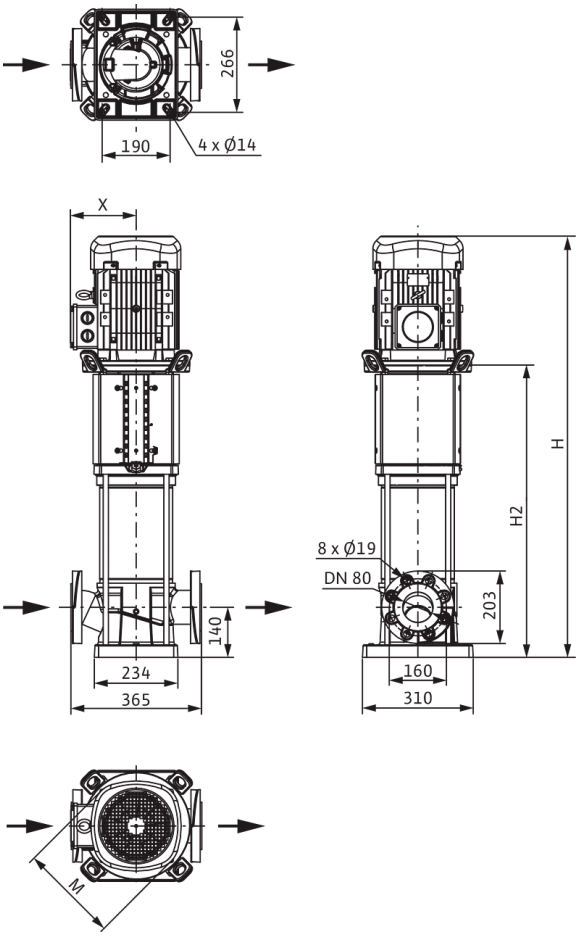

Dimensiones *H*	1841 mm
Dimensiones *H1*	222 mm
Dimensiones *L1*	183 mm
Dimensiones *X*	261 mm
Dimensiones *Ø g*	415 mm
Conexión de tubería del lado de aspiración *DNs*	DN 80
Conexión de tubería del lado de impulsión *DNd*	DN 80
Diámetro del motor *X*	255 mm

Información de pedido

Datos del producto

Marca	Wilo
Denominación del producto	HELIX V5207/2-1/25/E/KS/400-50
Referencia	4246790
Número EAN	4062679188386
Color	verde/plata
Cantidad mínima de pedido	1
Disponibilidad en el mercado	2021-09-28

Medidas y pesos

Longitud con embalaje	2000 mm
Longitud *L*	365 mm
Altura con embalaje	650 mm
Altura *H*	1841 mm
Ancho con embalaje	600 mm
Ancho *W*	296 mm
Peso bruto aproximado *m*	303 kg
Peso neto aproximado *m*	270 kg

Embalaje

Tipo de embalaje	Palé desechable
Propiedades del embalaje	Embalaje de transporte
Número por palé	1
Número por capa	1



Ficha técnica

Datos del producto

Denominación del producto	HELIX V5207/2-2/25/V/KS/400-50

Datos hidráulicos

Índice de eficiencia mínima (MEI)	≥0,7
Presión de entrada	10 bar
Presión máxima de trabajo *PN*	25 bar
Boca de impulsión	DN 80
Temperatura mínima del fluido T_{min}	-15 °C
Temperatura máxima del fluido T_{max}	90 °C
Temperatura ambiente mínima T_{min}	-15 °C
Temperatura ambiente máxima T_{max}	50 °C

Datos del motor

Alimentación eléctrica	3~400 V, 50 Hz
Tolerancia de tensión	±10 %
Potencia nominal del motor P_2	30 kW
Clase de eficiencia energética del motor	IE3
Intensidad nominal I_N	50,8 A
Velocidad nominal *n*	2900 1/min
Factor de potencia	0,91
Tipo de arranque	Estrella-triángulo (SD)
Rendimiento del motor 50% η_M *50%*	92,1 %
Rendimiento del motor 75% η_M *75%*	93,2 %
Rendimiento del motor 100% η_M *100%*	93,3 %
Clase de aislamiento	F
Tipo de protección del motor	IP55

Materiales

Carcasa de la bomba	Acero inoxidable
Rodete	Acero inoxidable
Eje	Acero inoxidable
Cierre mecánico	BQ1VGG
Material de la junta	FKM

Dimensiones de instalación

Conexión de tubería del lado de aspiración *DNs*	DN 80
Conexión de tubería del lado de impulsión *DNd*	DN 80

Queda reservado el derecho a realizar modificaciones.

Curvas características

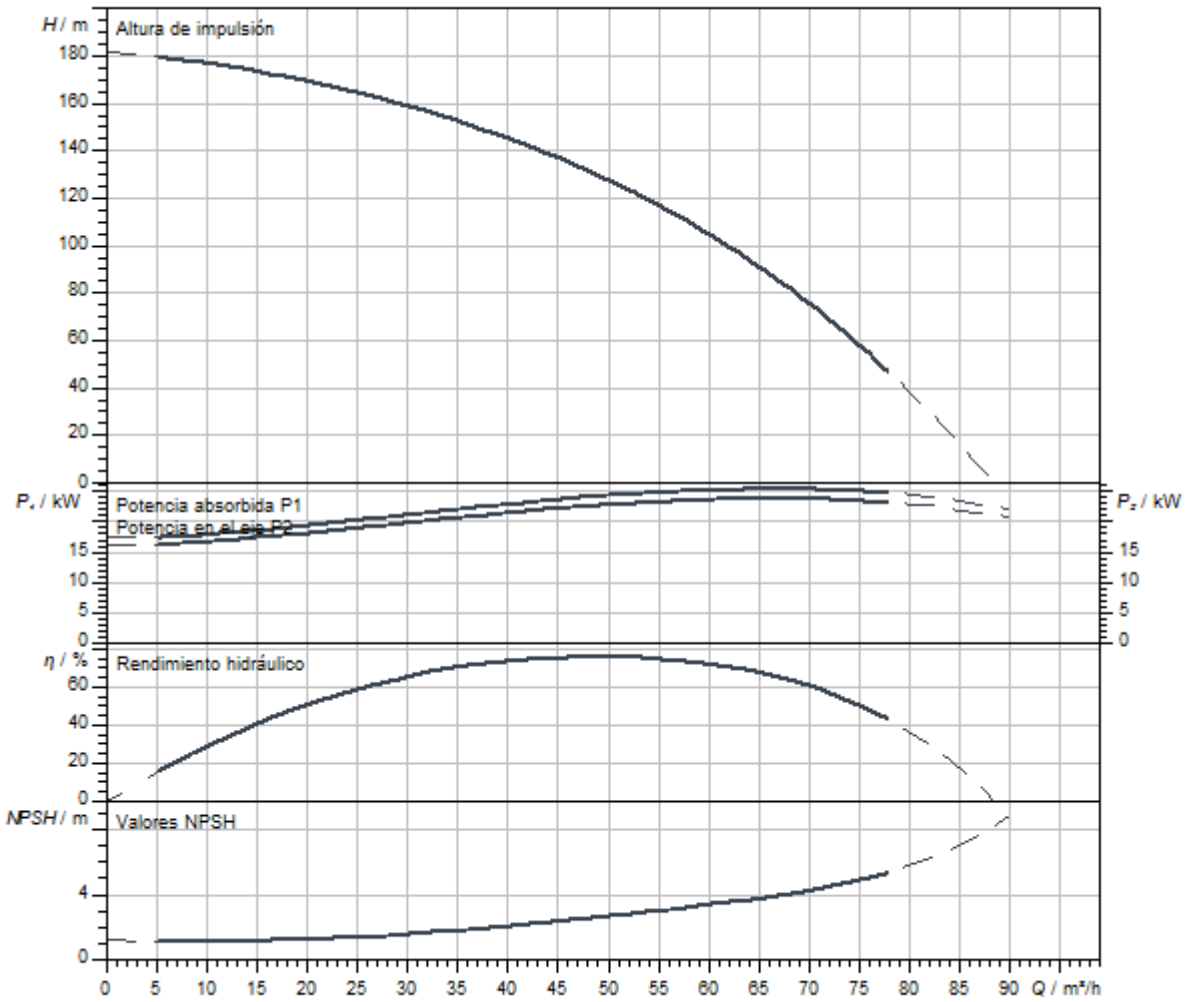

Dimensiones y planos de dimensiones

Helix V 52

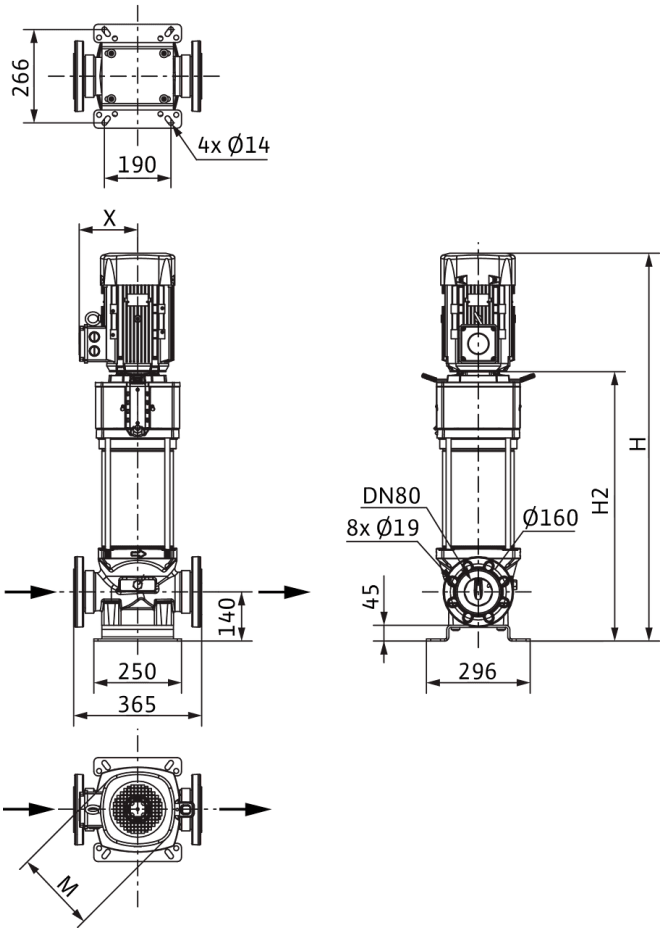

Dimensiones *H*	1908 mm
Dimensiones *H1*	222 mm
Dimensiones *L1*	183 mm
Dimensiones *X*	261 mm
Dimensiones *Ø g*	415 mm
Conexión de tubería del lado de aspiración *DNs*	DN 80
Conexión de tubería del lado de impulsión *DNd*	DN 80
Diámetro del motor *X*	255 mm

Información de pedido

Datos del producto

Marca	Wilo
Denominación del producto	HELIX V5207/2-2/25/V/KS/400-50
Referencia	4150919
Número EAN	4048482144368
Color	verde/plata
Cantidad mínima de pedido	1
Disponibilidad en el mercado	2010-09-01

Medidas y pesos

Longitud con embalaje	2300 mm
Longitud *L*	365 mm
Altura con embalaje	650 mm
Altura *H*	1908 mm
Ancho con embalaje	800 mm
Ancho *W*	296 mm
Peso bruto aproximado *m*	283 kg
Peso neto aproximado *m*	283 kg

Embalaje

Tipo de embalaje	Palé desechable
Propiedades del embalaje	Embalaje de transporte
Número por palé	1
Número por capa	1



Ficha técnica

Datos del producto

Denominación del producto	HELIX V5208-1/25/E/KS/400-50

Datos hidráulicos

Índice de eficiencia mínima (MEI)	≥0,7
Presión de entrada	10 bar
Presión máxima de trabajo *PN*	25 bar
Boca de impulsión	DN 80
Temperatura mínima del fluido T_{min}	-20 °C
Temperatura máxima del fluido T_{max}	120 °C
Temperatura ambiente mínima T_{min}	-15 °C
Temperatura ambiente máxima T_{max}	50 °C

Datos del motor

Alimentación eléctrica	3~400 V, 50 Hz
Tolerancia de tensión	±10 %
Potencia nominal del motor P_2	30 kW
Clase de eficiencia energética del motor	IE3
Intensidad nominal I_N	50,8 A
Velocidad nominal *n*	2900 1/min
Factor de potencia	0,91
Tipo de arranque	Estrella-triángulo (SD)
Rendimiento del motor 50% η_M *50%*	92,1 %
Rendimiento del motor 75% η_M *75%*	93,2 %
Rendimiento del motor 100% η_M *100%*	93,3 %
Clase de aislamiento	F
Tipo de protección del motor	IP55

Materiales

Carcasa de la bomba	Acero inoxidable
Rodete	Acero inoxidable
Eje	Acero inoxidable
Cierre mecánico	BQ1EGG
Material de la junta	EPDM

Dimensiones de instalación

Conexión de tubería del lado de aspiración *DNs*	DN 80
Conexión de tubería del lado de impulsión *DNd*	DN 80

Queda reservado el derecho a realizar modificaciones.

Curvas características

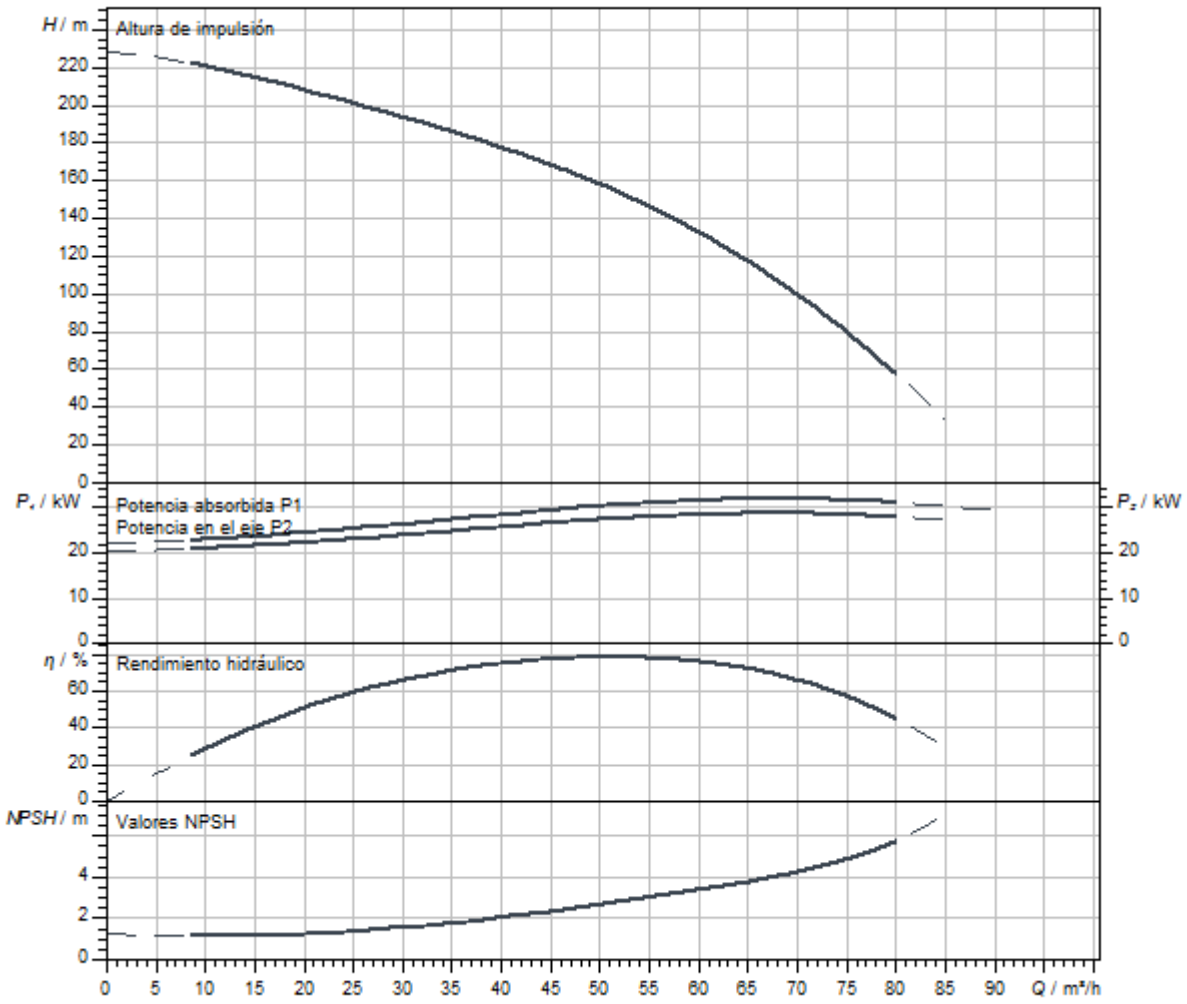

Dimensiones y planos de dimensiones

Helix V 52

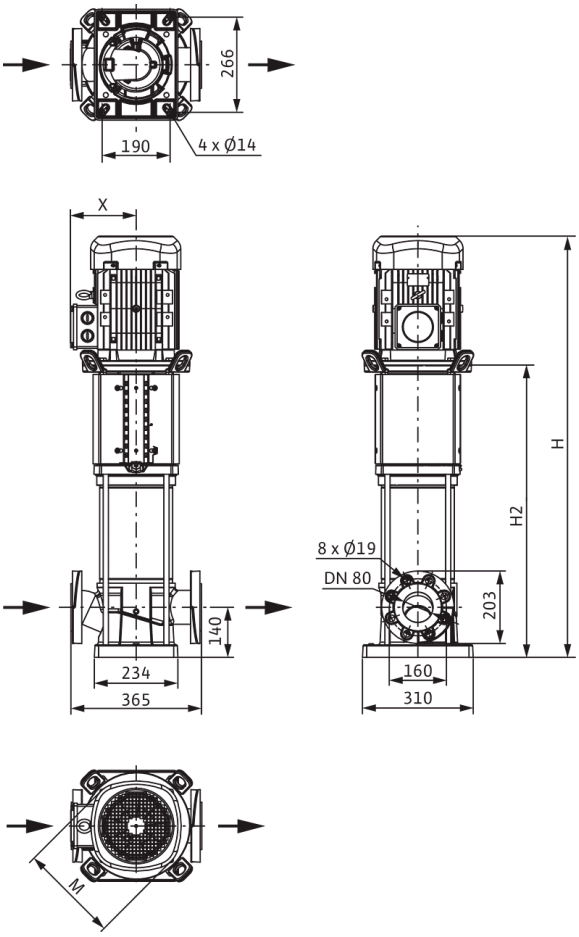

Dimensiones *H*	1941 mm
Dimensiones *H1*	222 mm
Dimensiones *L1*	183 mm
Dimensiones *X*	261 mm
Dimensiones *Ø g*	415 mm
Conexión de tubería del lado de aspiración *DNs*	DN 80
Conexión de tubería del lado de impulsión *DNd*	DN 80
Diámetro del motor *X*	255 mm

Información de pedido

Datos del producto

Marca	Wilo
Denominación del producto	HELIX V5208-1/25/E/KS/400-50
Referencia	4246793
Número EAN	4062679188416
Color	verde/plata
Cantidad mínima de pedido	1
Disponibilidad en el mercado	2021-09-28

Medidas y pesos

Longitud con embalaje	2300 mm
Longitud *L*	365 mm
Altura con embalaje	650 mm
Altura *H*	1941 mm
Ancho con embalaje	800 mm
Ancho *W*	296 mm
Peso bruto aproximado *m*	274 kg
Peso neto aproximado *m*	272 kg

Embalaje

Tipo de embalaje	Palé desechable
Propiedades del embalaje	Embalaje de transporte
Número por palé	1
Número por capa	1

Queda reservado el derecho a realizar modificaciones.



Ficha técnica

Datos del producto

Denominación del producto	HELIX V5208-2/25/V/KS/400-50

Datos hidráulicos

Índice de eficiencia mínima (MEI)	≥0,7
Presión de entrada	10 bar
Presión máxima de trabajo *PN*	25 bar
Boca de impulsión	DN 80
Temperatura mínima del fluido T_{min}	-15 °C
Temperatura máxima del fluido T_{max}	90 °C
Temperatura ambiente mínima T_{min}	-15 °C
Temperatura ambiente máxima T_{max}	50 °C

Datos del motor

Alimentación eléctrica	3~400 V, 50 Hz
Tolerancia de tensión	±10 %
Potencia nominal del motor P_2	30 kW
Clase de eficiencia energética del motor	IE3
Intensidad nominal I_N	50,8 A
Velocidad nominal *n*	2900 1/min
Factor de potencia	0,91
Tipo de arranque	Estrella-triángulo (SD)
Rendimiento del motor 50% η_M *50%*	92,1 %
Rendimiento del motor 75% η_M *75%*	93,2 %
Rendimiento del motor 100% η_M *100%*	93,3 %
Clase de aislamiento	F
Tipo de protección del motor	IP55

Materiales

Carcasa de la bomba	Acero inoxidable
Rodete	Acero inoxidable
Eje	Acero inoxidable
Cierre mecánico	BQ1VGG
Material de la junta	FKM

Dimensiones de instalación

Conexión de tubería del lado de aspiración *DNs*	DN 80
Conexión de tubería del lado de impulsión *DNd*	DN 80

Curvas características

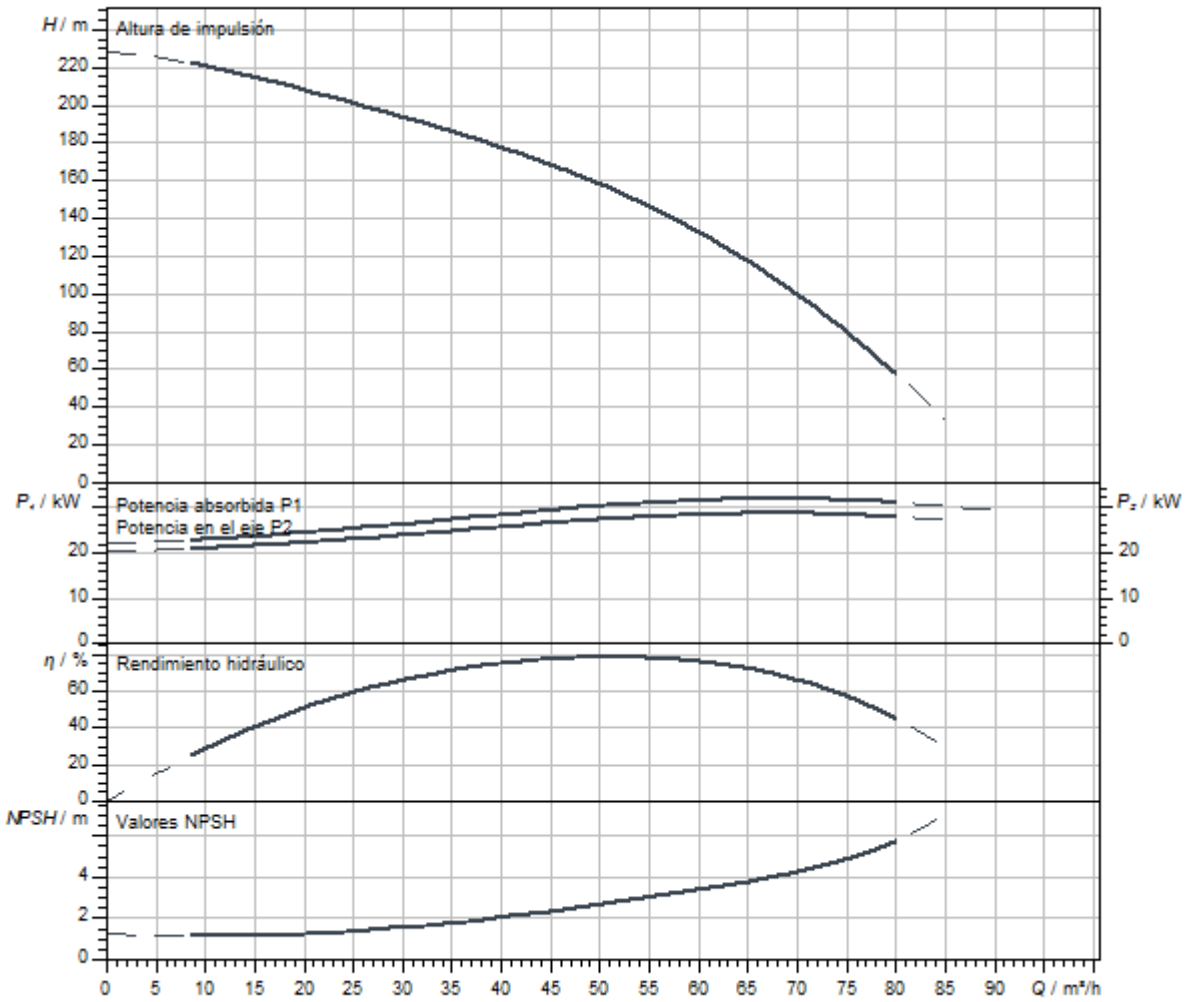

Dimensiones y planos de dimensiones

Helix V 52

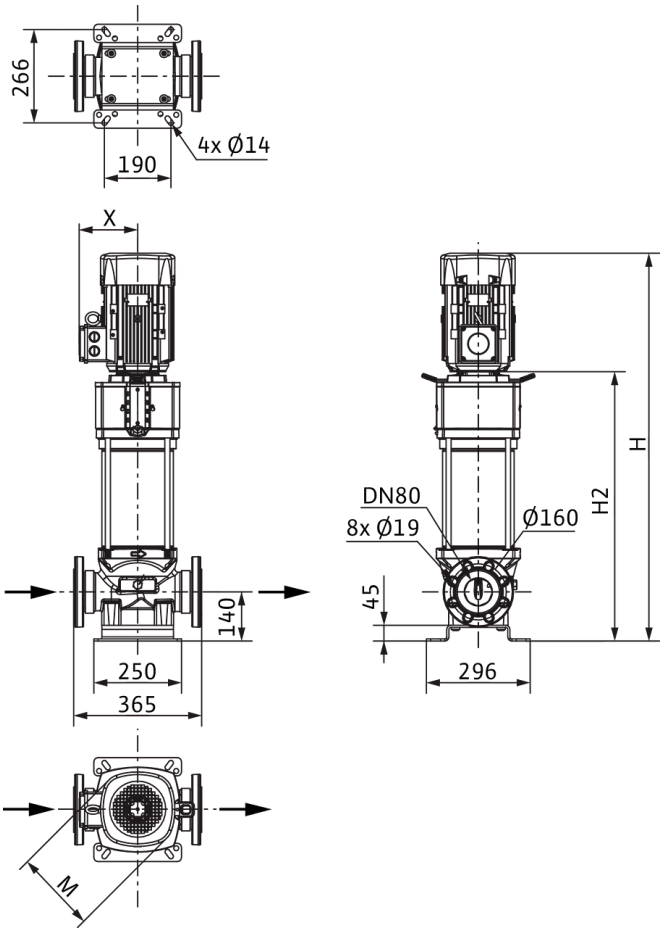

Dimensiones *H*	2008 mm
Dimensiones *H1*	222 mm
Dimensiones *L1*	183 mm
Dimensiones *X*	261 mm
Dimensiones *Ø g*	415 mm
Conexión de tubería del lado de aspiración *DNs*	DN 80
Conexión de tubería del lado de impulsión *DNd*	DN 80
Diámetro del motor *X*	255 mm

Información de pedido

Datos del producto

Marca	Wilo
Denominación del producto	HELIX V5208-2/25/V/KS/400-50
Referencia	4150922
Número EAN	4048482144399
Color	verde/plata
Cantidad mínima de pedido	1
Disponibilidad en el mercado	2010-09-01

Medidas y pesos

Longitud con embalaje	2300 mm
Longitud *L*	365 mm
Altura con embalaje	650 mm
Altura *H*	2008 mm
Ancho con embalaje	800 mm
Ancho *W*	296 mm
Peso bruto aproximado *m*	287 kg
Peso neto aproximado *m*	287 kg

Embalaje

Tipo de embalaje	Palé desechable
Propiedades del embalaje	Embalaje de transporte
Número por palé	1
Número por capa	1



Ficha técnica

Datos del producto

Denominación del producto	HELIX V5208/2-1/25/E/KS/400-50

Datos hidráulicos

Índice de eficiencia mínima (MEI)	≥0,7
Presión de entrada	10 bar
Presión máxima de trabajo *PN*	25 bar
Boca de impulsión	DN 80
Temperatura mínima del fluido T_{min}	-20 °C
Temperatura máxima del fluido T_{max}	120 °C
Temperatura ambiente mínima T_{min}	-15 °C
Temperatura ambiente máxima T_{max}	50 °C

Datos del motor

Alimentación eléctrica	3~400 V, 50 Hz
Tolerancia de tensión	±10 %
Potencia nominal del motor P_2	30 kW
Clase de eficiencia energética del motor	IE3
Intensidad nominal I_N	50,8 A
Velocidad nominal *n*	2900 1/min
Factor de potencia	0,91
Tipo de arranque	Estrella-triángulo (SD)
Rendimiento del motor 50% η_M *50%*	92,1 %
Rendimiento del motor 75% η_M *75%*	93,2 %
Rendimiento del motor 100% η_M *100%*	93,3 %
Clase de aislamiento	F
Tipo de protección del motor	IP55

Materiales

Carcasa de la bomba	Acero inoxidable
Rodete	Acero inoxidable
Eje	Acero inoxidable
Cierre mecánico	BQ1EGG
Material de la junta	EPDM

Dimensiones de instalación

Conexión de tubería del lado de aspiración *DNs*	DN 80
Conexión de tubería del lado de impulsión *DNd*	DN 80

Queda reservado el derecho a realizar modificaciones.

Curvas características

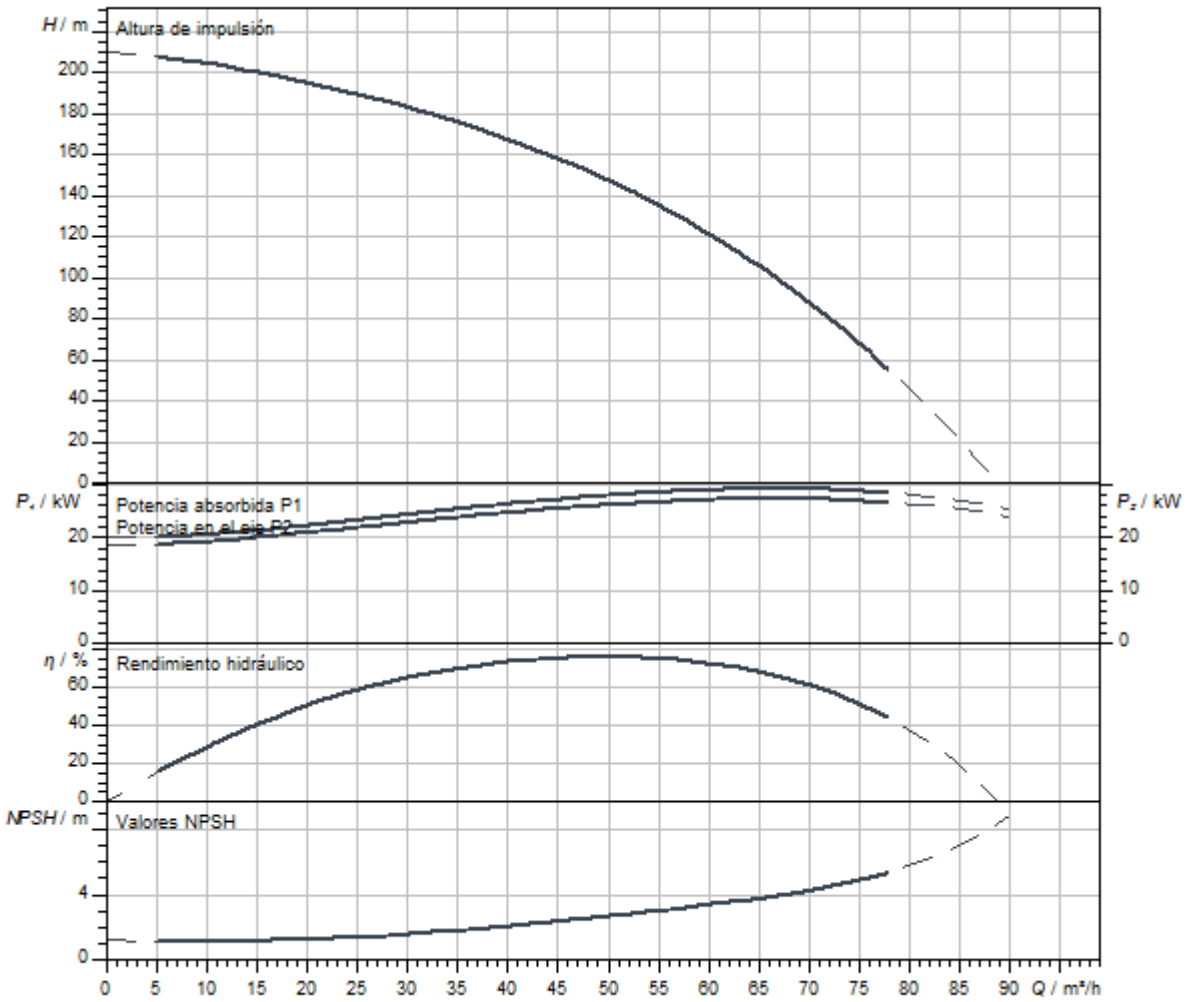

Dimensiones y planos de dimensiones

Helix V 52

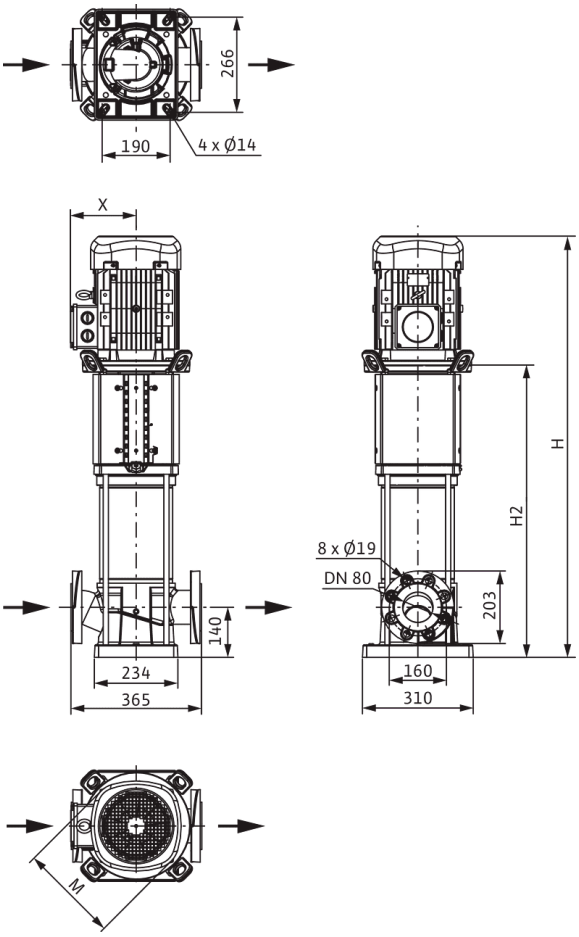

Dimensiones *H*	1941 mm
Dimensiones *H1*	222 mm
Dimensiones *L1*	183 mm
Dimensiones *X*	261 mm
Dimensiones *Ø g*	415 mm
Conexión de tubería del lado de aspiración *DNs*	DN 80
Conexión de tubería del lado de impulsión *DNd*	DN 80
Diámetro del motor *X*	255 mm

Información de pedido

Datos del producto

Marca	Wilo
Denominación del producto	HELIX V5208/2-1/25/E/KS/400-50
Referencia	4246792
Número EAN	4062679188409
Color	verde/plata
Cantidad mínima de pedido	1
Disponibilidad en el mercado	2021-09-28

Medidas y pesos

Longitud con embalaje	2300 mm
Longitud *L*	365 mm
Altura con embalaje	650 mm
Altura *H*	1941 mm
Ancho con embalaje	800 mm
Ancho *W*	296 mm
Peso bruto aproximado *m*	274 kg
Peso neto aproximado *m*	272 kg

Embalaje

Tipo de embalaje	Palé desechable
Propiedades del embalaje	Embalaje de transporte
Número por palé	1
Número por capa	1



Ficha técnica

Datos del producto

Denominación del producto	HELIX V5208/2-2/25/V/KS/400-50

Datos hidráulicos

Índice de eficiencia mínima (MEI)	≥0,7
Presión de entrada	10 bar
Presión máxima de trabajo *PN*	25 bar
Boca de impulsión	DN 80
Temperatura mínima del fluido T_{min}	-15 °C
Temperatura máxima del fluido T_{max}	90 °C
Temperatura ambiente mínima T_{min}	-15 °C
Temperatura ambiente máxima T_{max}	50 °C

Datos del motor

Alimentación eléctrica	3~400 V, 50 Hz
Tolerancia de tensión	±10 %
Potencia nominal del motor P_2	30 kW
Clase de eficiencia energética del motor	IE3
Intensidad nominal I_N	50,8 A
Velocidad nominal *n*	2900 1/min
Factor de potencia	0,91
Tipo de arranque	Estrella-triángulo (SD)
Rendimiento del motor 50% η_M *50%*	92,1 %
Rendimiento del motor 75% η_M *75%*	93,2 %
Rendimiento del motor 100% η_M *100%*	93,3 %
Clase de aislamiento	F
Tipo de protección del motor	IP55

Materiales

Carcasa de la bomba	Acero inoxidable
Rodete	Acero inoxidable
Eje	Acero inoxidable
Cierre mecánico	BQ1VGG
Material de la junta	FKM

Dimensiones de instalación

Conexión de tubería del lado de aspiración *DNs*	DN 80
Conexión de tubería del lado de impulsión *DNd*	DN 80

Queda reservado el derecho a realizar modificaciones.

Curvas características

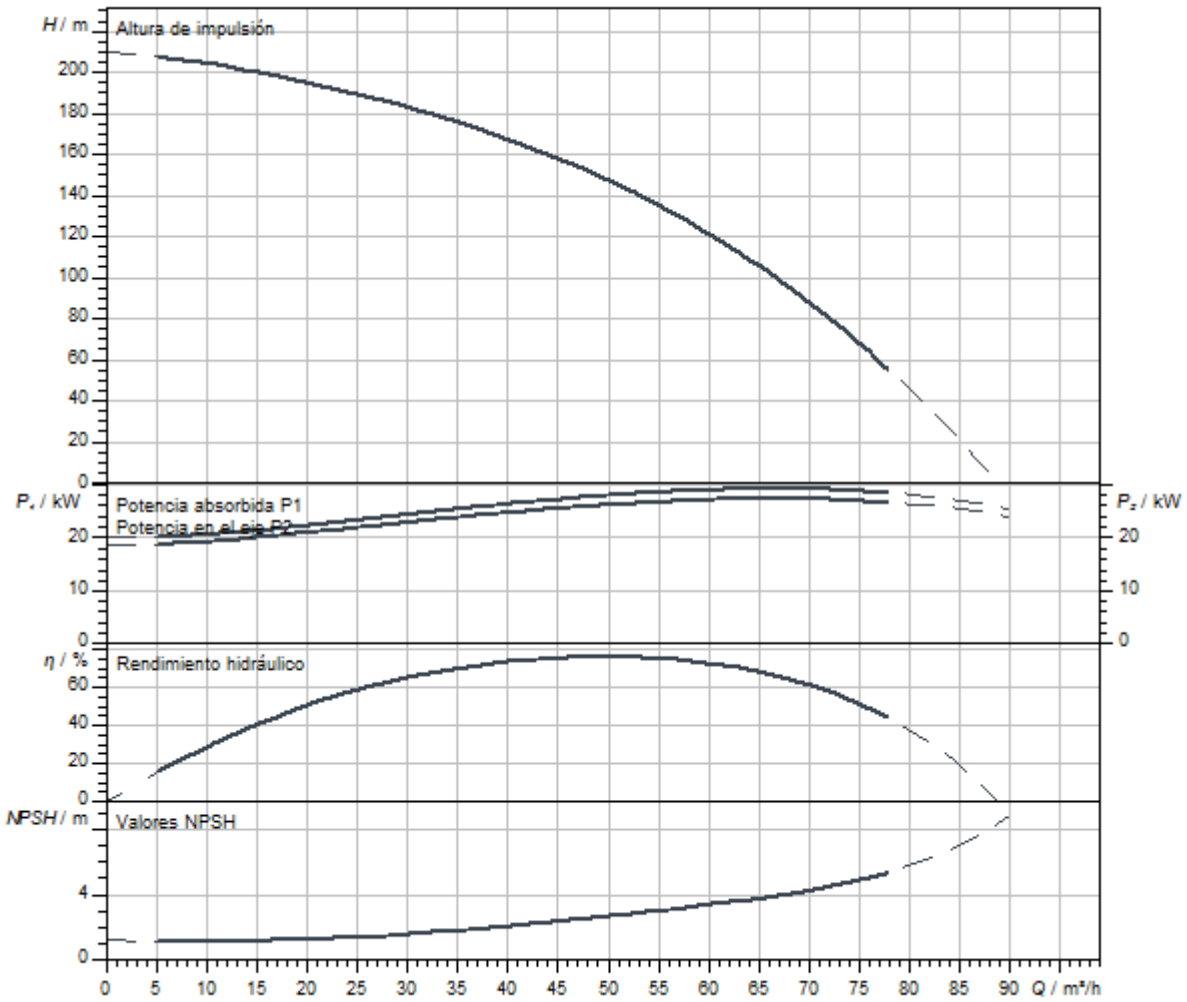

Queda reservado el derecho a realizar modificaciones.

Dimensiones y planos de dimensiones

Helix V 52

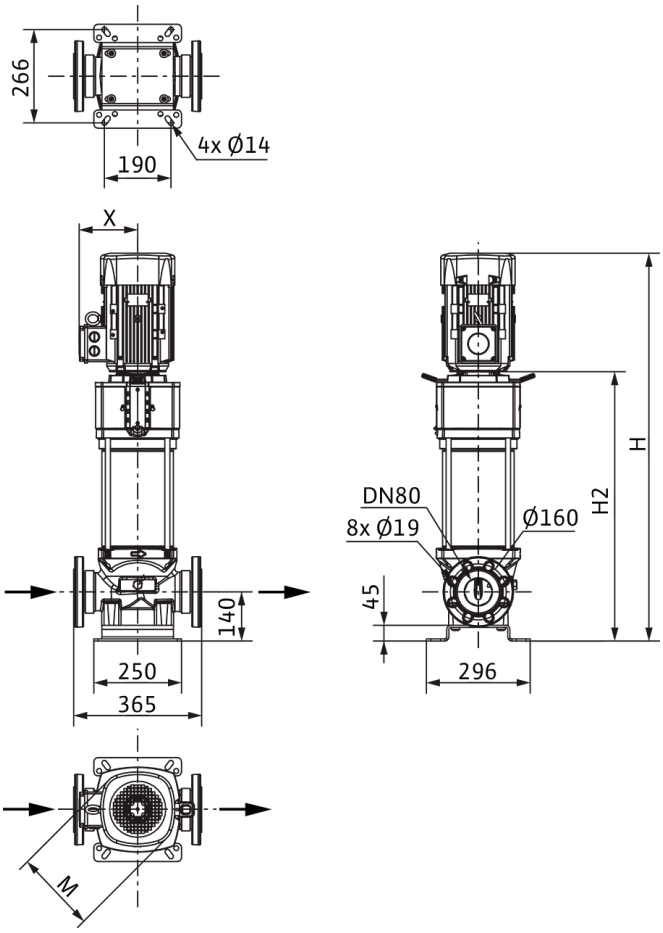

Dimensiones *H*	2008 mm
Dimensiones *H1*	222 mm
Dimensiones *L1*	183 mm
Dimensiones *X*	261 mm
Dimensiones *Ø g*	415 mm
Conexión de tubería del lado de aspiración *DNs*	DN 80
Conexión de tubería del lado de impulsión *DNd*	DN 80
Diámetro del motor *X*	255 mm

Información de pedido

Datos del producto

Marca	Wilo
Denominación del producto	HELIX V5208/2-2/25/V/KS/400-50
Referencia	4150921
Número EAN	4048482144382
Color	verde/plata
Cantidad mínima de pedido	1
Disponibilidad en el mercado	2010-09-01

Medidas y pesos

Longitud con embalaje	2300 mm
Longitud *L*	365 mm
Altura con embalaje	650 mm
Altura *H*	2008 mm
Ancho con embalaje	800 mm
Ancho *W*	296 mm
Peso bruto aproximado *m*	287 kg
Peso neto aproximado *m*	287 kg

Embalaje

Tipo de embalaje	Palé desechable
Propiedades del embalaje	Embalaje de transporte
Número por palé	1
Número por capa	1



Ficha técnica

Datos del producto

Denominación del producto	HELIX V5209-2/30/V/KS/400-50

Datos hidráulicos

Índice de eficiencia mínima (MEI)	≥0,7
Presión de entrada	10 bar
Presión máxima de trabajo *PN*	30 bar
Boca de impulsión	DN 80
Temperatura mínima del fluido T_{min}	-15 °C
Temperatura máxima del fluido T_{max}	90 °C
Temperatura ambiente mínima T_{min}	-15 °C
Temperatura ambiente máxima T_{max}	50 °C

Datos del motor

Alimentación eléctrica	3~400 V, 50 Hz
Tolerancia de tensión	±10 %
Potencia nominal del motor P_2	37 kW
Clase de eficiencia energética del motor	IE3
Intensidad nominal I_N	61,6 A
Velocidad nominal *n*	2960 1/min
Factor de potencia	0,93
Tipo de arranque	Estrella-triángulo (SD)
Rendimiento del motor 50% η_M *50%*	93,8 %
Rendimiento del motor 75% η_M *75%*	94,2 %
Rendimiento del motor 100% η_M *100%*	93,7 %
Clase de aislamiento	F
Tipo de protección del motor	IP55

Materiales

Carcasa de la bomba	Acero inoxidable
Rodete	Acero inoxidable
Eje	Acero inoxidable
Cierre mecánico	Q1BVGG
Material de la junta	FKM

Dimensiones de instalación

Conexión de tubería del lado de aspiración *DNs*	DN 80
Conexión de tubería del lado de impulsión *DNd*	DN 80

Queda reservado el derecho a realizar modificaciones.

Curvas características

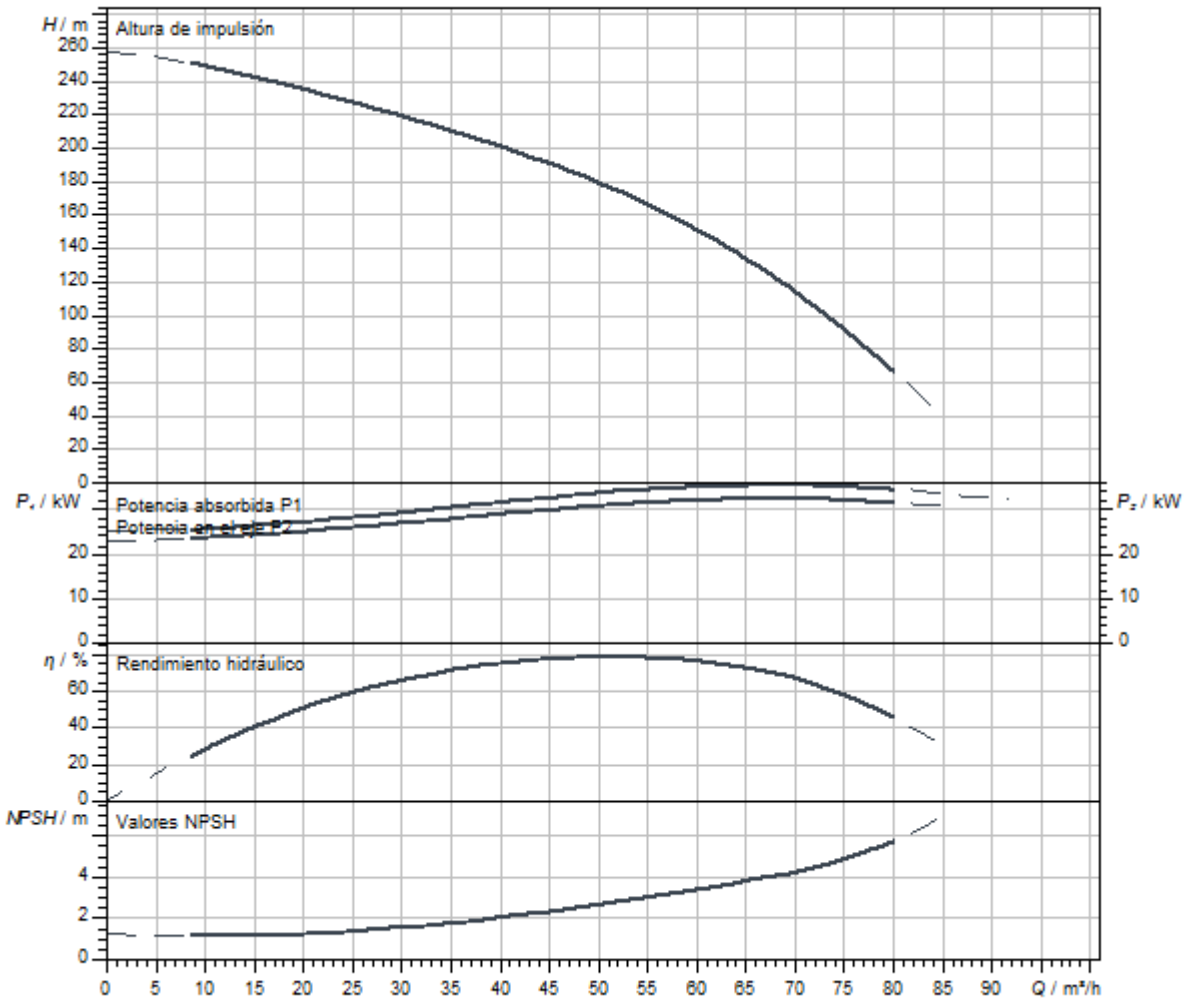

Dimensiones y planos de dimensiones

Helix V 52

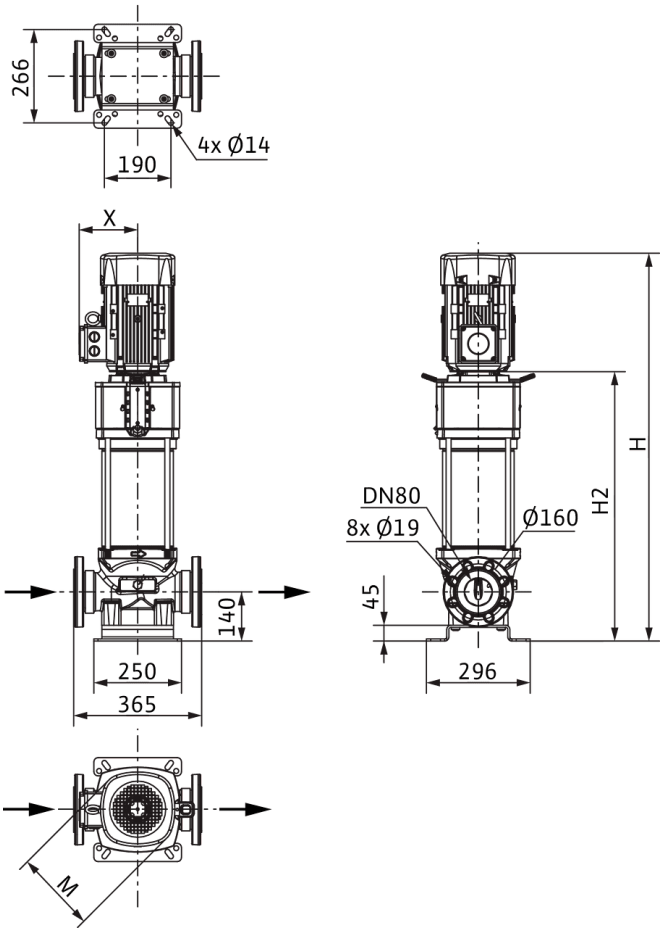

Dimensiones *H*	2108 mm
Dimensiones *H1*	222 mm
Dimensiones *L1*	183 mm
Dimensiones *X*	261 mm
Dimensiones *Ø g*	415 mm
Conexión de tubería del lado de aspiración *DNs*	DN 80
Conexión de tubería del lado de impulsión *DNd*	DN 80
Diámetro del motor *X*	218 mm

Información de pedido

Datos del producto

Marca	Wilo
Denominación del producto	HELIX V5209-2/30/V/KS/400-50
Referencia	4165847
Número EAN	4048482232423
Color	verde/plata
Cantidad mínima de pedido	1
Disponibilidad en el mercado	2011-09-01

Medidas y pesos

Longitud con embalaje	2300 mm
Longitud *L*	365 mm
Altura con embalaje	650 mm
Altura *H*	2108 mm
Ancho con embalaje	800 mm
Ancho *W*	296 mm
Peso bruto aproximado *m*	308 kg
Peso neto aproximado *m*	308 kg

Embalaje

Tipo de embalaje	Palé desechable
Propiedades del embalaje	Embalaje de transporte
Número por palé	1
Número por capa	1



Ficha técnica

Datos del producto

Denominación del producto	HELIX V5209/2-1/25/E/KS/400-50

Datos hidráulicos

Índice de eficiencia mínima (MEI)	≥0,7
Presión de entrada	10 bar
Presión máxima de trabajo *PN*	25 bar
Boca de impulsión	DN 80
Temperatura mínima del fluido T_{min}	-20 °C
Temperatura máxima del fluido T_{max}	120 °C
Temperatura ambiente mínima T_{min}	-15 °C
Temperatura ambiente máxima T_{max}	50 °C

Datos del motor

Alimentación eléctrica	3~400 V, 50 Hz
Tolerancia de tensión	±10 %
Potencia nominal del motor P_2	37 kW
Clase de eficiencia energética del motor	IE3
Intensidad nominal I_N	61,6 A
Velocidad nominal *n*	2960 1/min
Factor de potencia	0,93
Tipo de arranque	Estrella-triángulo (SD)
Rendimiento del motor 50% η_M *50%*	93,8 %
Rendimiento del motor 75% η_M *75%*	94,2 %
Rendimiento del motor 100% η_M *100%*	93,7 %
Clase de aislamiento	F
Tipo de protección del motor	IP55

Materiales

Carcasa de la bomba	Acero inoxidable
Rodete	Acero inoxidable
Eje	Acero inoxidable
Cierre mecánico	BQ1EGG
Material de la junta	EPDM

Dimensiones de instalación

Conexión de tubería del lado de aspiración *DNs*	DN 80
Conexión de tubería del lado de impulsión *DNd*	DN 80

Queda reservado el derecho a realizar modificaciones.

Curvas características

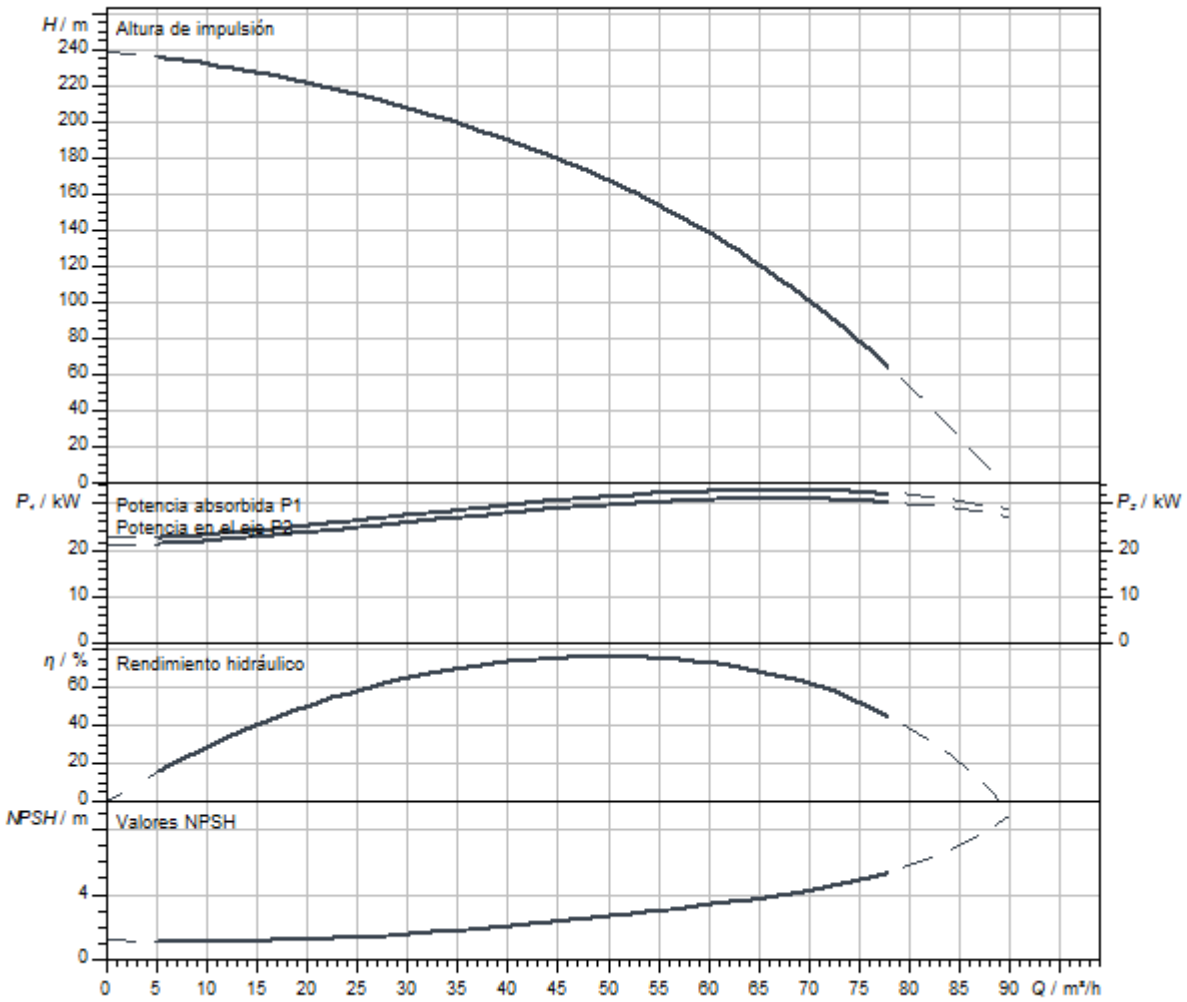

Dimensiones y planos de dimensiones

Helix V 52

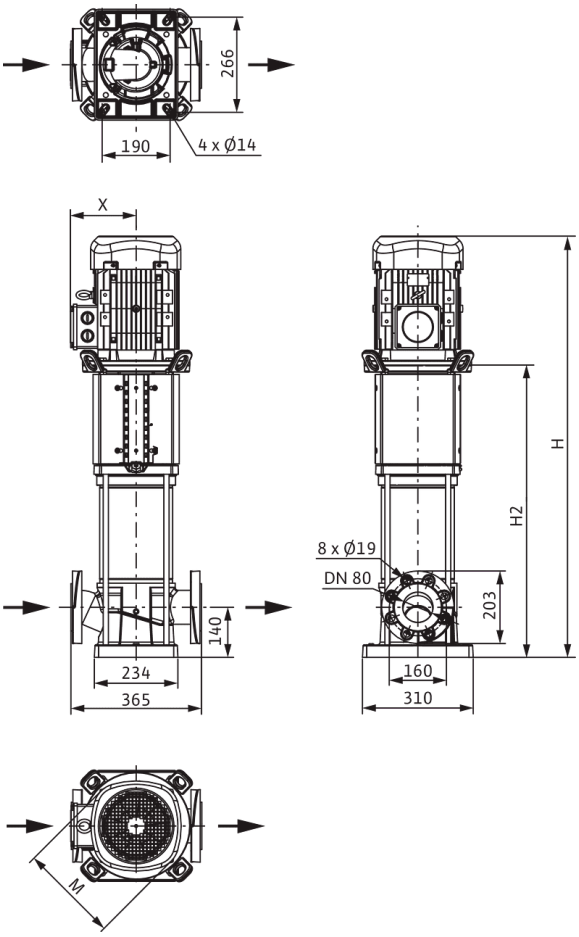

Dimensiones *H*	2041 mm
Dimensiones *H1*	222 mm
Dimensiones *L1*	183 mm
Dimensiones *X*	261 mm
Dimensiones *Ø g*	415 mm
Conexión de tubería del lado de aspiración *DNs*	DN 80
Conexión de tubería del lado de impulsión *DNd*	DN 80
Diámetro del motor *X*	218 mm

Información de pedido

Datos del producto

Marca	Wilo
Denominación del producto	HELIX V5209/2-1/25/E/KS/400-50
Referencia	4246794
Número EAN	4062679188423
Color	verde/plata
Cantidad mínima de pedido	1
Disponibilidad en el mercado	2021-09-28

Medidas y pesos

Longitud con embalaje	2300 mm
Longitud *L*	365 mm
Altura con embalaje	650 mm
Altura *H*	2041 mm
Ancho con embalaje	800 mm
Ancho *W*	296 mm
Peso bruto aproximado *m*	291 kg
Peso neto aproximado *m*	291 kg

Embalaje

Tipo de embalaje	Palé desechable
Propiedades del embalaje	Embalaje de transporte
Número por palé	1
Número por capa	1



Ficha técnica

Datos del producto

Denominación del producto	HELIX V5209/2-2/25/V/KS/400-50

Datos hidráulicos

Índice de eficiencia mínima (MEI)	≥0,7
Presión de entrada	10 bar
Presión máxima de trabajo *PN*	25 bar
Boca de impulsión	DN 80
Temperatura mínima del fluido T_{min}	-15 °C
Temperatura máxima del fluido T_{max}	90 °C
Temperatura ambiente mínima T_{min}	-15 °C
Temperatura ambiente máxima T_{max}	50 °C

Datos del motor

Alimentación eléctrica	3~400 V, 50 Hz
Tolerancia de tensión	±10 %
Potencia nominal del motor P_2	37 kW
Clase de eficiencia energética del motor	IE3
Intensidad nominal I_N	61,6 A
Velocidad nominal *n*	2960 1/min
Factor de potencia	0,93
Tipo de arranque	Estrella-triángulo (SD)
Rendimiento del motor 50% η_M *50%*	93,8 %
Rendimiento del motor 75% η_M *75%*	94,2 %
Rendimiento del motor 100% η_M *100%*	93,7 %
Clase de aislamiento	F
Tipo de protección del motor	IP55

Materiales

Carcasa de la bomba	Acero inoxidable
Rodete	Acero inoxidable
Eje	Acero inoxidable
Cierre mecánico	BQ1VGG
Material de la junta	FKM

Dimensiones de instalación

Conexión de tubería del lado de aspiración *DNs*	DN 80
Conexión de tubería del lado de impulsión *DNd*	DN 80

Queda reservado el derecho a realizar modificaciones.

Curvas características

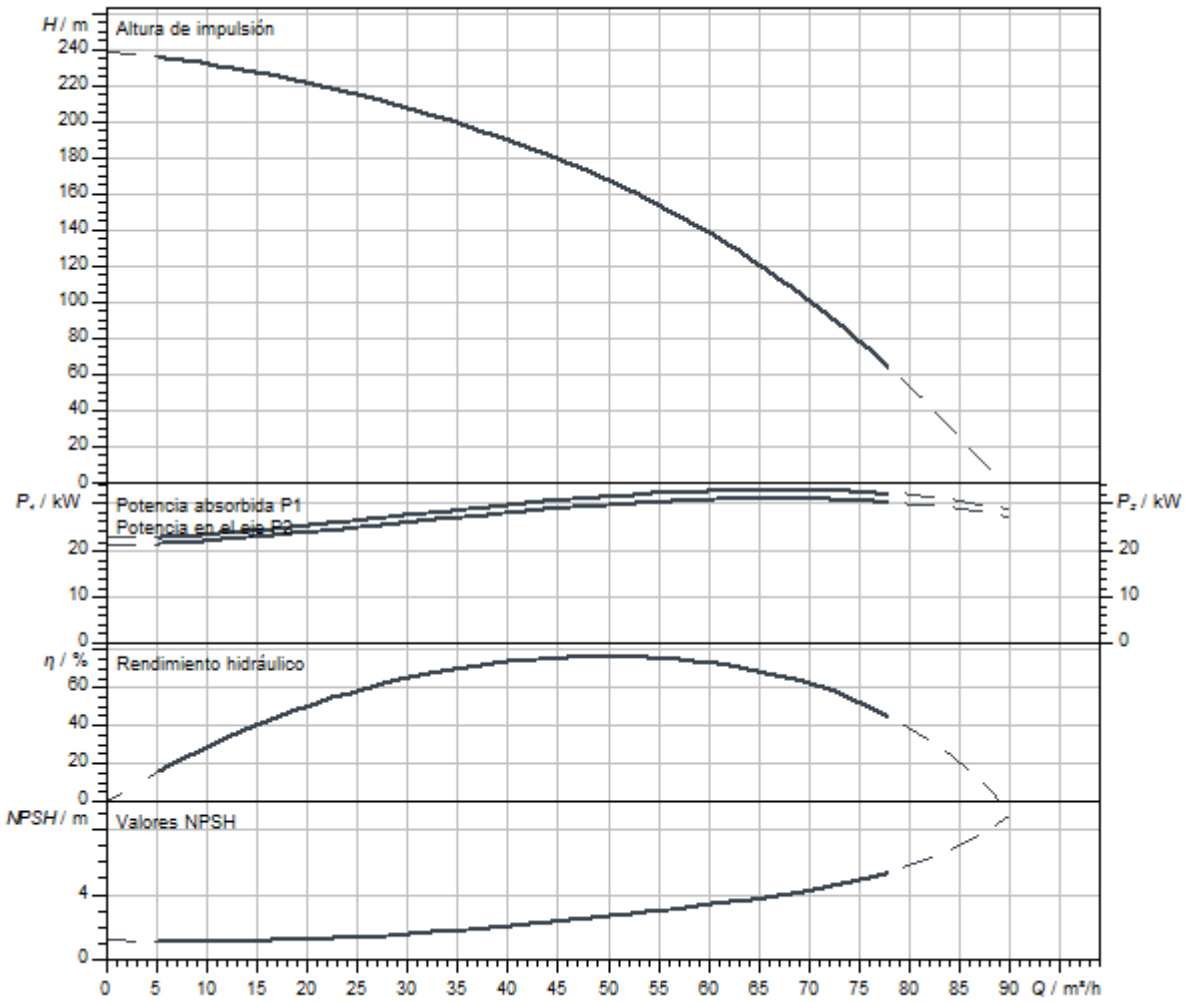

Dimensiones y planos de dimensiones

Helix V 52

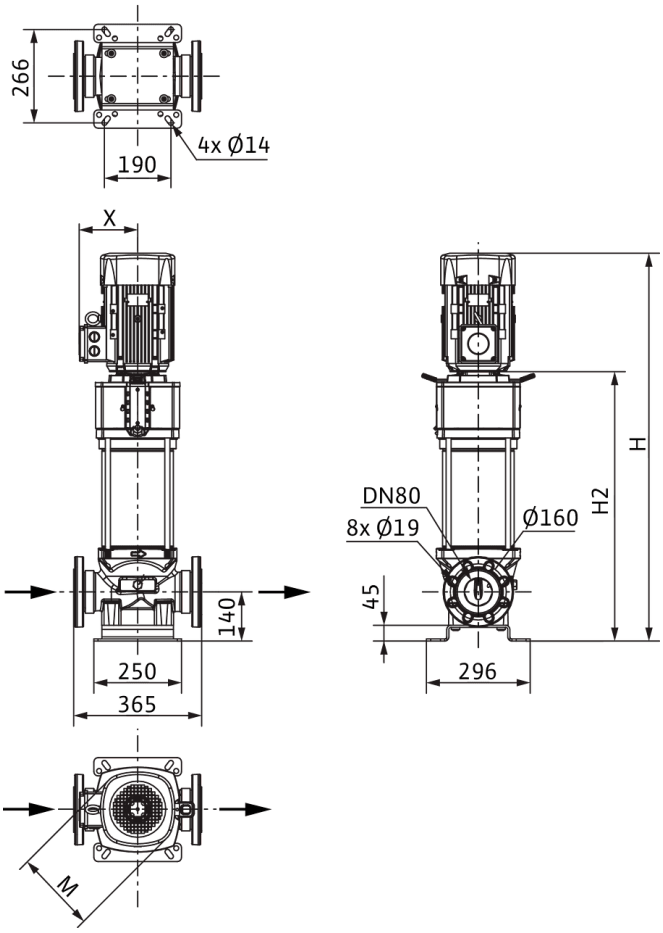

Dimensiones *H*	2108 mm
Dimensiones *H1*	222 mm
Dimensiones *L1*	183 mm
Dimensiones *X*	261 mm
Dimensiones *Ø g*	415 mm
Conexión de tubería del lado de aspiración *DNs*	DN 80
Conexión de tubería del lado de impulsión *DNd*	DN 80
Diámetro del motor *X*	218 mm

Información de pedido

Datos del producto

Marca	Wilo
Denominación del producto	HELIX V5209/2-2/25/V/KS/400-50
Referencia	4150923
Número EAN	4048482144405
Color	verde/plata
Cantidad mínima de pedido	1
Disponibilidad en el mercado	2010-09-01

Medidas y pesos

Longitud con embalaje	2300 mm
Longitud *L*	365 mm
Altura con embalaje	650 mm
Altura *H*	2108 mm
Ancho con embalaje	800 mm
Ancho *W*	296 mm
Peso bruto aproximado *m*	306 kg
Peso neto aproximado *m*	306 kg

Embalaje

Tipo de embalaje	Palé desechable
Propiedades del embalaje	Embalaje de transporte
Número por palé	1
Número por capa	1



Ficha técnica

Datos del producto

Denominación del producto	HELIX V5210-2/30/V/KS/400-50

Datos hidráulicos

Índice de eficiencia mínima (MEI)	≥0,7
Presión de entrada	10 bar
Presión máxima de trabajo *PN*	30 bar
Boca de impulsión	DN 80
Temperatura mínima del fluido T_{min}	-15 °C
Temperatura máxima del fluido T_{max}	90 °C
Temperatura ambiente mínima T_{min}	-15 °C
Temperatura ambiente máxima T_{max}	50 °C

Datos del motor

Alimentación eléctrica	3~400 V, 50 Hz
Tolerancia de tensión	±10 %
Potencia nominal del motor P_2	37 kW
Clase de eficiencia energética del motor	IE3
Intensidad nominal I_N	61,6 A
Velocidad nominal *n*	2960 1/min
Factor de potencia	0,93
Tipo de arranque	Estrella-triángulo (SD)
Rendimiento del motor 50% η_M *50%*	93,8 %
Rendimiento del motor 75% η_M *75%*	94,2 %
Rendimiento del motor 100% η_M *100%*	93,7 %
Clase de aislamiento	F
Tipo de protección del motor	IP55

Materiales

Carcasa de la bomba	Acero inoxidable
Rodete	Acero inoxidable
Eje	Acero inoxidable
Cierre mecánico	Q1BVGG
Material de la junta	FKM

Dimensiones de instalación

Conexión de tubería del lado de aspiración *DNs*	DN 80
Conexión de tubería del lado de impulsión *DNd*	DN 80

Queda reservado el derecho a realizar modificaciones.

Curvas características

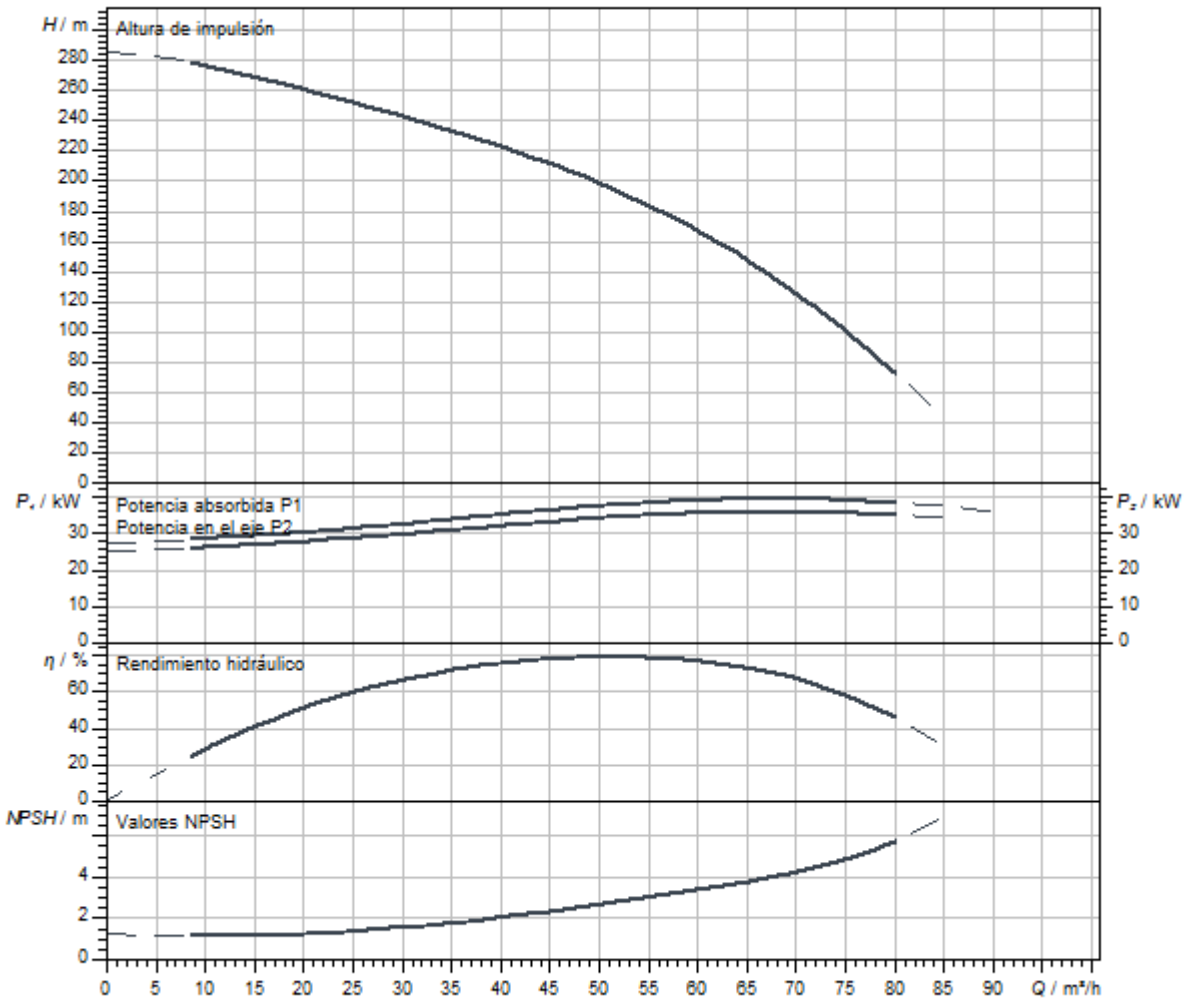

Queda reservado el derecho a realizar modificaciones.

Dimensiones y planos de dimensiones

Helix V 52

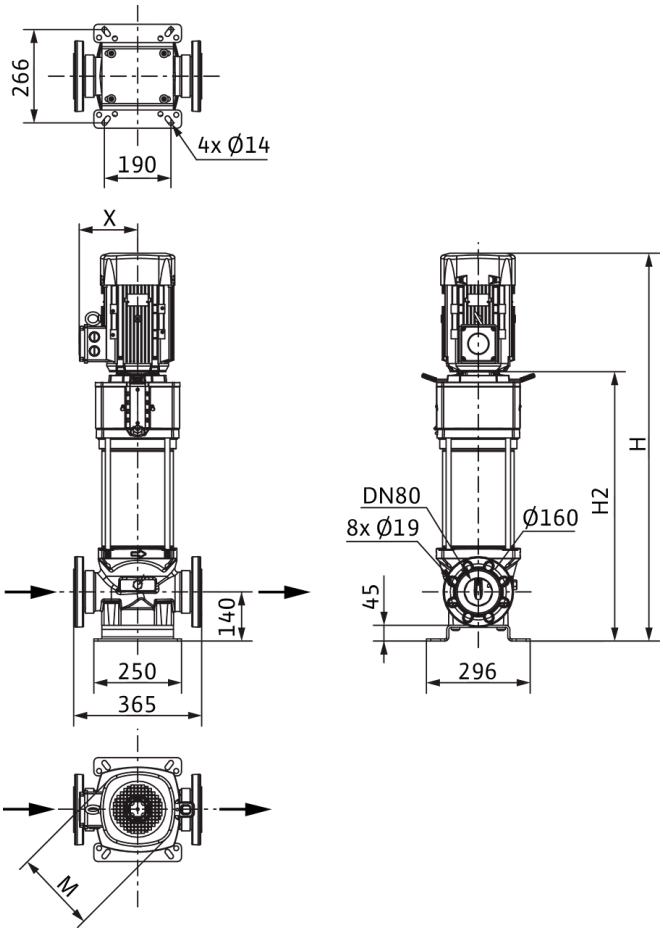

Dimensiones *H*	2208 mm
Dimensiones *H1*	222 mm
Dimensiones *L1*	183 mm
Dimensiones *X*	261 mm
Dimensiones *Ø g*	415 mm
Conexión de tubería del lado de aspiración *DNs*	DN 80
Conexión de tubería del lado de impulsión *DNd*	DN 80
Diámetro del motor *X*	218 mm

Información de pedido

Datos del producto

Marca	Wilo
Denominación del producto	HELIX V5210-2/30/V/KS/400-50
Referencia	4165853
Número EAN	4048482232485
Color	verde/plata
Cantidad mínima de pedido	1
Disponibilidad en el mercado	2011-09-01

Medidas y pesos

Longitud con embalaje	2300 mm
Longitud *L*	365 mm
Altura con embalaje	650 mm
Altura *H*	2208 mm
Ancho con embalaje	800 mm
Ancho *W*	296 mm
Peso bruto aproximado *m*	314 kg
Peso neto aproximado *m*	314 kg

Embalaje

Tipo de embalaje	Palé desechable
Propiedades del embalaje	Embalaje de transporte
Número por palé	1
Número por capa	1



Ficha técnica

Datos del producto

Denominación del producto	HELIX V5210/2-2/30/V/KS/400-50

Datos hidráulicos

Índice de eficiencia mínima (MEI)	≥0,7
Presión de entrada	10 bar
Presión máxima de trabajo *PN*	30 bar
Boca de impulsión	DN 80
Temperatura mínima del fluido T_{min}	-15 °C
Temperatura máxima del fluido T_{max}	90 °C
Temperatura ambiente mínima T_{min}	-15 °C
Temperatura ambiente máxima T_{max}	50 °C

Datos del motor

Alimentación eléctrica	3~400 V, 50 Hz
Tolerancia de tensión	±10 %
Potencia nominal del motor P_2	37 kW
Clase de eficiencia energética del motor	IE3
Intensidad nominal I_N	61,6 A
Velocidad nominal *n*	2960 1/min
Factor de potencia	0,93
Tipo de arranque	Estrella-triángulo (SD)
Rendimiento del motor 50% η_M *50%*	93,8 %
Rendimiento del motor 75% η_M *75%*	94,2 %
Rendimiento del motor 100% η_M *100%*	93,7 %
Clase de aislamiento	F
Tipo de protección del motor	IP55

Materiales

Carcasa de la bomba	Acero inoxidable
Rodete	Acero inoxidable
Eje	Acero inoxidable
Cierre mecánico	Q1BVGG
Material de la junta	FKM

Dimensiones de instalación

Conexión de tubería del lado de aspiración *DNs*	DN 80
Conexión de tubería del lado de impulsión *DNd*	DN 80

Queda reservado el derecho a realizar modificaciones.

Curvas características

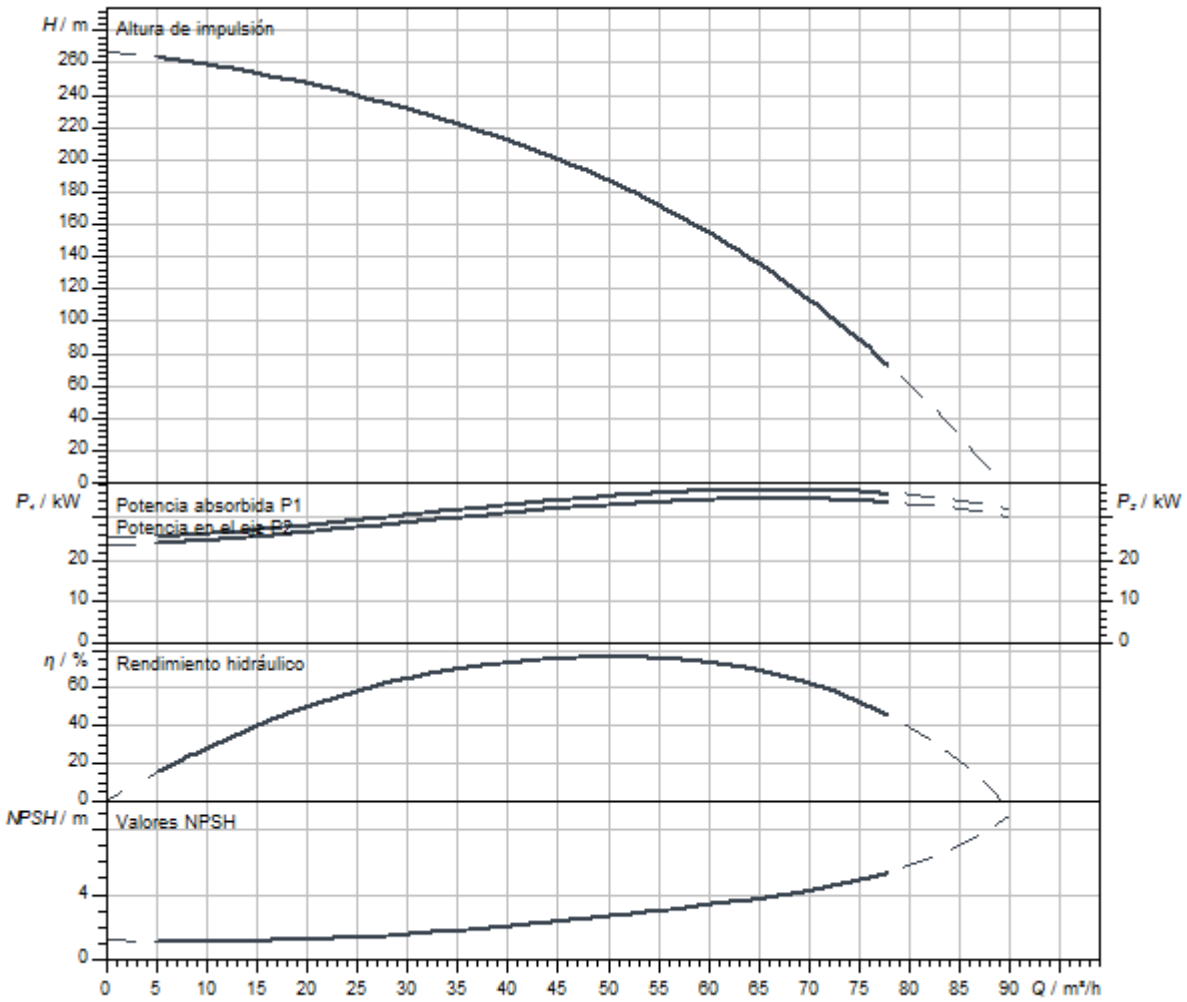

Dimensiones y planos de dimensiones

Helix V 52

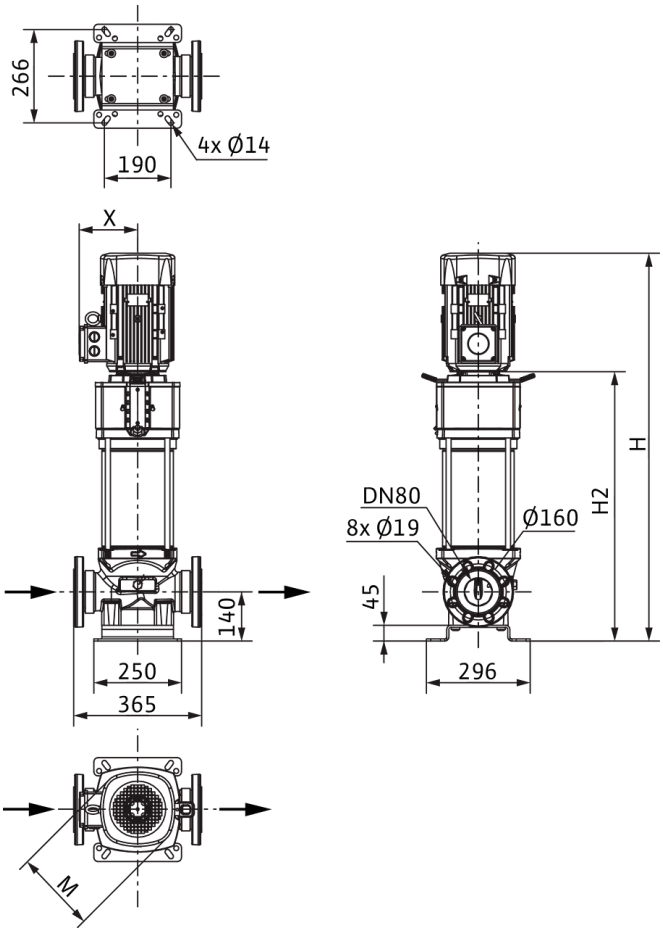

Dimensiones *H*	2208 mm
Dimensiones *H1*	222 mm
Dimensiones *L1*	183 mm
Dimensiones *X*	261 mm
Dimensiones *Ø g*	415 mm
Conexión de tubería del lado de aspiración *DNs*	DN 80
Conexión de tubería del lado de impulsión *DNd*	DN 80
Diámetro del motor *X*	218 mm

Información de pedido

Datos del producto

Marca	Wilo
Denominación del producto	HELIX V5210/2-2/30/V/KS/400-50
Referencia	4165850
Número EAN	4048482232454
Color	verde/plata
Cantidad mínima de pedido	1
Disponibilidad en el mercado	2011-09-01

Medidas y pesos

Longitud con embalaje	2300 mm
Longitud *L*	365 mm
Altura con embalaje	650 mm
Altura *H*	2208 mm
Ancho con embalaje	800 mm
Ancho *W*	296 mm
Peso bruto aproximado *m*	314 kg
Peso neto aproximado *m*	314 kg

Embalaje

Tipo de embalaje	Palé desechable
Propiedades del embalaje	Embalaje de transporte
Número por palé	1
Número por capa	1



Ficha técnica

Datos del producto

Denominación del producto	Helix V403-2/25/V/KS/400-50

Datos hidráulicos

Índice de eficiencia mínima (MEI)	≥0,7
Presión de entrada	10 bar
Presión máxima de trabajo *PN*	25 bar
Boca de impulsión	DN 25
Temperatura mínima del fluido T_{min}	-15 °C
Temperatura máxima del fluido T_{max}	90 °C
Temperatura ambiente mínima T_{min}	-15 °C
Temperatura ambiente máxima T_{max}	50 °C

Datos del motor

Alimentación eléctrica	3~400 V, 50 Hz
Tolerancia de tensión	±10 %
Potencia nominal del motor P_2	0,37 kW
Clase de eficiencia energética del motor	IE2
Intensidad nominal I_N	0,95 A
Velocidad nominal *n*	2900 1/min
Factor de potencia	0,91
Tipo de arranque	Directo online (DOL)
Rendimiento del motor 50% η_M *50%*	65,4 %
Rendimiento del motor 75% η_M *75%*	65,6 %
Rendimiento del motor 100% η_M *100%*	64,7 %
Clase de aislamiento	F
Tipo de protección del motor	IP55

Materiales

Carcasa de la bomba	Acero inoxidable
Rodete	Acero inoxidable
Eje	Acero inoxidable
Cierre mecánico	BQ1VGG
Material de la junta	FKM

Dimensiones de instalación

Conexión de tubería del lado de aspiración *DNs*	DN 25
Conexión de tubería del lado de impulsión *DNd*	DN 25

Queda reservado el derecho a realizar modificaciones.

Curvas características

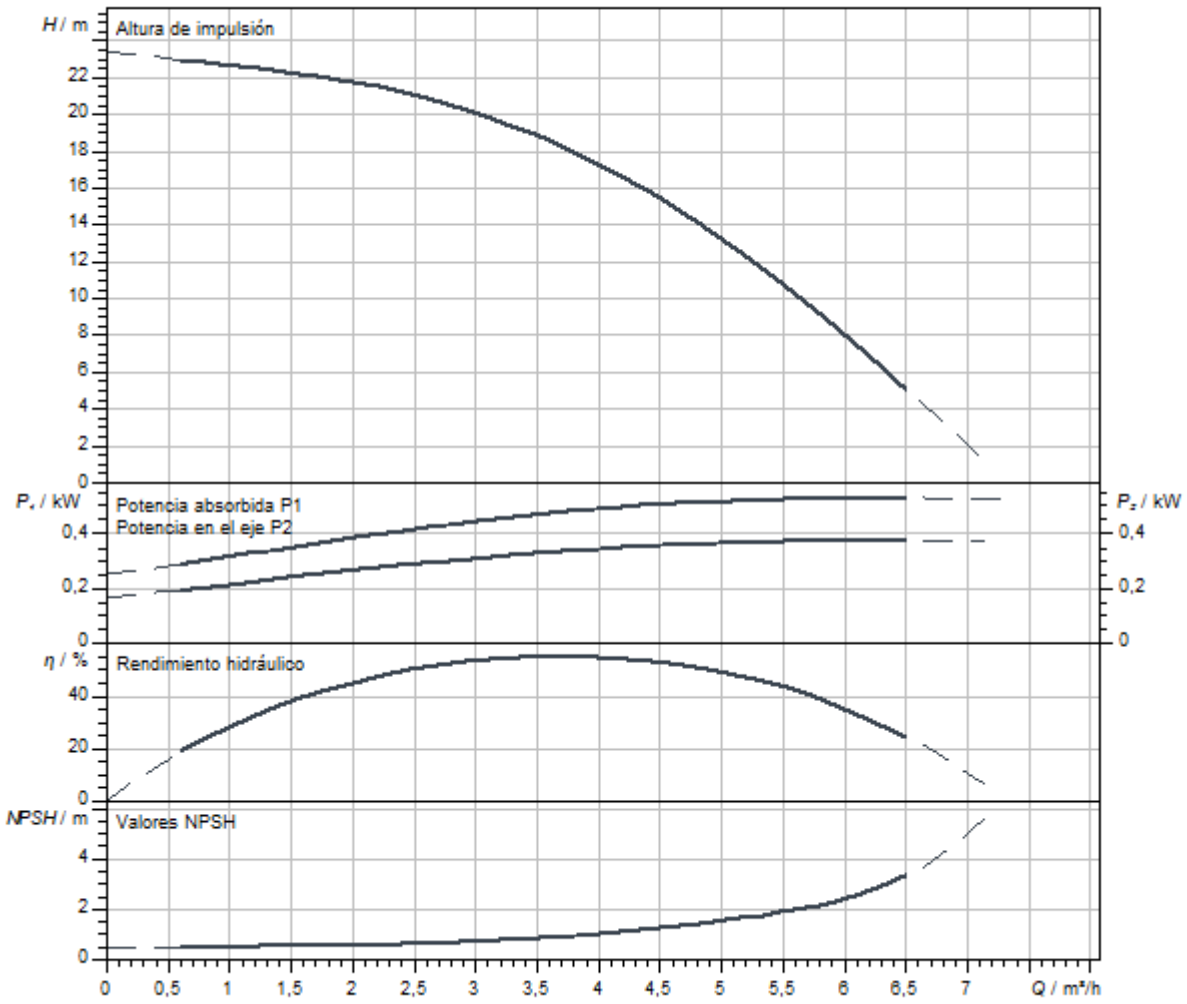

Dimensiones y planos de dimensiones

Helix V 2/ V 4, PN 25

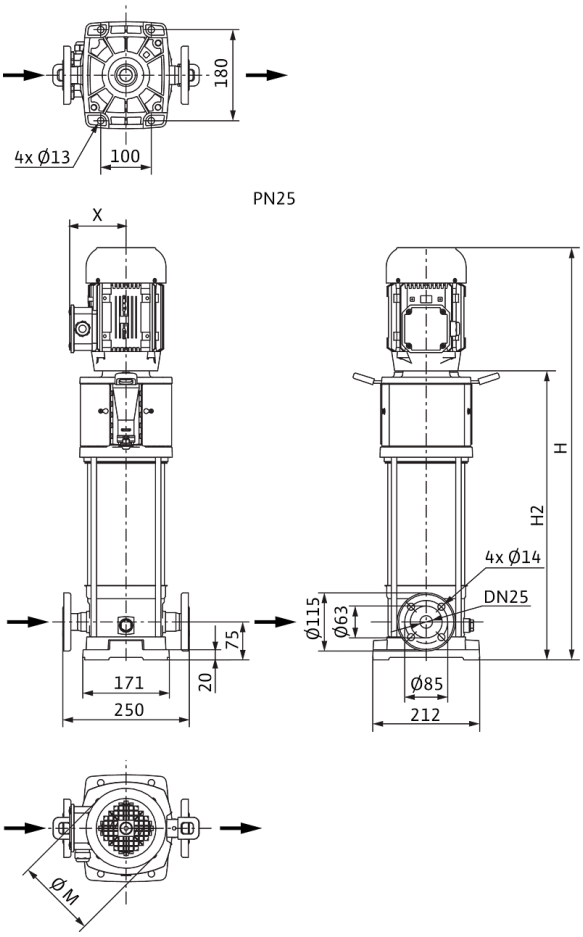

Dimensiones *H*	645 mm
Dimensiones *H1*	153 mm
Dimensiones *L1*	125 mm
Dimensiones *X*	119 mm
Dimensiones *Ø g*	138 mm
Conexión de tubería del lado de aspiración *DNs*	DN 25
Conexión de tubería del lado de impulsión *DNd*	DN 25
Diámetro del motor *X*	121 mm

Información de pedido

Datos del producto

Marca	Wilo
Denominación del producto	Helix V403-2/25/V/KS/400-50
Referencia	4193998
Número EAN	4048482498737
Color	verde/plata
Cantidad mínima de pedido	1
Disponibilidad en el mercado	2015-03-01

Embalaje

Tipo de embalaje	Caja de cartón
Propiedades del embalaje	Embalaje de transporte
Número por palé	1
Número por capa	1

Medidas y pesos

Longitud con embalaje	800 mm
Longitud *L*	250 mm
Altura con embalaje	370 mm
Altura *H*	645 mm
Ancho con embalaje	400 mm
Ancho *W*	212 mm
Peso bruto aproximado *m*	27 kg
Peso neto aproximado *m*	24 kg

Queda reservado el derecho a realizar modificaciones.



Ficha técnica

Datos del producto

Denominación del producto	Helix V3603-1/16/E/KS/400-50-FF240

Datos hidráulicos

Índice de eficiencia mínima (MEI)	≥0,7
Presión de entrada	10 bar
Presión máxima de trabajo *PN*	16 bar
Boca de impulsión	DN 65
Temperatura mínima del fluido T_{min}	-20 °C
Temperatura máxima del fluido T_{max}	120 °C
Temperatura ambiente mínima T_{min}	-15 °C
Temperatura ambiente máxima T_{max}	50 °C

Datos del motor

Alimentación eléctrica	3~400 V, 50 Hz
Tolerancia de tensión	±10 %
Potencia nominal del motor P_2	9 kW
Clase de eficiencia energética del motor	IE3
Intensidad nominal I_N	16,7 A
Velocidad nominal *n*	2900 1/min
Factor de potencia	0,87
Tipo de arranque	Directo/estrella-triángulo
Rendimiento del motor 50% η_M *50%*	90,4 %
Rendimiento del motor 75% η_M *75%*	91 %
Rendimiento del motor 100% η_M *100%*	90,6 %
Clase de aislamiento	F
Tipo de protección del motor	IP55

Materiales

Carcasa de la bomba	Acero inoxidable
Rodete	Acero inoxidable
Eje	Acero inoxidable
Cierre mecánico	BQ1EGG
Material de la junta	EPDM

Dimensiones de instalación

Conexión de tubería del lado de aspiración *DNs*	DN 65
Conexión de tubería del lado de impulsión *DNd*	DN 65

Curvas características

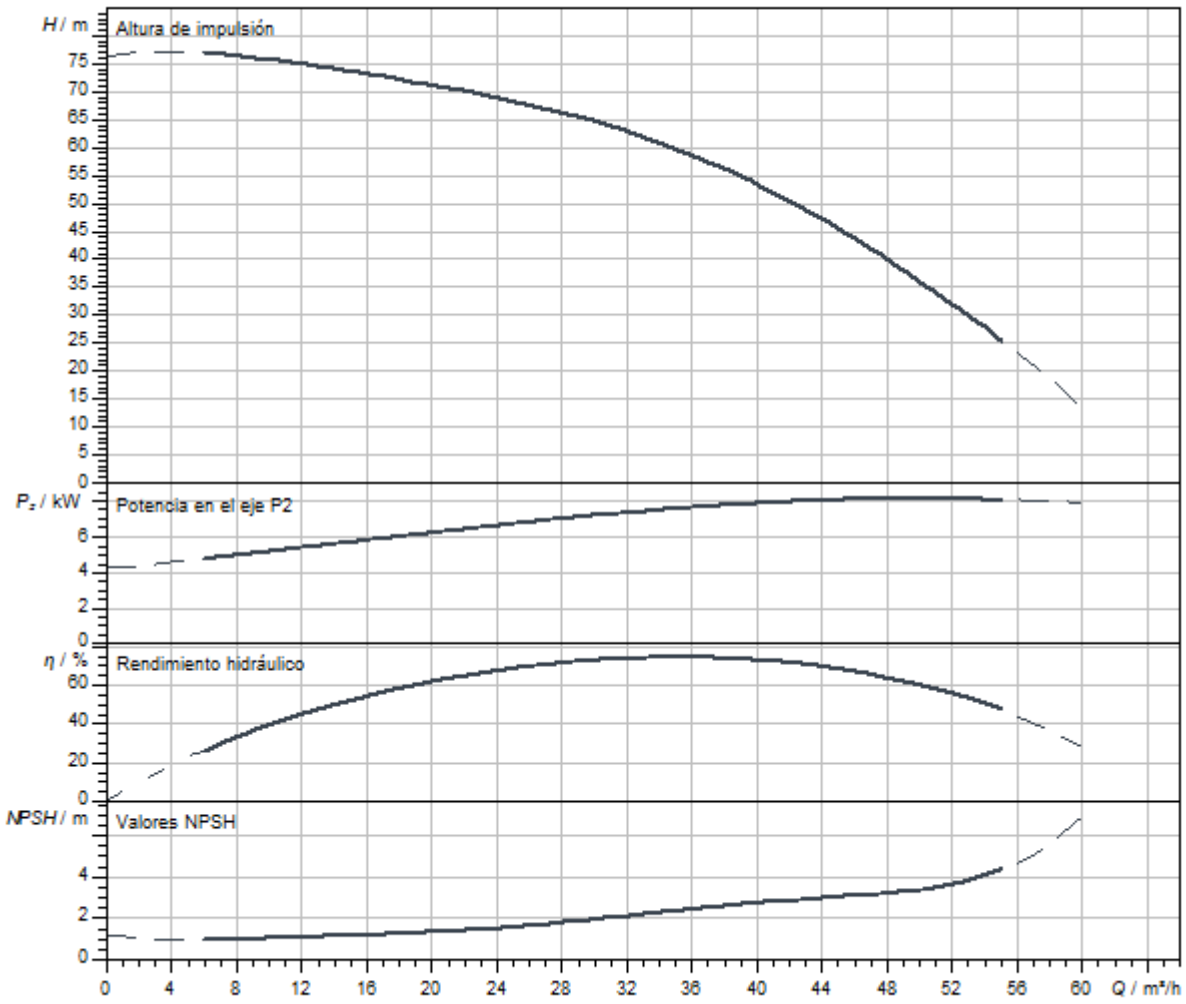

Dimensiones y planos de dimensiones

Helix V 36

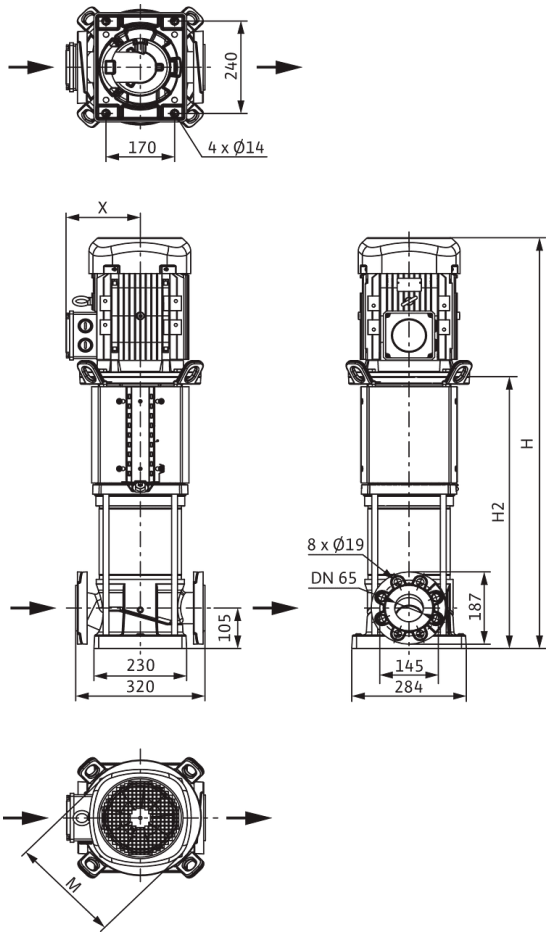

Dimensiones *H*	1116 mm
Dimensiones *H1*	187 mm
Dimensiones *L1*	160 mm
Dimensiones *X*	182 mm
Dimensiones *Ø g*	279 mm
Conexión de tubería del lado de aspiración *DNs*	DN 65
Conexión de tubería del lado de impulsión *DNd*	DN 65
Diámetro del motor *X*	182 mm

Información de pedido

Datos del producto

Marca	Wilo
Denominación del producto	Helix V3603-1/16/E/KS/400-50-FF240
Referencia	4246678
Número EAN	4062679186917
Color	verde/plata
Cantidad mínima de pedido	1
Disponibilidad en el mercado	2021-09-28

Medidas y pesos

Longitud con embalaje	1600 mm
Longitud *L*	320 mm
Altura con embalaje	500 mm
Altura *H*	750 mm
Ancho con embalaje	400 mm
Ancho *W*	296 mm
Peso bruto aproximado *m*	121 kg
Peso neto aproximado *m*	105 kg

Embalaje

Tipo de embalaje	Palé desechable
Propiedades del embalaje	Embalaje de transporte
Número por palé	1
Número por capa	1

Queda reservado el derecho a realizar modificaciones.



Ficha técnica

Datos del producto

Denominación del producto	Helix V5203-1/16/E/KS/400-50-FF240

Datos hidráulicos

Índice de eficiencia mínima (MEI)	≥0,7
Presión de entrada	10 bar
Presión máxima de trabajo *PN*	16 bar
Boca de impulsión	DN 80
Temperatura mínima del fluido T_{min}	-20 °C
Temperatura máxima del fluido T_{max}	120 °C
Temperatura ambiente mínima T_{min}	-15 °C
Temperatura ambiente máxima T_{max}	50 °C

Datos del motor

Alimentación eléctrica	3~400 V, 50 Hz
Tolerancia de tensión	±10 %
Potencia nominal del motor P_2	11 kW
Clase de eficiencia energética del motor	IE3
Intensidad nominal I_N	21 A
Velocidad nominal *n*	2900 1/min
Factor de potencia	0,84
Tipo de arranque	Directo/estrella-triángulo
Rendimiento del motor 50% η_M *50%*	90,3 %
Rendimiento del motor 75% η_M *75%*	91,3 %
Rendimiento del motor 100% η_M *100%*	91,2 %
Clase de aislamiento	F
Tipo de protección del motor	IP55

Materiales

Carcasa de la bomba	Acero inoxidable
Rodete	Acero inoxidable
Eje	Acero inoxidable
Cierre mecánico	BQ1EGG
Material de la junta	EPDM

Dimensiones de instalación

Conexión de tubería del lado de aspiración *DNs*	DN 80
Conexión de tubería del lado de impulsión *DNd*	DN 80

Queda reservado el derecho a realizar modificaciones.

Curvas características

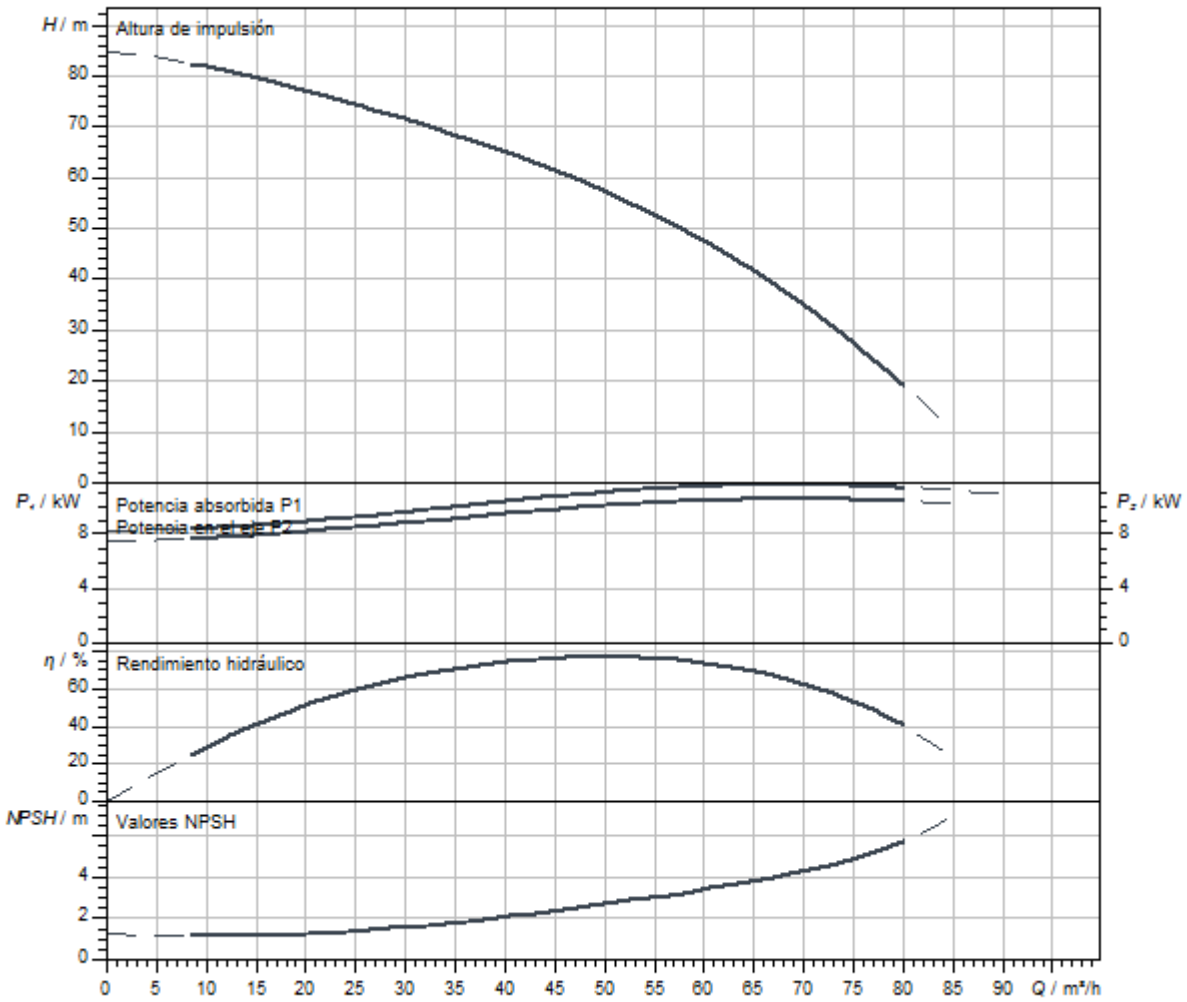

Dimensiones y planos de dimensiones

Helix V 52

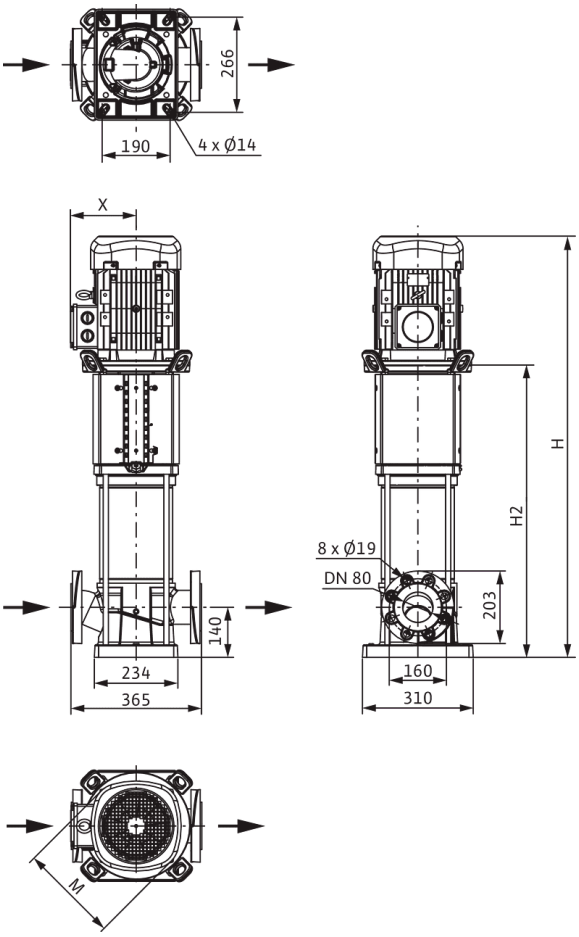

Dimensiones *H*	816 mm
Dimensiones *H1*	222 mm
Dimensiones *L1*	183 mm
Dimensiones *Ø g*	279 mm
Conexión de tubería del lado de aspiración *DNs*	DN 80
Conexión de tubería del lado de impulsión *DNd*	DN 80
Diámetro del motor *X*	191 mm

Información de pedido

Datos del producto

Marca	Wilo
Denominación del producto	Helix V5203-1/16/E/KS/400-50-FF240
Referencia	4246774
Número EAN	4062679188225
Color	verde/plata
Cantidad mínima de pedido	1
Disponibilidad en el mercado	2021-09-28

Medidas y pesos

Longitud con embalaje	1600 mm
Longitud *L*	365 mm
Altura con embalaje	500 mm
Altura *H*	1216 mm
Ancho con embalaje	400 mm
Ancho *W*	296 mm
Peso bruto aproximado *m*	149 kg
Peso neto aproximado *m*	136 kg

Embalaje

Tipo de embalaje	Palé desechable
Propiedades del embalaje	Embalaje de transporte
Número por palé	1
Número por capa	1

Queda reservado el derecho a realizar modificaciones.



Ficha técnica

Datos del producto

Denominación del producto	Helix V5203/2-1/16/E/KS/400-50-FF240

Datos hidráulicos

Índice de eficiencia mínima (MEI)	≥0,7
Presión de entrada	10 bar
Presión máxima de trabajo *PN*	16 bar
Boca de impulsión	DN 80
Temperatura mínima del fluido T_{min}	-20 °C
Temperatura máxima del fluido T_{max}	120 °C
Temperatura ambiente mínima T_{min}	-15 °C
Temperatura ambiente máxima T_{max}	50 °C

Datos del motor

Alimentación eléctrica	3~400 V, 50 Hz
Tolerancia de tensión	±10 %
Potencia nominal del motor P_2	11 kW
Clase de eficiencia energética del motor	IE3
Intensidad nominal I_N	21 A
Velocidad nominal *n*	2900 1/min
Factor de potencia	0,84
Tipo de arranque	Directo/estrella-triángulo
Rendimiento del motor 50% η_M *50%*	90,3 %
Rendimiento del motor 75% η_M *75%*	91,3 %
Rendimiento del motor 100% η_M *100%*	91,2 %
Clase de aislamiento	F
Tipo de protección del motor	IP55

Materiales

Carcasa de la bomba	Acero inoxidable
Rodete	Acero inoxidable
Eje	Acero inoxidable
Cierre mecánico	BQ1EGG
Material de la junta	EPDM

Dimensiones de instalación

Conexión de tubería del lado de aspiración *DNs*	DN 80
Conexión de tubería del lado de impulsión *DNd*	DN 80

Queda reservado el derecho a realizar modificaciones.

Curvas características

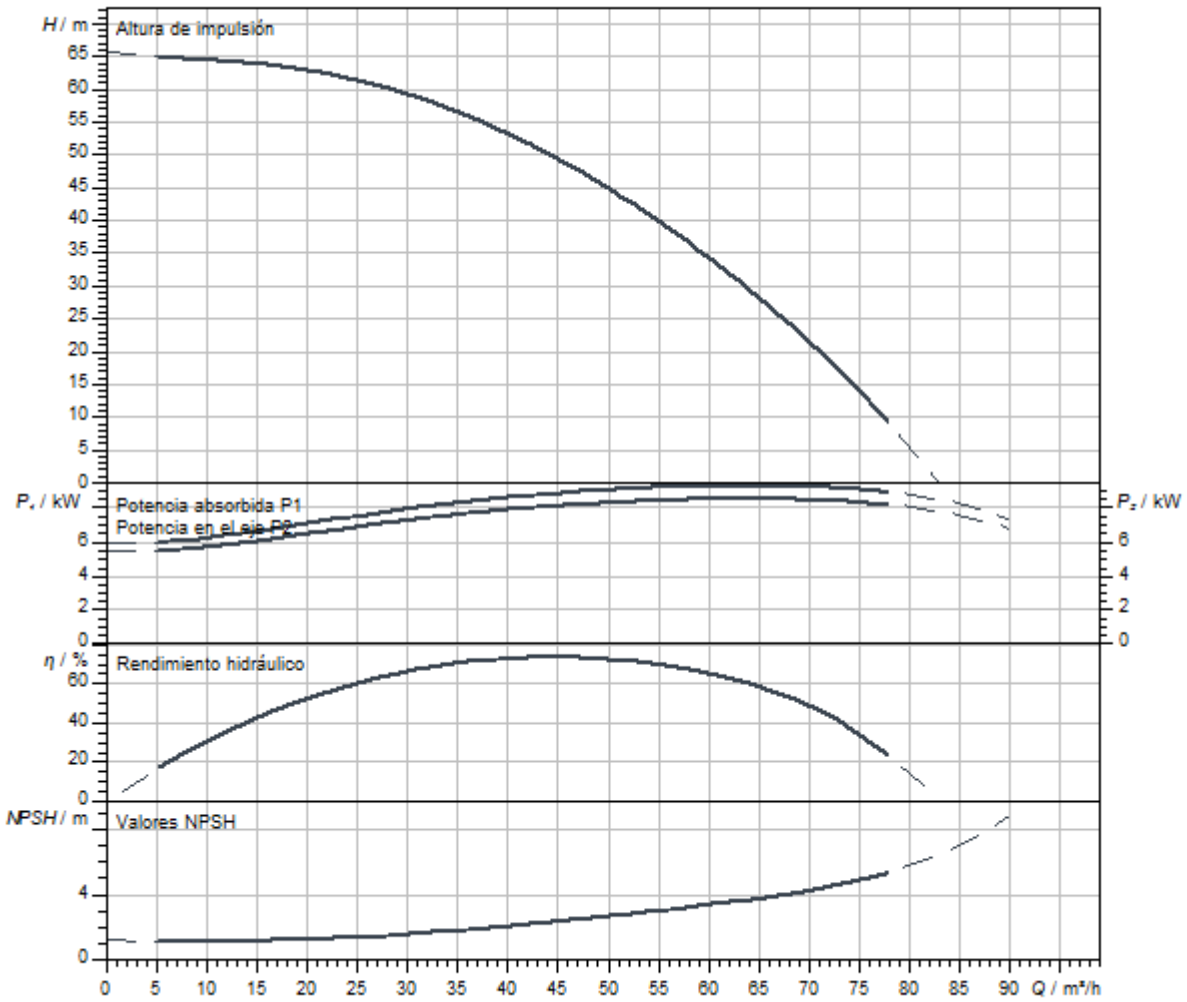

Dimensiones y planos de dimensiones

Helix V 52

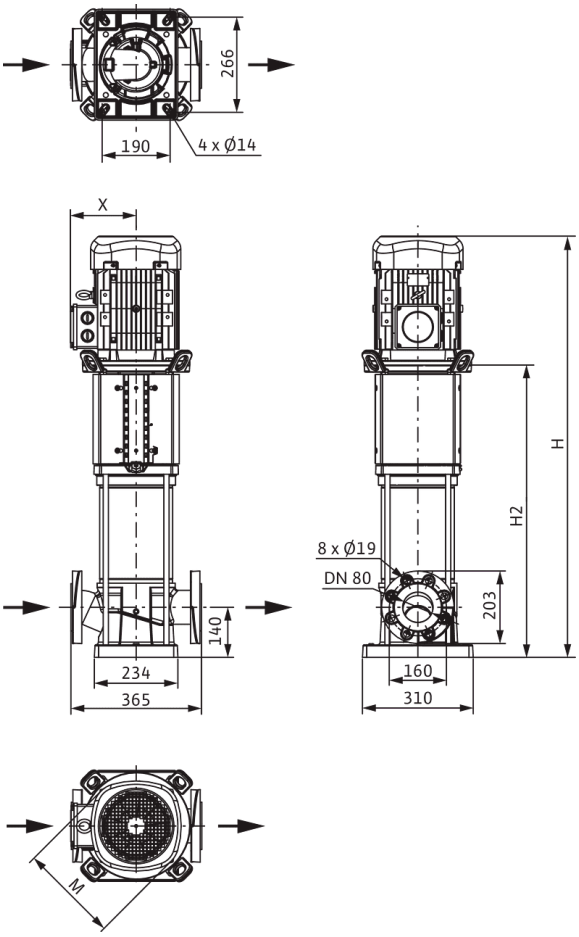

Dimensiones *H*	816 mm
Dimensiones *H1*	222 mm
Dimensiones *L1*	183 mm
Dimensiones *Ø g*	279 mm
Conexión de tubería del lado de aspiración *DNs*	DN 80
Conexión de tubería del lado de impulsión *DNd*	DN 80
Diámetro del motor *X*	191 mm

Información de pedido

Datos del producto

Marca	Wilo
Denominación del producto	Helix V5203/2-1/16/E/KS/400-50-FF240
Referencia	4246777
Número EAN	4062679188256
Color	verde/plata
Cantidad mínima de pedido	1
Disponibilidad en el mercado	2021-09-28

Medidas y pesos

Longitud con embalaje	1600 mm
Longitud *L*	365 mm
Altura con embalaje	500 mm
Altura *H*	1216 mm
Ancho con embalaje	400 mm
Ancho *W*	296 mm
Peso bruto aproximado *m*	149 kg
Peso neto aproximado *m*	135 kg

Embalaje

Tipo de embalaje	Palé desechable
Propiedades del embalaje	Embalaje de transporte
Número por palé	1
Número por capa	1

Queda reservado el derecho a realizar modificaciones.

Pioneering for You

WILO SE
Wilopark 1
44263 Dortmund
Germany
T +49 231 4102-0
F +49 231 4102-7363
wilo@wilo.com
www.wilo.com

More contact details at www.wilo.com